ห้องน้ำ–ส้วมชาย/หญิง 1 และ ห้องน้ำคนพิการ 1

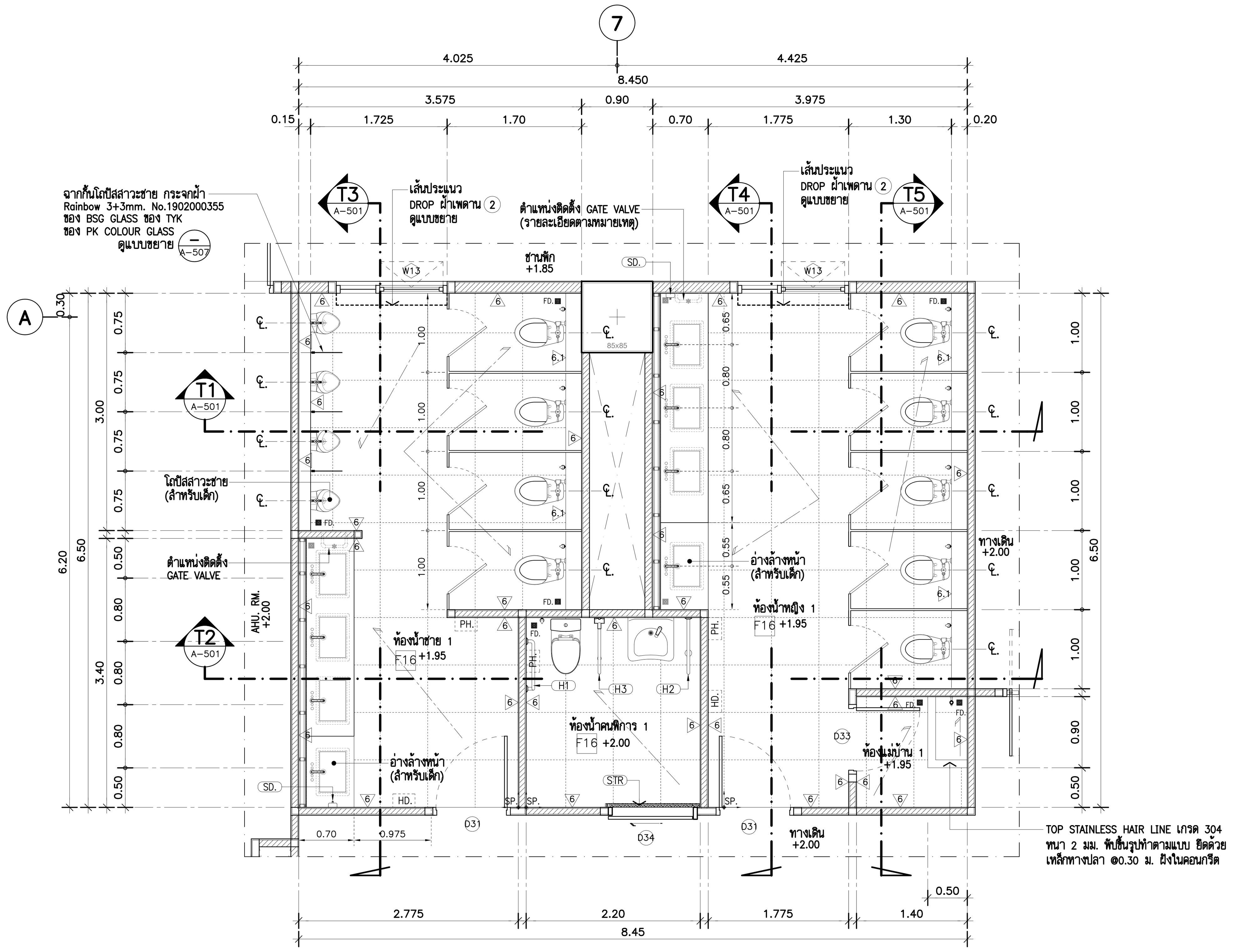

แบบขยายห้องน้ำ–ส้วมชาย,หญิง 1 และ ห้องน้ำคนพิการ 1 แปลนพื้นชั้น 1. 1:50

หมายเหตุ : SLOPE 1 : 200
1. ตำแหน่ง FD. ให้ดูแบบวิศวกรรมระบบสุขาภิบาลเหล็ก
2. ติดตั้ง GATE VALVE ท่อ MAIN น้ำดี ใต้อ่างล้างหน้าที่ระดับ ความสูง 0.50 ม.จากระดับพื้นห้องน้ำ ขนาดและรายละเอียด ให้ดูแบบงานระบบสุขาภิบาล

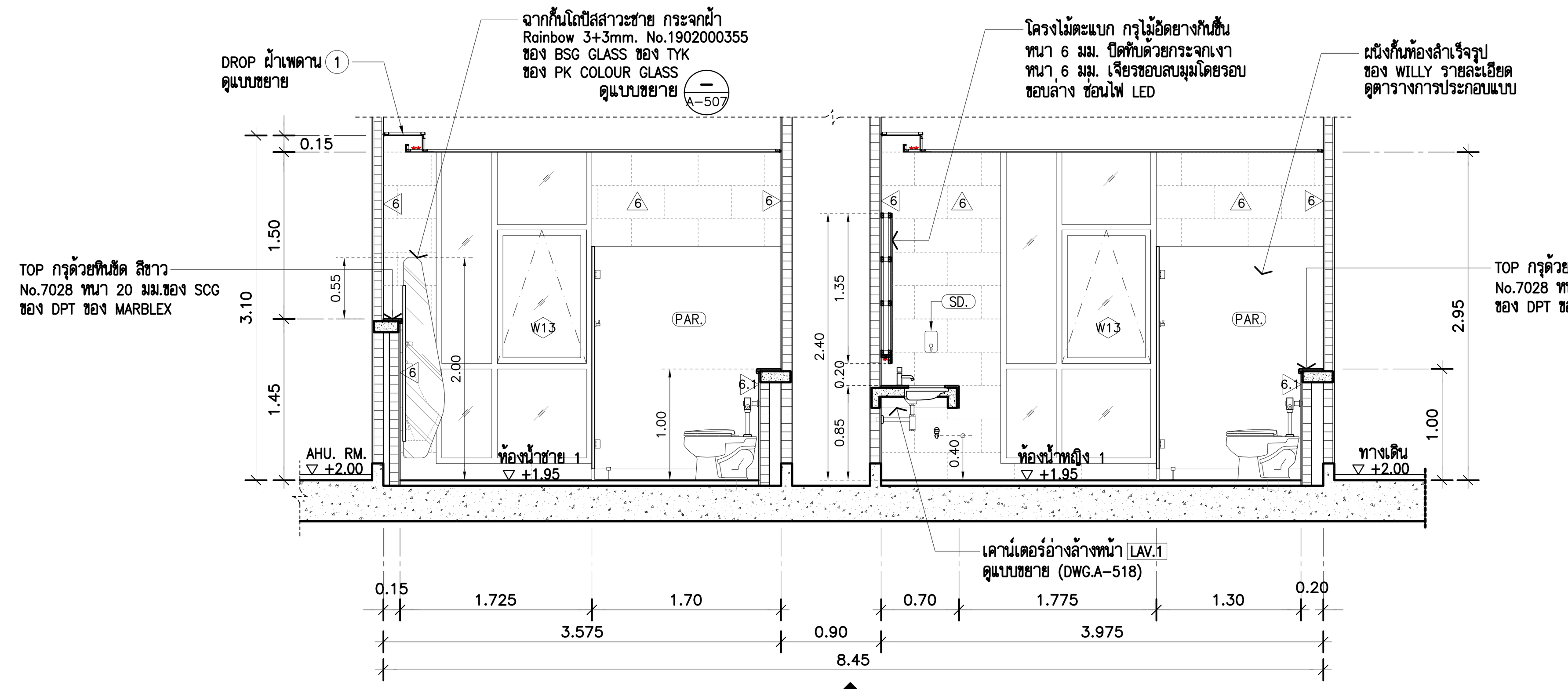

รูปตัด T1 A-501 1:50 (ห้องน้ำชาย/หญิง 1)

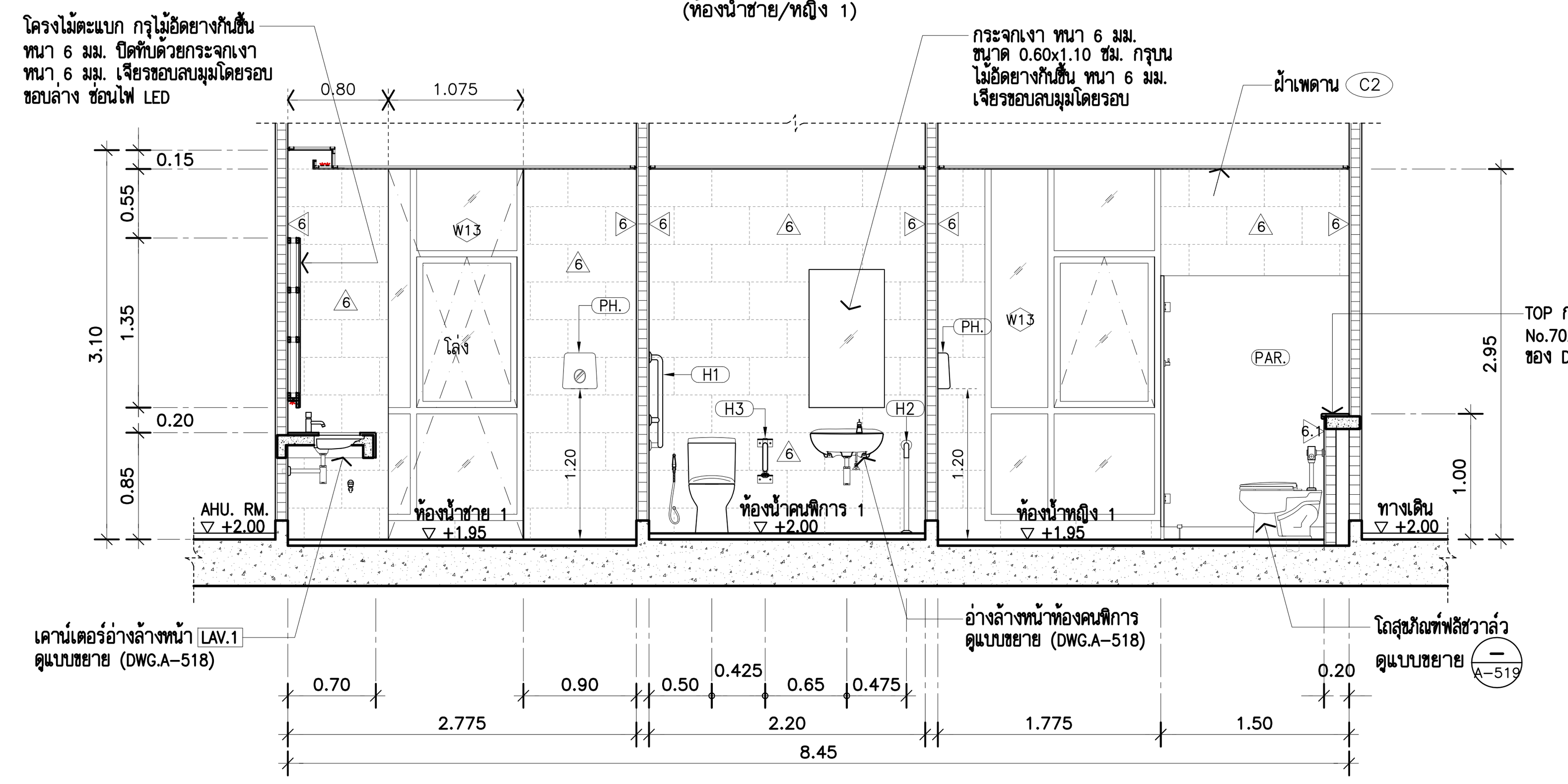

รูปตัด T2 A-501 1:50 (ห้องน้ำชาย/หญิง 1 และ ห้องน้ำคนพิการ)

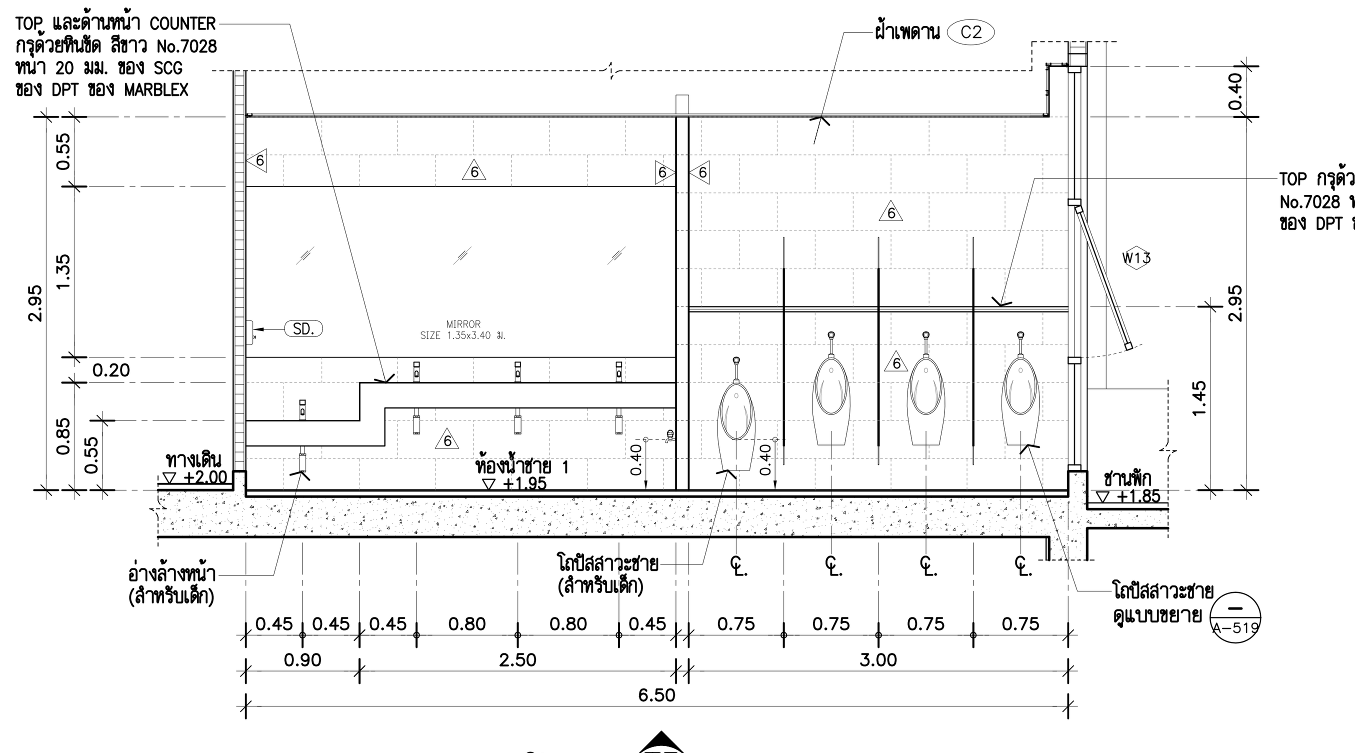

รูปตัด T3 A-501 1:50 (ห้องน้ำชาย 1)

** เปลี่ยน Spec Partition ห้องน้ำสำเร็จรูป **

– Partition ห้องน้ำสำเร็จรูปเปลี่ยนเป็น ของ willy หรือ dolphin หรือ korex หรือเทียบเท่า

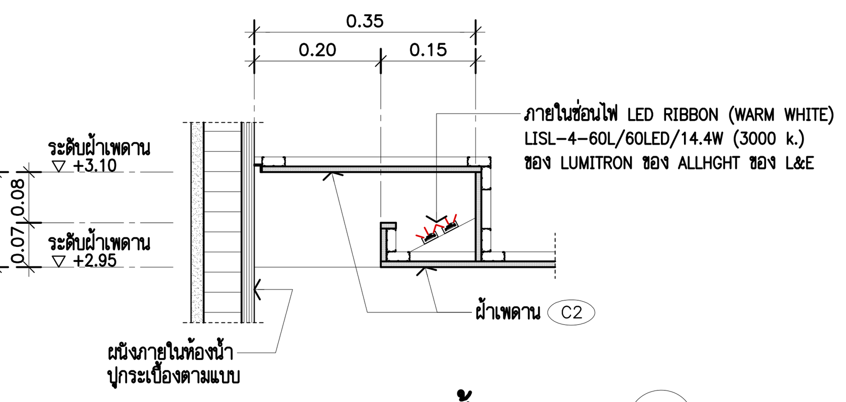

แบบขยาย DROP ฝ้าเพดาน 1

SCALE 1:10 (TYPICAL)

หมายเหตุ : บริเวณ DROP ฝ้าเพดานให้ปูกระเบื้องชนฝ้าเพดาน

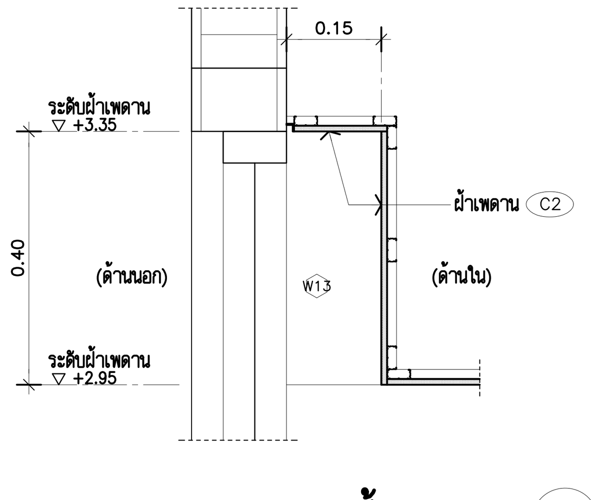

แบบขยาย DROP ฝ้าเพดาน 2

SCALE 1:10 (TYPICAL)

หมายเหตุ : บริเวณ DROP ฝ้าเพดานให้ปูกระเบื้องชนฝ้าเพดาน

หมายเหตุ : รายการประกอบแบบสุขภัณฑ์ ห้องน้ำ–ส้วม ดูแบบหน้า (DWG.A–502)

ตารางรายการประกอบแบบวัสดุ ห้องน้ำ –ส้วม 1/ห้องน้ำคนพิการ 1

ผนังห้องน้ำสำเร็จรูป

PAR. TOILET PARTITIONS (ห้องน้ำชาย/หญิง) : ประตู/ผนังกั้นห้องสำเร็จรูป PARTITION (เนื้อโฟมแข็งเป็นพิเศษเสมือนไม้เทียม) หนา 30 มม. (สีขาว) ติดตั้งพร้อม ขอแขวน หลังประตูห้องน้ำ พร้อมอุปกรณ์ติดตั้งตามมาตรฐานผู้ผลิต

หมายเหตุ ผนังกั้นห้องน้ำ/บานประตู สำเร็จรูปทั้งหมดใช้ ของ WILLY หรือ ของ COOLTIME หรือ ของ KOREX

รายการประกอบแบบงานผนัง

6 ผนังกรุกระเบื้อง ขนาด 0.30x0.60 ม. ลายหินอ่อนสีขาว รุ่น WHITE CARARA POLISHED L2 RAN6 CODE: SKX6601P (วางลาย 1:2 ตามแบบ) ของ THAI SOUNG (ยาแนวสีเทียบเท่าสีกระเบื้อง)

6.1 ผนังกรุกระเบื้อง ขนาด 0.30x0.60 ม. รุ่น BLUE STONE LIGHT GREY HONED FB (สีเทา) RAN42 R10 CODE : SGiV6S4191M (วางลาย 1:2 ตามแบบ) ของ THAI SOUNG (ยาแนวสีเทียบเท่าสีกระเบื้อง)

หมายเหตุ : ผนังกระเบื้องใช้ ของ THAI SOUNG หรือ ของ COTTO หรือ ของ ELEGANT DECOR

รายการประกอบแบบงานพื้น

F16 พื้น ค.ส.ล. ผิวปูกระเบื้อง รุ่น BLUE STONE LIGHT GREY HONED FB RAN42 R10 CODE : SGIV6S4191M ขนาด 0.60x0.60 ม. ของ THAI SOUNG (ยาแนวสีเทียบเท่าสีกระเบื้อง)

หมายเหตุ : พื้นกระเบื้องใช้ ของ THAI SOUNG หรือ ของ COTTO หรือ ของ WDC

รายการประกอบแบบงานฝ้าเพดาน และดวงโคม

C2 โครงคร่าวฝ้าเพดานเหล็กชุบสังกะสี กรุGYPSUM BOARD ชนิดกันชื้น ขอบลาด 4 ด้าน หนา 9 มม. ทำสีขาว (ทา 2 เที่ยว) ของ PAMMASTIC รุ่น VINYL MATT CEILLING NO.VM 100 แผ่น GYPSUM สำเร็จรูป/อุปกรณ์/ติดตั้ง ตามมาตราฐานผู้ผลิต ของ PAMMASTIC หรือ ของ JOTUN หรือ ของ ICI

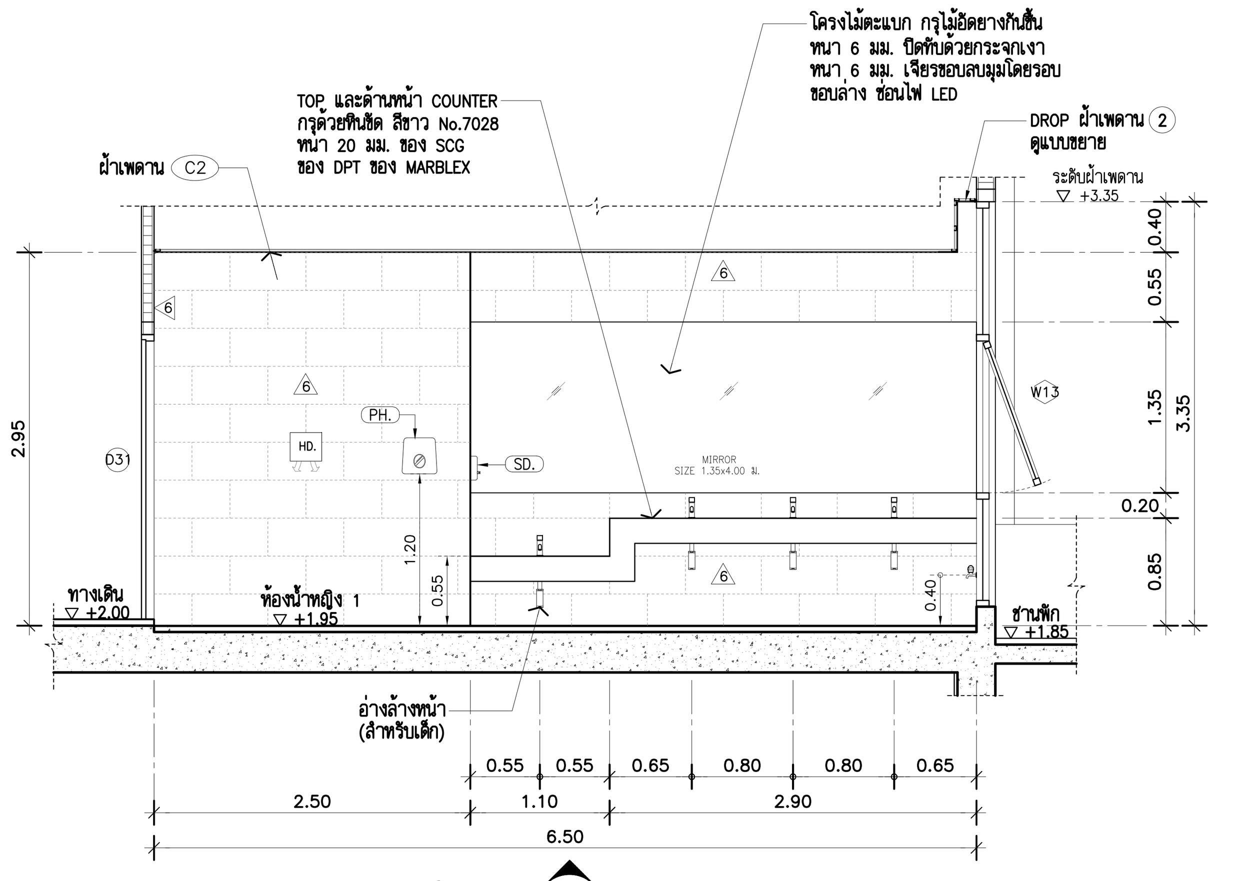

รูปตัด T4 A-501 1:50 (ห้องน้ำหญิง 1)

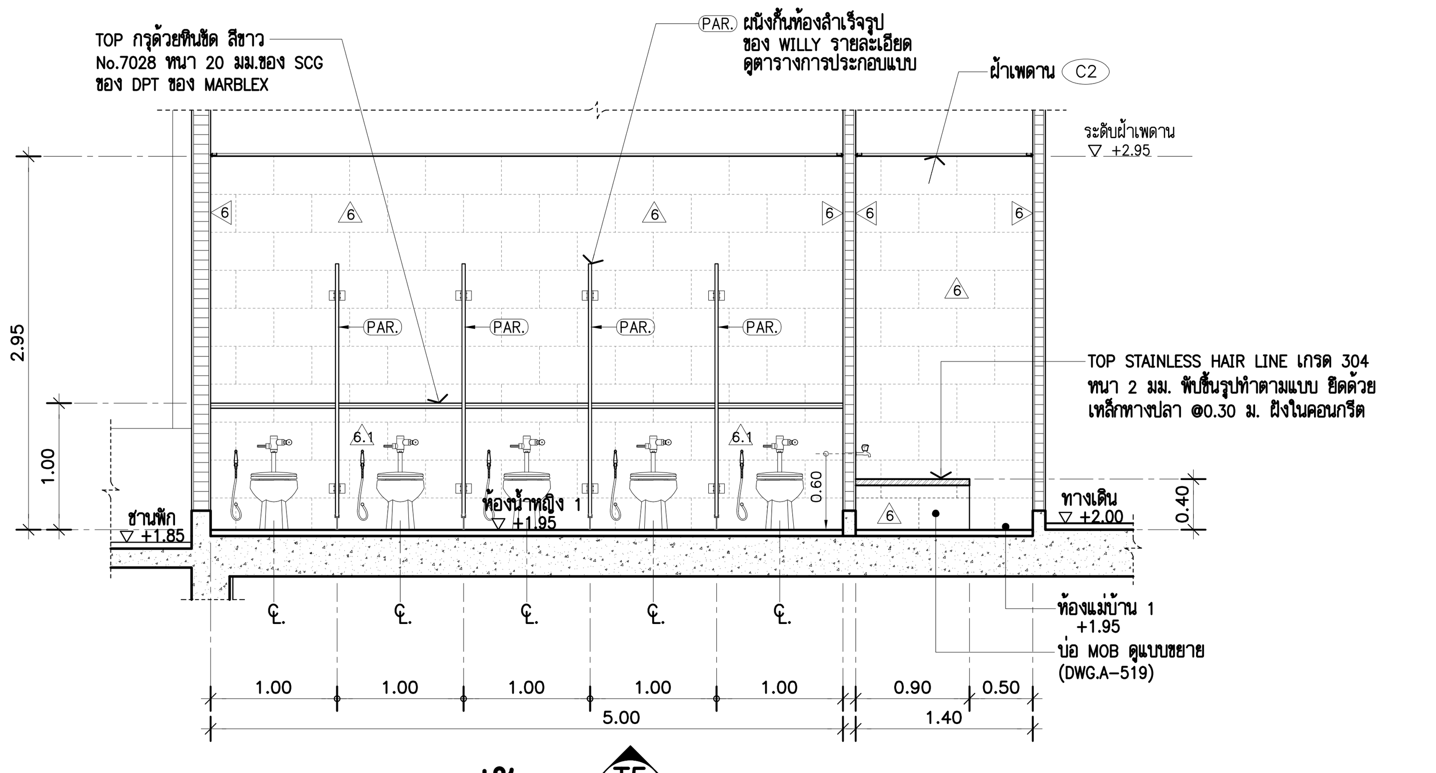

รูปตัด T5 A-501 1:50 (ห้องน้ำหญิง 1)

THESE DRAWINGS ARE THE PROPERTY OF : 760i ARCHITECT & CONSULTANT CO.,LTD. AND SHALL NOT BE USED OR REPRODUCED WITHOUT SPECIFIC PERMISSION.

OWNER
คณะเทคโนโลยีสารสนเทศและการสื่อสาร(ICT) มหาวิทยาลัยมหิดล

ARCHITECTS
อุดมศักดิ์ ตั้งอมรศิริ ว–สถ 605
ปฌาลิน จันทเสนา ส–สถ 3559
ปัญชา กลิ่นบัว ส–สถ 3560
พรรษา แก้วแพง ภ–สถ 15443
ธิรดา ธิติรัชนนท์ ภ–สถ 22867

INTERIOR DESIGNER
ฉัตราภรณ์ เจียสกุล ส–สน 263
วิชชรัตน์ มงคลธารณ์ ส–สน 271

GRAPHIC DESIGNER
ภราดร มิ่งลำแดง
ปิยะนุช กรองสุวรรณ

STRUCTURAL ENGINEERS
พิสิฐ กาญจนรุจิวุฒิ สย.5673
อาคม เตชะธัญญกุล สย.5661
วิสาพร ลิตยางกูร สย.7245
นิจจารี สุวรรณทัพพะ ภย.65185

ELECTRICAL ENGINEERS
ประชานาถ ด่านสกุลเจริญกิจ สฟก. 4390
ลักคิกา รัตนศักดากุล สฟก. 4587
นิวิติ จิณณธรรมพงษ์ ภฟก. 31088
กันตภณ วินิยกุล

MECHANICAL ENGINEERS
ยงยศ รักวรา สก. 3171

SANITARY ENGINEERS
ไพโรจน์ ไชยมงคล สส. 44
คิระณัชจ์ สิทธิโชคธนากร ภส. 2590
ณัฐธนุ เกตุมา

PROJECT NO. AR-18305

PROJECT NAME
ศูนย์รวมเทคโนโลยีดิจิทัล อัจฉริยะเพื่อสร้างเศรษฐกิจ การเรียนรู้ นวัตกรรม บูรณาการ ปัญญาประดิษฐ์ เพื่อการแพทย์ (Intelligent Digital Hub in Medicine) (IDHM) คณะเทคโนโลยีสารสนเทศและการสื่อสาร(ICT) มหาวิทยาลัยมหิดล

760i ARCHITECT & CONSULTANT CO.,LTD.
Address : 355 Soi Sukumvit 50 , Prakanong Klongtoey Bangkok 10260
Tel : (662) 742 - 7303 - 04 Fax : (662) 742 - 7310
E - mail address : info @ 760i. com
www. 760i. com

DRAWING TITLE :
–แบบขยายห้องน้ำ–ส้วมชาย/หญิง 1 และ ห้องน้ำคนพิการ 1 (แปลน , รูปตัด)
–ตารางรายการประกอบแบบวัสดุห้องน้ำ

NO.	DATE	DESCRIPTION

REVISION

DRAWN BY ปิยะพันธ์ ,ชัยวุฒิ ,กริษฐา ,ศราวุฒิ
CHECKED BY ปิยะพันธ์ ตันทัศน์
APPROVE BY ปฌาลิน จันทเสนา
DATE 23–07–2021 SCALE

DRAWING NO. A–501 TOTAL 267

รายการสุขภัณฑ์ประกอบแบบห้องน้ำ ชาย/หญิง 1–12,15 และ ห้องแม่บ้าน

รายการ/สัญลักษณ์	รายละเอียด	รุ่นผลิตภัณฑ์	ผลิตภัณฑ์	PICTURES
อ่างล้างหน้า	: อ่างล้างหน้าฝังใต้เคาน์เตอร์ 1 รูก๊อก	1. No.C05157 (ฟรีเซีย)	COTTO	
		2. No.LW1536	TOTO	
		3. No.049–WT–0	AMERICAN STANDARD	
ก๊อกอ่างล้างหน้า	: ก๊อกเดี่ยวอ่างล้างหน้าแบบปิดอัตโนมัติ พร้อมอุปกรณ์ครบชุด	1. No.CT1066	COTTO	
		2. No.TS100N (ปิด–เปิดอัตโนมัติ)	TOTO	
		3. No.A–2024 (ฟรอสต์)	AMERICAN STANDARD	
สะดืออ่าง	: สะดืออ่างล้างหน้าแบบกดล็อค	1. No.CT665(HM)	COTTO	
		2. No.T6JV6	TOTO	
		3. No.A–8016–B–N	AMERICAN STANDARD	
ท่อน้ำทิ้ง	: ท่อน้ำทิ้งอ่างล้างหน้าทรงกระบอก (ความยาว :32 ซม.)	1. No.CT685	COTTO	
		2. No.S411TT	TOTO	
		3. No.A–8105–N	AMERICAN STANDARD	
สายน้ำดี	: สายน้ำดีอ่างล้างหน้า สีโครเมี่ยม ยาว 16"	1. No.Z409	COTTO	
		2. No.S285TT	TOTO	
		3. No.A–800.16	AMERICAN STANDARD	
โถปัสสาวะชาย	: แบบแขวนผนัง พร้อมอุปกรณ์ (URINAL AND BIDET) (ระยะการติดตั้งตามมาตรฐานของผู้ผลิต)	1. No.C30207	COTTO	
		2. No.UW904	TOTO	
		3. No.6728N–WT–0	AMERICAN STANDARD	
ฟลัชวาวล์ (สำหรับโถปัสสาวะชาย)	: ชนิดกด (ระยะติดตั้ง 45 มม.) (ระยะการติดตั้งตามมาตรฐานของผู้ผลิต)	1. No.CT475SS(HM)	COTTO	
		2. No.TS403S(HM)	TOTO	
		3. No.FFAS9859–001500BTO	AMERICAN STANDARD	
โถสุขภัณฑ์	: โถสุขภัณฑ์ตั้งพื้น (ท่อลงพื้น) (ELZRA TOP INLET)	1. No.C13920	COTTO	
		2. No.CWT705	TOTO	
		3. No.2481/SC–WT–0	AMERICAN STANDARD	
ฟลัชวาวล์ (สำหรับโถสุขภัณฑ์)	: สำหรับโถสุขภัณฑ์ TOILET FLUSH VALVE/TOP INLET TYPE	1. No.CT458NS	COTTO	
		2. No.TS404NSK	TOTO	
		3. No.A–5901–06N	AMERICAN STANDARD	
สายชำระ	: สายชำระ (โครเมี่ยม)	1. No.CT992K#CR(HM)	COTTO	
		2. No.THX20MCRB	TOTO	
		3. No.A–5604–CH	AMERICAN STANDARD	
วาล์วเปิด–ปิดน้ำ	: STOP VALVE	1. No.CT179(HM)	COTTO	
		2. No.HAP004A	TOTO	
		3. No.A–4401	AMERICAN STANDARD	
ตะแกรงดักกลิ่น (FD.)	: FLOOR DRAIN (หน้าแปลน 4 นิ้ว) ติดตั้งกับท่อพีวีซีขนาด 2–3 นิ้ว	1. No.CT697Z2P(HM)	COTTO	
		2. No.TX1BN	TOTO	
		3. No.A–8200–N	AMERICAN STANDARD	
ก๊อกน้ำเดี่ยวติดผนัง	: ติดใต้เคาน์เตอร์อ่างล้างหน้าสำหรับล้างพื้น และ บ่อ MOB ห้องแม่บ้าน	1. No.CT175C11(HM)	COTTO	
		2. No.TX130L	TOTO	
		3. No.A–7100C	AMERICAN STANDARD	
ชุดฝักบัวอาบน้ำ	: ชุดฝักบัวสายอ่อน 1 ฟังก์ชั่นพร้อมราวฝักบัวปรับระดับ (ระยะการติดตั้งตามมาตรฐานของผู้ผลิต)	1. No.ZH011SET	COTTO	
		2. No.TTSH101ECFK/ราวฝักบัวปรับระดับ NO.TTSR701K	TOTO	
		3. No.F40015–CHADY	AMERICAN STANDARD	
วาล์วเปิด–ปิดน้ำ (สำหรับฝักบัว)	: วาล์วเปิด–ปิดน้ำแบบก้านโยก รุ่น ซีรอคโค (แบบก้านโยก)	1. No.CT1134A	COTTO	
		2. No.TTWR106K (แบบก้านโยก)	TOTO	
		3. No.A–1726–10 (แบบก้านโยก)	AMERICAN STANDARD	
ขอแขวนผ้า	: ขอแขวนผ้า รุ่น คิวบ์	1. No.CT0210(HM)	COTTO	
		2. No.TTAR705K	TOTO	
		3. No.K–1050–42–N	AMERICAN STANDARD	
ที่ใส่กระดาษ ทิชชู่ (PH.)	: PAPER HOLDER ชนิดม้วนใหญ่ ติดตั้งสูงจากพื้น ถึงระดับใต้กล่อง 1.20 ม.	1. No.AQUARIUS 70260	KIMBERLY–CLARK	
		2. No.MBS–101 STAINLESS (จัมโบโรล)	MARVEL	
		3. No.OFM0094840 (สีขาว)	BJC HYGIENIST	
เครื่องเป่ามือ (HD.)	: HIGH SPEED (แบบไฟฟ้า 220 โวลต์) ติดตั้งสูงจากพื้น ถึงระดับใต้กล่อง 1.30 ม.	1. No.TYC322M	TOTO	
		2. No.HM–108 (แบบอัตโนมัติ)	MARVEL	
		3. No.B–7125 (แบบอัตโนมัติ)	พงศ์ชัยพัฒนา 1977	
รางน้ำทิ้งกันกลิ่น (STR)	: FLOOR DRAIN หน้าแปลน 5 ซม. x 100 ซม. ติดตั้งกับท่อพีวีซีขนาด 2.5 นิ้ว	1. No.CT699Z1 (100 cm.)	COTTO	
		2. No.TSD–1000	บ.วัตชัน ฟอเซ็ท	
		3. No.VT 3R100PX–A–D 10X100 ซม.	VICTOR	
(SD.) เครื่องจ่ายสบู่เหลว อัตโนมัติ	: เครื่องจ่ายสบู่เหลวแบบอัตโนมัติ ขนาด สูง 280 มม. x กว้าง 130 มม. x ลึก 120 มม. (สีขาว)	1. รุ่น SIGNATURE RANGE	INITIAL	
		2. No.MS–111/S (ขนาดบรรจุ 1,000 มิลลิลิตร)	MARVEL	
		3. No.B–2012	พงศ์ชัยพัฒนา 1977	

รายการสุขภัณฑ์ประกอบแบบ ห้องน้ำคนพิการ (ทุกห้อง)

รายการ/สัญลักษณ์	รายละเอียด	รุ่นผลิตภัณฑ์	ผลิตภัณฑ์	PICTURES
อ่างล้างหน้า	: ชนิดแขวนผนัง รุ่น ฟอร์ออล (ไฮยีน) พร้อมอุปกรณ์ติดตั้งครบชุด	1. No.SC00573 (QUADO 45)	COTTO	
		2. No.LW103JT1W/F (ชนิดแขวนผนัง)	TOTO	
		3. No.WP–1511–WT (ชนิดแขวนผนัง)	AMERICAN STANDARD	
ก๊อกอ่างล้างหน้า	: ก๊อกอ่างล้างหน้าตัวก๊อกหมุนได้ (มือจับยาว) รุ่น ทรีสต์	1. No.CT1058X(HM)	COTTO	
		2. No.TLS02102T (LN SERIES)	TOTO	
		3. No.FFAST6011–1T1500BTO	AMERICAN STANDARD	
สะดืออ่าง	: สะดืออ่างล้างหน้าแบบกด	1. No.CT665(HM)	COTTO	
		2. No.T6JV6	TOTO	
		3. No.A–8016–B–N	AMERICAN STANDARD	
ท่อน้ำทิ้ง	: ท่อน้ำทิ้งอ่างล้างหน้าทรงกระบอก (ความยาว :32 ซม.)	1. No.CT685	COTTO	
		2. No.TS303AX(HM)	TOTO	
		3. No.A–8105–N	AMERICAN STANDARD	
สายน้ำดี	: สายน้ำดีอ่างล้างหน้า สีโครเมี่ยม ยาว 16"	1. No.Z409	COTTO	
		2. No.S285TT	TOTO	
		3. No.A–800.16	AMERICAN STANDARD	
โถสุขภัณฑ์	: FORALL 40 TWO PIECE TOILET (S–TRAP) (ชนิดท่อลงพื้น)	1. No.SC6657	COTTO	
		2. No.CST340 CLOSE COUPLED TOILET	TOTO	
		3. No.2632SNF–WT–0	AMERICAN STANDARD	
สายชำระ	: สายชำระ (โครเมี่ยม)	1. No.CT992K#CR(HM)	COTTO	
		2. No.TX403SECR	TOTO	
		3. No.A–5604–CH	AMERICAN STANDARD	
วาล์วเปิด–ปิดน้ำ	: STOP VALVE (สำหรับสุขภัณฑ์ และสายฉีดชำระ)	1. No.CT179(HM)	COTTO	
		2. No.HAP004A	TOTO	
		3. No.A–5602	AMERICAN STANDARD	
วาล์วเปิด–ปิดน้ำ เข้า 1 ออก 2	: STOP VALVE (สำหรับก๊อกอ่างล้างหน้า)	1. No.CT1053(HM)	COTTO	
		2. No.1005240 รุ่น EB73–50	KARAT FAUCET	
		3. No.A–4401	AMERICAN STANDARD	
ตะแกรงดักกลิ่น	: FLOOR DRAIN (หน้าแปลน 4 นิ้ว) ติดตั้งกับท่อพีวีซีขนาด 2–3 นิ้ว	1. No.CT697Z2P(HM)	COTTO	
		2. No.TX1BN	TOTO	
		3. No.A–8200–N	AMERICAN STANDARD	
รางน้ำทิ้งกันกลิ่น	: FLOOR DRAIN หน้าแปลน 5 ซม. x 120 ซม. ติดตั้งกับท่อพีวีซีขนาด 2.5 นิ้ว	1. No.CT699Z1 (120 cm.)	COTTO	
		2. No.TSD–1200	บ.วัตชัน ฟอเซ็ท	
		3. No.VT 3R120PX–A–D 10X120 ซม.	VICTOR	
ก๊อกน้ำเดี่ยวติดผนัง	: ติดใต้อ่างล้างหน้าสำหรับล้างพื้น	1. No.CT175C11(HM)	COTTO	
		2. No.TX130L	TOTO	
		3. No.A–7100C	AMERICAN STANDARD	
ที่ใส่กระดาษ ทิชชู่ (PH.)	: ROLL TOILET PAPER DISPENSER (ระยะการติดตั้งตามมาตรฐานของผู้ผลิต)	1. No.AQUARIUS 70260	KIMBERLY–CLARK	
		2. No.MBS–101 STAINLESS (จัมโบโรล)	MARVEL	
		3. No.OFM0094840 (สีขาว)	BJC HYGIENIST	
ราวทรงตัวรูปตัว L (H1)	: ชนิดติดผนังด้านขวา/ซ้าย ขนาด 70x60 ซม. ø38 มม. (เมื่อหันหน้าเข้าหาสุขภัณฑ์) ผิว HAIRLINE เกรด 304	1. No.CT791R	COTTO	
		2. No.T113BL11 ขนาด 80x80 ซม. (ø34 มม.)	TOTO	
		3. No.HR–320540–01L/R ขนาด 400x600 มม.	AMERICAN STANDARD	
ราวทรงตัวสำหรับ อ่างล้างหน้า (H2)	: ขนาด 74x80 ซม. ø38 มม. ผิว HAIRLINE เกรด 304	1. No.CT795	COTTO	
		2. No.T11BP22 ขนาด 700 X ø34 มม.	TOTO	
		3. No. HR–320280–01	AMERICAN STANDARD	
ราวจับแบบสวิง สำหรับโถสุขภัณฑ์ (H3)	: ขนาด ø32 มม. ผิว HAIRLINE เกรด 304	1. No.CT754	COTTO	
		2. No.T113HK7R ขนาด 700 X ø34 มม.	TOTO	
		3. No.CNCF–9401.000.04	AMERICAN STANDARD	
(SW.) ปุ่มกดสัญญาณเสียงกรณีฉุกเฉิน	: การติดตั้งตามมาตรฐานผู้ผลิต ของ COMMAX (ให้ผู้รับสำรวจหน้างานจริงก่อนการติดตั้ง)	1. No.ES–410 (EMERGENCY SWITCH)	COMMAX	
		2. No.MY–05 (EMERGENCY SWITCH)	OMSIN	

1.) หมายเหตุ : สุขภัณฑ์ใช้สีขาวทั้งหมด ของ COTTO หรือ ของ TOTO หรือ ของ AMERICAN STANDARD

2.) หมายเหตุ : ให้ผู้รับเหมา ทำการติดตั้ง MAIN STOP VALE ของแต่ละห้อง (บริเวณใต้อ่างล้างหน้า) รายละเอียดตามแบบวิศวกรรมสุขาภิบาล

หมายเหตุ

: ยกเลิกรายการสุขภัณฑ์เฉพาะ ชั้น 7, ชั้น 8 ทั้งหมด

THESE DRAWINGS ARE THE PROPERTY OF : 760i ARCHITECT & CONSULTANT CO.,LTD. AND SHALL NOT BE USED OR REPRODUCED WITHOUT SPECIFIC PERMISSION.

OWNER

คณะเทคโนโลยีสารสนเทศและการสื่อสาร(ICT) มหาวิทยาลัยมหิดล

ARCHITECTS

อุดมศักดิ์ ตั้งอมรศิริ ว–สถ 605
ปณาลิน จันทเสนา ส–สถ 3559
บัญชา กลิ่นบัว ส–สถ 3560
พรรษา แก้วแพง ภ–สถ 15443
ธิรดา ธิติรัชนนท์ ภ–สถ 22867

INTERIOR DESIGNER

ฉัตราภรณ์ เจียสกุล ส–สน 263
วิชชรัตน์ มงคลธารณ์ ส–สน 271

GRAPHIC DESIGNER

ภราดร มิ่งลำแดง
ปิยะนุช กรองสุวรรณ

STRUCTURAL ENGINEERS

พิสิฐ กาญจนรุจิวุฒิ สย.5673
อาคม เตชะธัญญกุล สย.5661
วิสาพร ลิตยางกูร สย.7245
นัจจารี สุวรรณทัพพะ ภย.65185

ELECTRICAL ENGINEERS

ประชานาถ ด่านสกุลเจริญกิจ สฟก. 4390
ลักคิกา รัตนศักดากุล สฟก. 4587
นิวัติ จิณณธรรมพงษ์ ภฟก. 31088
กันตภณ วินิยกุล

MECHANICAL ENGINEERS

ยงยศ รักวรา สก. 3171

SANITARY ENGINEERS

ไพโรจน์ ไชยมงคล สส. 44
ศิระณัชจ์ สิทธิโชคธนากร ภส. 2590
ณัฐธนุ เกตุมา

PROJECT NO. AR-18305

PROJECT NAME

ศูนย์รวมเทคโนโลยีดิจิทัล อัจฉริยะเพื่อสร้างเศรษฐกิจ การเรียนรู้ นวัตกรรม บูรณาการ ปัญญาประดิษฐ์ เพื่อการแพทย์ (Intelligent Digital Hub in Medicine) (IDHM) คณะเทคโนโลยีสารสนเทศและการสื่อสาร(ICT) มหาวิทยาลัยมหิดล

760i ARCHITECT & CONSULTANT CO.,LTD.
Address : 355 Soi Sukumvit 50 , Prakanong Klongtoey Bangkok 10260
Tel : (662) 742 - 7303 - 04 Fax : (662) 742 - 7310
E - mail address : info @ 760i. com
www. 760i. com

DRAWING TITLE :

–รายการสุขภัณฑ์ประกอบแบบห้องน้ำ ชาย/หญิง 1–12
–รายการสุขภัณฑ์ประกอบแบบ (สำหรับห้องน้ำคนพิการ)

NO.	DATE	DESCRIPTION

REVISION

DRAWN BY ปิยะพันธ์ ,ชัยวุฒิ ,กริษฐา ,ศราวุฒิ
CHECKED BY ปิยะพันธ์ ตันทัศน์
APPROVE BY ปณาลิน จันทเสนา
DATE 18–09–2020 SCALE

DRAWING NO. A–502 TOTAL 267

ห้องน้ำ-ส้วมชาย/หญิง 2, ห้องน้ำคนพิการ 2 และ ห้องแม่บ้าน 2

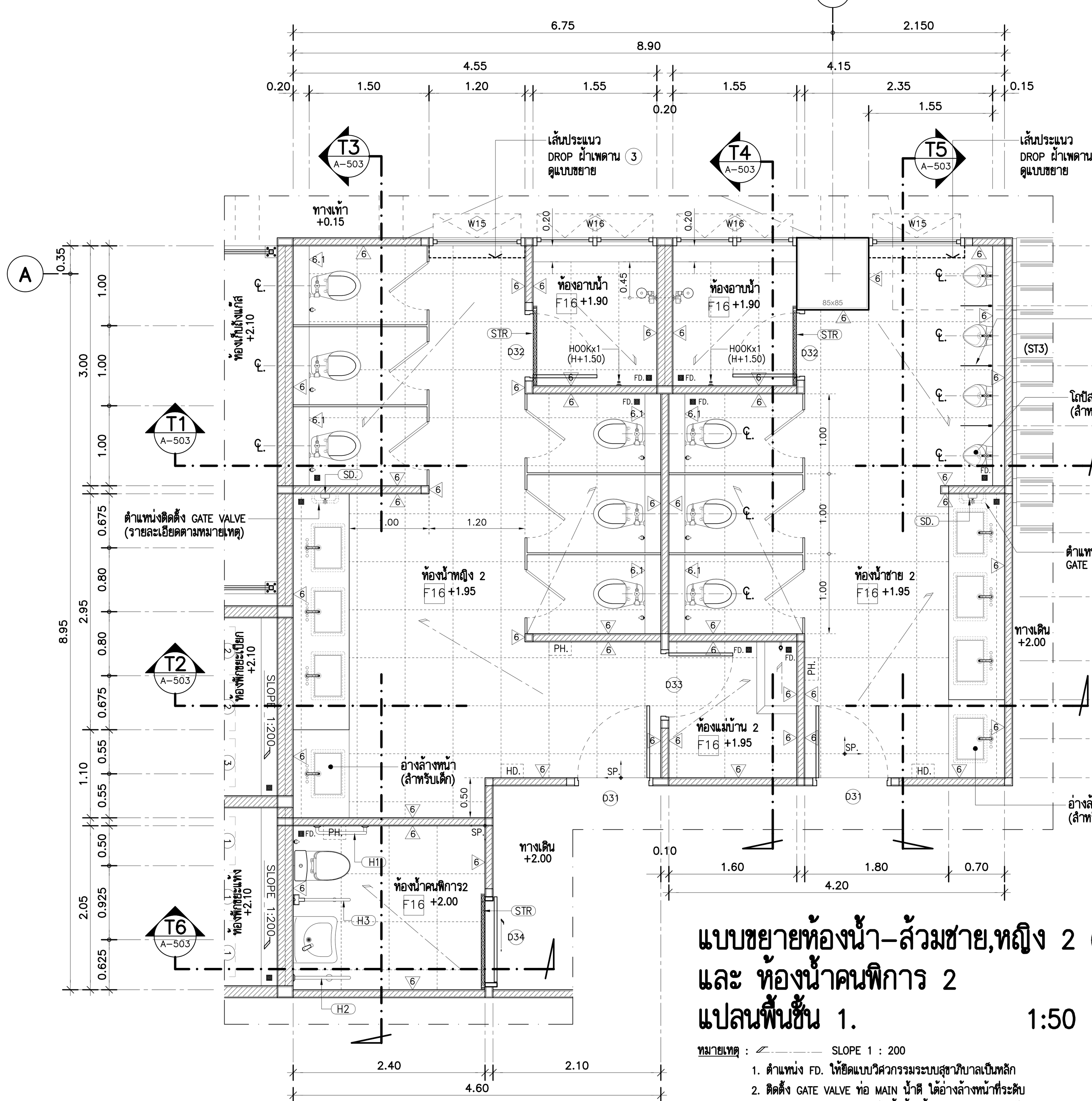

แบบขยายห้องน้ำ-ส้วมชาย,หญิง 2 และ ห้องน้ำคนพิการ 2 แปลนพื้นชั้น 1. (— / A-106) 1:50

หมายเหตุ : SLOPE 1 : 200
1. ตำแหน่ง FD. ให้ยึดแบบวิศวกรรมระบบสุขาภิบาลเป็นหลัก
2. ติดตั้ง GATE VALVE ท่อ MAIN น้ำดี ใต้อ่างล้างหน้าที่ระดับความสูง 0.50 ม.จากระดับพื้นห้องน้ำ ขนาดและรายละเอียดให้ดูแบบงานระบบสุขาภิบาล

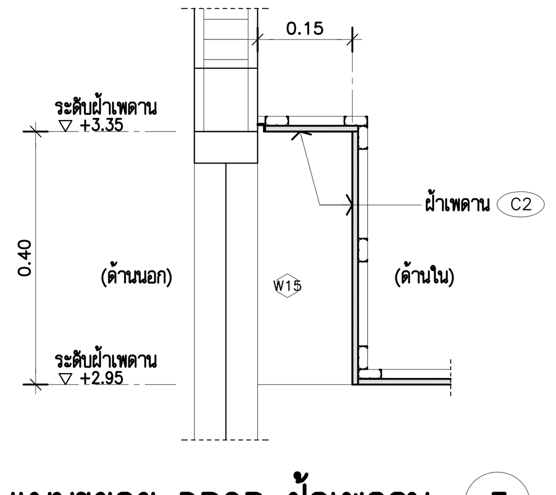

แบบขยาย DROP ฝ้าเพดาน (3)
SCALE 1:10
(TYPICAL)
หมายเหตุ : บริเวณ DROP ฝ้าเพดานให้ปูกระเบื้องชนฝ้าเพดาน

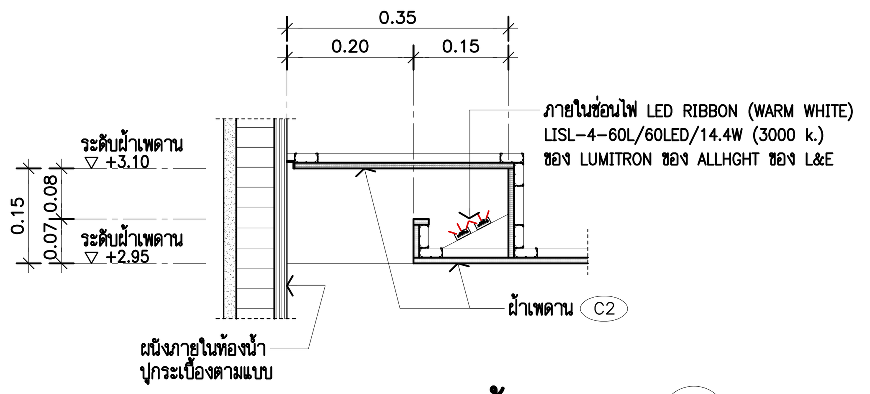

แบบขยาย DROP ฝ้าเพดาน (1)
SCALE 1:10
(TYPICAL)
หมายเหตุ : บริเวณ DROP ฝ้าเพดานให้ปูกระเบื้องชนฝ้าเพดาน

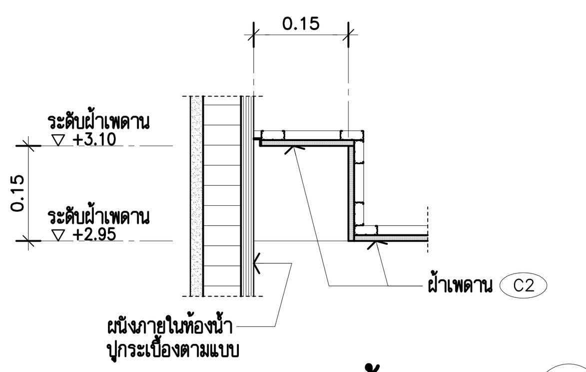

แบบขยาย DROP ฝ้าเพดาน (2)
SCALE 1:10
(TYPICAL)
หมายเหตุ : บริเวณ DROP ฝ้าเพดานให้ปูกระเบื้องชนฝ้าเพดาน

** เปลี่ยน Spec Partition ห้องน้ำสำเร็จรูป **
- Partition ห้องน้ำสำเร็จรูปเปลี่ยนเป็น ของ willy หรือ dolphin หรือ korex หรือเทียบเท่า

หมายเหตุ : รายการประกอบแบบสุขภัณฑ์ ห้องน้ำ-ส้วม ดูแบบหน้า (DWG.A-502)

ตารางรายการประกอบแบบวัสดุ ห้องน้ำ -ส้วม 2/ห้องน้ำคนพิการ 2

ผนังห้องน้ำสำเร็จรูป

(PAR.) TOILET PARTITIONS (ห้องน้ำชาย/หญิง) : ประตู/ผนังกั้นห้องสำเร็จรูป PARTITION (เนื้อโฟมแข็งเป็นพิเศษเสมือนไม้เทียม) หนา 30 มม. (สีขาว) ติดตั้งพร้อม ขอแขวน หลังประตูห้องน้ำ พร้อมอุปกรณ์ติดตั้งตามมาตรฐานผู้ผลิต
หมายเหตุ ผนังกั้นห้องน้ำ/บานประตู สำเร็จรูปทั้งหมดใช้ ของ WILLY หรือ ของ COOLTIME หรือ ของ KOREX

รายการประกอบแบบงานผนัง

(6) ผนังกรุกระเบื้อง ขนาด 0.30x0.60 ม. ลายหินอ่อนสีขาว รุ่น WHITE CARARA POLISHED L2 RAN6 CODE: SKX6601P (วางลาย 1:2 ตามแบบ) ของ THAI SOUNG (ยาแนวสีเทียบเท่าสีกระเบื้อง)
(6.1) ผนังกรุกระเบื้อง ขนาด 0.30x0.60 ม. รุ่น BLUE STONE LIGHT GREY HONED FB (สีเทา) RAN42 R10 CODE : SGiV6S4191M (วางลาย 1:2 ตามแบบ) ของ THAI SOUNG (ยาแนวสีเทียบเท่าสีกระเบื้อง)
หมายเหตุ : ผนังกระเบื้องใช้ ของ THAI SOUNG หรือ ของ COTTO หรือ ของ ELEGANT DECOR

รายการประกอบแบบงานพื้น

(F16) พื้น ค.ส.ล. ผิวปูกระเบื้อง รุ่น BLUE STONE LIGHT GREY HONED FB RAN42 R10 CODE : SGIV6S4191M ขนาด 0.60x0.60 ม. ของ THAI SOUNG (ยาแนวสีเทียบเท่าสีกระเบื้อง)
หมายเหตุ : พื้นกระเบื้องใช้ ของ THAI SOUNG หรือ ของ COTTO หรือ ของ WDC

รายการประกอบแบบงานฝ้าเพดาน และดวงโคม

(C2) โครงคร่าวฝ้าเพดานเหล็กชุบสังกะสี กรุGYPSUM BOARD ชนิดกันชื้น ขอบลาด 4 ด้าน หนา 9 มม. ทำสีขาว (ทา 2 เที่ยว) ของ PAMMASTIC รุ่น VINYL MATT CEILLING NO.VM 100 แผ่น GYPSUM สำเร็จรูป/อุปกรณ์/ติดตั้ง ตามมาตราฐานผู้ผลิต ของ PAMMASTIC หรือ ของ JOTUN หรือ ของ ICI

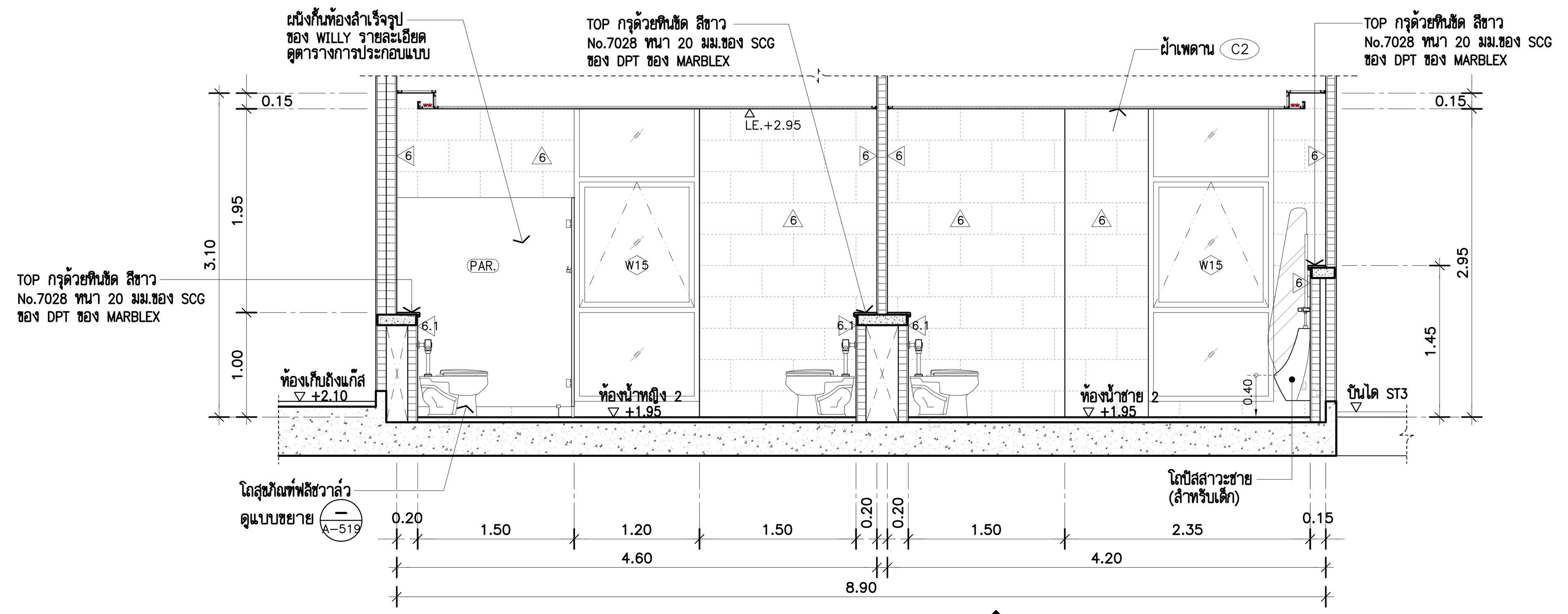

รูปตัด (T1 / A-503) 1:50
(ห้องน้ำชาย/หญิง 2)

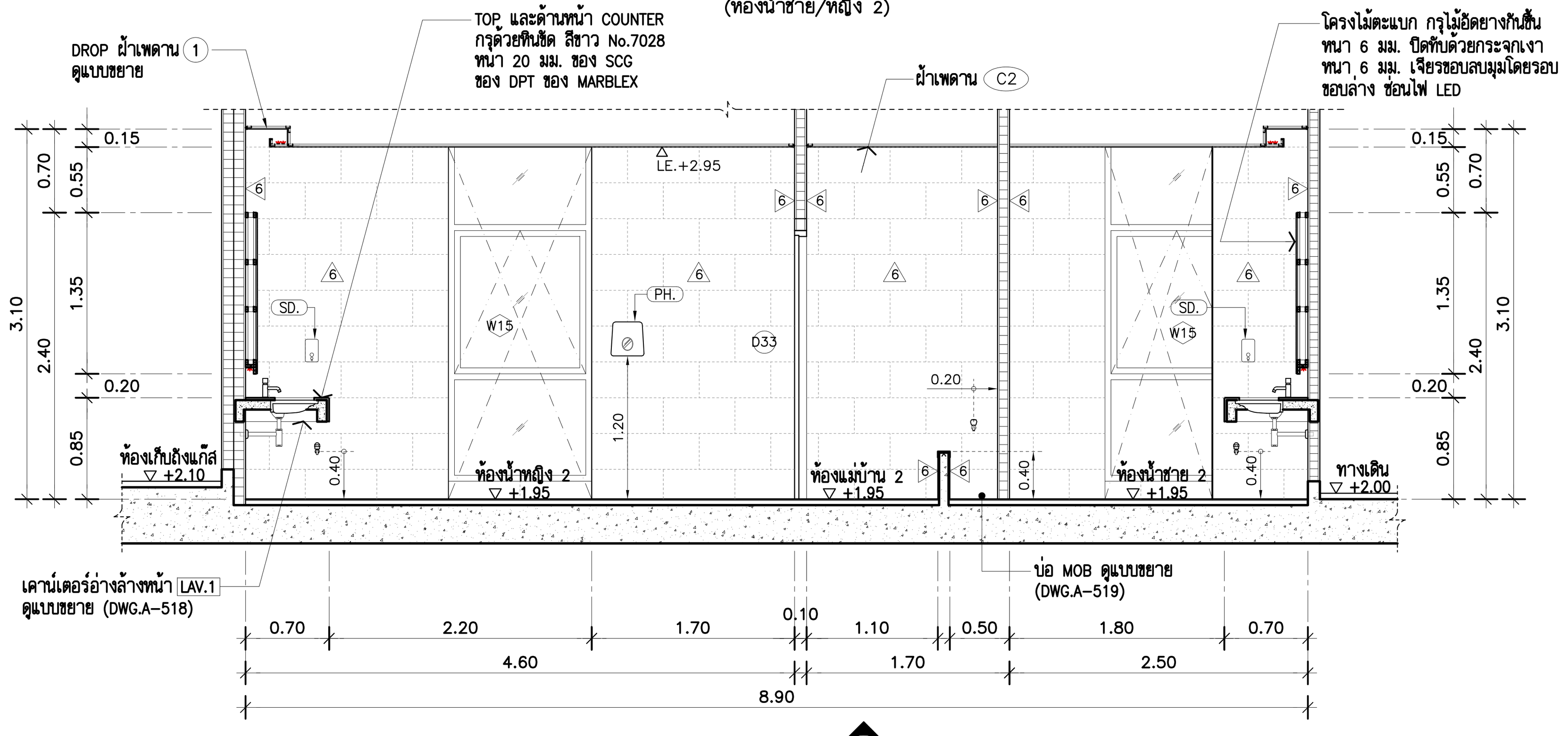

รูปตัด (T2 / A-503) 1:50
(ห้องน้ำชาย/หญิง 2 และ ห้องแม่บ้าน 2)

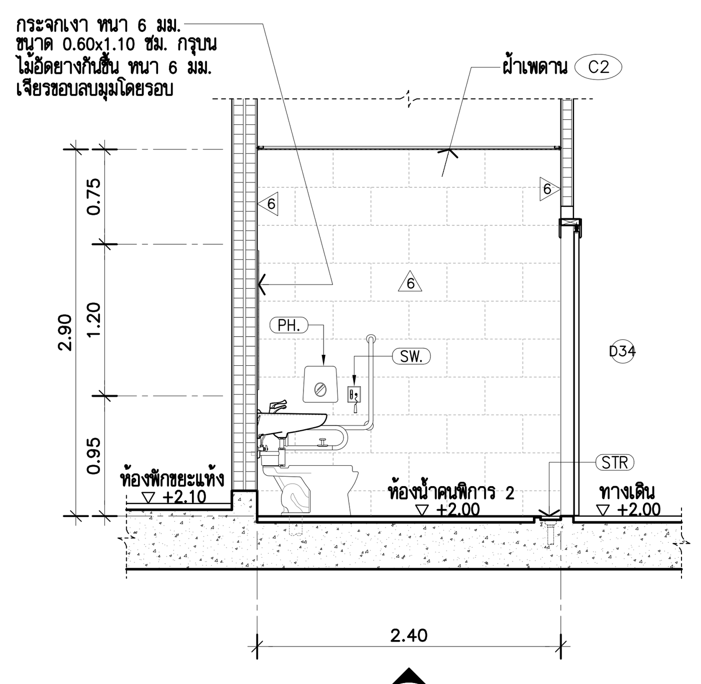

รูปตัด (T6 / A-503) 1:50
ห้องน้ำคนพิการ 2

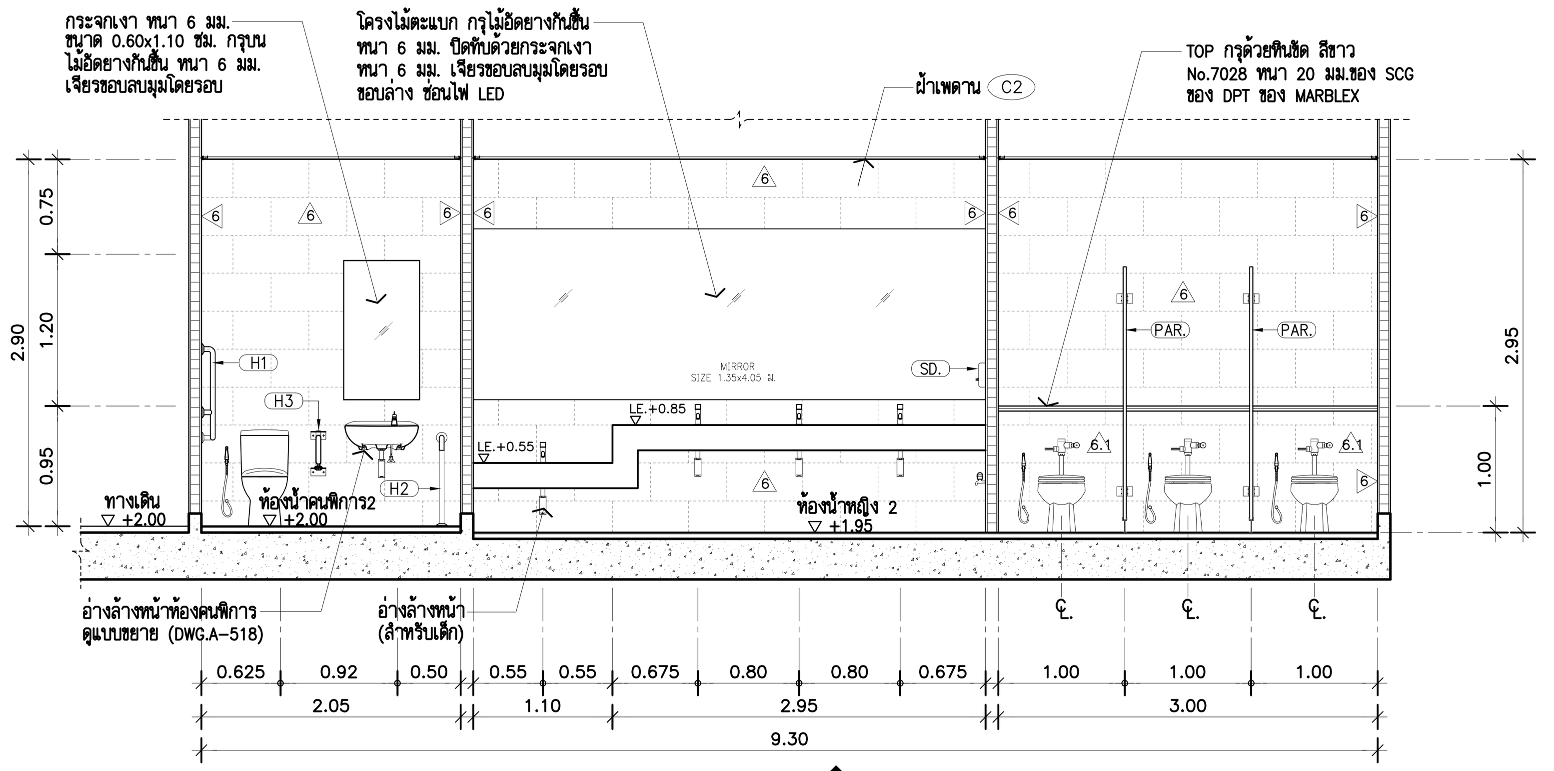

รูปตัด (T3 / A-503) 1:50
(ห้องน้ำหญิง 2 และ ห้องน้ำคนพิการ2)

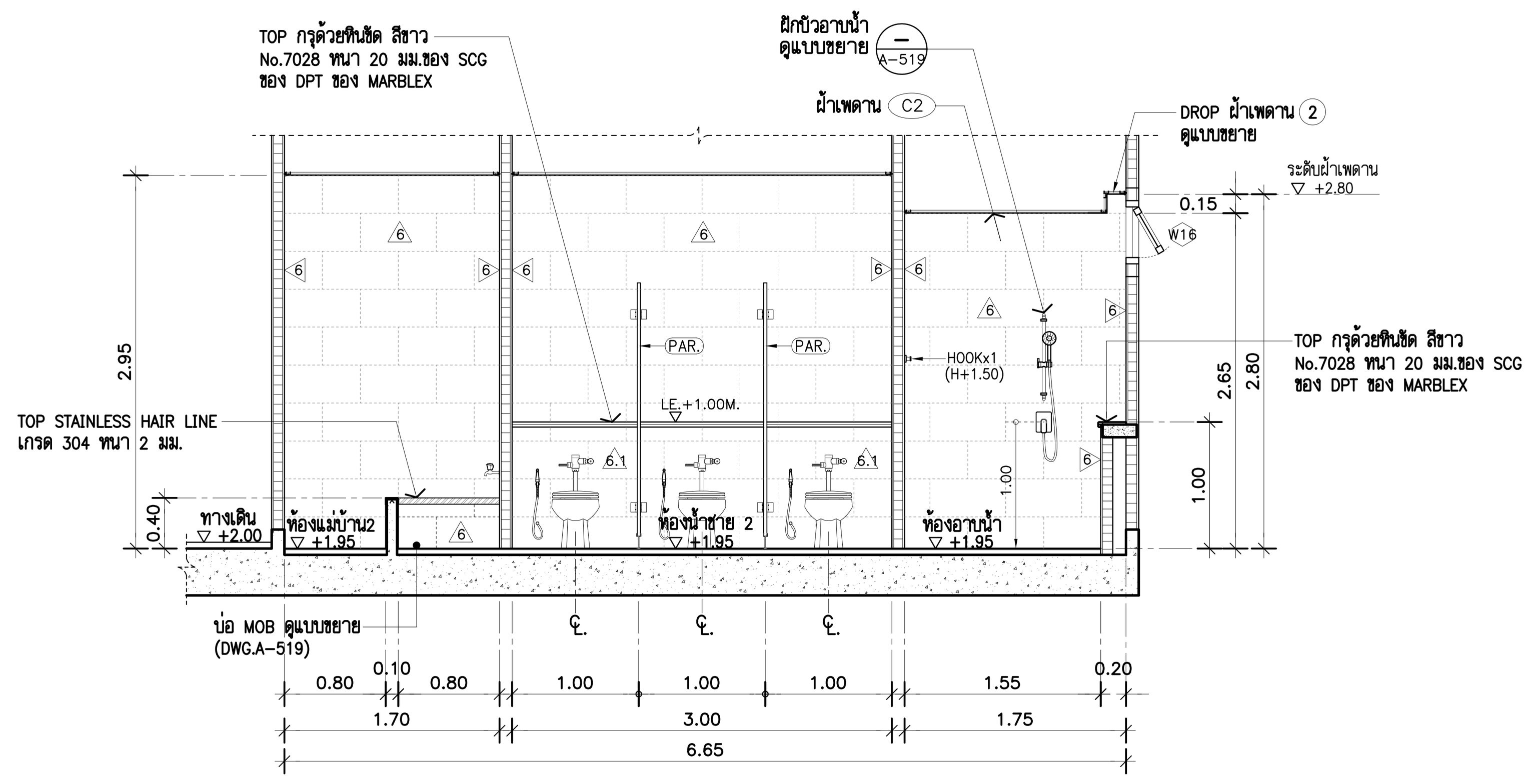

รูปตัด (T4 / A-503) 1:50
(ห้องน้ำชาย 2 และ ห้องแม่บ้าน 2)

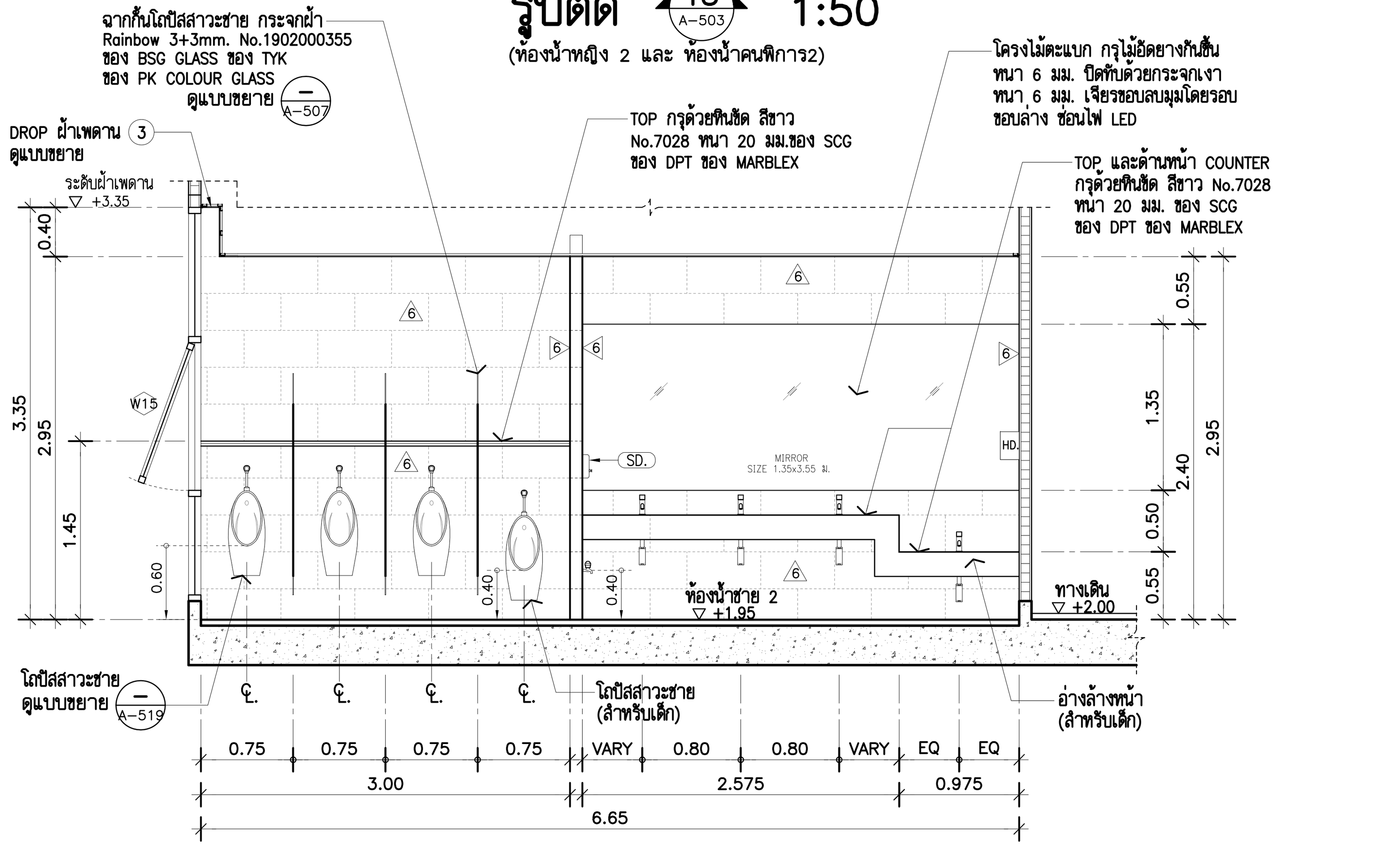

รูปตัด (T5 / A-503) 1:50
(ห้องน้ำชาย 2)

THESE DRAWINGS ARE THE PROPERTY OF : 760i ARCHITECT & CONSULTANT CO.,LTD. AND SHALL NOT BE USED OR REPRODUCED WITHOUT SPECIFIC PERMISSION.

OWNER
คณะเทคโนโลยีสารสนเทศและการสื่อสาร(ICT) มหาวิทยาลัยมหิดล

ARCHITECTS
อุดมศักดิ์ ตั้งอมรศิริ ว-สถ 605
ปณาสิน จันทเสนา ส-สถ 3559
บัญชา กลิ่นบัว ส-สถ 3560
พรรษา แก้วแพง ภ-สถ 15443
ธิรดา ธิติรัชนนท์ ภ-สถ 22867

INTERIOR DESIGNER
ฉัตราภรณ์ เจียสกุล ส-สน 263
วิชชรัตน์ มงคลธารณ์ ส-สน 271

GRAPHIC DESIGNER
ภราดร มิ่งลำแดง
ปิยะนุช กรองสุวรรณ

STRUCTURAL ENGINEERS
พิสิฐ กาญจนรุจิวุฒิ สย.5673
อาคม เตชะธัญญกุล สย.5661
วิสาพร ลิตยางกูร สย.7245
นัจจารี สุวรรณทัพพะ ภย.65185

ELECTRICAL ENGINEERS
ประชานาถ ด่านสกุลเจริญกิจ สฟก. 4390
ลักคิกา รัตนศักดากุล สฟก. 4587
นิวัติ จิณณธรรมพงษ์ ภฟก. 31088
กันตภณ วินิยกูล

MECHANICAL ENGINEERS
ยงยศ รักวรา สก. 3171

SANITARY ENGINEERS
ไพโรจน์ ไชยมงคล สส. 44
ศิระณัชจ์ สิทธิโชคธนากร ภส. 2590
ณัฐธนุ เกตุมา

PROJECT NO. AR-18305

PROJECT NAME
ศูนย์รวมเทคโนโลยีดิจิทัล อัจฉริยะเพื่อสร้างเศรษฐกิจ การเรียนรู้ นวัตกรรม บูรณาการ ปัญญาประดิษฐ์ เพื่อการแพทย์ (Intelligent Digital Hub in Medicine) (IDHM) คณะเทคโนโลยีสารสนเทศและการสื่อสาร(ICT) มหาวิทยาลัยมหิดล

760i ARCHITECT & CONSULTANT CO.,LTD.
Address : 355 Soi Sukumvit 50 , Prakanong Klongtoey Bangkok 10260
Tel : (662) 742 - 7303 - 04 Fax : (662) 742 - 7310
E - mail address : info @ 760i. com
www. 760i. com

DRAWING TITLE :
-แบบขยายห้องน้ำ-ส้วมชาย/หญิง 2 และ ห้องน้ำคนพิการ 2 (แปลน , รูปตัด)
-ตารางรายการประกอบแบบวัสดุห้องน้ำ

NO.	DATE	DESCRIPTION

REVISION

DRAWN BY ปิยะพันธ์ ,ชัยวุฒิ ,กริษฐา ,ศราวุฒิ
CHECKED BY ปิยะพันธ์ ตันทัศน์
APPROVE BY ปณาสิน จันทเสนา
DATE 23-07-2021 SCALE

DRAWING NO. A-503 TOTAL 267

ห้องน้ำ-ส้วมชาย/หญิง 3, ห้องน้ำคนพิการ 3 และ ห้องแม่บ้าน 3

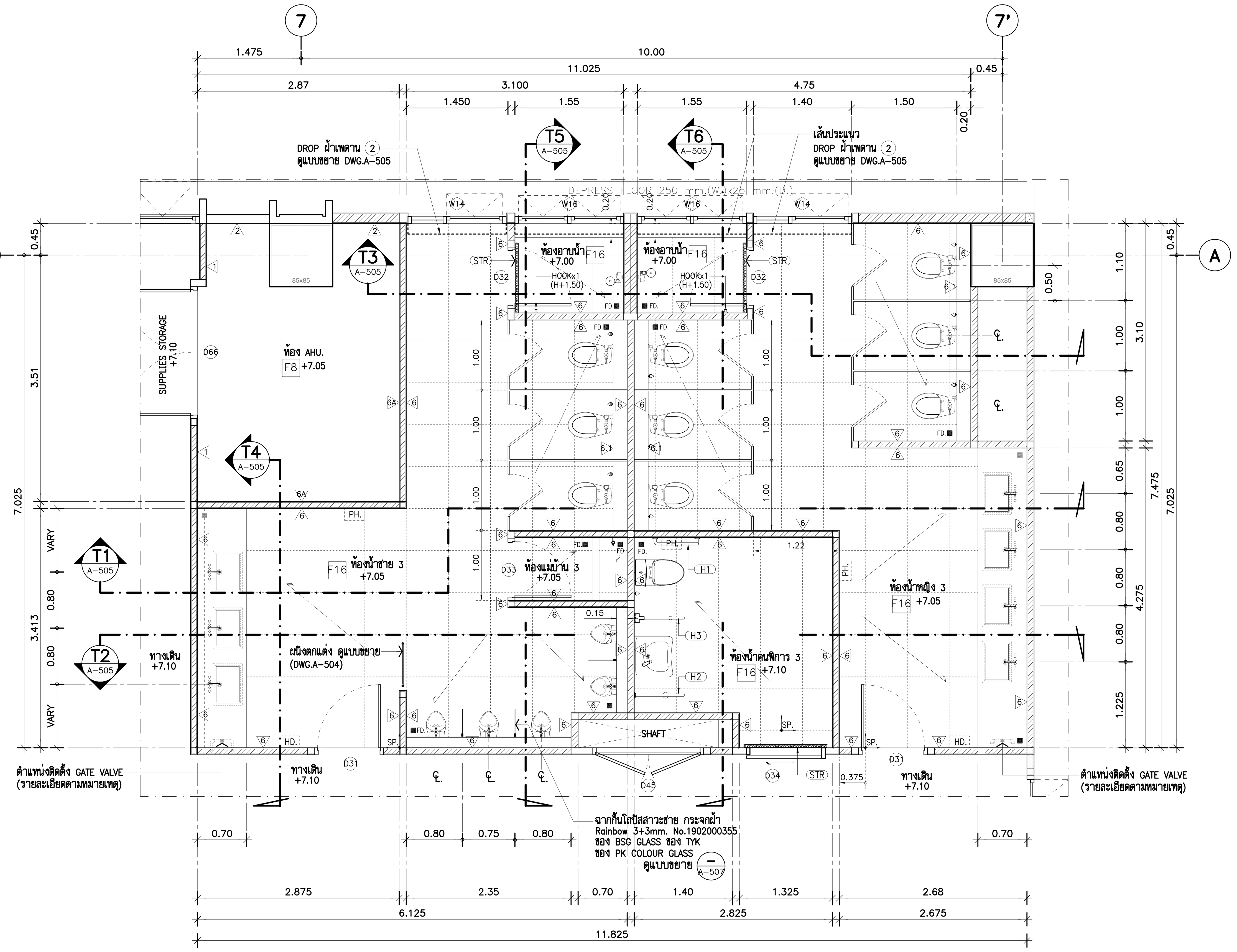

แบบขยายห้องน้ำ-ส้วมชาย,หญิง 3 (A-107)
และ ห้องน้ำคนพิการ 3
แปลนพื้นชั้น 2. 1:50

หมายเหตุ : SLOPE 1 : 200

1. ตำแหน่ง FD. ให้ยึดแบบวิศวกรรมระบบสุขาภิบาลเป็นหลัก
2. ติดตั้ง GATE VALVE ท่อ MAIN น้ำดี ใต้อ่างล้างหน้าที่ระดับ ความสูง 0.50 ม.จากระดับพื้นห้องน้ำ ขนาดและรายละเอียด ให้ดูแบบงานระบบสุขาภิบาล

** เปลี่ยน Spec Partition ห้องน้ำสำเร็จรูป **

- Partition ห้องน้ำสำเร็จรูปเปลี่ยนเป็น ของ willy หรือ dolphin หรือ korex หรือเทียบเท่า

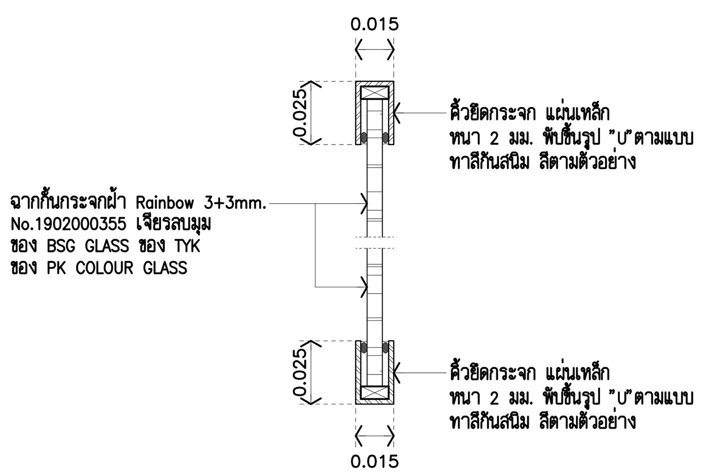

รูปตัด X 1:2.5

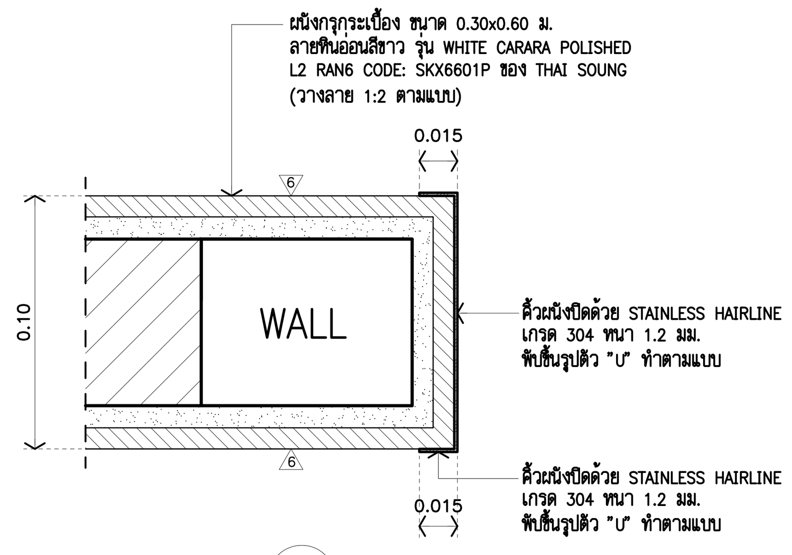

แบบขยาย 1 1:2.5

หมายเหตุ : รายการประกอบแบบสุขภัณฑ์ ห้องน้ำ-ส้วม
ดูแบบหน้า (DWG.A-502)

ตารางรายการประกอบแบบวัสดุ ห้องน้ำ -ส้วม 3/ห้องน้ำคนพิการ 3

ผนังห้องน้ำสำเร็จรูป

(PAR.) TOILET PARTITIONS (ห้องน้ำชาย/หญิง) : ประตู/ผนังกั้นห้องสำเร็จรูป PARTITION
(เนื้อโฟมแข็งเป็นพิเศษเสมือนไม้เทียม) หนา 30 มม. (สีขาว)
ติดตั้งพร้อม ขอแขวน หลังประตูห้องน้ำ พร้อมอุปกรณ์ติดตั้งตามมาตรฐานผู้ผลิต
หมายเหตุ ผนังกั้นห้องน้ำ/บานประตู สำเร็จรูปทั้งหมดใช้ ของ WILLY หรือ ของ COOLTIME หรือ ของ KOREX

รายการประกอบแบบงานผนัง

(6) ผนังกรุกระเบื้อง ขนาด 0.30x0.60 ม. ลายหินอ่อนสีขาว รุ่น WHITE CARARA POLISHED
L2 RAN6 CODE: SKX6601P (วางลาย 1:2 ตามแบบ) ของ THAI SOUNG (ยาแนวสีเทียบเท่าสีกระเบื้อง)
(6.1) ผนังกรุกระเบื้อง ขนาด 0.30x0.60 ม. รุ่น BLUE STONE LIGHT GREY HONED FB (สีเทา)
RAN42 R10 CODE : SGiV6S4191M (วางลาย 1:2 ตามแบบ) ของ THAI SOUNG (ยาแนวสีเทียบเท่าสีกระเบื้อง)
หมายเหตุ : ผนังกระเบื้องใช้ ของ THAI SOUNG หรือ ของ COTTO หรือ ของ ELEGANT DECOR

รายการประกอบแบบงานพื้น

(F16) พื้น ค.ส.ล. ผิวปูกระเบื้อง รุ่น BLUE STONE LIGHT GREY HONED FB RAN42 R10
CODE : SGIV6S4191M ขนาด 0.60x0.60 ม. ของ THAI SOUNG (ยาแนวสีเทียบเท่าสีกระเบื้อง)
หมายเหตุ : พื้นกระเบื้องใช้ ของ THAI SOUNG หรือ ของ COTTO หรือ ของ WDC

รายการประกอบแบบงานฝ้าเพดาน และดวงโคม

(C2) โครงคร่าวฝ้าเพดานเหล็กชุบสังกะสี กรุGYPSUM BOARD ชนิดกันชื้น ขอบลาด 4 ด้าน หนา 9 มม.
ทำสีขาว (ทา 2 เที่ยว) ของ PAMMASTIC รุ่น VINYL MATT CEILLING NO.VM 100
แผ่น GYPSUM สำเร็จรูป/อุปกรณ์/ติดตั้ง ตามมาตราฐานผู้ผลิต
ของ PAMMASTIC หรือ ของ JOTUN หรือ ของ ICI

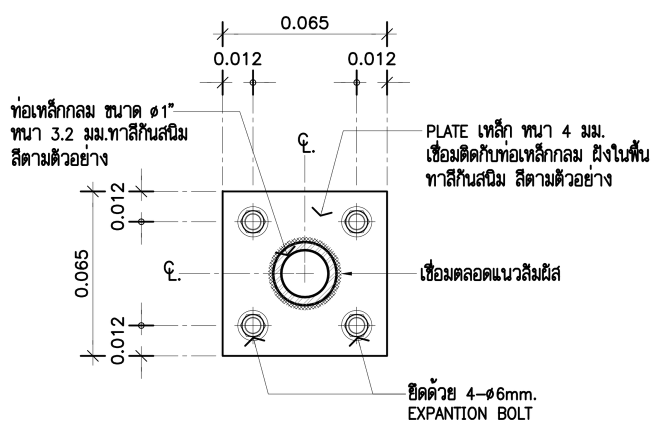

แปลน

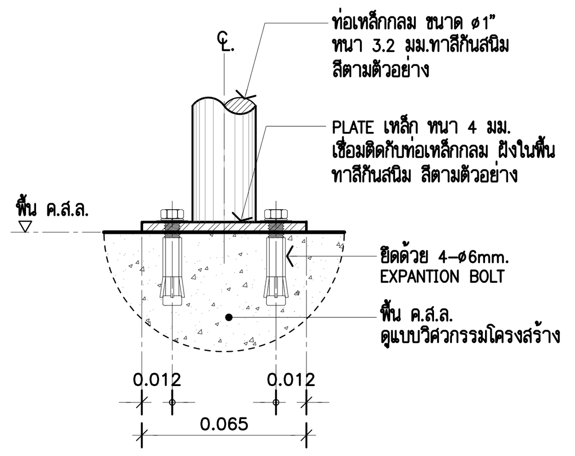

รูปตัด

แบบขยาย 2 1:2.5

*** รายการประกอบแบบงานทาสีเหล็กทั่วไป

1. ทาสีรองพื้นด้วย สีรองพื้นกันสนิมสำหรับงานเหล็ก รุ่น ANT1-CORROSIVE 1 เที่ยว ของ PAMMASTIC
2. ทาสีทับหน้าด้วยสี SUPERGLOSS ENAMEL (GLOSS) รุ่น 0529 BLACK LICORICE (สีดำ) 2 เที่ยว ของ PAMMASTIC

แบบขยายผนังตกแต่ง

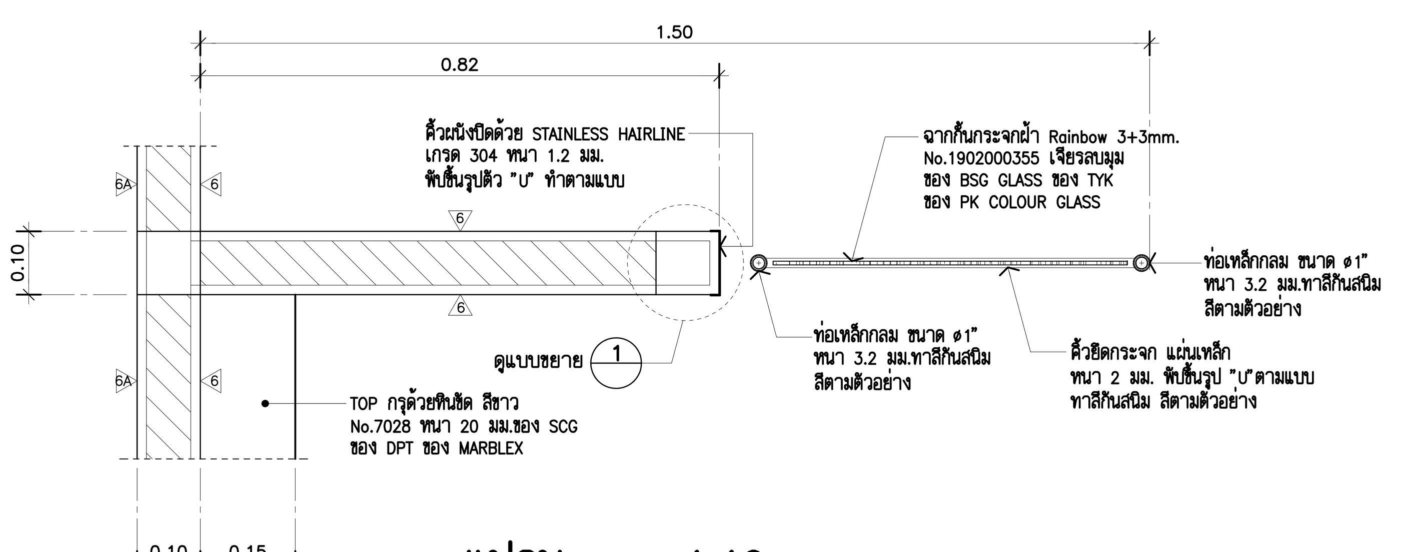

แปลน 1:10
สำหรับห้องน้ำชาย 3

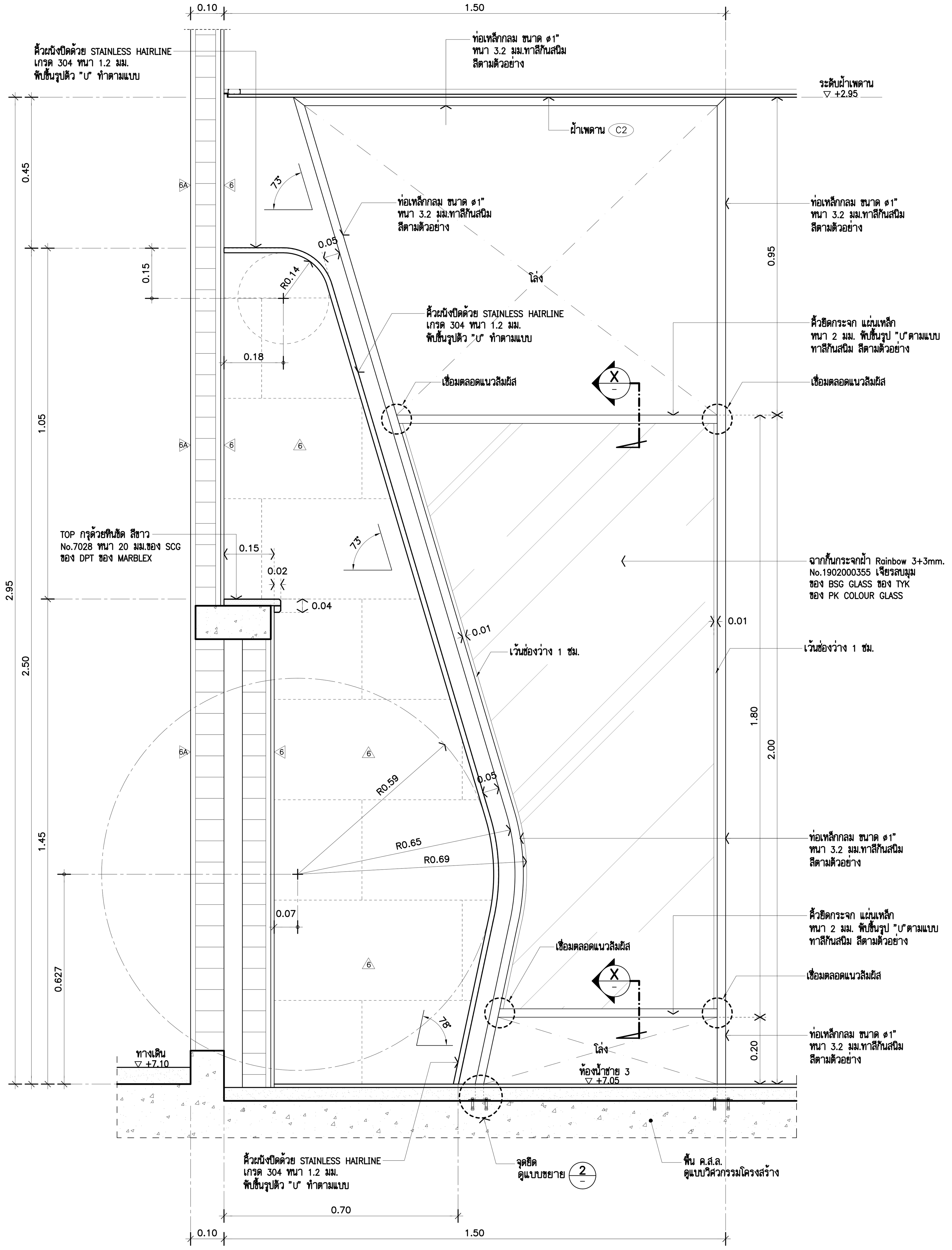

รูปด้านข้าง 1:10
สำหรับห้องน้ำชาย 3

THESE DRAWINGS ARE THE PROPERTY OF : 760i ARCHITECT & CONSULTANT CO.,LTD. AND SHALL NOT BE USED OR REPRODUCED WITHOUT SPECIFIC PERMISSION.

OWNER	คณะเทคโนโลยีสารสนเทศและการสื่อสาร(ICT) มหาวิทยาลัยมหิดล
ARCHITECTS	อุดมศักดิ์ ตั้งอมรศิริ ว-สถ 605 ปณาลิน จันทเสนา ส-สถ 3559 บัญชา กลิ่นบัว ส-สถ 3560 พรรษา แก้วแพง ภ-สถ 15443 ธิรดา ธิติรัชนนท์ ภ-สถ 22867
INTERIOR DESIGNER	ฉัตราภรณ์ เจียสกุล ส-สน 263 วิชชรัตน์ มงคลธารณ์ ส-สน 271
GRAPHIC DESIGNER	ภราดร มิ่งลำแดง ปิยะนุช กรองสุวรรณ
STRUCTURAL ENGINEERS	พิสิฐ กาญจนรุจิวุฒิ สย.5673 อาคม เตชะธัญญกุล สย.5661 วิสาพร ลิตยางกูร สย.7245 นัจจารี สุวรรณทัพพะ ภย.65185
ELECTRICAL ENGINEERS	ประชานาถ ด่านสกุลเจริญกิจ สฟก. 4390 ลักคิกา รัตนศักดากุล สฟก. 4587 นิวัติ จิณณธรรมพงษ์ ภฟก. 31088 กันตภณ วินิยกุล
MECHANICAL ENGINEERS	ยงยศ รักวรา สก. 3171
SANITARY ENGINEERS	ไพโรจน์ ไชยมงคล สส. 44 ศิระณัชจ์ สิทธิโชคธนากร ภส. 2590 ณัฐธนุ เกตุมา
PROJECT NO.	AR-18305
PROJECT NAME	ศูนย์รวมเทคโนโลยีดิจิทัล อัจฉริยะเพื่อสร้างเศรษฐกิจ การเรียนรู้ นวัตกรรม บูรณาการ ปัญญาประดิษฐ์ เพื่อการแพทย์ (Intelligent Digital Hub in Medicine) (IDHM) คณะเทคโนโลยีสารสนเทศและการสื่อสาร(ICT) มหาวิทยาลัยมหิดล

760i ARCHITECT & CONSULTANT CO.,LTD.
Address : 355 Soi Sukumvit 50 , Prakanong Klongtoey Bangkok 10260
Tel : (662) 742 - 7303 - 04 Fax : (662) 742 - 7310
E - mail address : info @ 760i. com
www. 760i. com

DRAWING TITLE :
-แบบขยายห้องน้ำ-ส้วมชาย/หญิง 3 และ ห้องน้ำคนพิการ 3 (แปลน , รูปตัด)
-ตารางรายการประกอบแบบวัสดุห้องน้ำ

NO.	DATE	DESCRIPTION

REVISION

DRAWN BY	ปิยะพันธ์ ,ชัยวุฒิ ,กริษฐา ,ศราวุฒิ
CHECKED BY	ปิยะพันธ์ ตันทัศน์
APPROVE BY	ปณาลิน จันทเสนา
DATE 23-07-2021	SCALE
DRAWING NO. A-504	TOTAL 267

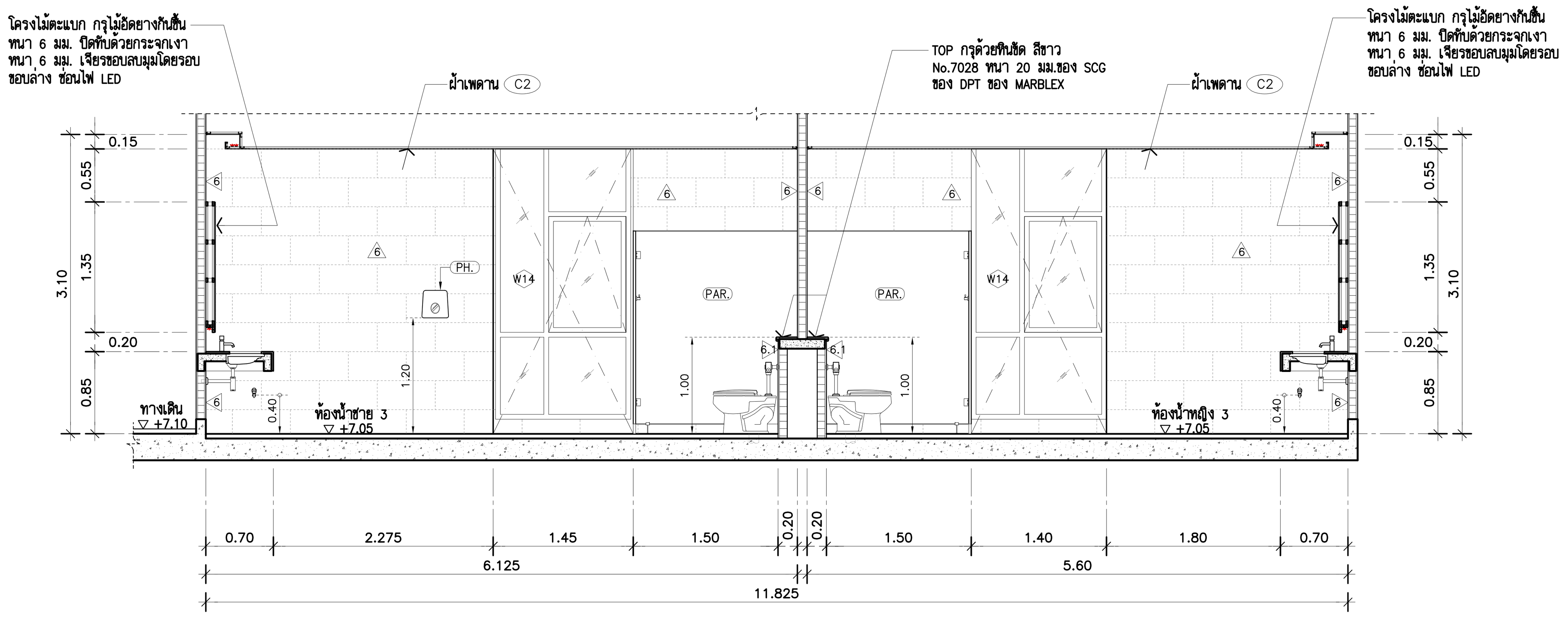

รูปตัด T1 A-503 **1:50**
(ห้องน้ำชาย/หญิง 3)

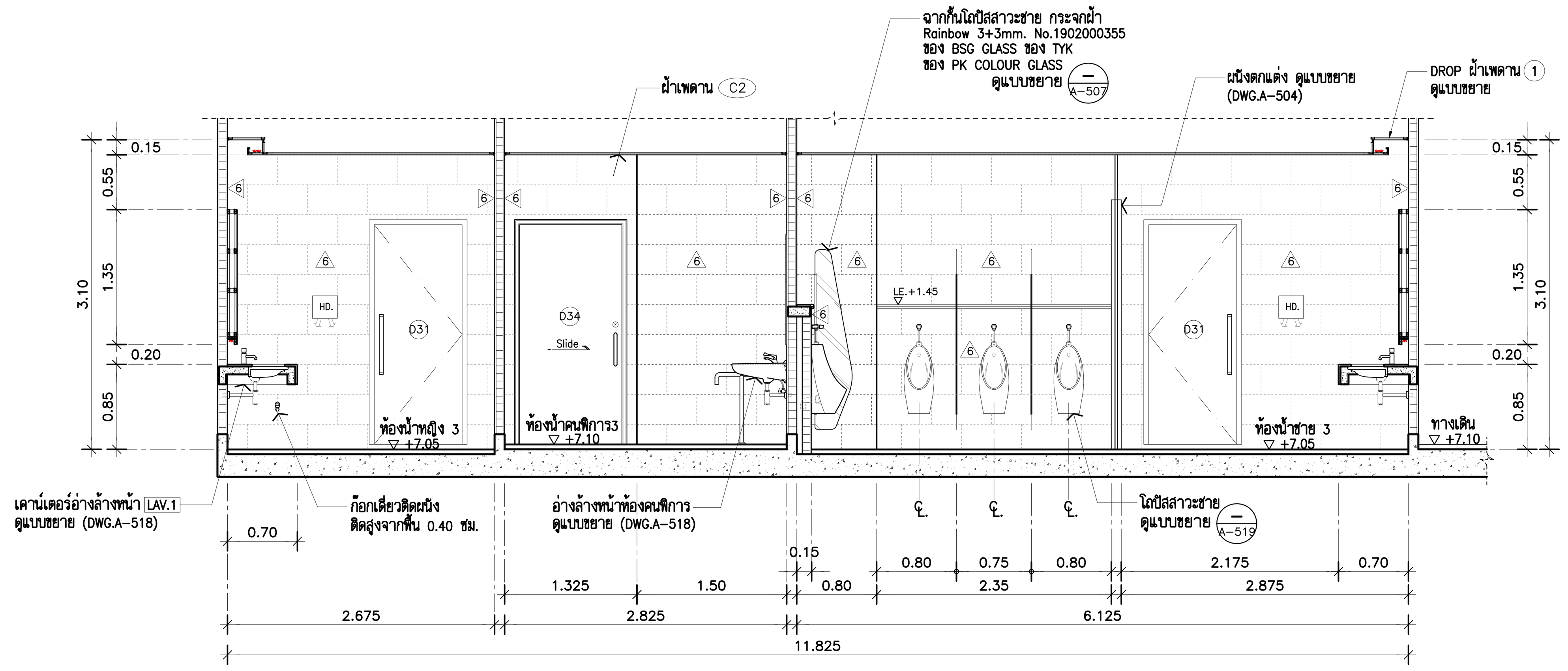

รูปตัด T2 A-503 **1:50**
(ห้องน้ำชาย/หญิง 3 ,ห้องน้ำคนพิการ 3)

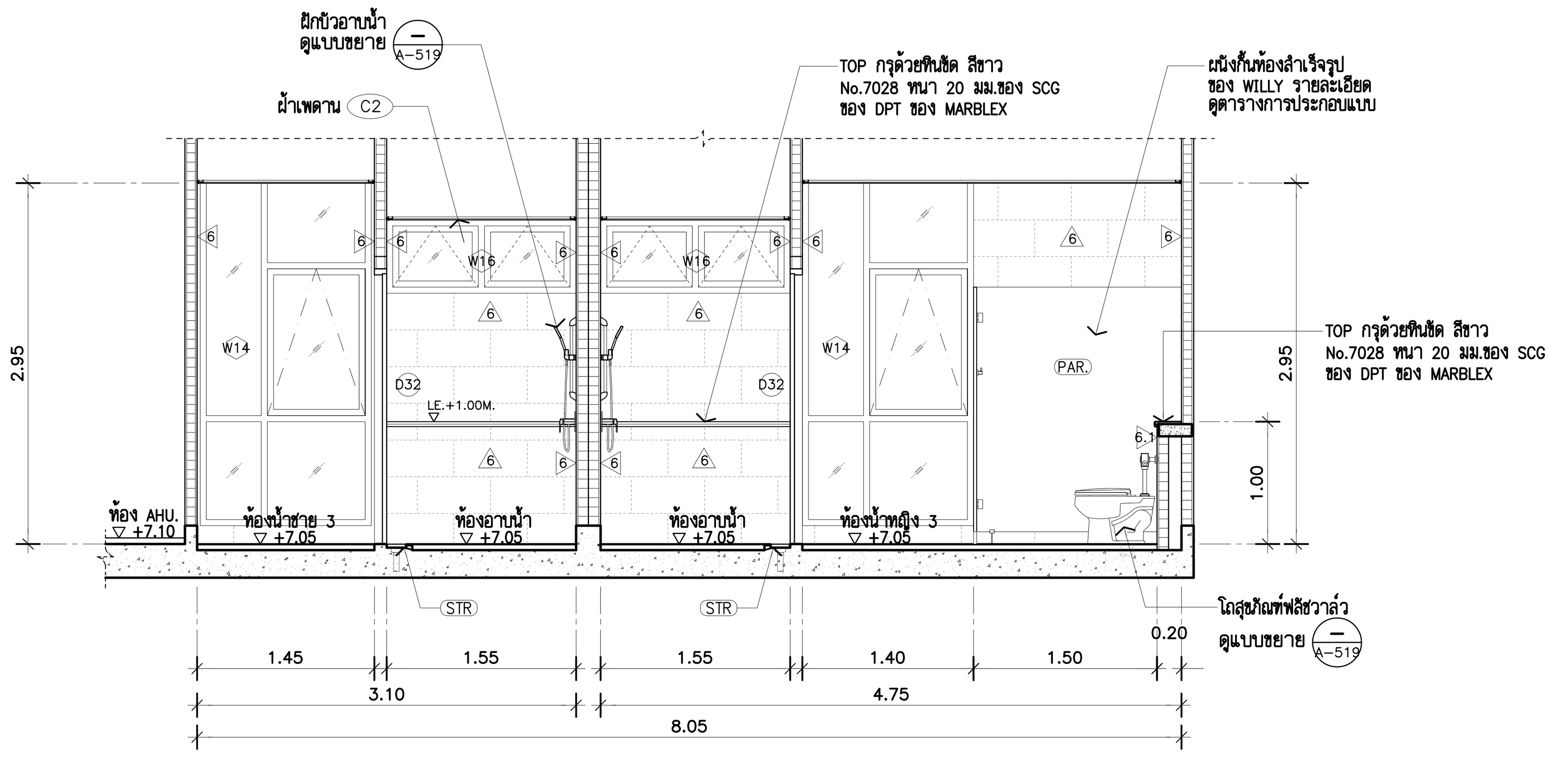

รูปตัด T3 A-503 **1:50**
(ห้องน้ำชาย/หญิง 3)

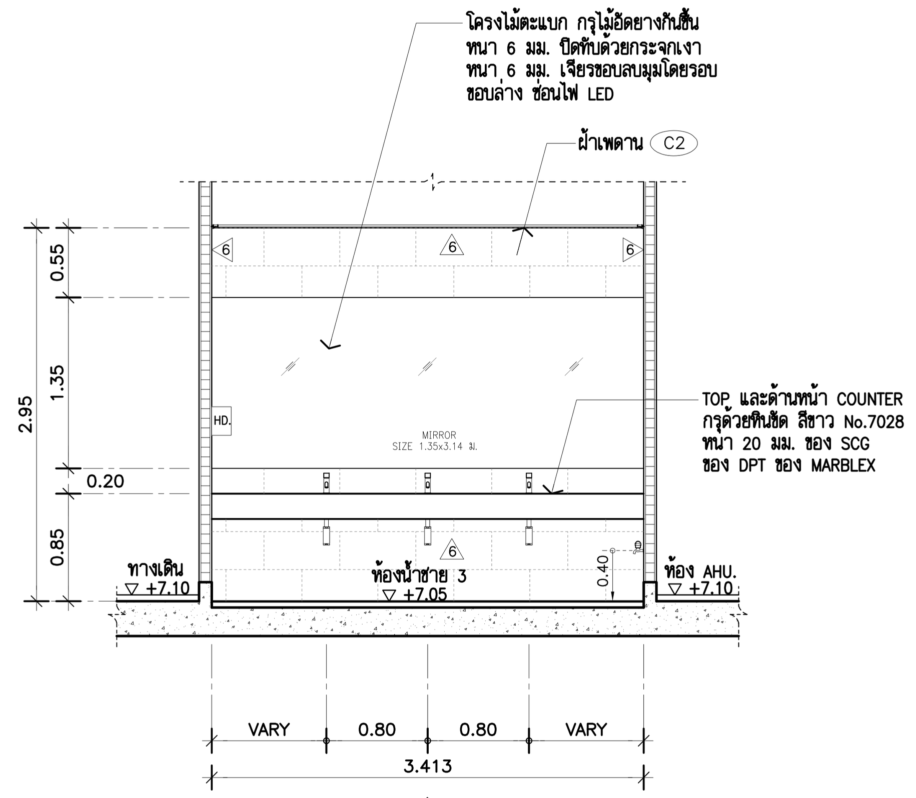

รูปตัด T4 A-503 **1:50**
(ห้องน้ำชาย 3)

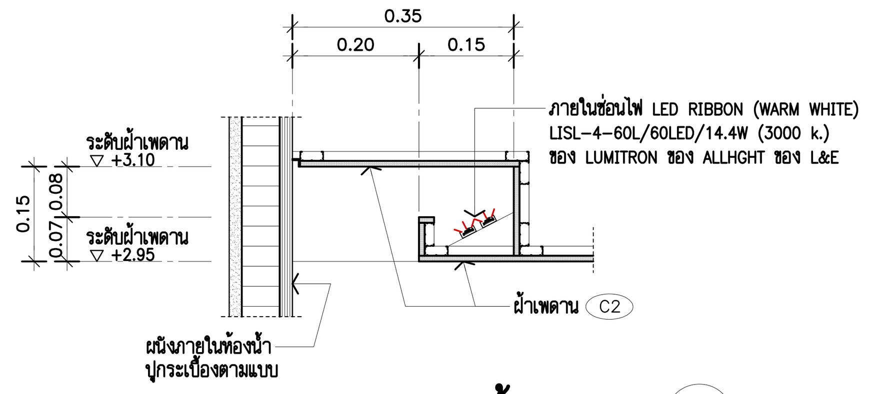

แบบขยาย DROP ฝ้าเพดาน 1
SCALE 1:10
(TYPICAL)
หมายเหตุ : บริเวณ DROP ฝ้าเพดานให้ทุกระเบื้องชนฝ้าเพดาน

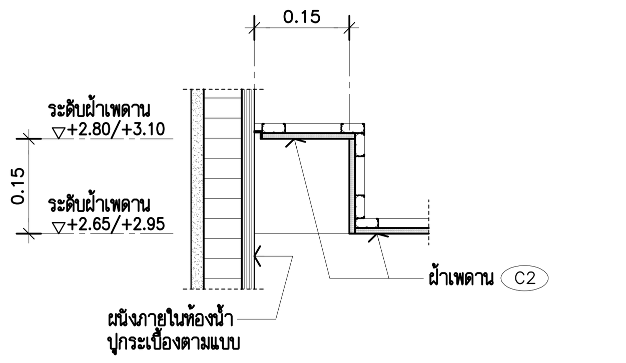

แบบขยาย DROP ฝ้าเพดาน 2
SCALE 1:10
(TYPICAL)
หมายเหตุ : บริเวณ DROP ฝ้าเพดานให้ทุกระเบื้องชนฝ้าเพดาน

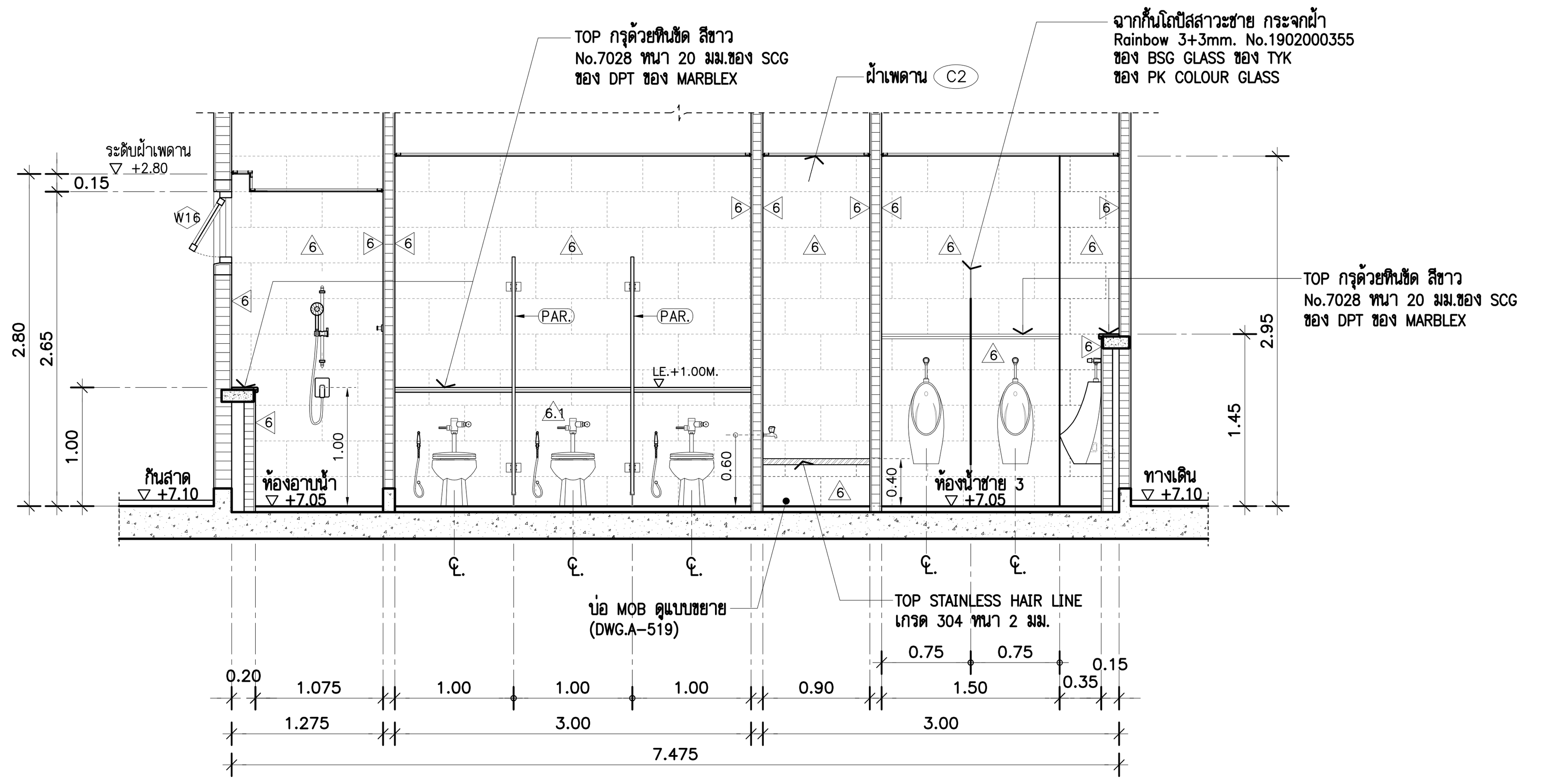

รูปตัด T5 A-503 **1:50**
(ห้องน้ำชาย 3)

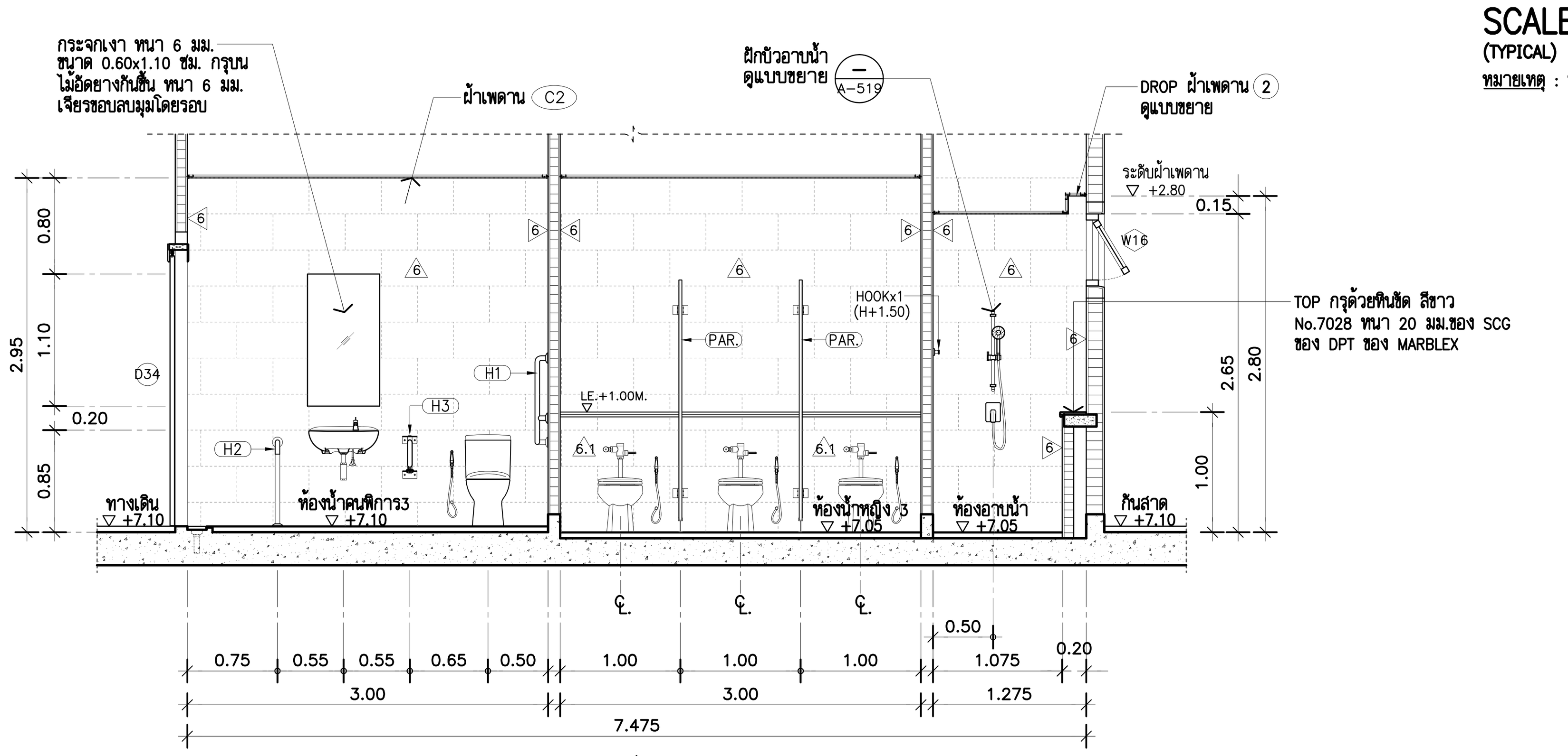

รูปตัด T6 A-503 **1:50**
(ห้องน้ำหญิง 3)

THESE DRAWINGS ARE THE PROPERTY OF :
760i ARCHITECT & CONSULTANT CO.,LTD.
AND SHALL NOT BE USED OR REPRODUCED
WITHOUT SPECIFIC PERMISSION.

OWNER
คณะเทคโนโลยีสารสนเทศและการสื่อสาร(ICT) มหาวิทยาลัยมหิดล

ARCHITECTS
อุดมศักดิ์ ตั้งอมรศิริ ว-สถ 605
ปณาสิน จันทเสนา ส-สถ 3559
บัญชา กลิ่นบัว ส-สถ 3560
พรรษา แก้วแพง ภ-สถ 15443
ธิรดา ธิติรัชนนท์ ภ-สถ 22867

INTERIOR DESIGNER
ฉัตราภรณ์ เจียสกุล ส-สน 263
วิชชรัตน์ มงคลธารณ์ ส-สน 271

GRAPHIC DESIGNER
ภราดร มิ่งลำแดง
ปิยะนุช กรองสุวรรณ

STRUCTURAL ENGINEERS
พิสิฐ กาญจนรุจิวุฒิ สย.5673
อาคม เตชะธัญญกุล สย.5661
วิสาพร ลิตยางกูร สย.7245
นัจจารี สุวรรณทัพพะ ภย.65185

ELECTRICAL ENGINEERS
ประชานาถ ด่านสกุลเจริญกิจ สฟก. 4390
ลักศิกา รัตนศักดากุล สฟก. 4587
นิวัติ จิณณธรรมพงษ์ ภฟก. 31088
กันตภณ วินิยกุล

MECHANICAL ENGINEERS
ยงยศ รักวรา สก. 3171

SANITARY ENGINEERS
ไพโรจน์ ไชยมงคล สส. 44
ศิระณัชจ์ สิทธิโชคธนากร ภส. 2590
ณัฐธนุ เกตุมา

PROJECT NO. AR-18305

PROJECT NAME
ศูนย์รวมเทคโนโลยีดิจิทัล อัจฉริยะเพื่อสร้างเศรษฐกิจ การเรียนรู้ นวัตกรรมบูรณาการ ปัญญาประดิษฐ์ เพื่อการแพทย์ (Intelligent Digital Hub in Medicine) (IDHM) คณะเทคโนโลยีสารสนเทศและการสื่อสาร(ICT) มหาวิทยาลัยมหิดล

760i ARCHITECT & CONSULTANT CO.,LTD.
Address : 355 Soi Sukumvit 50 , Prakanong
Klongtoey Bangkok 10260
Tel : (662) 742-7303-04 Fax : (662) 742-7310
E-mail address : info @ 760i. com
www. 760i. com

DRAWING TITLE :
แบบขยายห้องน้ำ-ส้วมชาย/หญิง 3
(รูปตัด T1-T6)

NO.	DATE	DESCRIPTION

REVISION

DRAWN BY ปิยะพันธ์ ,ชัยวุฒิ ,กริษฐา ,ศราวุฒิ
CHECKED BY ปิยะพันธ์ ตันทัศน์
APPROVE BY ปณาสิน จันทเสนา
DATE 23-07-2021 SCALE

DRAWING NO. A-505 TOTAL 267

ห้องน้ำ-ส้วมชาย/หญิง 4, ห้องน้ำคนพิการ 4 และ ห้องแม่บ้าน 4

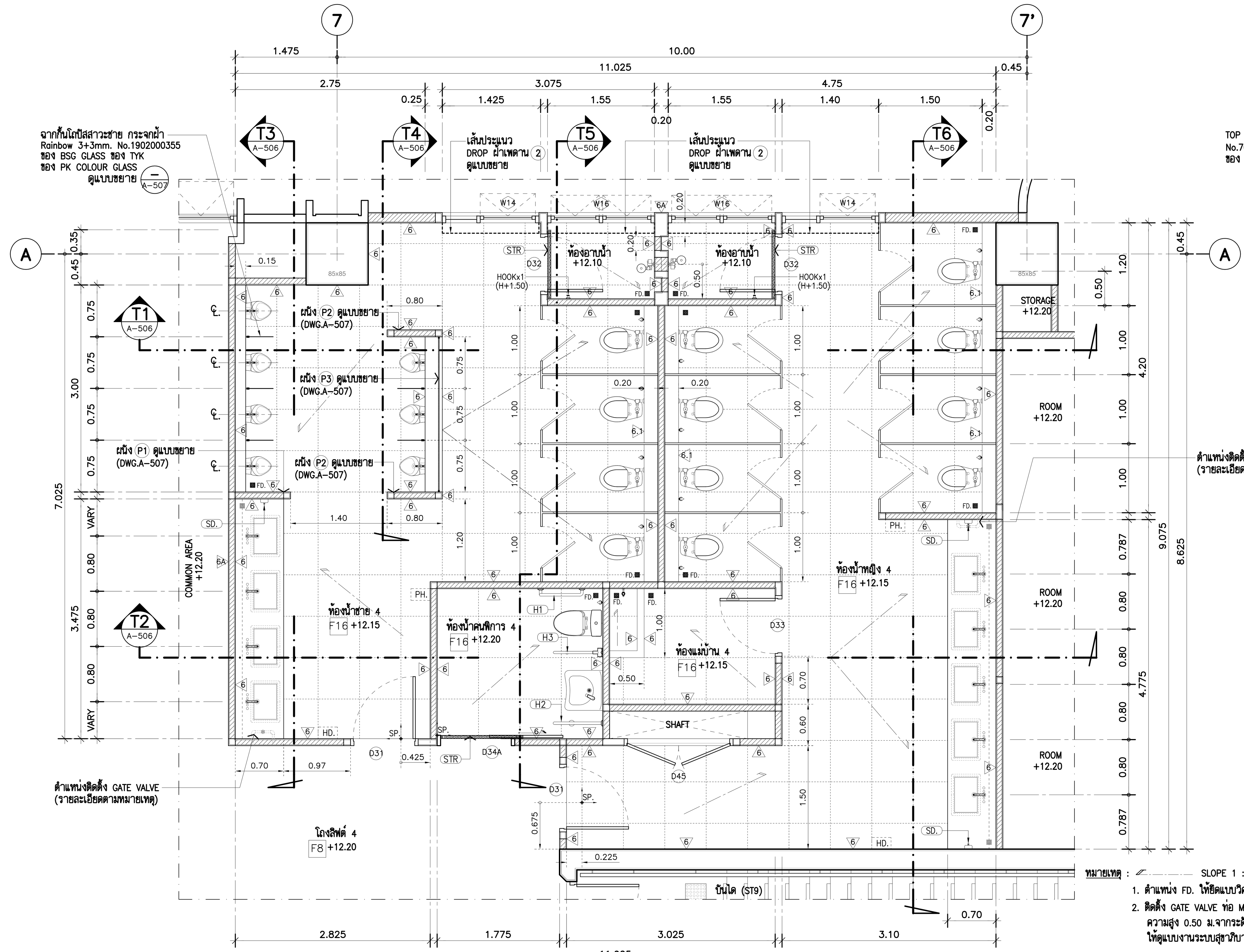

หมายเหตุ : SLOPE 1 : 200
1. ตำแหน่ง FD. ให้ยึดแบบวิศวกรรมระบบสุขาภิบาลเป็นหลัก
2. ติดตั้ง GATE VALVE ท่อ MAIN น้ำดี ใต้อ่างล้างหน้าที่ระดับความสูง 0.50 ม.จากระดับพื้นห้องน้ำ ขนาดและรายละเอียดให้ดูแบบงานระบบสุขาภิบาล

แบบขยายห้องน้ำ-ส้วมชาย,หญิง 4 และ ห้องน้ำคนพิการ 4 แปลนพื้นชั้น 3. 1:50

หมายเหตุ : รายการประกอบแบบสุขภัณฑ์ ห้องน้ำ-ส้วม ดูแบบหน้า (DWG.A-502)

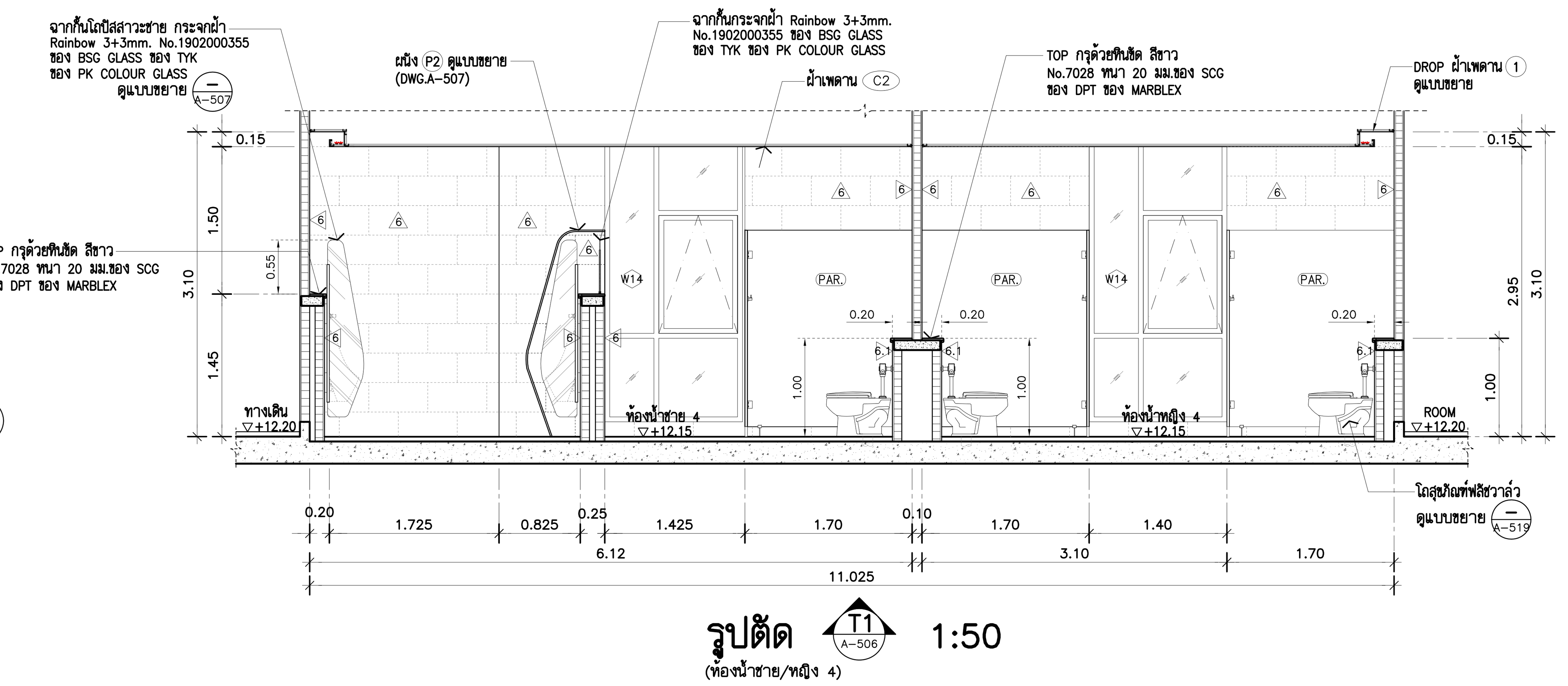

รูปตัด T1 1:50 (ห้องน้ำชาย/หญิง 4)

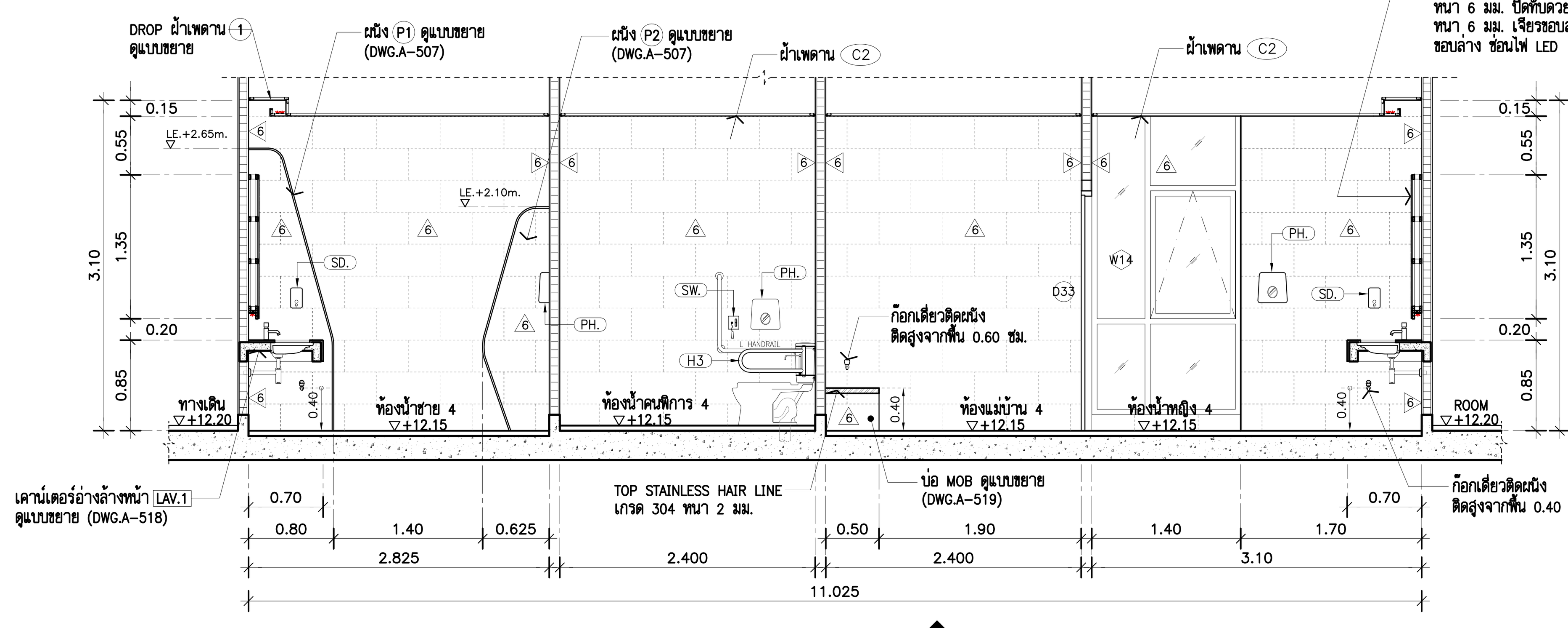

รูปตัด T2 1:50 (ห้องน้ำชาย/หญิง 4)

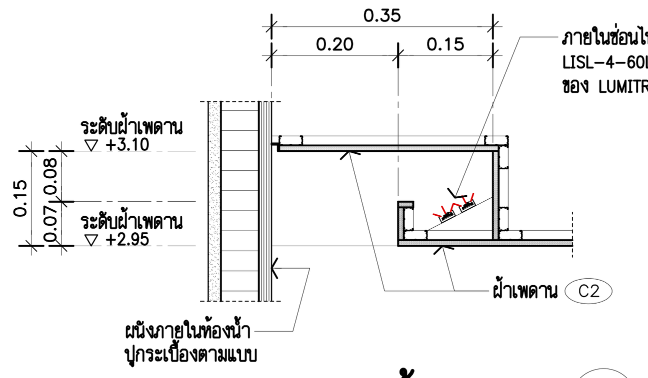

แบบขยาย DROP ฝ้าเพดาน 1
SCALE 1:10
(TYPICAL)
หมายเหตุ : บริเวณ DROP ฝ้าเพดานให้ปูกระเบื้องชนฝ้าเพดาน

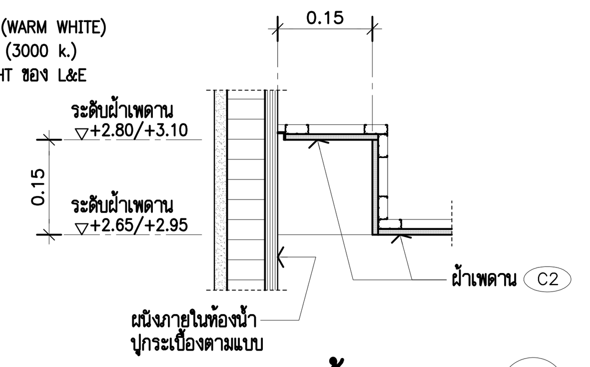

แบบขยาย DROP ฝ้าเพดาน 2
SCALE 1:10
(TYPICAL)
หมายเหตุ : บริเวณ DROP ฝ้าเพดานให้ปูกระเบื้องชนฝ้าเพดาน

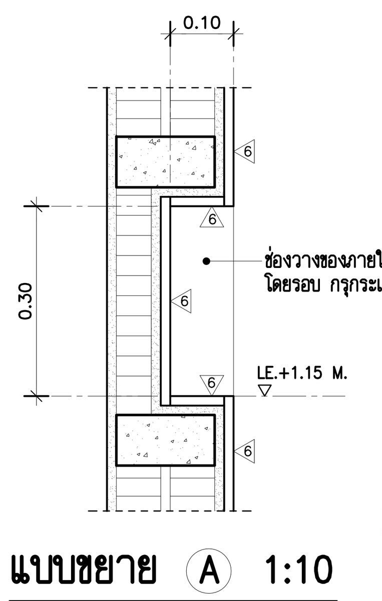

แบบขยาย A 1:10
(TYPICAL)

** เปลี่ยน Spec Partition ห้องน้ำสำเร็จรูป **
- Partition ห้องน้ำสำเร็จรูปเปลี่ยนเป็น ของ willy หรือ dolphin หรือ korex หรือเทียบเท่า

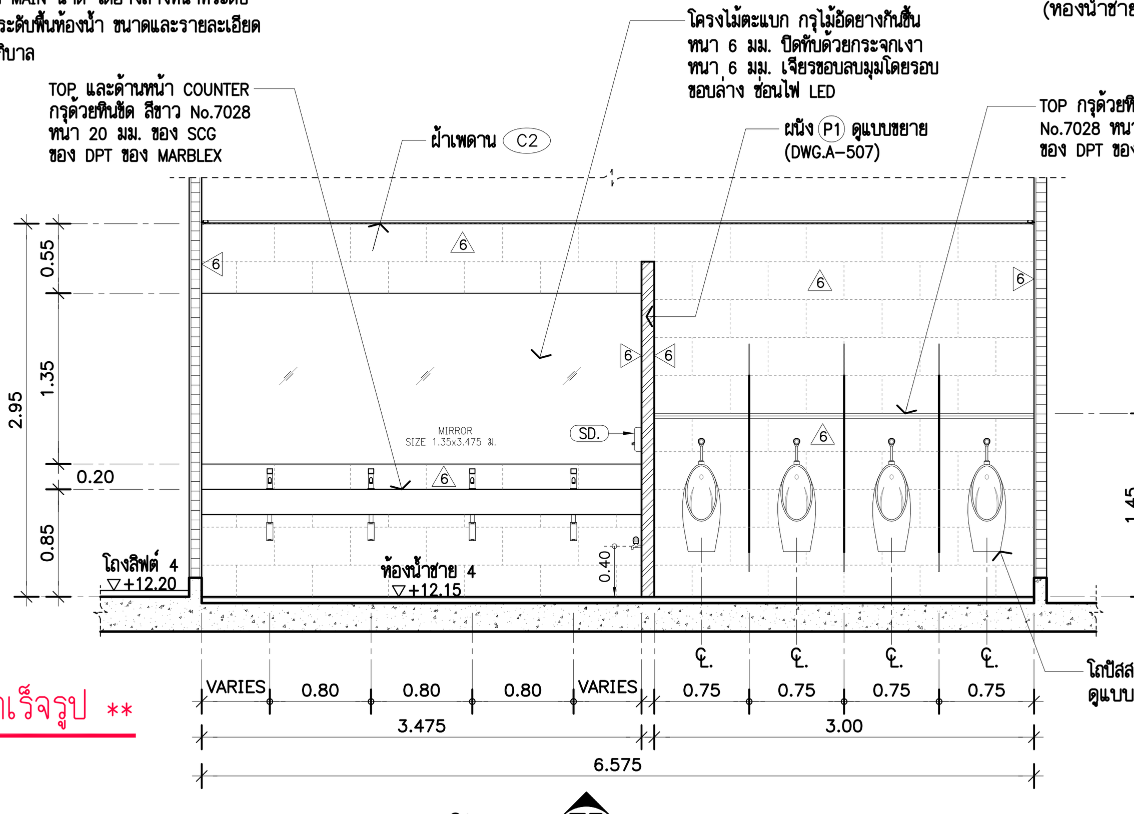

รูปตัด T3 1:50 (ห้องน้ำชาย 4)

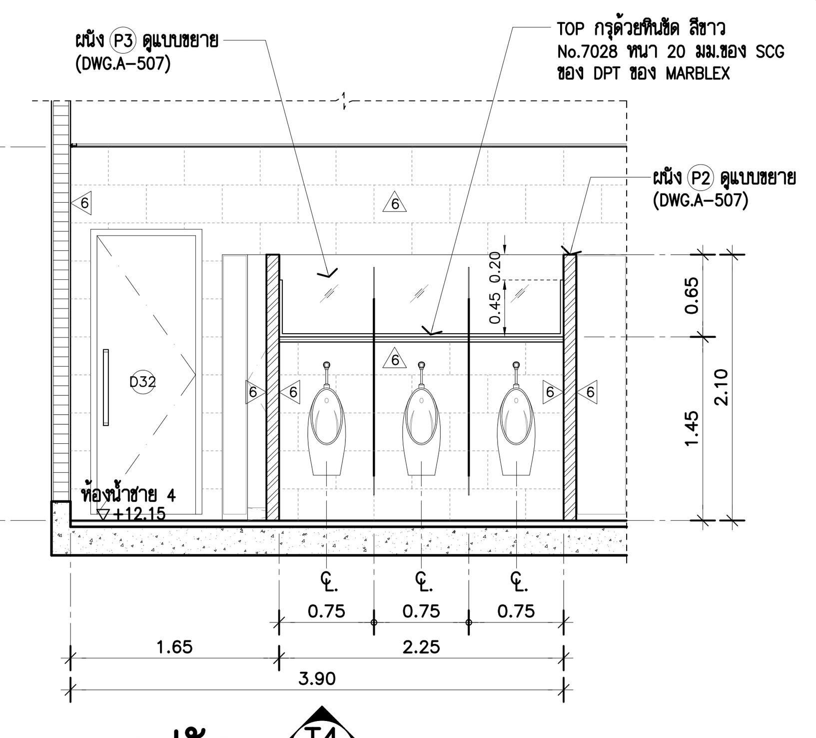

รูปตัด T4 1:50 (ห้องน้ำชาย 4)

ตารางรายการประกอบแบบวัสดุ ห้องน้ำ -ส้วม 4/ห้องน้ำคนพิการ 4

ผนังห้องน้ำสำเร็จรูป

PAR.	TOILET PARTITIONS (ห้องน้ำชาย/หญิง) : ประตู/ผนังกั้นห้องสำเร็จรูป PARTITION
	(เนื้อโฟมแข็งเป็นพิเศษเสมือนไม้เทียม) หนา 30 มม. (สีขาว)
	ติดตั้งพร้อม ขอแขวน หลังประตูห้องน้ำ พร้อมอุปกรณ์ติดตั้งตามมาตรฐานผู้ผลิต
	หมายเหตุ ผนังกั้นห้องน้ำ/บานประตู สำเร็จรูปทั้งหมดใช้ ของ WILLY หรือ ของ COOLTIME หรือ ของ KOREX

รายการประกอบแบบงานผนัง

6	ผนังกรุกระเบื้อง ขนาด 0.30x0.60 ม. ลายหินอ่อนสีขาว รุ่น WHITE CARARA POLISHED
	L2 RAN6 CODE: SKX6601P (วางลาย 1:2 ตามแบบ) ของ THAI SOUNG (ยาแนวสีเทียบเท่าสีกระเบื้อง)
6.1	ผนังกรุกระเบื้อง ขนาด 0.30x0.60 ม. รุ่น BLUE STONE LIGHT GREY HONED FB (สีเทา)
	RAN42 R10 CODE : SGiV6S4191M (วางลาย 1:2 ตามแบบ) ของ THAI SOUNG (ยาแนวสีเทียบเท่าสีกระเบื้อง)
	หมายเหตุ : ผนังกระเบื้องใช้ ของ THAI SOUNG หรือ ของ COTTO หรือ ของ ELEGANT DECOR

รายการประกอบแบบงานพื้น

F16	พื้น ค.ส.ล. ผิวปูกระเบื้อง รุ่น BLUE STONE LIGHT GREY HONED FB RAN42 R10
	CODE : SGIV6S4191M ขนาด 0.60x0.60 ม. ของ THAI SOUNG (ยาแนวสีเทียบเท่าสีกระเบื้อง)
	หมายเหตุ : พื้นกระเบื้องใช้ ของ THAI SOUNG หรือ ของ COTTO หรือ ของ WDC

รายการประกอบแบบงานฝ้าเพดาน และดวงโคม

C2	โครงคร่าวฝ้าเพดานเหล็กชุบสังกะสี กรุGYPSUM BOARD ชนิดกันชื้น ขอบลาด 4 ด้าน หนา 9 มม.
	ทำสีขาว (ทา 2 เที่ยว) ของ PAMMASTIC รุ่น VINYL MATT CEILLING NO.VM 100
	แผ่น GYPSUM สำเร็จรูป/อุปกรณ์/ติดตั้ง ตามมาตราฐานผู้ผลิต
	ของ PAMMASTIC หรือ ของ JOTUN หรือ ของ ICI

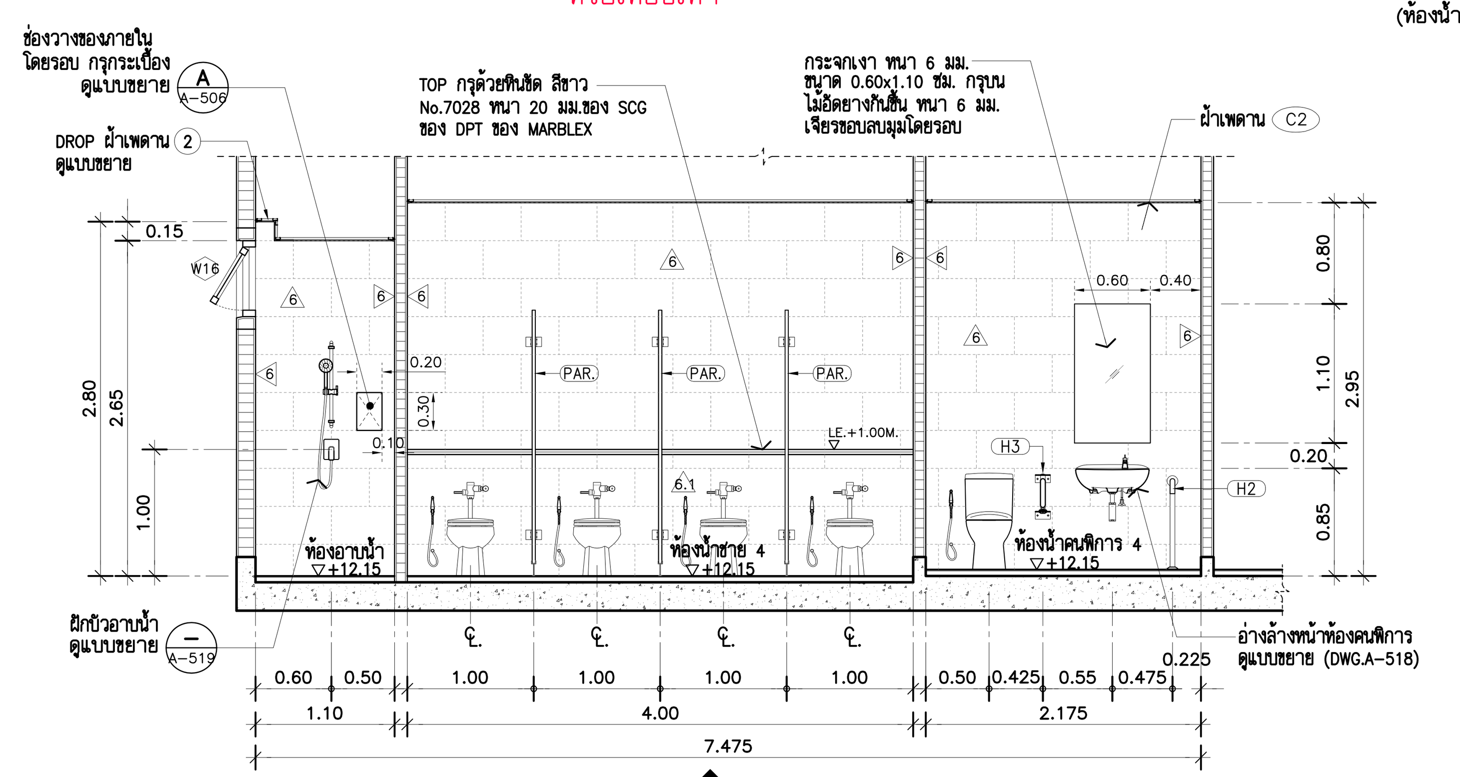

รูปตัด T5 1:50 (ห้องน้ำชาย 4)

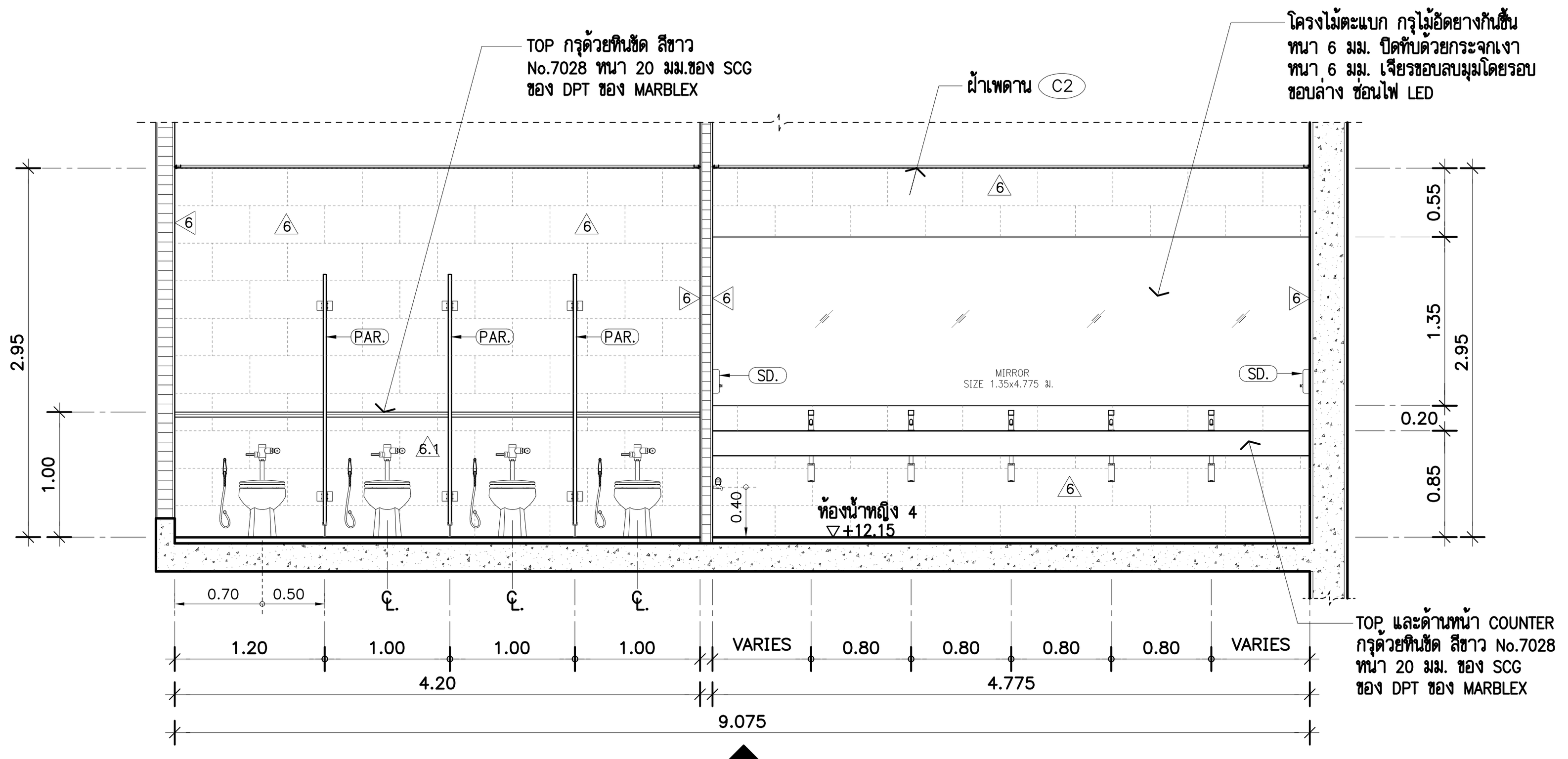

รูปตัด T6 1:50 (ห้องน้ำชาย 4)

THESE DRAWINGS ARE THE PROPERTY OF : 760i ARCHITECT & CONSULTANT CO.,LTD. AND SHALL NOT BE USED OR REPRODUCED WITHOUT SPECIFIC PERMISSION.

OWNER
คณะเทคโนโลยีสารสนเทศและการสื่อสาร(ICT) มหาวิทยาลัยมหิดล

ARCHITECTS
อุดมศักดิ์ ตั้งอมรศิริ ว-สถ 605
ปณาสิน จันทเสนา ส-สถ 3559
บัญชา กลิ่นบัว ส-สถ 3560
พรรษา แก้วแพง ภ-สถ 15443
ธิรดา ธิติรัชนนท์ ภ-สถ 22867

INTERIOR DESIGNER
ฉัตราภรณ์ เจียสกุล ส-สน 263
วิชชรัตน์ มงคลธารณ์ ส-สน 271

GRAPHIC DESIGNER
ภราดร มิ่งลำแดง
ปิยะนุช กรองสุวรรณ

STRUCTURAL ENGINEERS
พิสิฐ กาญจนรุจิวุฒิ สย.5673
อาคม เตชะธัญญกุล สย.5661
วิสาพร ลิตยางกูร สย.7245
นัจจารี สุวรรณทัพพะ ภย.65185

ELECTRICAL ENGINEERS
ประชานาถ ด่านสกุลเจริญกิจ สฟก. 4390
ลักศิกา รัตนศักดากุล สฟก. 4587
นิวัติ จิณณธรรมพงษ์ ภฟก. 31088
กันตภณ วินิยกูล

MECHANICAL ENGINEERS
ยงยศ รักวรา สก. 3171

SANITARY ENGINEERS
ไพโรจน์ ไชยมงคล สส. 44
ศิระณัชจ์ ลิทธิโชคธนากร ภส. 2590
ณัฐธนุ เกตุมา

PROJECT NO. AR-18305

PROJECT NAME
ศูนย์รวมเทคโนโลยีดิจิทัล อัจฉริยะเพื่อสร้างเศรษฐกิจ การเรียนรู้ นวัตกรรม บูรณาการ ปัญญาประดิษฐ์ เพื่อการแพทย์ (Intelligent Digital Hub in Medicine) (IDHM) คณะเทคโนโลยีสารสนเทศและการสื่อสาร(ICT) มหาวิทยาลัยมหิดล

760i ARCHITECT & CONSULTANT CO.,LTD.
Address : 355 Soi Sukumvit 50 , Prakanong Klongtoey Bangkok 10260
Tel : (662) 742 - 7303 - 04 Fax : (662) 742 - 7310
E - mail address : info @ 760i. com
www. 760i. com

DRAWING TITLE :
-แบบขยายห้องน้ำ-ส้วมชาย/หญิง 4 และ ห้องน้ำคนพิการ 4 (แปลน , รูปตัด)
-ตารางรายการประกอบแบบวัสดุห้องน้ำ

NO.	DATE	DESCRIPTION

REVISION

DRAWN BY ปิยะพันธ์ ,ชัยวุฒิ ,กริษฐา ,ศราวุฒิ
CHECKED BY ปิยะพันธ์ ตันทัศน์
APPROVE BY ปณาสิน จันทเสนา
DATE 23-07-2021 SCALE

DRAWING NO. A-506 TOTAL 267

แบบขยายผนัง P1 , P2

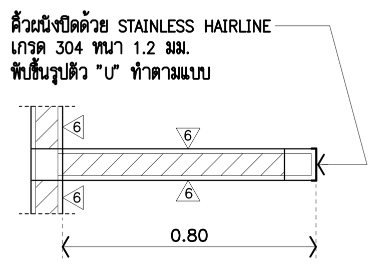

แบบขยายผนัง P1
แปลน 1:20
(สำหรับห้องน้ำชาย 4,6,8,9,10,11)

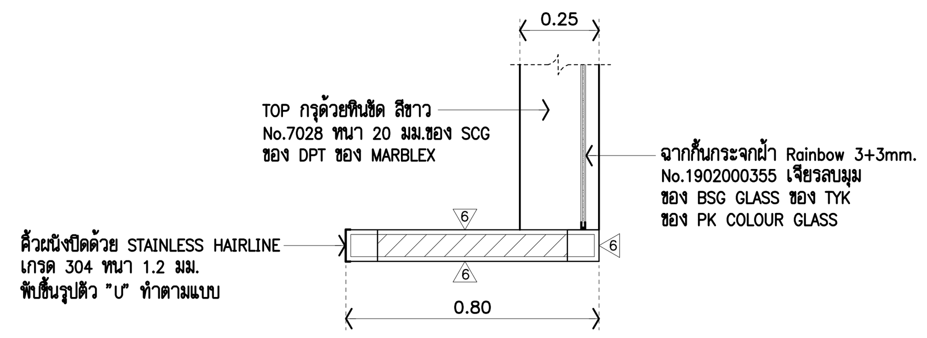

แบบขยายผนัง P2
แปลน 1:20
(สำหรับห้องน้ำชาย 4,6,8,9,10,11)

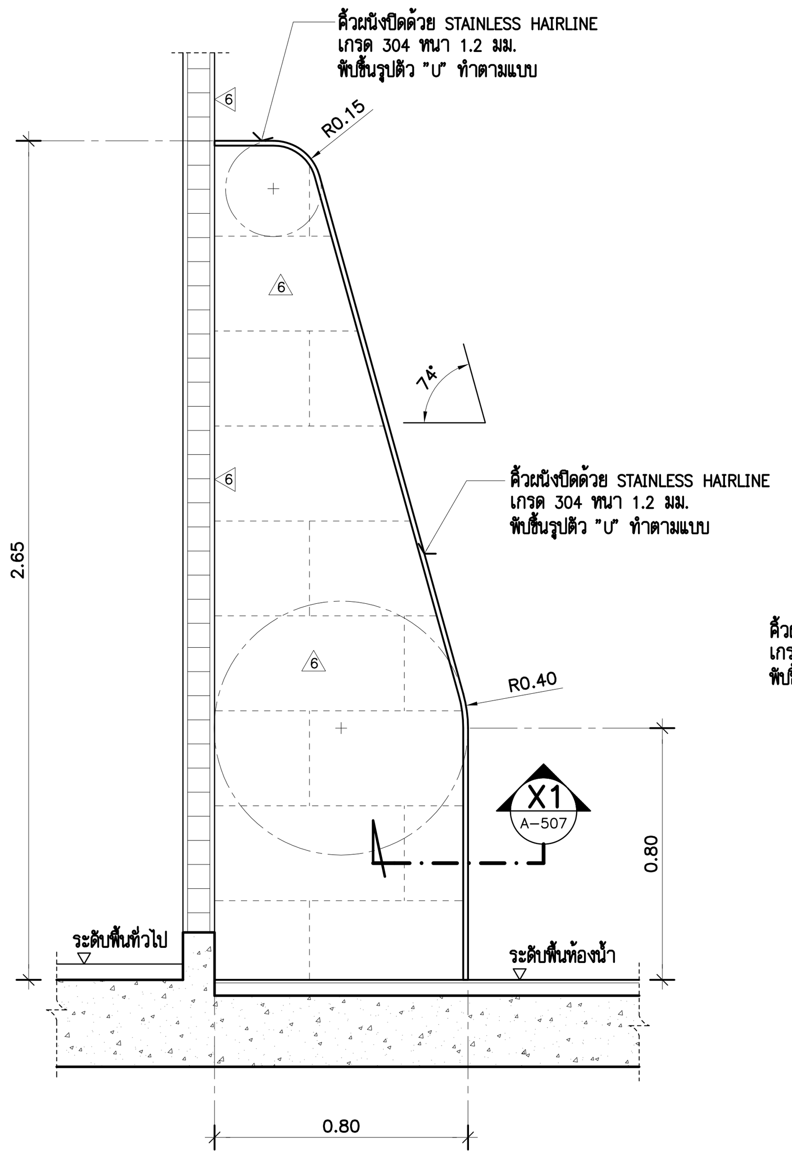

รูปด้านข้าง 1:20
(สำหรับห้องน้ำชาย 4,6,8,9,10,11,12)

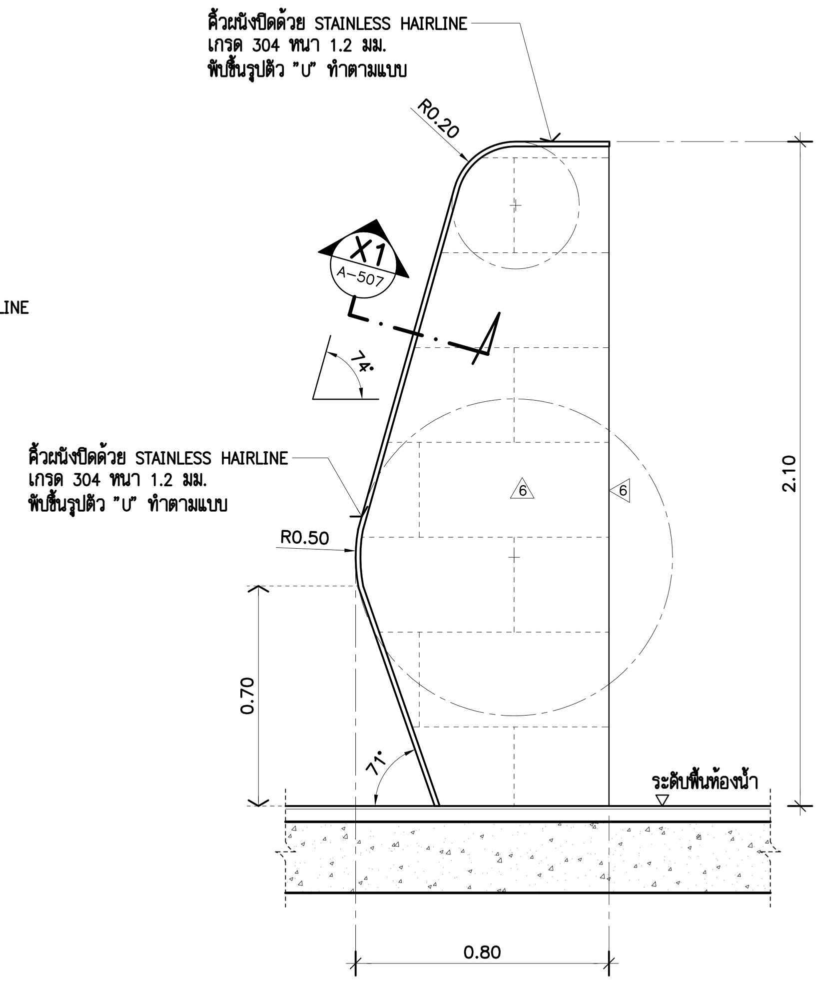

รูปด้านข้าง 1:20
(สำหรับห้องน้ำชาย 4,6,8,9,10,11)

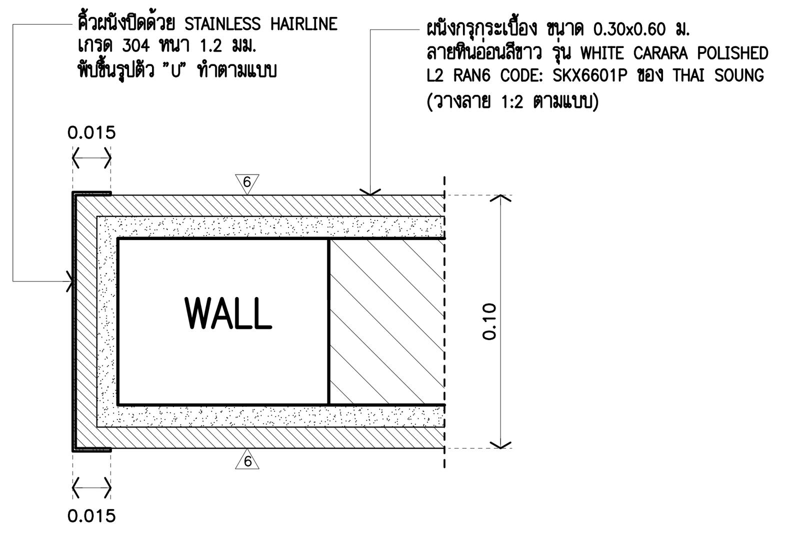

รูปขยาย X 1:2.5
(สำหรับห้องน้ำชาย 4,6,8,9,10,11)

แบบขยายที่กั้นโถปัสสาวะชาย

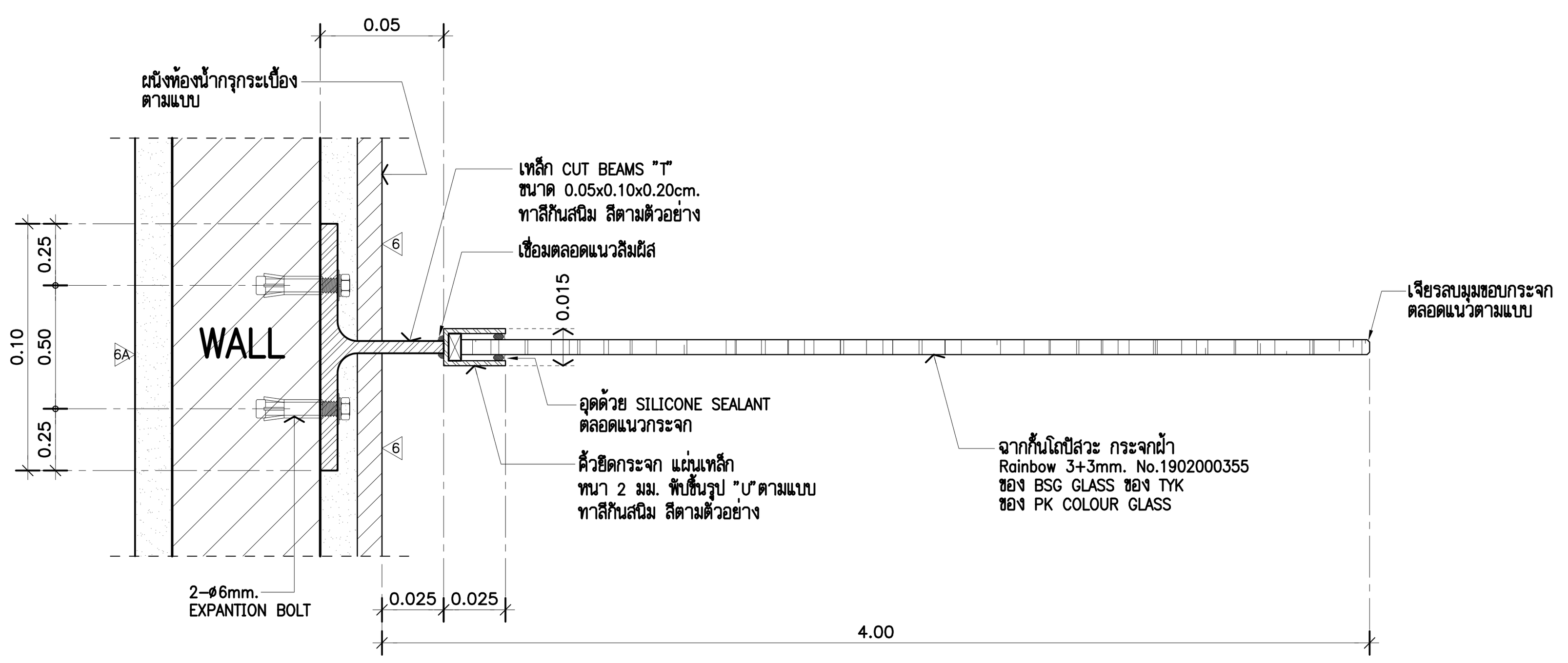

แปลน 1:2.5
(สำหรับห้องน้ำชาย 1-12) (TYPICAL)

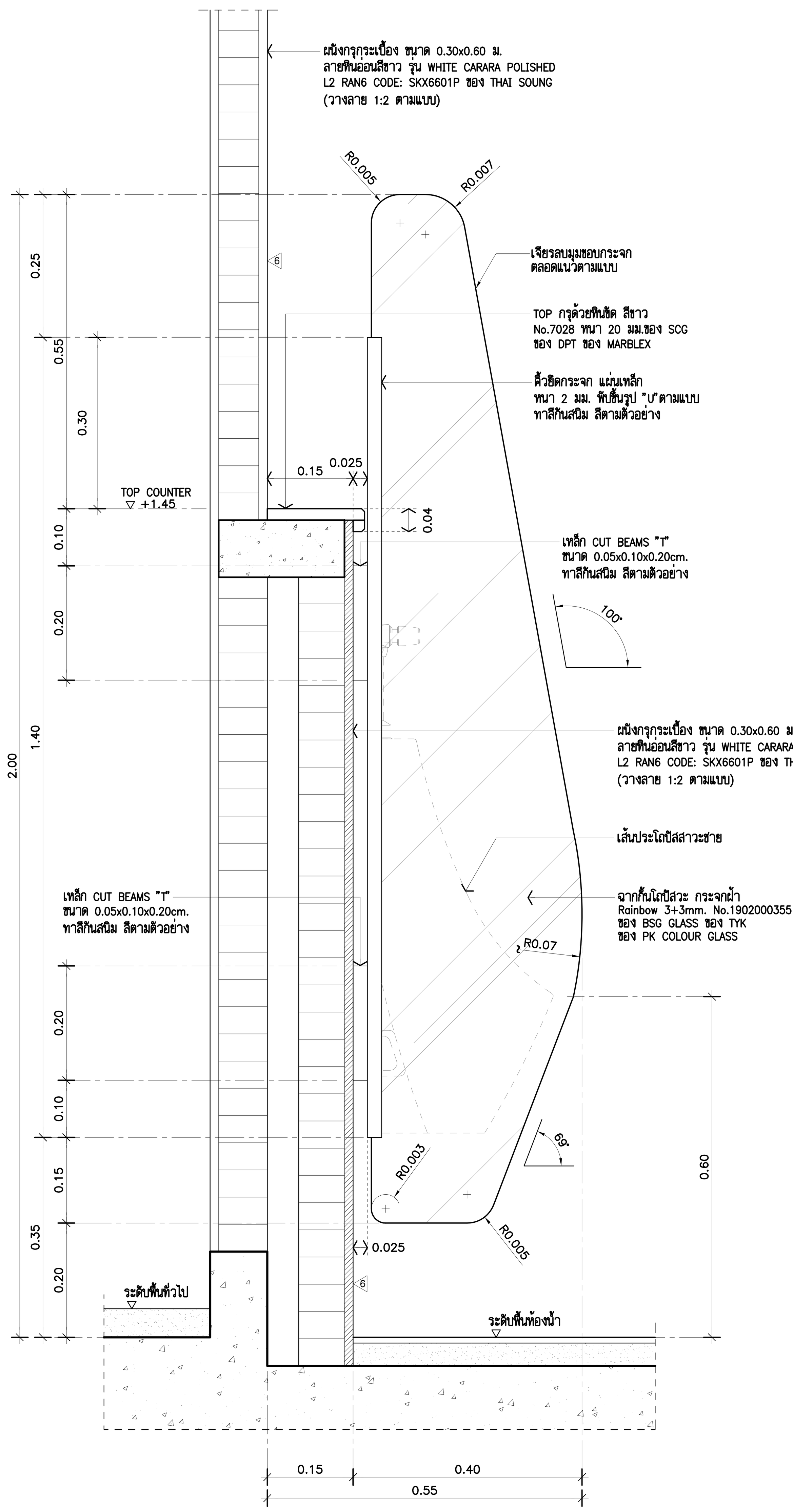

รูปด้านข้าง 1:7.5
(สำหรับห้องน้ำชาย 1-12) (TYPICAL)

แบบขยายผนัง P3

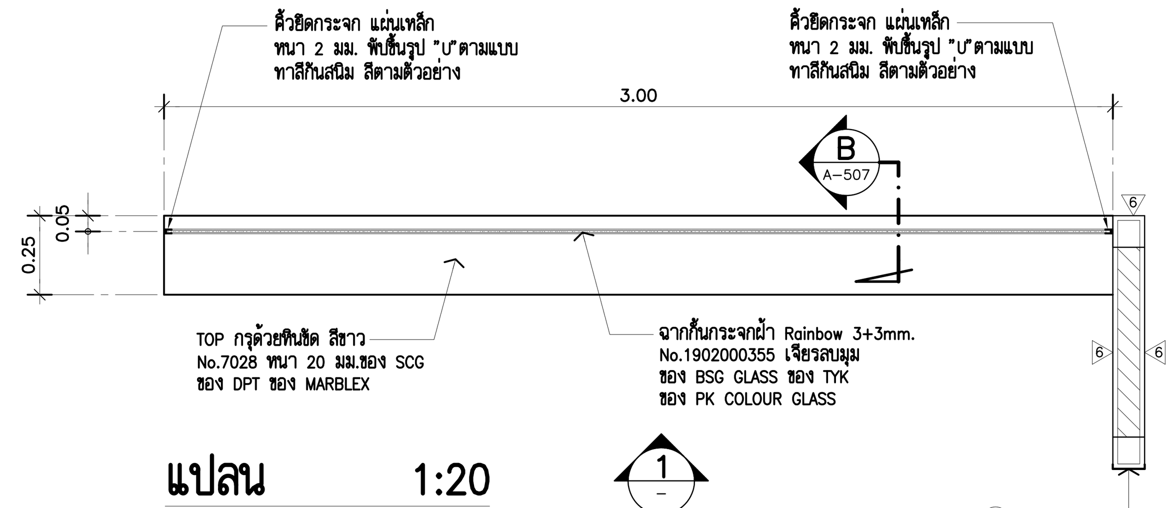

แปลน 1:20
(สำหรับห้องน้ำชาย 4,6,8,9,10,11)

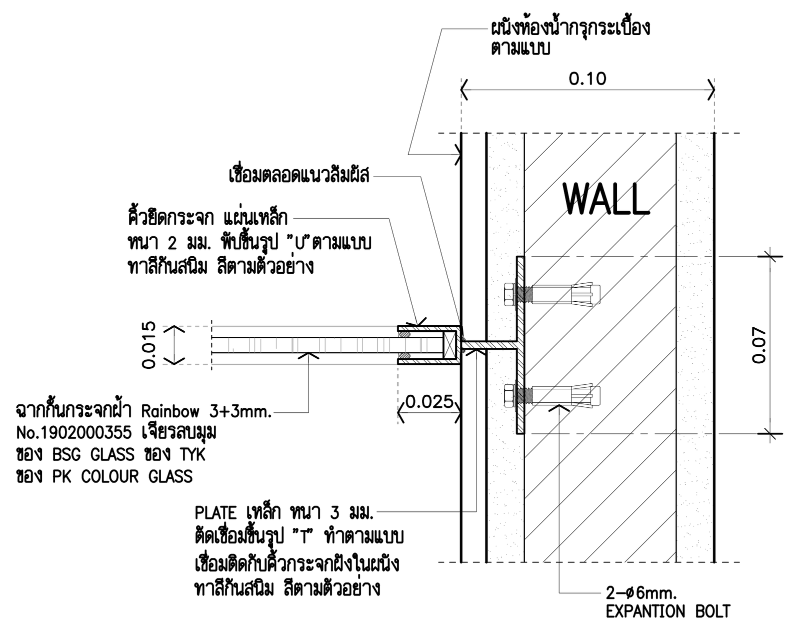

รูปตัดขยาย A 1:2.5
(สำหรับห้องน้ำชาย 4,6,8,9,10,11) (TYPICAL)

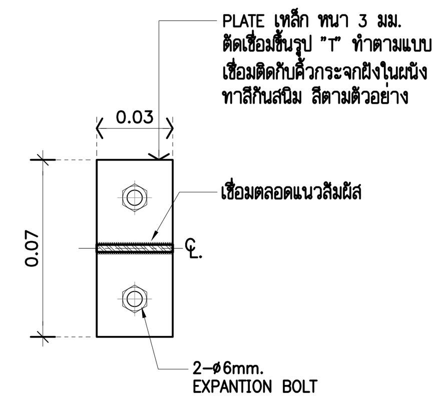

แปลน 1:2.5
(TYPICAL)

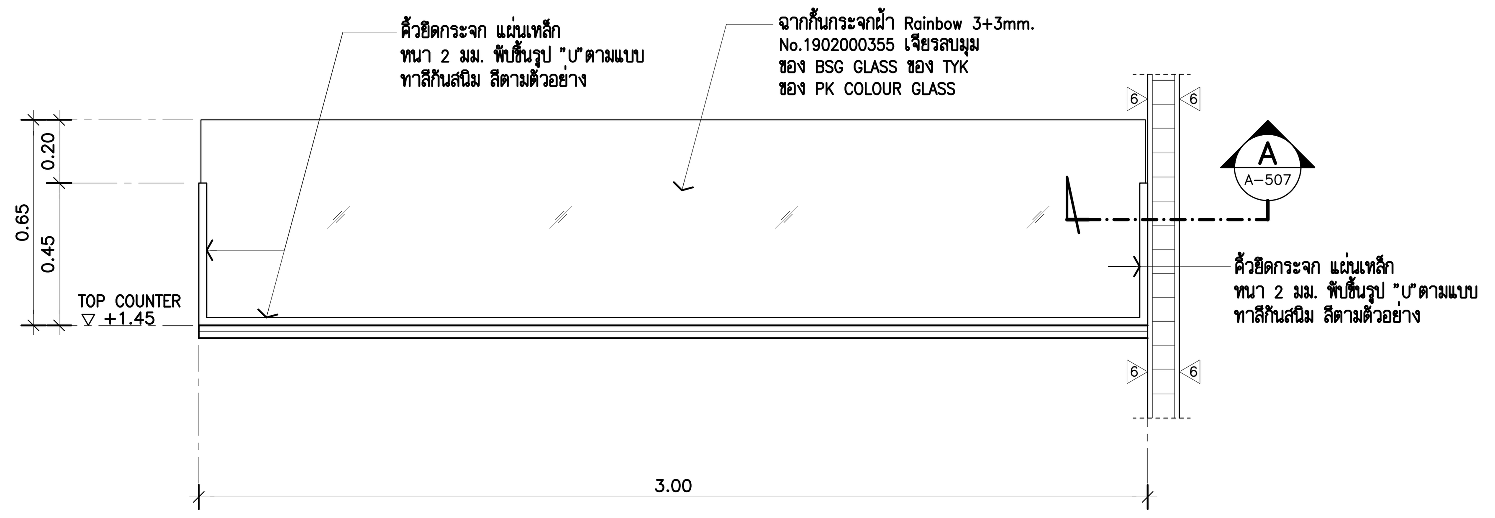

รูปด้าน 1 1:20
(สำหรับห้องน้ำชาย 4,6,8,9,10,11)

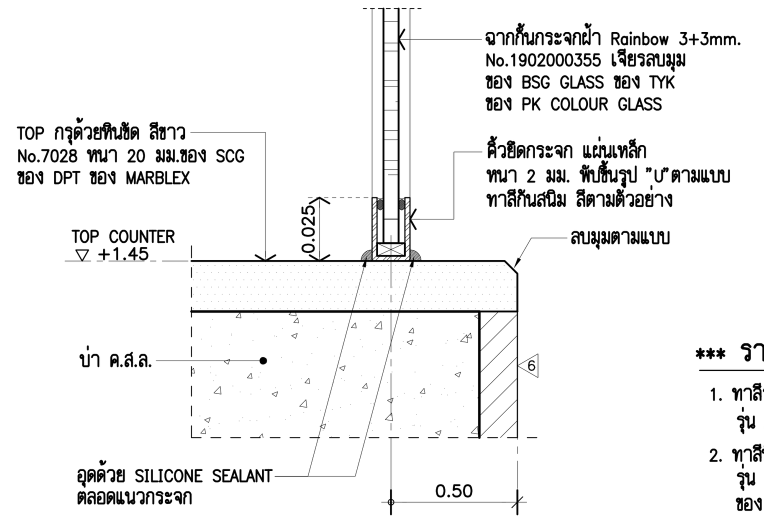

รูปตัดขยาย B 1:2.5
(สำหรับห้องน้ำชาย 4,6,8,9,10,11) (TYPICAL)

*** รายการประกอบแบบงานทาสีเหล็กทั่วไป

1. ทาสีรองพื้นด้วย สีรองพื้นกันสนิมสำหรับงานเหล็ก รุ่น ANTI-CORROSIVE 1 เที่ยว ของ PAMMASTIC
2. ทาสีทับหน้าด้วยสี SUPERGLOSS ENAMEL (GLOSS) รุ่น 0529 BLACK LICORICE (สีดำ) 2 เที่ยว ของ PAMMASTIC

THESE DRAWINGS ARE THE PROPERTY OF : 760i ARCHITECT & CONSULTANT CO.,LTD. AND SHALL NOT BE USED OR REPRODUCED WITHOUT SPECIFIC PERMISSION.

OWNER
คณะเทคโนโลยีสารสนเทศและการสื่อสาร(ICT) มหาวิทยาลัยมหิดล

ARCHITECTS
อุดมศักดิ์ ตั้งอมรศิริ ว-สถ 605
ปณาลิน จินเสนา ส-สถ 3559
ปิยุดา กลิ่นบัว ส-สถ 3560
พรรษา แก้วแพง ภ-สถ 15443
ธิรดา ธิติรัชนันท์ ภ-สถ 22867

INTERIOR DESIGNER
ฉัตราภรณ์ เจียสกุล ส-สน 263
วิชรัตน์ มงคลธารณ์ ส-สน 271

GRAPHIC DESIGNER
ภราดร มีงลำแดง
ปิยะนุช กรองสุวรรณ

STRUCTURAL ENGINEERS
พิสิฐ กาญจนรุจิวุฒิ สย.5673
อาคม เตชะธิญญากุล สย.5661
วิสาพร ลิตยางกูร สย.7245
นิจจารี สุวรรณทิพพะ ภย.65185

ELECTRICAL ENGINEERS
ประชานาถ ด่านสกุลเจริญกิจ สฟก. 4390
ลักคิกา วัฒนศักดากูล สฟก. 4587
ชีวิต จิณณธรรมพงษ์ ภฟก. 31088
กันตณณ วินิยกูล

MECHANICAL ENGINEERS
ยงยศ ริกวรา สก. 3171

SANITARY ENGINEERS
ไพโรจน์ ไชยมงคล สส. 44
ศิระณัฐจ์ สิทธิโชคอนากร ภส. 2590
ณัฐยุ เกตุมา

PROJECT NO. AR-18305

PROJECT NAME
ศูนย์รวมเทคโนโลยีดิจิทัล อัจฉริยะเพื่อสร้างเศรษฐกิจ การเรียนรู้ นวัตกรรม บูรณาการ ปัญญาประดิษฐ์ เพื่อการแพทย์ (Intelligent Digital Hub in Medicine) (IDHM) คณะเทคโนโลยีสารสนเทศและการสื่อสาร(ICT) มหาวิทยาลัยมหิดล

760i
760i ARCHITECT & CONSULTANT CO.,LTD.
Address : 355 Soi Sukumvit 50 , Prakanong Klongtoey Bangkok 10260
Tel : (662) 742-7303-04 Fax : (662) 742-7310
E-mail address : info @ 760i.com
www.760i.com

DRAWING TITLE :

-แบบขยาย P1,P2,P3
-แบบขยายที่กั้นโถปัสสาวะชาย

NO.	DATE	DESCRIPTION

REVISION

DRAWN BY ปิยะพันธ์ ,ธิรวุฒิ ,กริษฐา ,ศราวุฒิ
CHECKED BY ปิยะพันธ์ ดันทัศน์
APPROVE BY ปณาลิน จินเสนา
DATE 18-09-2020 SCALE

DRAWING NO. A-507
TOTAL 267

ห้องน้ำ–ส้วมชาย/หญิง 5, ห้องแม่บ้าน 5

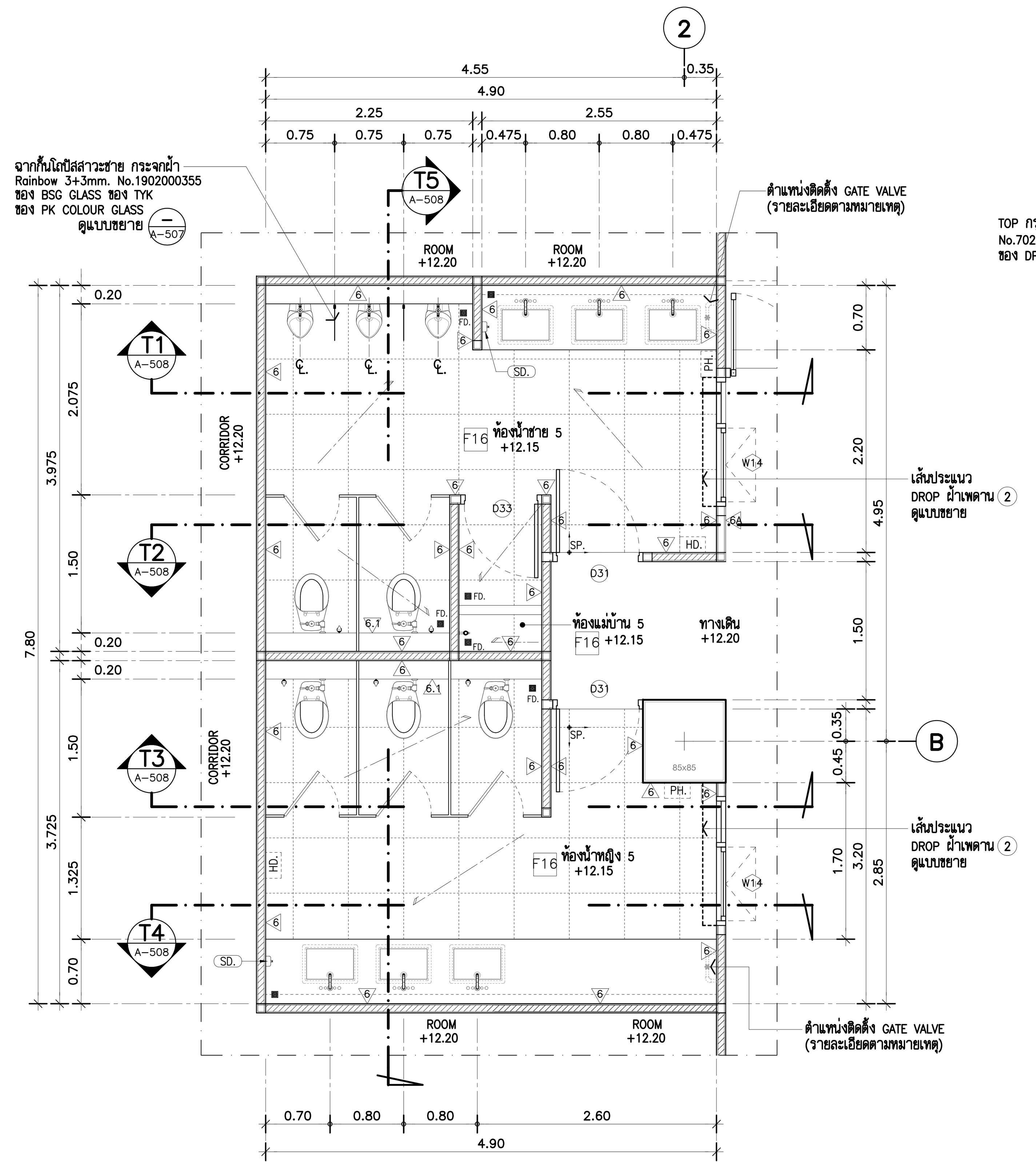

แบบขยายห้องน้ำ–ส้วมชาย,หญิง 5 (A-108)
แปลนพื้นชั้น 3. 1:50

หมายเหตุ : SLOPE 1 : 200
1. ตำแหน่ง FD. ให้ยึดแบบวิศวกรรมระบบสุขาภิบาลเป็นหลัก
2. ติดตั้ง GATE VALVE ท่อ MAIN น้ำดี ใต้อ่างล้างหน้าทั่วระดับความสูง 0.50 ม.จากระดับพื้นห้องน้ำ ขนาดและรายละเอียดให้ดูแบบงานระบบสุขาภิบาล

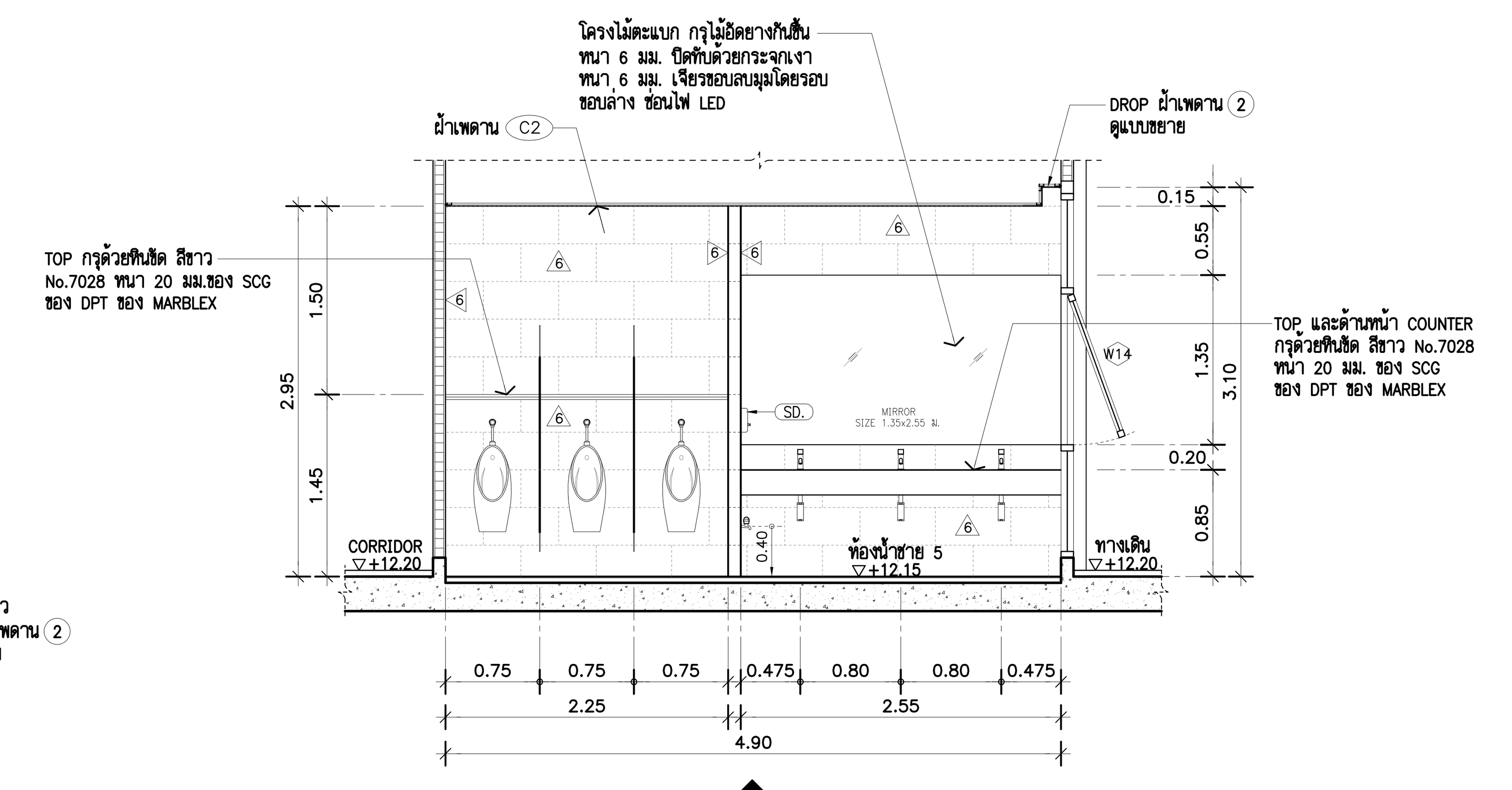

รูปตัด T1 (A-508) 1:50
(ห้องน้ำชาย 5)

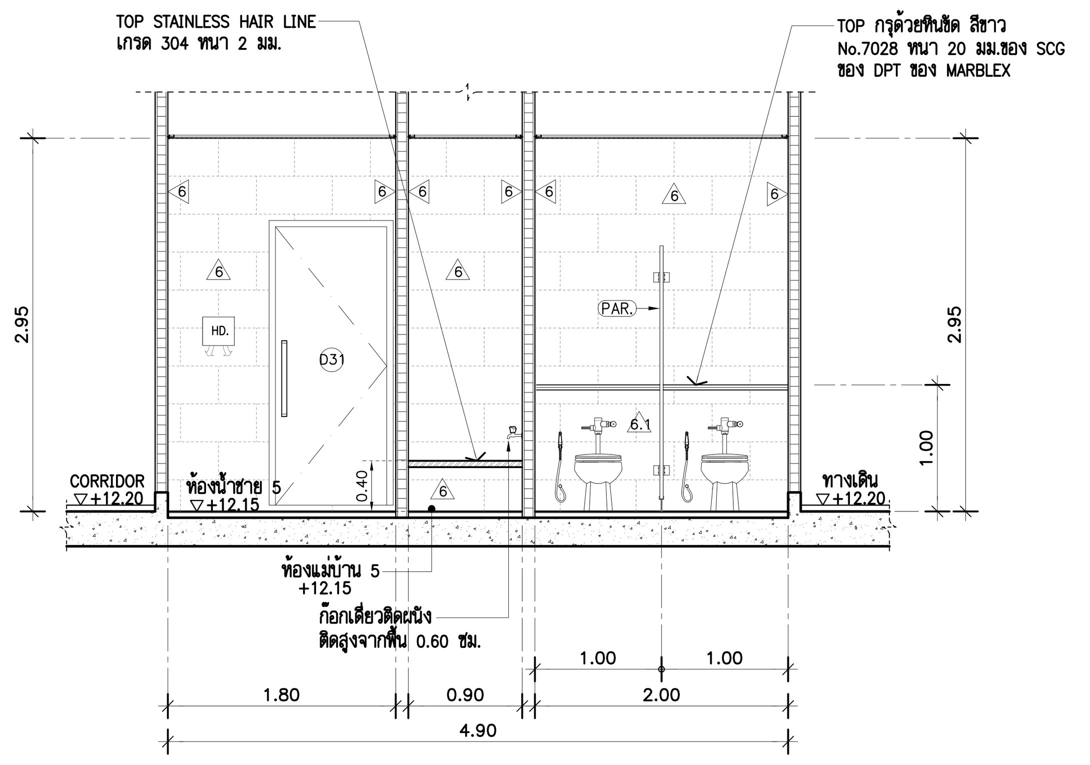

รูปตัด T2 (A-508) 1:50
(ห้องน้ำชาย 5)

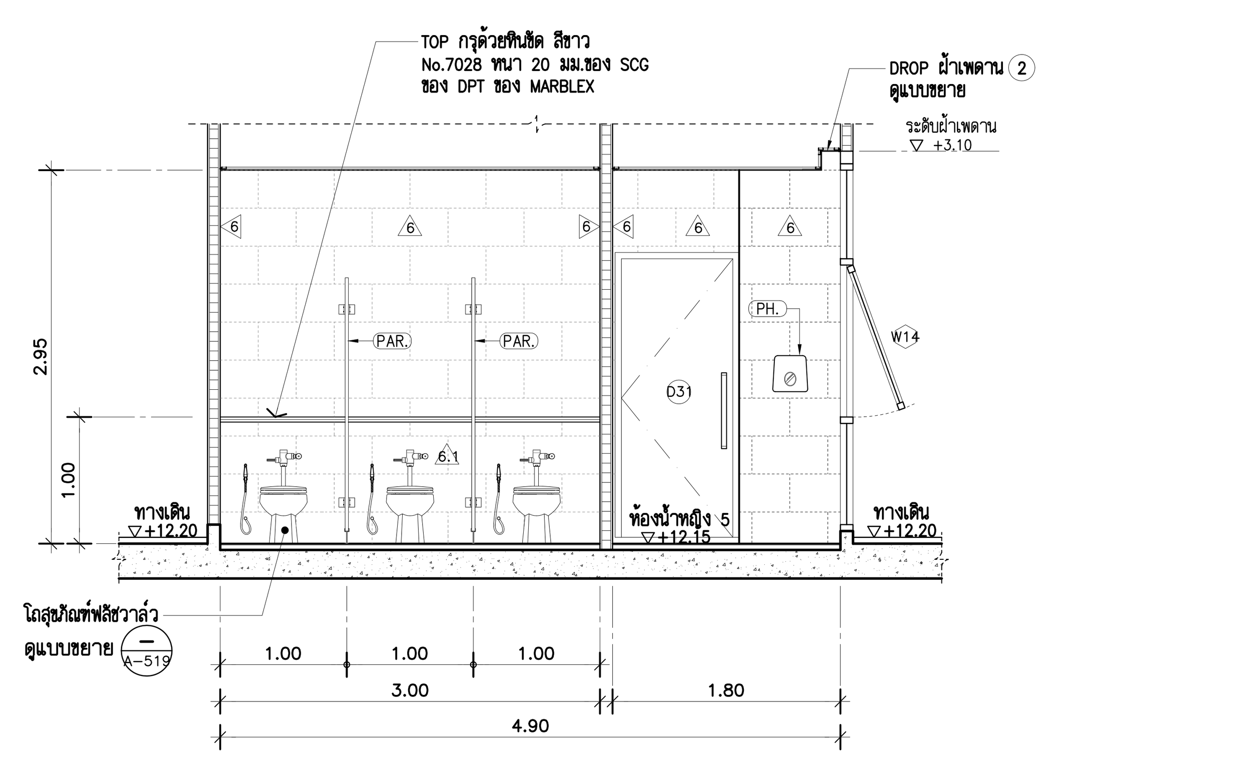

รูปตัด T3 (A-508) 1:50
(ห้องน้ำหญิง 5)

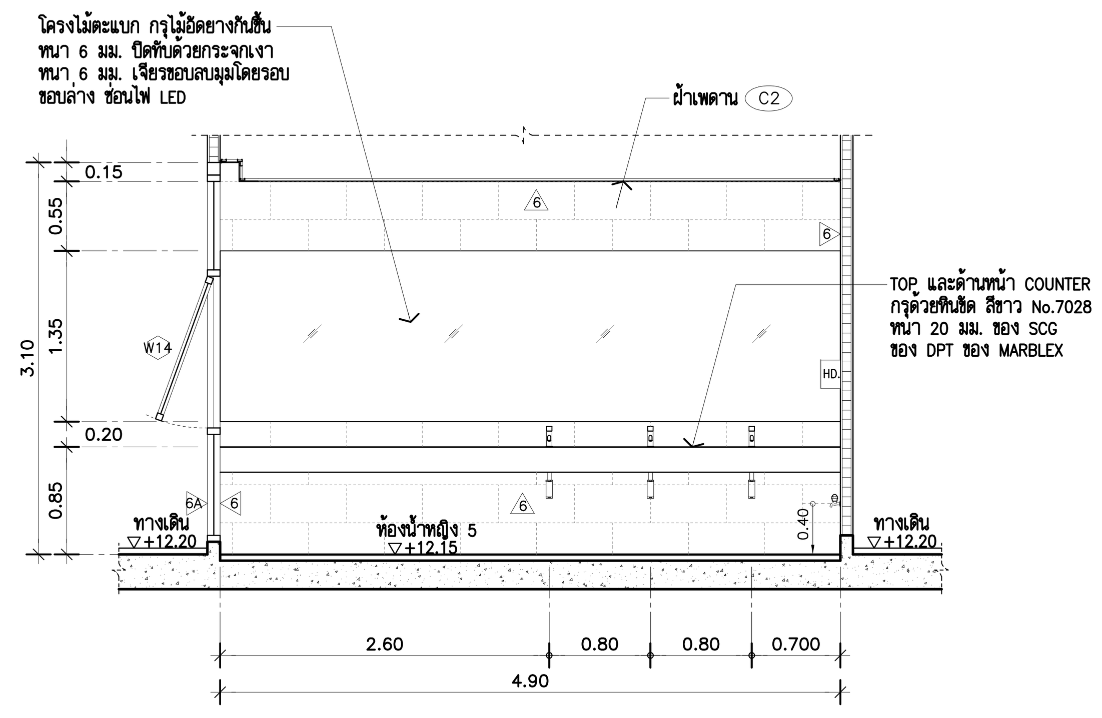

รูปตัด T4 (A-508) 1:50
(ห้องน้ำหญิง 5)

** เปลี่ยน Spec Partition ห้องน้ำสำเร็จรูป **

– Partition ห้องน้ำสำเร็จรูปเปลี่ยนเป็น ของ willy หรือ dolphin หรือ korex หรือเทียบเท่า

หมายเหตุ : รายการประกอบแบบสุขภัณฑ์ ห้องน้ำ–ส้วม ดูแบบหน้า (DWG.A–502)

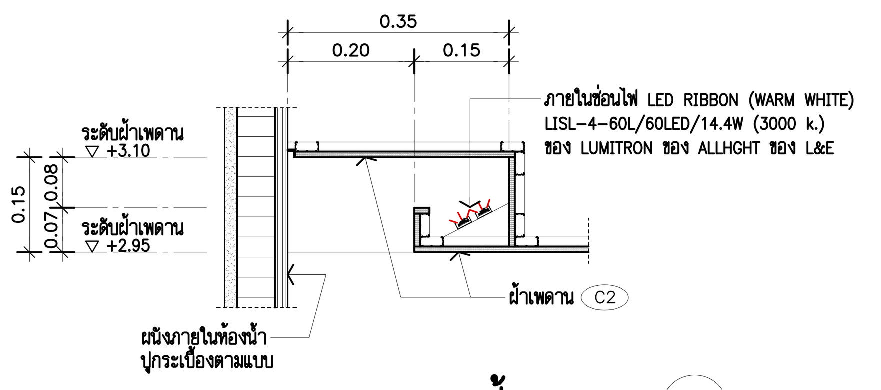

แบบขยาย DROP ฝ้าเพดาน 1
SCALE 1:10
(TYPICAL)
หมายเหตุ : ปรับฉ DROP ฝ้าเพดานให้ทุกระเบื้องชนฝ้าเพดาน

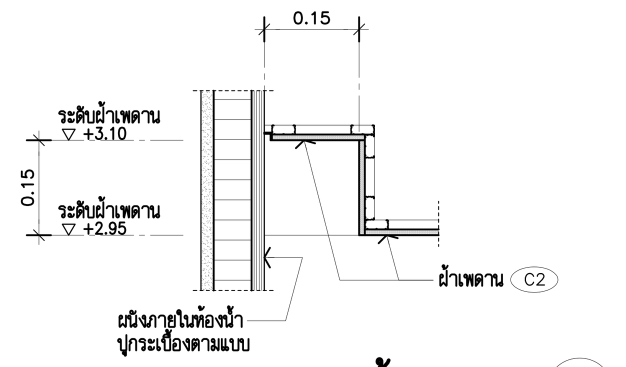

แบบขยาย DROP ฝ้าเพดาน 2
SCALE 1:10
(TYPICAL)
หมายเหตุ : ปรับฉ DROP ฝ้าเพดานให้ทุกระเบื้องชนฝ้าเพดาน

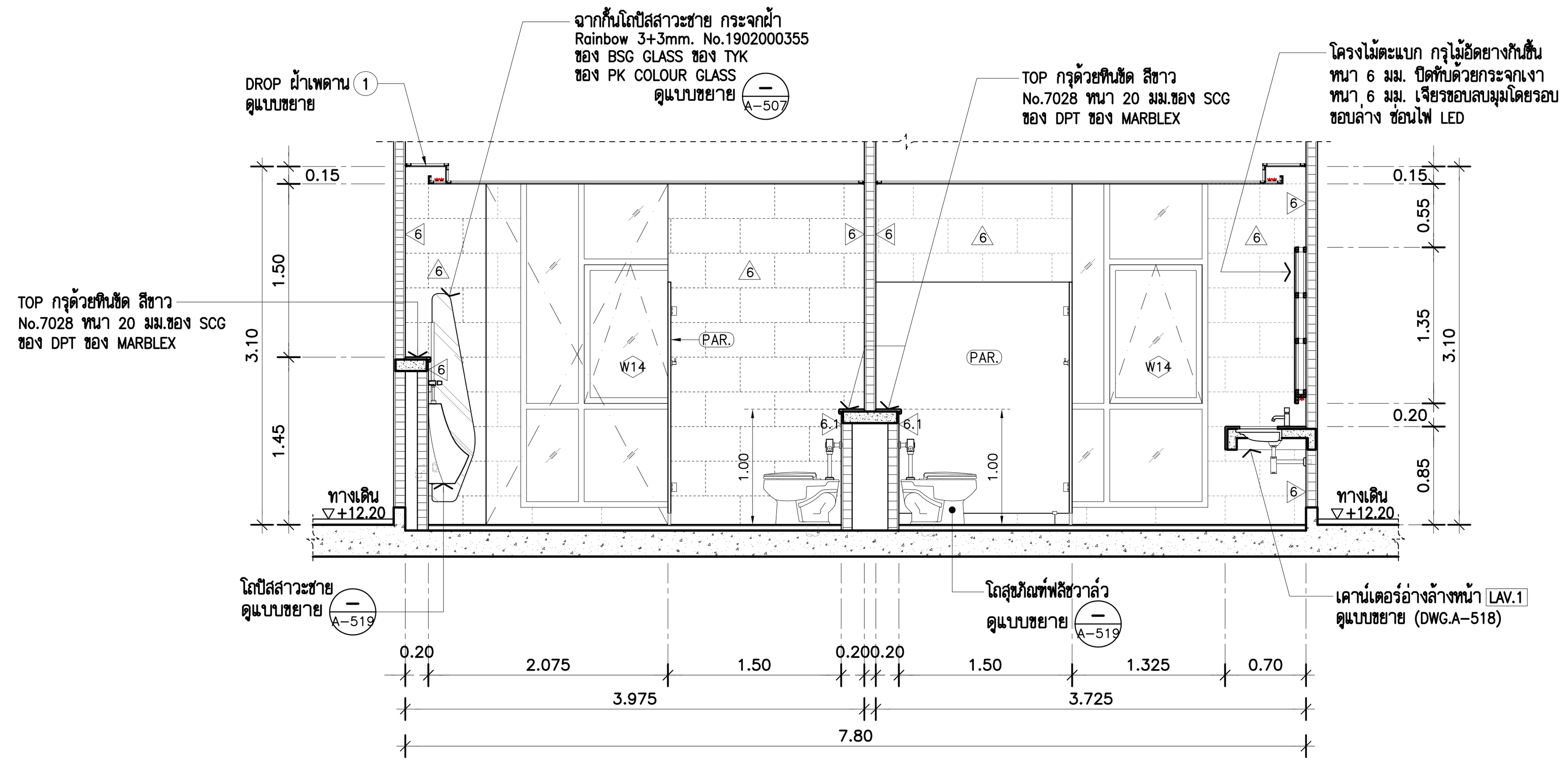

รูปตัด T5 (A-508) 1:50
(ห้องน้ำชาย/หญิง 5)

ตารางรายการประกอบแบบวัสดุ ห้องน้ำ –ส้วม 5/ห้องแม่บ้าน 5

ผนังห้องน้ำสำเร็จรูป

PAR.	TOILET PARTITIONS (ห้องน้ำชาย/หญิง) : ประตู/ผนังกั้นห้องสำเร็จรูป PARTITION
	(เนื้อโฟมแข็งเป็นพิเศษเสมือนไม้เทียม) หนา 30 มม. (สีขาว)
	ติดตั้งพร้อม ขอแขวน หลังประตูห้องน้ำ พร้อมอุปกรณ์ติดตั้งตามมาตรฐานผู้ผลิต
	หมายเหตุ ผนังกั้นห้องน้ำ/บานประตู สำเร็จรูปทั้งหมดใช้ ของ WILLY หรือ ของ COOLTIME หรือ ของ KOREX

รายการประกอบแบบงานผนัง

6	ผนังกรุกระเบื้อง ขนาด 0.30x0.60 ม. ลายหินอ่อนสีขาว รุ่น WHITE CARARA POLISHED
	L2 RAN6 CODE: SKX6601P (วางลาย 1:2 ตามแบบ) ของ THAI SOUNG (ยาแนวสีเทียบเท่าสีกระเบื้อง)
6.1	ผนังกรุกระเบื้อง ขนาด 0.30x0.60 ม. รุ่น BLUE STONE LIGHT GREY HONED FB (สีเทา)
	RAN42 R10 CODE : SGiV6S4191M (วางลาย 1:2 ตามแบบ) ของ THAI SOUNG (ยาแนวสีเทียบเท่าสีกระเบื้อง)
	หมายเหตุ : ผนังกระเบื้องใช้ ของ THAI SOUNG หรือ ของ COTTO หรือ ของ ELEGANT DECOR

รายการประกอบแบบงานพื้น

F16	พื้น ค.ส.ล. ผิวปูกระเบื้อง รุ่น BLUE STONE LIGHT GREY HONED FB RAN42 R10
	CODE : SGIV6S4191M ขนาด 0.60x0.60 ม. ของ THAI SOUNG (ยาแนวสีเทียบเท่าสีกระเบื้อง)
	หมายเหตุ : พื้นกระเบื้องใช้ ของ THAI SOUNG หรือ ของ COTTO หรือ ของ WDC

รายการประกอบแบบงานฝ้าเพดาน และดวงโคม

C2	โครงคร่าวฝ้าเพดานเหล็กชุบสังกะสี กรุGYPSUM BOARD ชนิดกันชื้น ขอบลาด 4 ด้าน หนา 9 มม.
	ทำสีขาว (ทา 2 เที่ยว) ของ PAMMASTIC รุ่น VINYL MATT CEILLING NO.VM 100
	แผ่น GYPSUM สำเร็จรูป/อุปกรณ์/ติดตั้ง ตามมาตราฐานผู้ผลิต
	ของ PAMMASTIC หรือ ของ JOTUN หรือ ของ ICI

THESE DRAWINGS ARE THE PROPERTY OF : 760i ARCHITECT & CONSULTANT CO.,LTD. AND SHALL NOT BE USED OR REPRODUCED WITHOUT SPECIFIC PERMISSION.

OWNER
คณะเทคโนโลยีสารสนเทศและการสื่อสาร(ICT) มหาวิทยาลัยมหิดล

ARCHITECTS
อุดมศักดิ์ ตั้งอมรศิริ ว–สถ 605
ปณาสิน จันทเสนา ส–สถ 3559
บัญชา กลิ่นบัว ส–สถ 3560
พรรษา แก้วแพง ภ–สถ 15443
ธิรดา ธิติรัชนนท์ ภ–สถ 22867

INTERIOR DESIGNER
ฉัตราภรณ์ เจียสกุล ส–สน 263
วิชชรัตน์ มงคลธารณ์ ส–สน 271

GRAPHIC DESIGNER
ภราดร มิ่งลำแดง
ปิยะนุช กรองสุวรรณ

STRUCTURAL ENGINEERS
พิสิฐ กาญจนรุจิวุฒิ สย.5673
อาคม เตชะธัญญกุล สย.5661
วิสาพร ลิตยางกูร สย.7245
นัจจารี สุวรรณทัพพะ ภย.65185

ELECTRICAL ENGINEERS
ประชานาถ ด่านสกุลเจริญกิจ สฟก. 4390
ลักคิกา รัตนศักดากุล สฟก. 4587
นิวัติ จิณณธรรมพงษ์ ภฟก. 31088
กันตภณ วินิยกูล

MECHANICAL ENGINEERS
ยงยศ รักวรา สก. 3171

SANITARY ENGINEERS
ไพโรจน์ ไชยมงคล สส. 44
ศิระณัชจ์ ลิทธิโชคธนากร ภส. 2590
ณัฐธนุ เกตุมา

PROJECT NO. AR-18305

PROJECT NAME
ศูนย์รวมเทคโนโลยีดิจิทัล อัจฉริยะเพื่อสร้างเศรษฐกิจ การเรียนรู้ นวัตกรรม บูรณาการ ปัญญาประดิษฐ์ เพื่อการแพทย์ (Intelligent Digital Hub in Medicine) (IDHM) คณะเทคโนโลยีสารสนเทศและการสื่อสาร(ICT) มหาวิทยาลัยมหิดล

760i ARCHITECT & CONSULTANT CO.,LTD.
Address : 355 Soi Sukumvit 50 , Prakanong Klongtoey Bangkok 10260
Tel : (662) 742 - 7303 - 04 Fax : (662) 742 - 7310
E - mail address : info @ 760i. com
www. 760i. com

DRAWING TITLE :
–แบบขยายห้องน้ำ–ส้วมชาย/หญิง 5 (แปลน , รูปตัด)
–ตารางรายการประกอบแบบวัสดุห้องน้ำ

NO.	DATE	DESCRIPTION

REVISION

DRAWN BY ปิยะพันธ์ ,ชัยวุฒิ ,กริษฐา ,ศราวุฒิ
CHECKED BY ปิยะพันธ์ ตันทัศน์
APPROVE BY ปณาสิน จันทเสนา
DATE 23–07–2021 SCALE

DRAWING NO. A–508
TOTAL 267

ห้องน้ำ–ส้วมชาย/หญิง 6,8,9,10 ห้องน้ำคนพิการ 6,8,9,10 และ ห้องแม่บ้าน 6,8,9,10

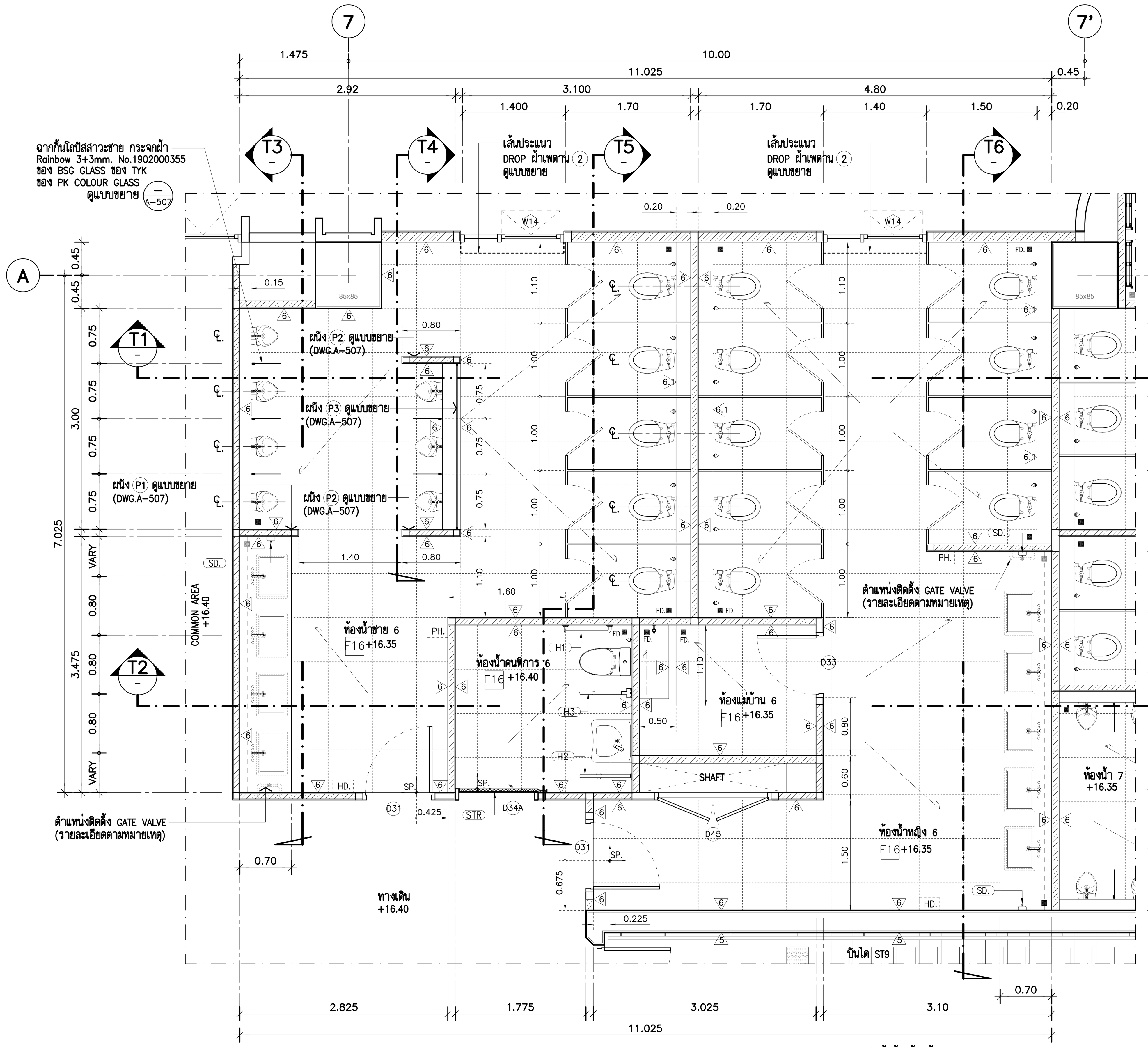

แบบขยายห้องน้ำ–ส้วมชาย,หญิง 6 และ ห้องน้ำคนพิการ 6 แปลนพื้นชั้น 4. (A–109) 1:50

หมายเหตุ : SLOPE 1 : 200

1. ตำแหน่ง FD. ให้ยึดแบบวิศวกรรมระบบสุขาภิบาลเป็นหลัก
2. ติดตั้ง GATE VALVE ท่อ MAIN น้ำดี ใต้อ่างล้างหน้าที่ระดับ ความสูง 0.50 ม.จากระดับพื้นห้องน้ำ ขนาดและรายละเอียด ให้ดูแบบงานระบบสุขาภิบาล

หมายเหตุ : ระดับพื้นห้องน้ำ–ส้วม

- –ระดับพื้นห้องน้ำ–ส้วม ชาย,หญิง 8 ชั้น 5 = +20.55
- –ระดับพื้นห้องน้ำ–ส้วม ชาย,หญิง 9 ชั้น 6 = +24.75
- –ระดับพื้นห้องน้ำ–ส้วม ชาย,หญิง 10 ชั้น 7 = +28.95
- –ระดับพื้นห้องน้ำคนพิการ 8 ชั้น 5 = +20.60
- –ระดับพื้นห้องน้ำคนพิการ 9 ชั้น 6 = +24.80
- –ระดับพื้นห้องน้ำคนพิการ 10 ชั้น 7 = +29.00

** เปลี่ยน Spec Partition ห้องน้ำสำเร็จรูป **

- Partition ห้องน้ำสำเร็จรูปเปลี่ยนเป็น ของ willy หรือ dolphin หรือ korex หรือเทียบเท่า

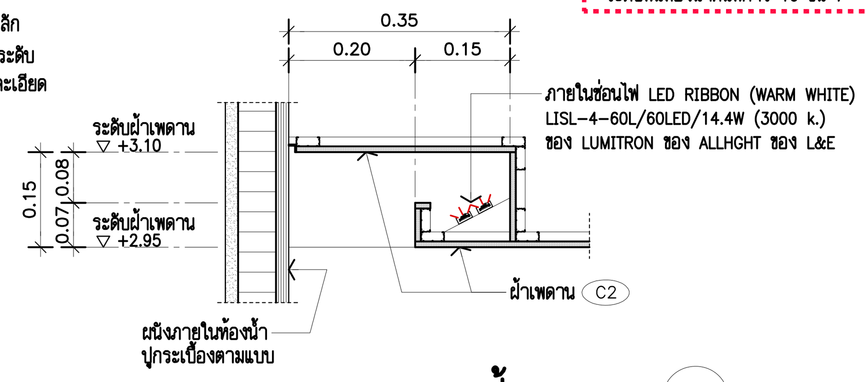

แบบขยาย DROP ฝ้าเพดาน 1
SCALE 1:10
(TYPICAL)
หมายเหตุ : บริเวณ DROP ฝ้าเพดานให้ปูกระเบื้องชนฝ้าเพดาน

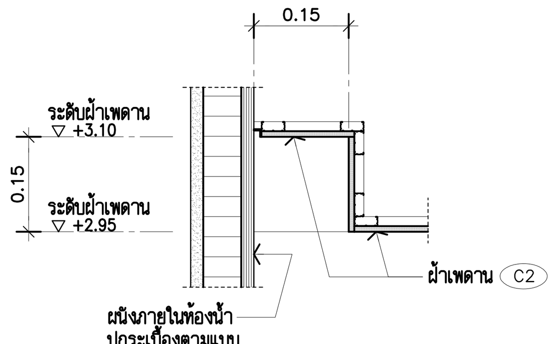

แบบขยาย DROP ฝ้าเพดาน 2
SCALE 1:10
(TYPICAL)
หมายเหตุ : บริเวณ DROP ฝ้าเพดานให้ปูกระเบื้องชนฝ้าเพดาน

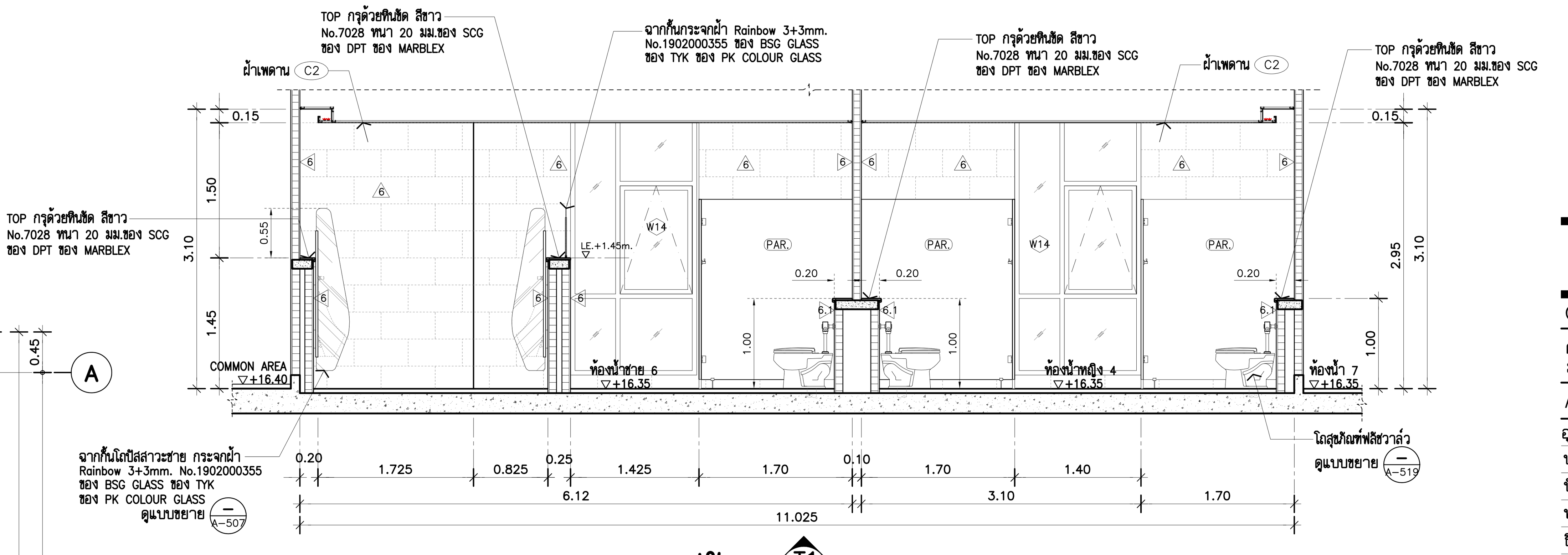

รูปตัด T1 (A–509) 1:50
(ห้องน้ำชาย/หญิง 6)

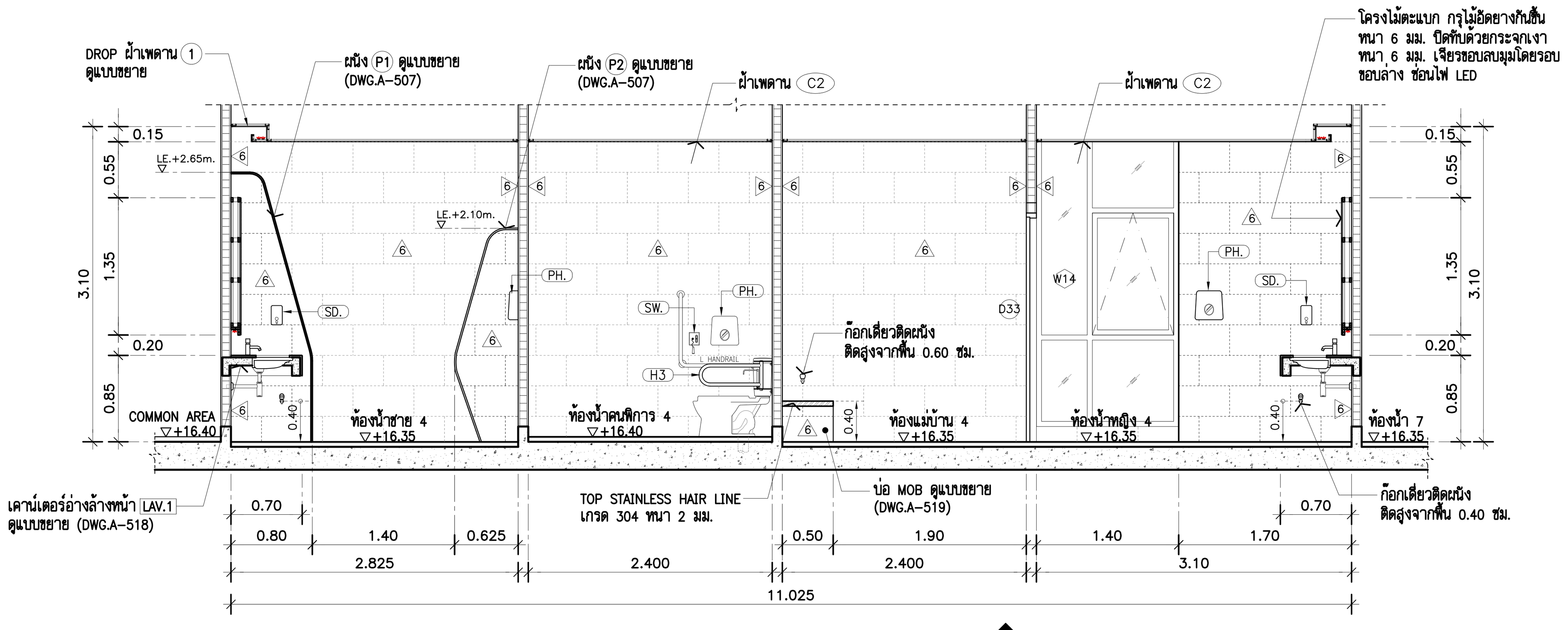

รูปตัด T2 (A–509) 1:50
(ห้องน้ำชาย/หญิง 6)

** งานที่ไม่รวมอยู่ในการเสนอราคา **
:งานห้องน้ำ,ประตูห้องน้ำ และสุขภัณฑ์เฉพาะ ชั้น 7.ทั้งหมด

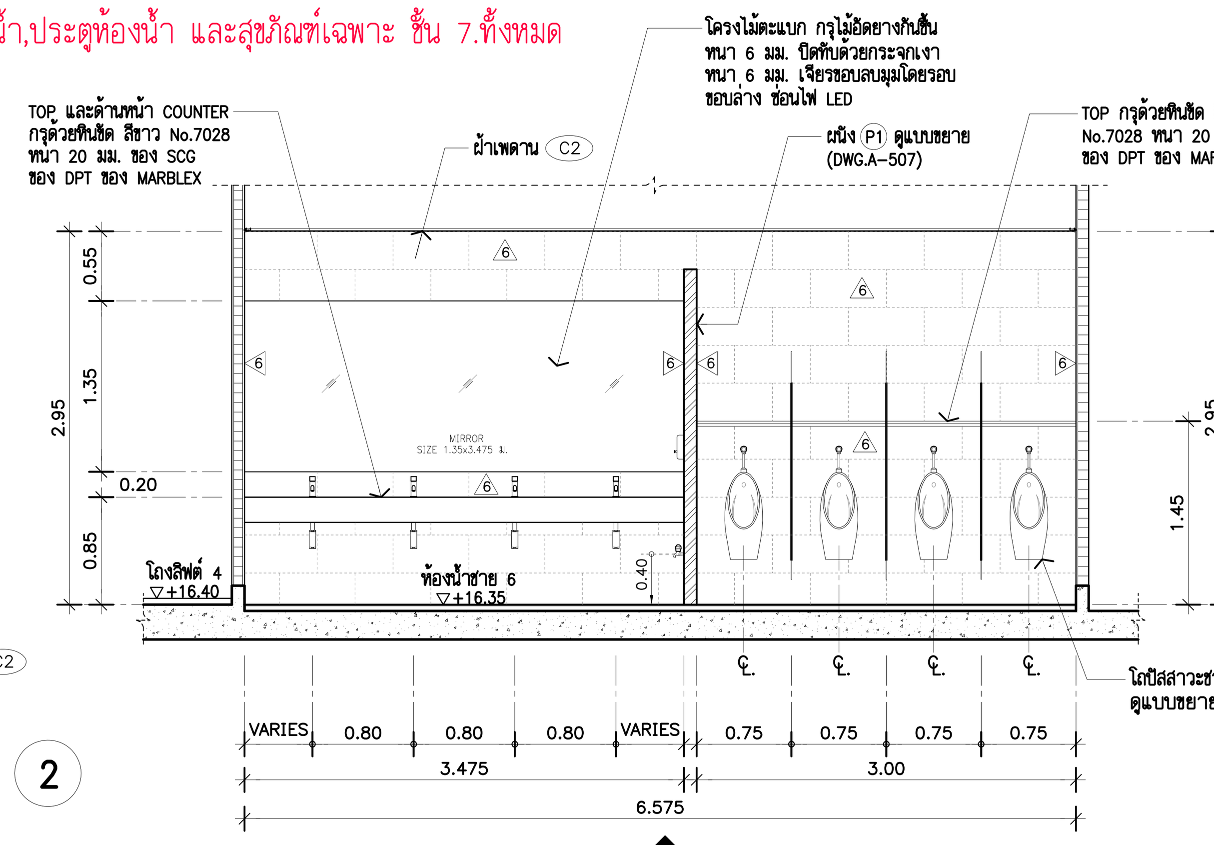

รูปตัด T3 (A–509) 1:50
(ห้องน้ำชาย 6)

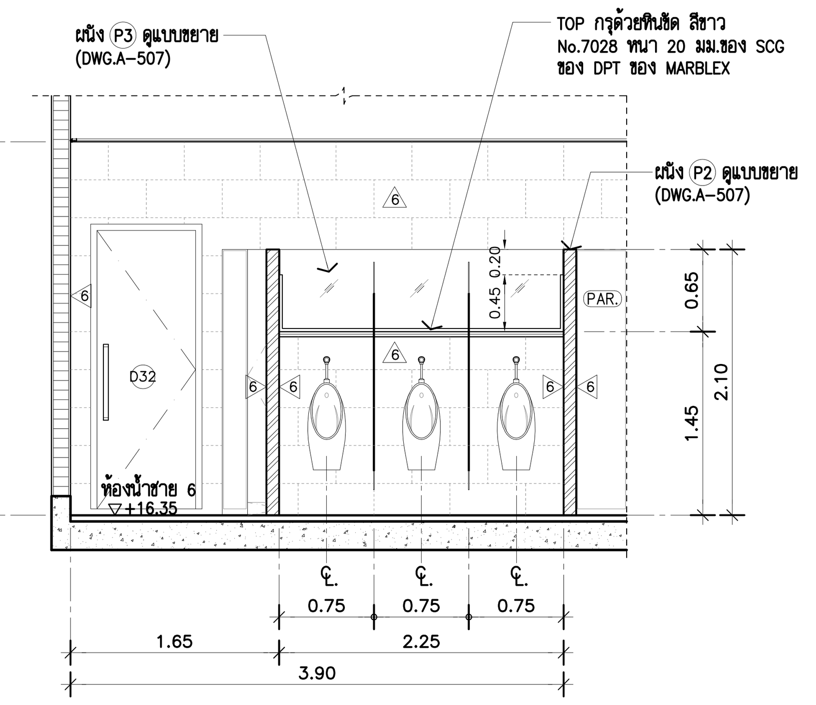

รูปตัด T4 (A–509) 1:50
(ห้องน้ำชาย 6)

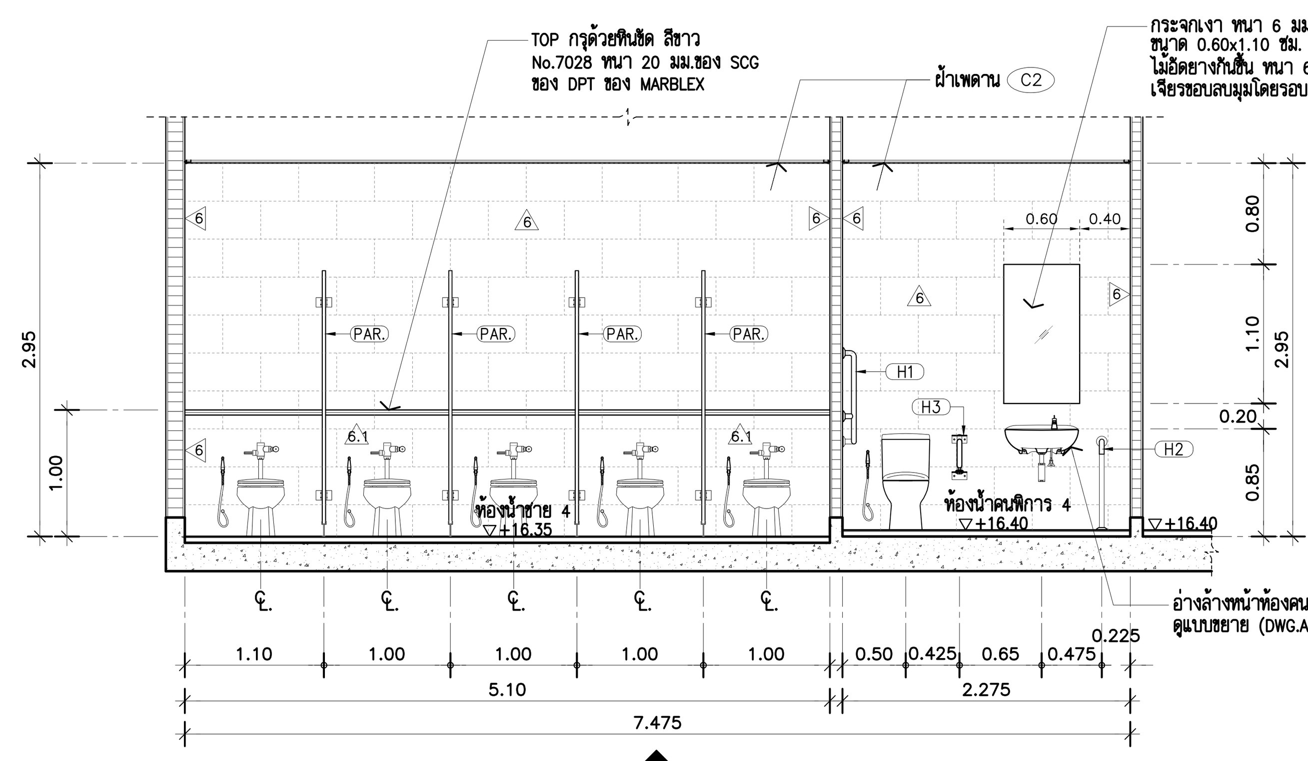

รูปตัด T5 (A–509) 1:50
(ห้องน้ำชาย 6)

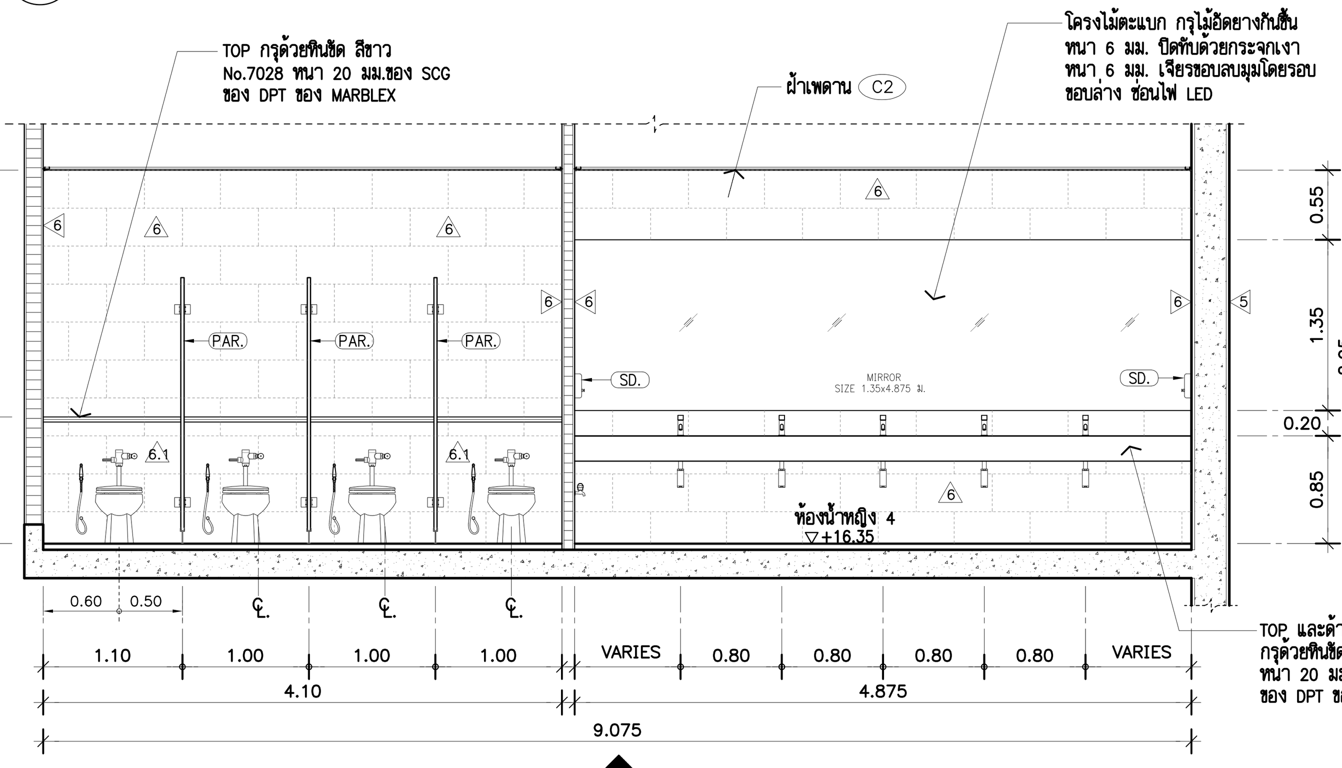

รูปตัด T6 (A–509) 1:50
(ห้องน้ำชาย 6)

หมายเหตุ : รายการประกอบแบบสุขภัณฑ์ ห้องน้ำ–ส้วม ดูแบบหน้า (DWG.A–502)

ตารางรายการประกอบแบบวัสดุ ห้องน้ำ –ส้วม 6/ห้องน้ำคนพิการ 6

ผนังห้องน้ำสำเร็จรูป

(PAR.) TOILET PARTITIONS (ห้องน้ำชาย/หญิง) : ประตู/ผนังกั้นห้องสำเร็จรูป PARTITION (เนื้อโฟมแข็งเป็นพิเศษเสมือนไม้เทียม) หนา 30 มม. (สีขาว) ติดตั้งพร้อม ขอแขวน หลังประตูห้องน้ำ พร้อมอุปกรณ์ติดตั้งตามมาตรฐานผู้ผลิต

หมายเหตุ ผนังกั้นห้องน้ำ/บานประตู สำเร็จรูปทั้งหมดใช้ ของ WILLY หรือ ของ COOLTIME หรือ ของ KOREX

รายการประกอบแบบงานผนัง

(6) ผนังกรุกระเบื้อง ขนาด 0.30x0.60 ม. ลายหินอ่อนสีขาว รุ่น WHITE CARARA POLISHED L2 RAN6 CODE: SKX6601P (วางลาย 1:2 ตามแบบ) ของ THAI SOUNG (ยาแนวสีเทียบเท่าสีกระเบื้อง)

(6.1) ผนังกรุกระเบื้อง ขนาด 0.30x0.60 ม. รุ่น BLUE STONE LIGHT GREY HONED FB (สีเทา) RAN42 R10 CODE : SGiV6S4191M (วางลาย 1:2 ตามแบบ) ของ THAI SOUNG (ยาแนวสีเทียบเท่าสีกระเบื้อง)

หมายเหตุ : ผนังกระเบื้องใช้ ของ THAI SOUNG หรือ ของ COTTO หรือ ของ ELEGANT DECOR

รายการประกอบแบบงานพื้น

(F16) พื้น ค.ส.ล. ผิวปูกระเบื้อง รุ่น BLUE STONE LIGHT GREY HONED FB RAN42 R10 CODE : SGIV6S4191M ขนาด 0.60x0.60 ม. ของ THAI SOUNG (ยาแนวสีเทียบเท่าสีกระเบื้อง)

หมายเหตุ : พื้นกระเบื้องใช้ ของ THAI SOUNG หรือ ของ COTTO หรือ ของ WDC

รายการประกอบแบบงานฝ้าเพดาน และดวงโคม

(C2) โครงคร่าวฝ้าเพดานเหล็กชุบสังกะสี กรุGYPSUM BOARD ชนิดกันชื้น ขอบลาด 4 ด้าน หนา 9 มม. ทำสีขาว (ทา 2 เที่ยว) ของ PAMMASTIC รุ่น VINYL MATT CEILLING NO.VM 100 แผ่น GYPSUM สำเร็จรูป/อุปกรณ์/ติดตั้ง ตามมาตราฐานผู้ผลิต ของ PAMMASTIC หรือ ของ JOTUN หรือ ของ ICI

THESE DRAWINGS ARE THE PROPERTY OF : 760i ARCHITECT & CONSULTANT CO.,LTD. AND SHALL NOT BE USED OR REPRODUCED WITHOUT SPECIFIC PERMISSION.

OWNER
คณะเทคโนโลยีสารสนเทศและการสื่อสาร(ICT) มหาวิทยาลัยมหิดล

ARCHITECTS
- อุดมศักดิ์ ตั้งอมรศิริ ว–สถ 605
- ปณาสิน จันทเสนา ส–สถ 3559
- บัญชา กลิ่นบัว ส–สถ 3560
- พรรษา แก้วแพง ภ–สถ 15443
- ธิรดา ธิติรัชนนท์ ภ–สถ 22867

INTERIOR DESIGNER
- ฉัตราภรณ์ เจียสกุล ส–สน 263
- วิชชรัตน์ มงคลธารณ์ ส–สน 271

GRAPHIC DESIGNER
- ภราดร มิ่งลำแดง
- ปิยะนุช กรองสุวรรณ

STRUCTURAL ENGINEERS
- พิสิฐ กาญจนรุจิวุฒิ สย.5673
- อาคม เตชะธัญญกุล สย.5661
- วิสาพร ลิตยางกูร สย.7245
- นัจจารี สุวรรณทัพพะ ภย.65185

ELECTRICAL ENGINEERS
- ประชานาถ ด่านสกุลเจริญกิจ สฟก. 4390
- ลักศิกา รัตนศักดากุล สฟก. 4587
- นิวัติ จิณณธรรมพงษ์ ภฟก. 31088
- กันตภณ วินิยกูล

MECHANICAL ENGINEERS
- ยงยศ รักวรา สก. 3171

SANITARY ENGINEERS
- ไพโรจน์ ไชยมงคล สส. 44
- ศิระณัชจ์ สิทธิโชคธนากร ภส. 2590
- ณัฐธนุ เกตุมา

PROJECT NO. AR-18305

PROJECT NAME
ศูนย์รวมเทคโนโลยีดิจิทัล อัจฉริยะเพื่อสร้างเศรษฐกิจ การเรียนรู้ นวัตกรรม บูรณาการ ปัญญาประดิษฐ์ เพื่อการแพทย์ (Intelligent Digital Hub in Medicine) (IDHM) คณะเทคโนโลยีสารสนเทศและการสื่อสาร(ICT) มหาวิทยาลัยมหิดล

760i ARCHITECT & CONSULTANT CO.,LTD.
Address : 355 Soi Sukumvit 50 , Prakanong Klongtoey Bangkok 10260
Tel : (662) 742 - 7303 - 04 Fax : (662) 742 - 7310
E - mail address : info @ 760i. com
www. 760i. com

DRAWING TITLE :
–แบบขยายห้องน้ำ–ส้วมชาย/หญิง 6 (แปลน , รูปตัด)
–ตารางรายการประกอบแบบวัสดุห้องน้ำ

NO.	DATE	DESCRIPTION

REVISION

DRAWN BY ปิยะพันธ์ ,ชัยวุฒิ ,กริษฐา ,ศราวุฒิ
CHECKED BY ปิยะพันธ์ ตันทัศน์
APPROVE BY ปณาสิน จันทเสนา
DATE 23–07–2021 SCALE

DRAWING NO. A–509
TOTAL 267

ห้องน้ำ-ส้วมชาย/หญิง 7 ,ห้องแม่บ้าน 7

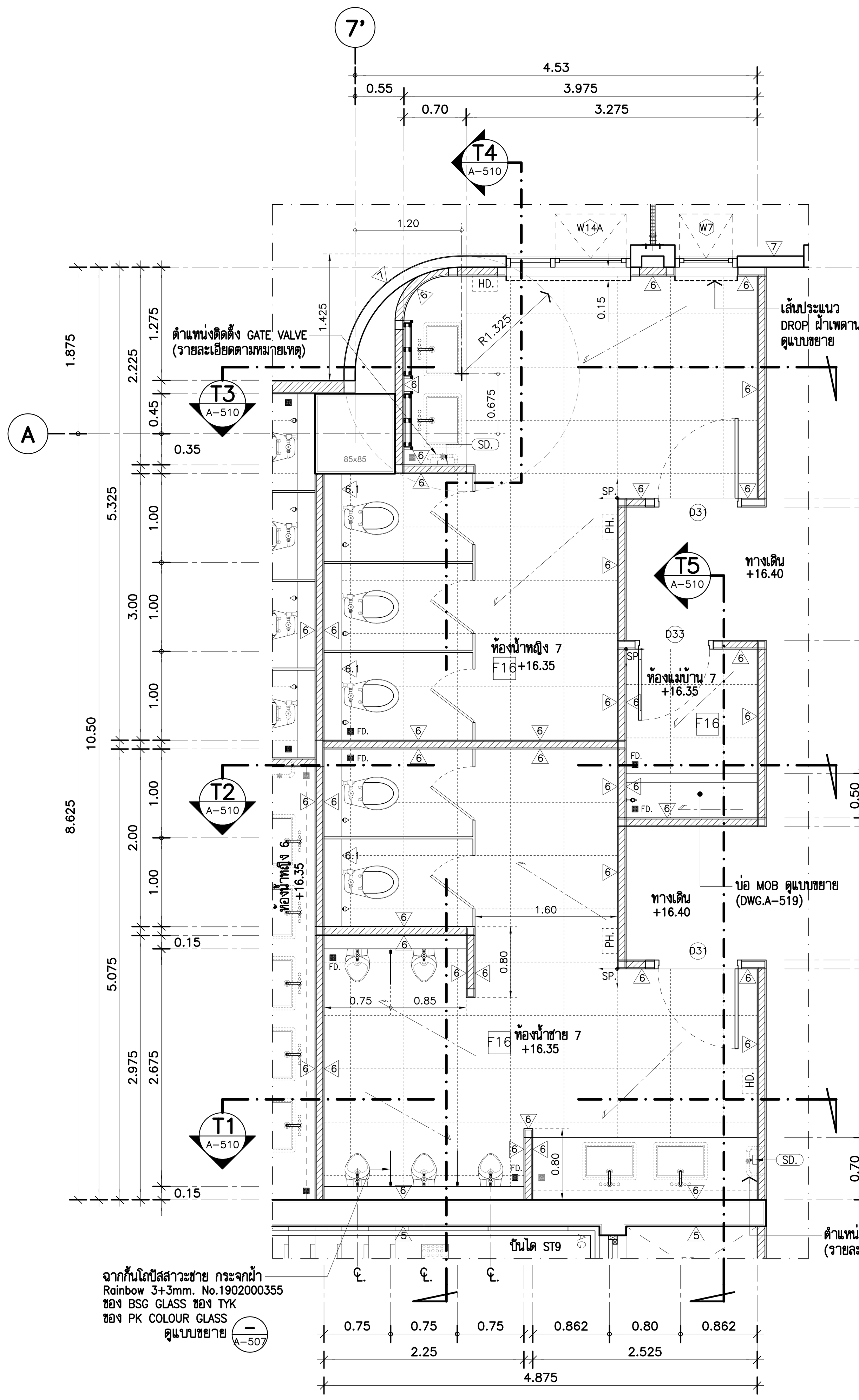

แบบขยายห้องน้ำ-ส้วมชาย,หญิง 7 (A-109)
แปลนพื้นชั้น 4. 1:50

หมายเหตุ SLOPE 1 : 200
1. ตำแหน่ง FD. ให้ติดแบบวิศวกรรมระบบสุขาภิบาลเป็นหลัก
2. ติดตั้ง GATE VALVE ท่อ MAIN น้ำดี ใต้อ่างล้างหน้าที่ระดับ ความสูง 0.50 ม.จากระดับพื้นห้องน้ำ ขนาดและรายละเอียด ให้ดูแบบงานระบบสุขาภิบาล

** เปลี่ยน Spec Partition ห้องน้ำสำเร็จรูป **

- Partition ห้องน้ำสำเร็จรูปเปลี่ยนเป็น ของ willy หรือ dolphin หรือ korex หรือเทียบเท่า

หมายเหตุ : รายการประกอบแบบสุขภัณฑ์ ห้องน้ำ-ส้วม ดูแบบหน้า (DWG.A-502)

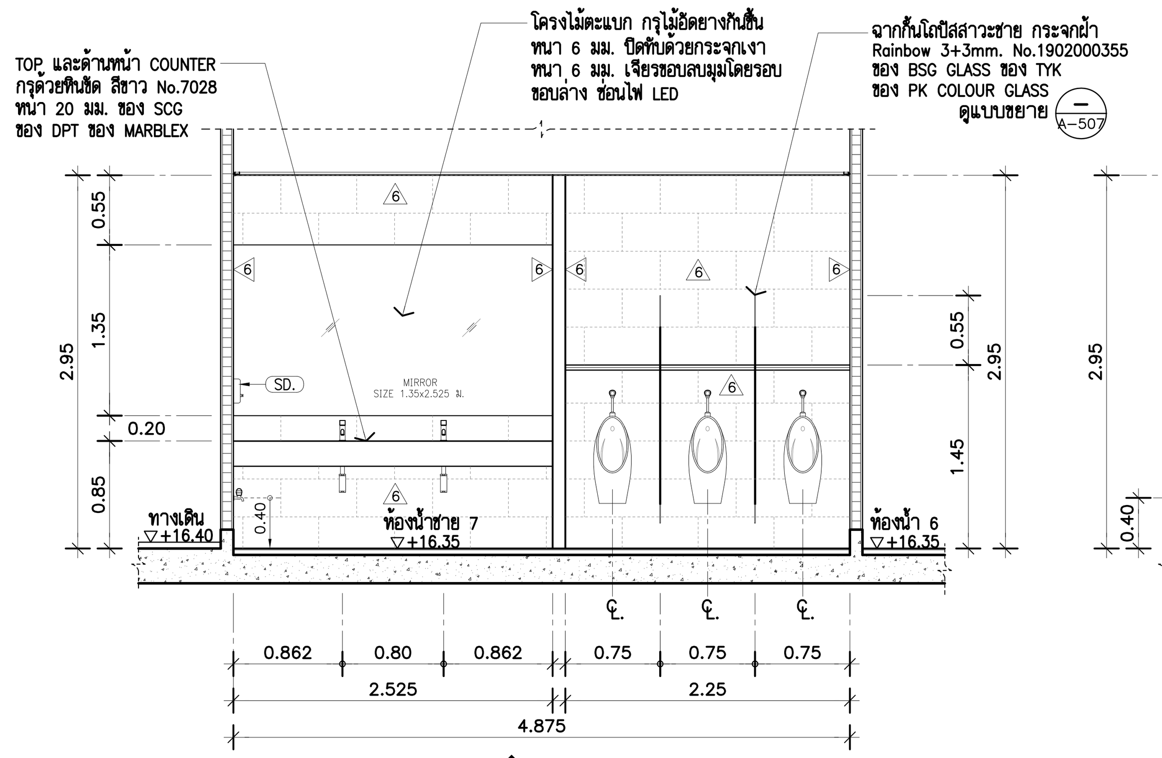

รูปตัด T1 (A-510) 1:50 (ห้องน้ำชาย 7)

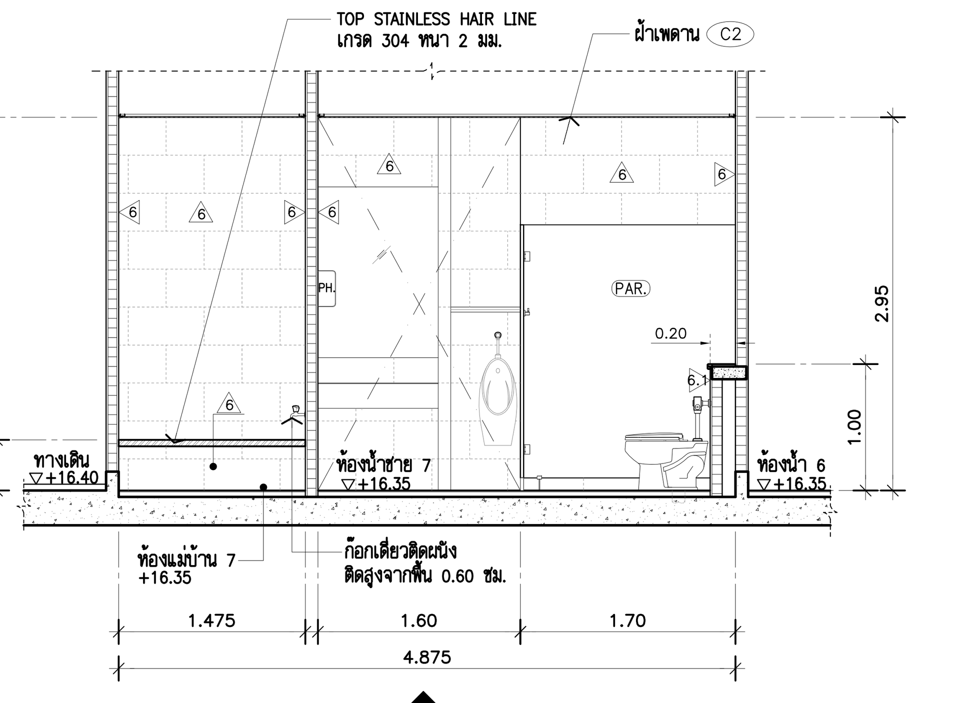

รูปตัด T2 (A-510) 1:50 (ห้องน้ำชาย 7,ห้องแม่บ้าน 7)

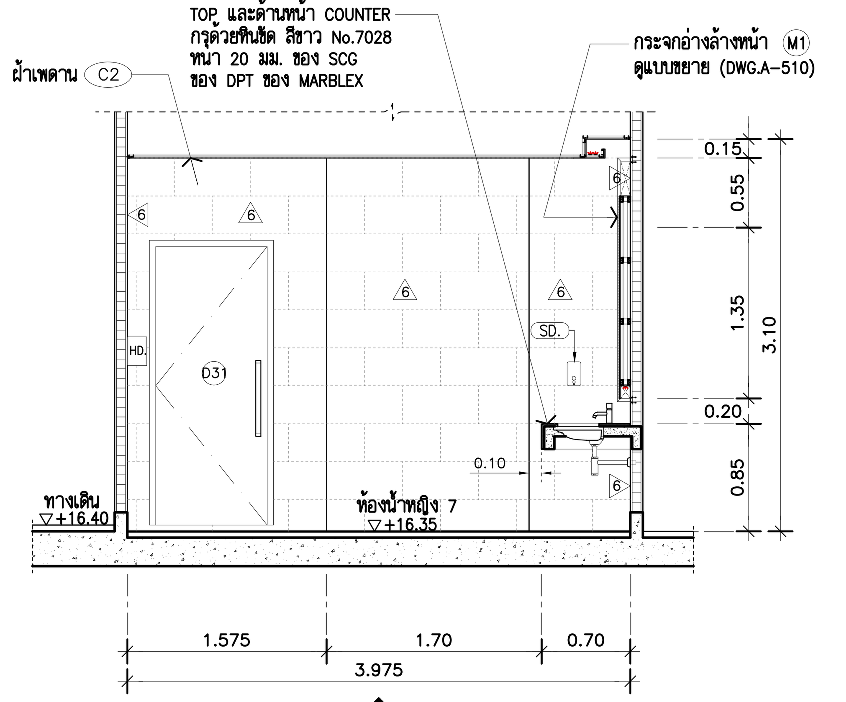

รูปตัด T3 (A-510) 1:50 (ห้องน้ำหญิง 7)

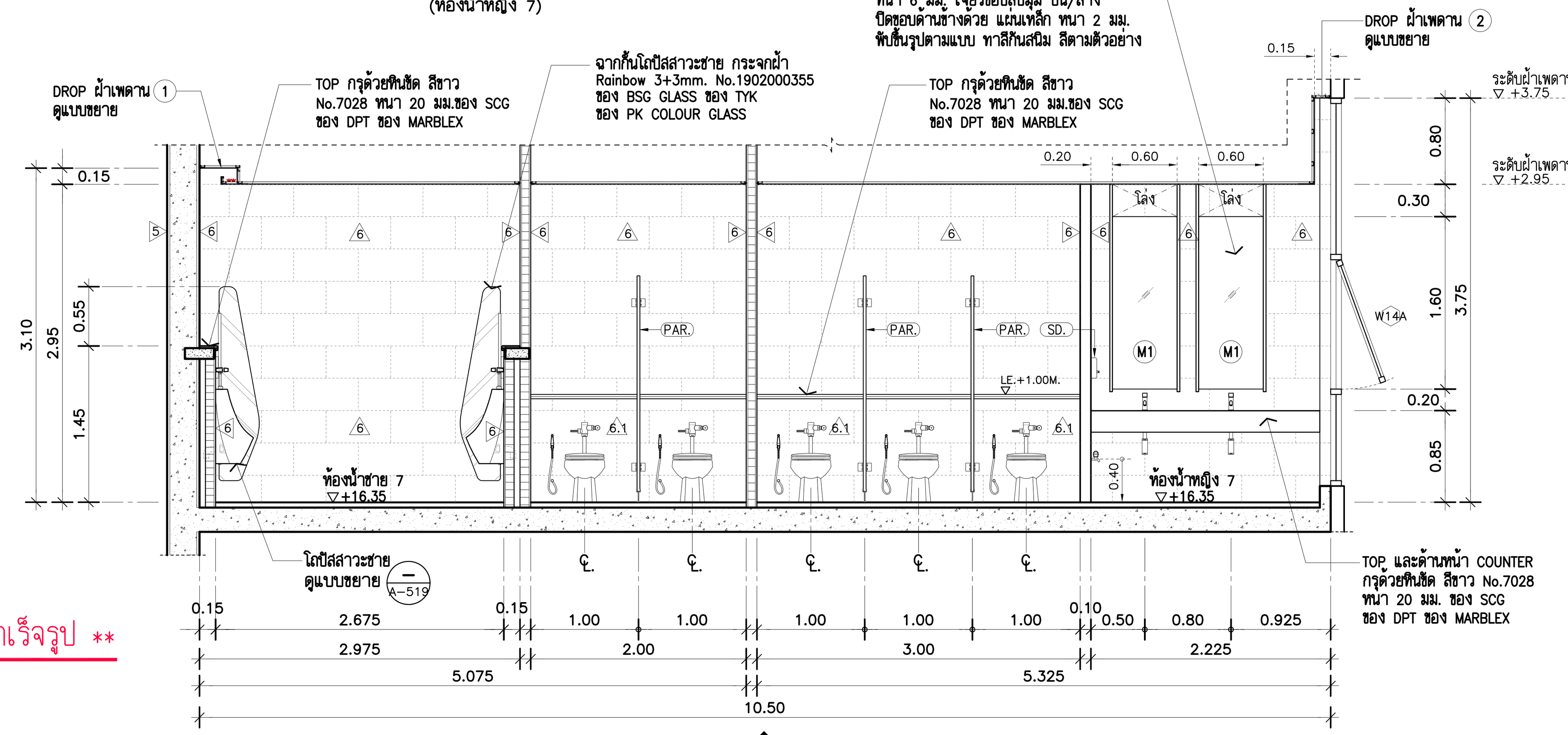

รูปตัด T4 (A-510) 1:50 (ห้องน้ำชาย/หญิง 7)

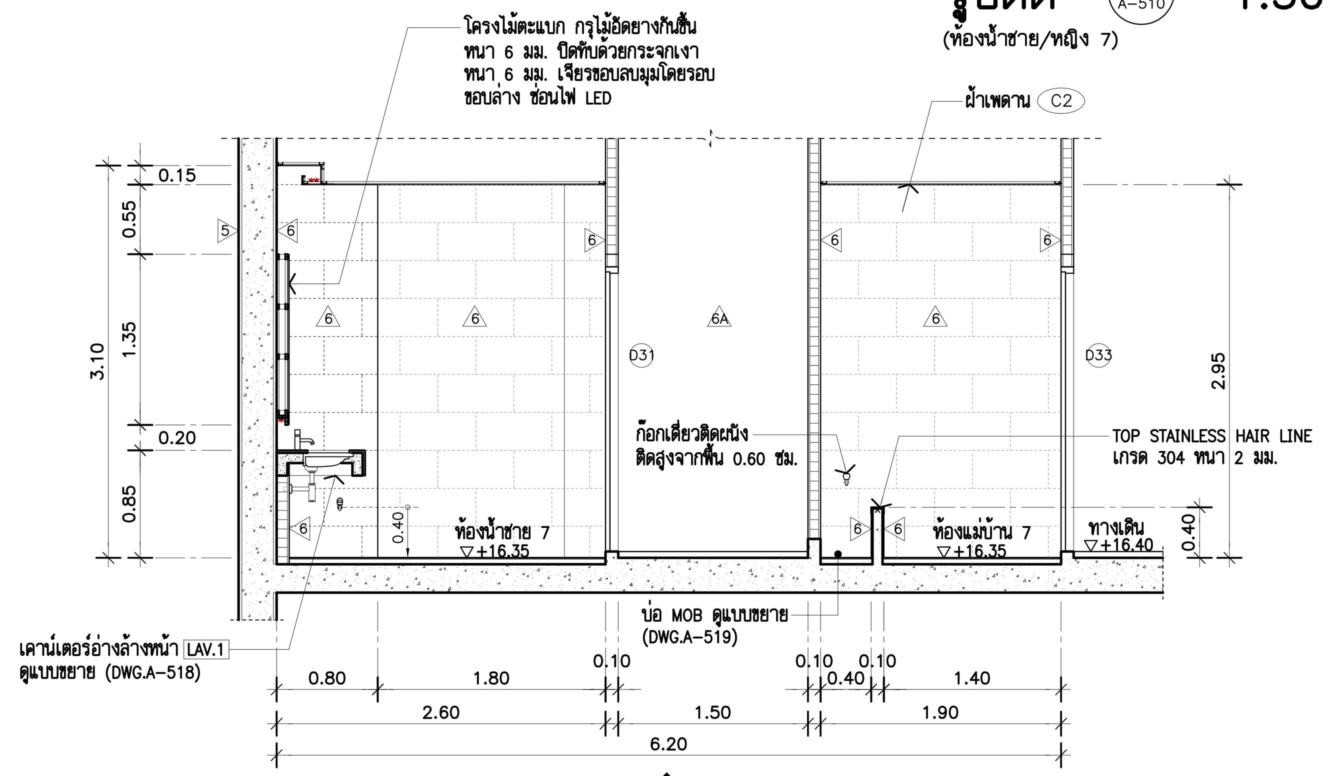

รูปตัด T5 (A-510) 1:50 (ห้องน้ำชาย 7,ห้องแม่บ้าน 7)

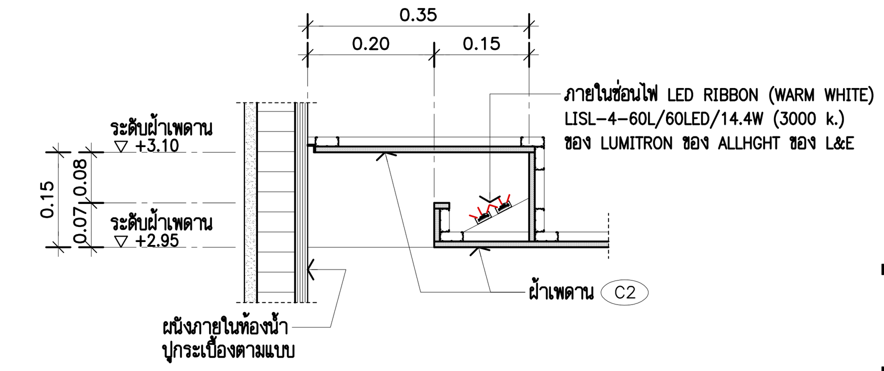

แบบขยาย DROP ฝ้าเพดาน 1
SCALE 1:10 (TYPICAL)

หมายเหตุ : บริเวณ DROP ฝ้าเพดานให้บุกระเบื้องชนฝ้าเพดาน

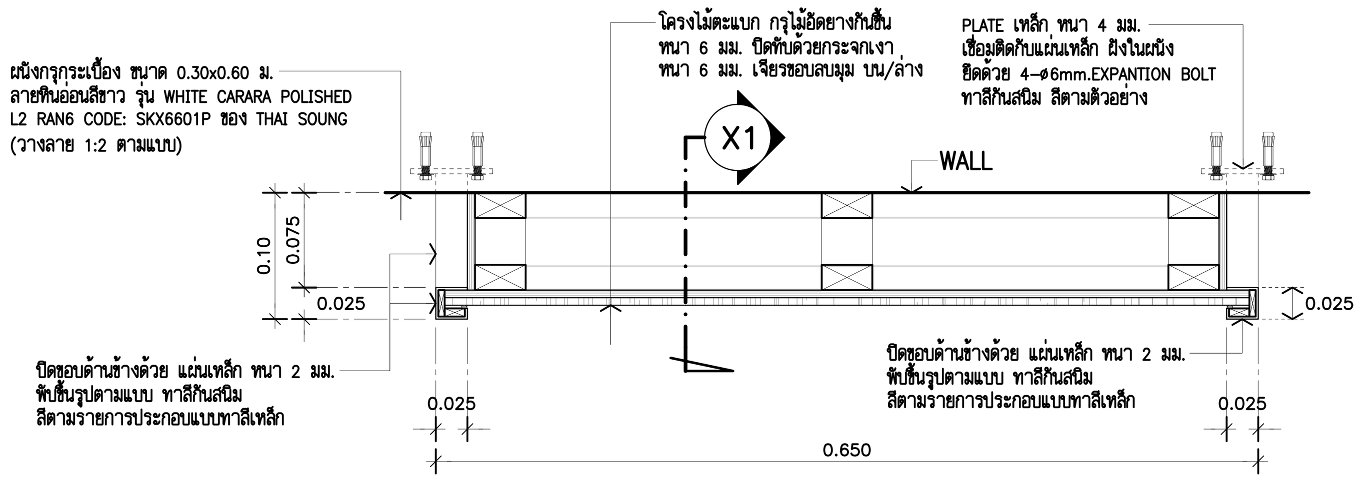

แบบขยายกระจกอ่างล้างหน้า M1
สำหรับ (ห้องน้ำหญิง 7)

แปลน 1:5 สำหรับ (ห้องน้ำหญิง 7)

*** รายการประกอบแบบงานทาสีเหล็กทั่วไป
1. ทาสีรองพื้นด้วย สีรองพื้นกันสนิมสำหรับงานเหล็ก รุ่น ANTI-CORROSIVE 1 เที่ยว ของ PAMMASTIC
2. ทาสีทับหน้าด้วยสี SUPERGLOSS ENAMEL (GLOSS) รุ่น 0529 BLACK LICORICE (สีดำ) 2 เที่ยว ของ PAMMASTIC

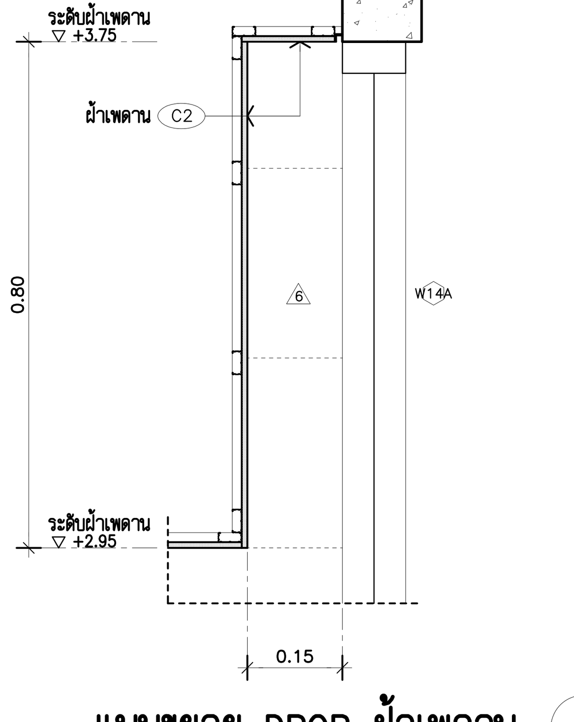

แบบขยาย DROP ฝ้าเพดาน 2
SCALE 1:10 (สำหรับห้องน้ำหญิง 7)

หมายเหตุ : บริเวณ DROP ฝ้าเพดานให้บุกระเบื้องชนฝ้าเพดาน

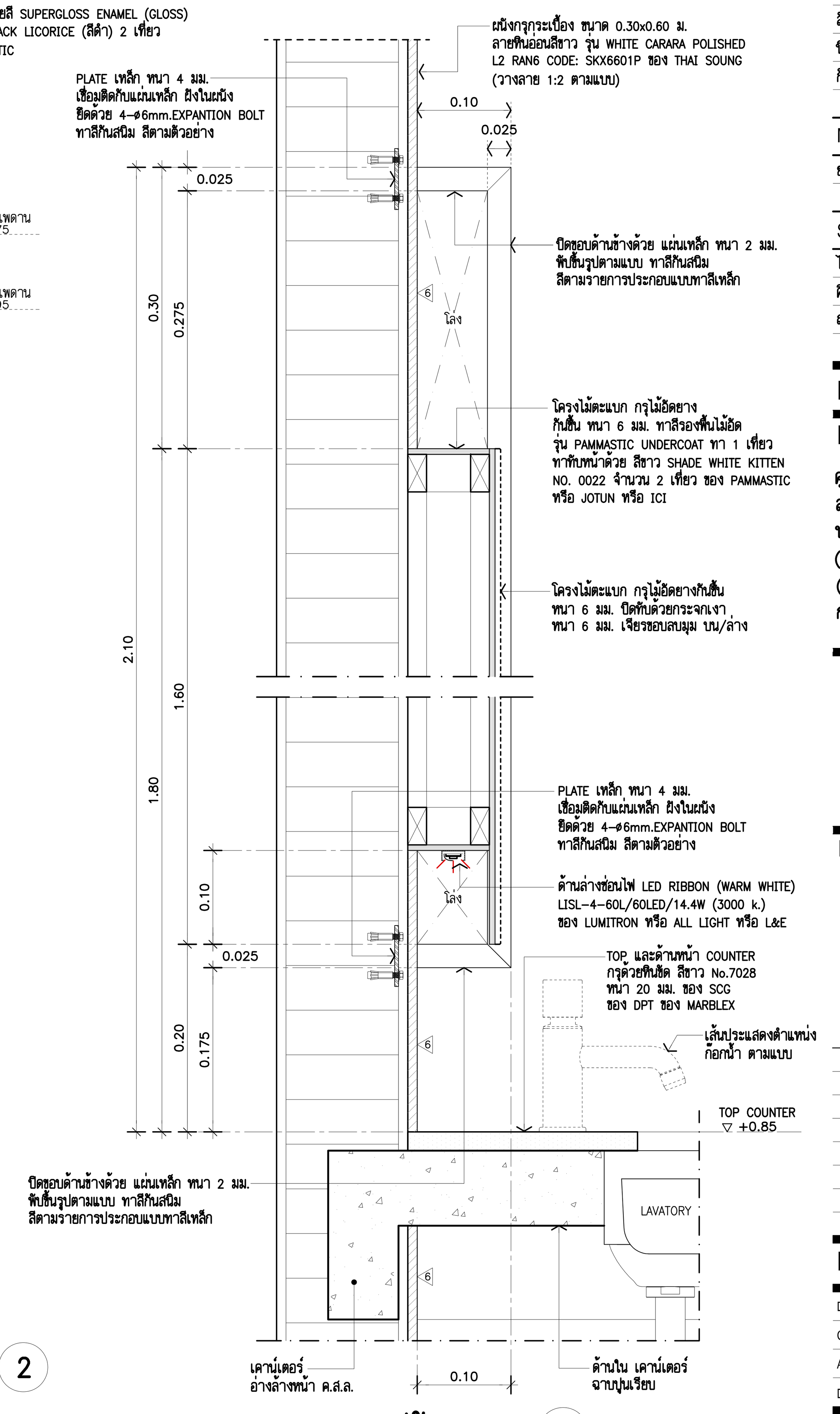

รูปตัดขยาย X1 1:5
สำหรับ (ห้องน้ำหญิง 7)

ตารางรายการประกอบแบบวัสดุ ห้องน้ำ -ส้วม 7/ห้องแม่บ้าน 7

ผนังห้องน้ำสำเร็จรูป

PAR.	TOILET PARTITIONS (ห้องน้ำชาย/หญิง) : ประตู/ผนังกั้นห้องสำเร็จรูป PARTITION
	(เนื้อโฟมแข็งเป็นพิเศษเสมือนไม้เทียม) หนา 30 มม. (สีขาว)
	ติดตั้งพร้อม ขอแขวน หลังประตูห้องน้ำ พร้อมอุปกรณ์ติดตั้งตามมาตรฐานผู้ผลิต
	หมายเหตุ ผนังกั้นห้องน้ำ/บานประตู สำเร็จรูปทั้งหมดใช้ ของ WILLY หรือ ของ COOLTIME หรือ ของ KOREX

รายการประกอบแบบงานผนัง

6	ผนังกรุกระเบื้อง ขนาด 0.30x0.60 ม. ลายหินอ่อนสีขาว รุ่น WHITE CARARA POLISHED
	L2 RAN6 CODE: SKX6601P (วางลาย 1:2 ตามแบบ) ของ THAI SOUNG (ยาแนวสีเทียบเท่าสีกระเบื้อง)
6.1	ผนังกรุกระเบื้อง ขนาด 0.30x0.60 ม. รุ่น BLUE STONE LIGHT GREY HONED FB (สีเทา)
	RAN42 R10 CODE : SGiV6S4191M (วางลาย 1:2 ตามแบบ) ของ THAI SOUNG (ยาแนวสีเทียบเท่าสีกระเบื้อง)
	หมายเหตุ : ผนังกระเบื้องใช้ ของ THAI SOUNG หรือ ของ COTTO หรือ ของ ELEGANT DECOR

รายการประกอบแบบงานพื้น

F16	พื้น ค.ส.ล. ผิวปูกระเบื้อง รุ่น BLUE STONE LIGHT GREY HONED FB RAN42 R10
	CODE : SGIV6S4191M ขนาด 0.60x0.60 ม. ของ THAI SOUNG (ยาแนวสีเทียบเท่าสีกระเบื้อง)
	หมายเหตุ : พื้นกระเบื้องใช้ ของ THAI SOUNG หรือ ของ COTTO หรือ ของ WDC

รายการประกอบแบบงานฝ้าเพดาน และดวงโคม

C2	โครงคร่าวฝ้าเพดานเหล็กชุบสังกะสี กรุGYPSUM BOARD ชนิดกันชื้น ขอบลาด 4 ด้าน หนา 9 มม.
	ทาสีขาว (ทา 2 เที่ยว) ของ PAMMASTIC รุ่น VINYL MATT CEILLING NO.VM 100
	แผ่น GYPSUM สำเร็จรูป/อุปกรณ์/ติดตั้ง ตามมาตราฐานผู้ผลิต
	ของ PAMMASTIC หรือ ของ JOTUN หรือ ของ ICI

THESE DRAWINGS ARE THE PROPERTY OF : 760i ARCHITECT & CONSULTANT CO.,LTD. AND SHALL NOT BE USED OR REPRODUCED WITHOUT SPECIFIC PERMISSION.

OWNER
คณะเทคโนโลยีสารสนเทศและการสื่อสาร(ICT) มหาวิทยาลัยมหิดล

ARCHITECTS
อุดมศักดิ์ ตั้งอมรศิริ ว-สถ 605
ปณาลิน จันทเสนา ส-สถ 3559
บัญชา กลิ่นบัว ส-สถ 3560
พรรษา แก้วแพง ภ-สถ 15443
ธิรดา ธิติรัชนนท์ ภ-สถ 22867

INTERIOR DESIGNER
ฉัตราภรณ์ เจียสกุล ส-สน 263
วิชชรัตน์ มงคลธารณ์ ส-สน 271

GRAPHIC DESIGNER
ภราดร มิ่งลำแดง
ปิยะนุช กรองสุวรรณ

STRUCTURAL ENGINEERS
พิสิฐ กาญจนรุจิวุฒิ สย.5673
อาคม เตชะธัญญกุล สย.5661
วิสาพร ลิตยางกูร สย.7245
นัจจารี สุวรรณทัพพะ ภย.65185

ELECTRICAL ENGINEERS
ประชานาถ ด่านสกุลเจริญกิจ สฟก. 4390
ลักคิกา รัตนศักดากุล สฟก. 4587
นิวัติ จิณณธรรมพงษ์ ภฟก. 31088
กันตภณ วินิยกุล

MECHANICAL ENGINEERS
ยงยศ รักวรา สก. 3171

SANITARY ENGINEERS
ไพโรจน์ ไชยมงคล สส. 44
ศิระณัชจ์ สิทธิโชคธนากร ภส. 2590
ณัฐธนุ เกตุมา

PROJECT NO. AR-18305

PROJECT NAME
ศูนย์รวมเทคโนโลยีดิจิทัล อัจฉริยะเพื่อสร้างเศรษฐกิจ การเรียนรู้ นวัตกรรมบูรณาการ ปัญญาประดิษฐ์ เพื่อการแพทย์ (Intelligent Digital Hub in Medicine) (IDHM) คณะเทคโนโลยีสารสนเทศและการสื่อสาร(ICT) มหาวิทยาลัยมหิดล

760i ARCHITECT & CONSULTANT CO.,LTD.
Address : 355 Soi Sukumvit 50 , Prakanong Klongtoey Bangkok 10260
Tel : (662) 742-7303-04 Fax : (662) 742-7310
E-mail address : info@760i.com
www.760i.com

DRAWING TITLE :
-แบบขยายห้องน้ำ-ส้วมชาย/หญิง 7 (แปลน , รูปตัด)
-ตารางรายการประกอบแบบวัสดุห้องน้ำ

NO.	DATE	DESCRIPTION

REVISION

DRAWN BY ปิยะพันธ์ ,ชัยวุฒิ ,กริษฐา ,ศราวุฒิ
CHECKED BY ปิยะพันธ์ ตันทัศน์
APPROVE BY ปณาลิน จันทเสนา
DATE 23-07-2021 SCALE

DRAWING NO. A-510 TOTAL 267

ห้องน้ำ–ส้วมชาย/หญิง 11, ห้องน้ำคนพิการ 11 และ ห้องแม่บ้าน 11

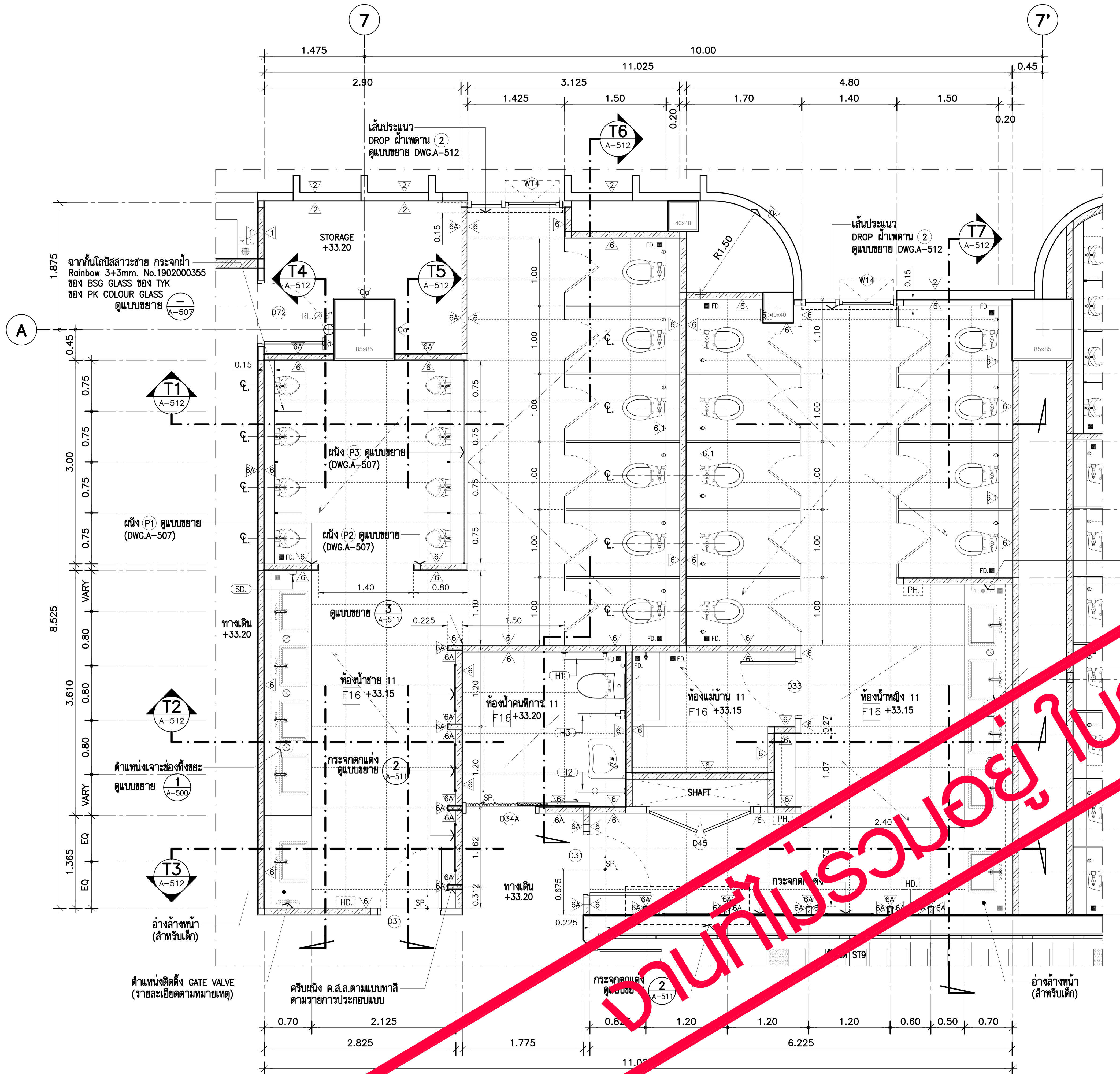

แบบขยายห้องน้ำ–ส้วมชาย,หญิง 11 และ ห้องน้ำคนพิการ 11 แปลนพื้นชั้น 8. 1:50 (A–113)

หมายเหตุ : SLOPE 1 : 200
1. ตำแหน่ง FD. ให้ยึดแบบวิศวกรรมระบบสุขาภิบาลเป็นหลัก
2. ติดตั้ง GATE VALVE ท่อ MAIN น้ำดี ใต้อ่างล้างหน้าที่ระดับความสูง 0.50 ม.จากระดับพื้นห้องน้ำ ขนาดและรายละเอียดให้ดูแบบงานระบบสุขาภิบาล

งานที่ไม่รวมอยู่ ในการเสนอราคา

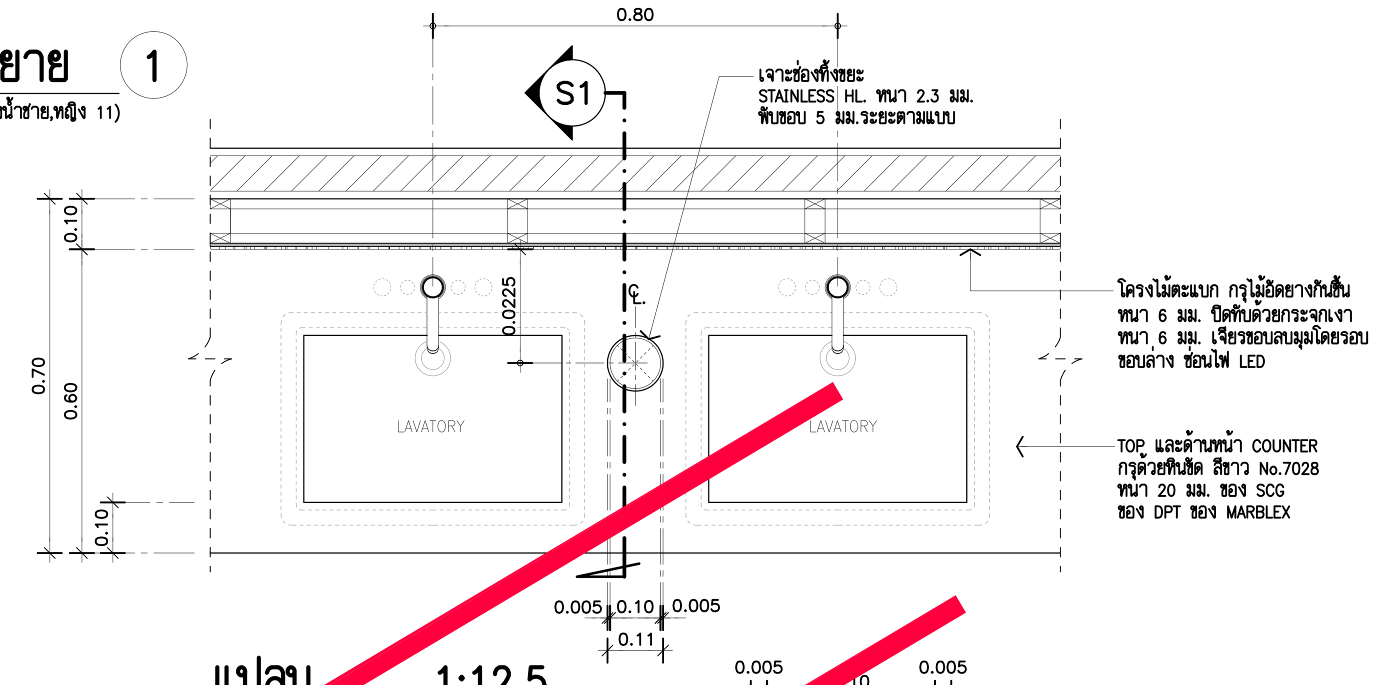

แบบขยาย 1 แปลน 1:12.5
สำหรับ (ห้องน้ำชาย,หญิง 11)

ถังขยะพลาสติก BY OWNER
ขนาดประมาณ ø350xH.500 mm.

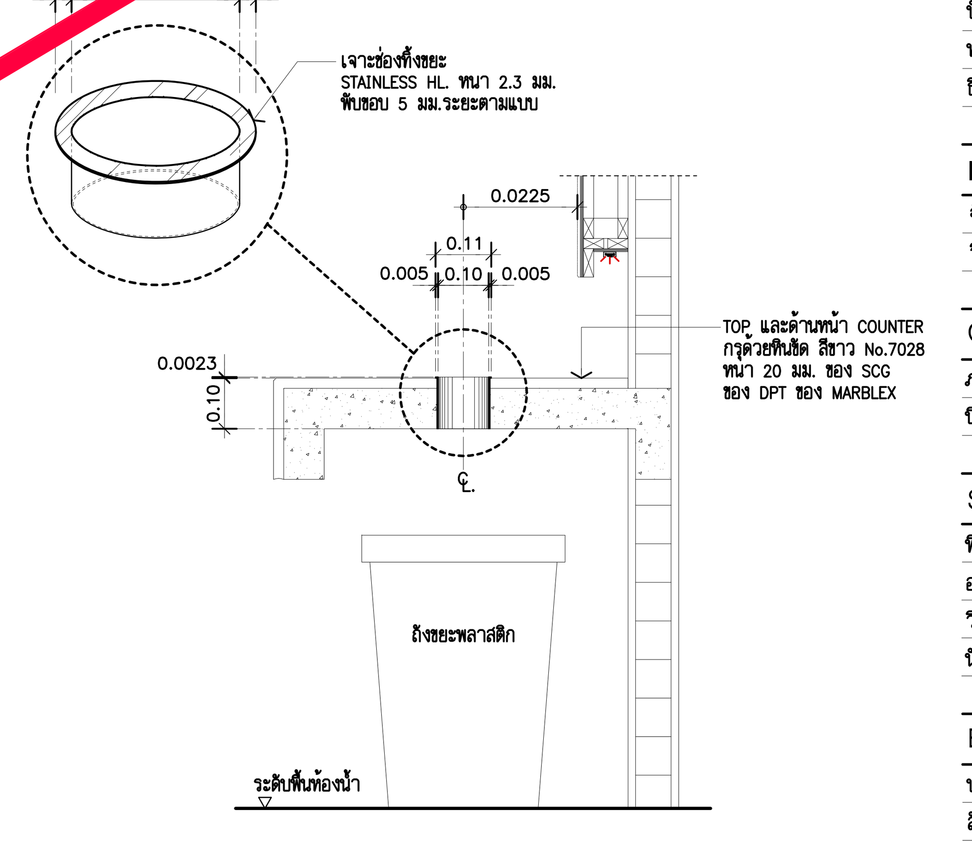

รูปตัดขยาย S1 1:12.5
แบบขยายแนวทางเจาะช่องทิ้งขยะ

*** รายการประกอบแบบงานทาสีเหล็กทั่วไป
1. ทาสีรองพื้นด้วย สีรองพื้นกันสนิมสำหรับงานเหล็ก รุ่น ANT1–CORROSIVE 1 เที่ยว ของ PAMMASTIC
2. ทาสีทับหน้าด้วยสี SUPERGLOSS ENAMEL (GLOSS) รุ่น 0529 BLACK LICORICE (สีดำ) 2 เที่ยว ของ PAMMASTIC

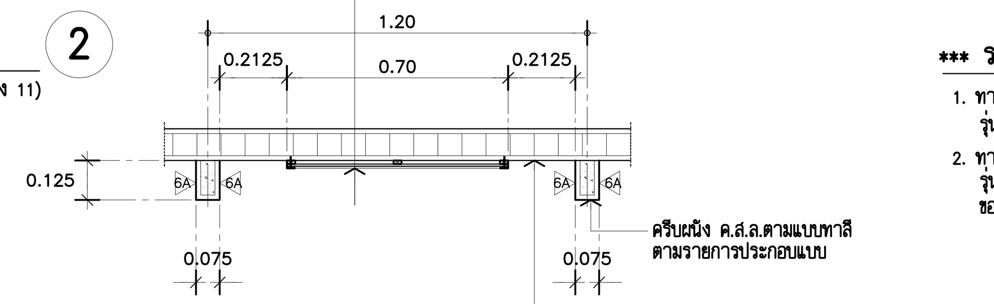

แบบขยาย 2 แปลน 1:20
สำหรับ (ห้องน้ำชาย,หญิง 11, ห้องน้ำหญิง 12)

*** งานระบบท่อน้ำเสีย ชั้น 7,8 และ 8M. ให้ดำเนินการให้ครบถ้วน เผื่อการทำงานต่อในอนาคต ดังนี้
1. FLOOR DRAIN , FLOOR CLEANOUT ให้ติดตั้งให้เรียบร้อย ตามแบบ โดยเผื่อระดับ FINISHING ไว้ 5 ซม.
2. งานท่อน้ำเสีย ,ท่อโสโครก สำหรับห้องน้ำให้เดินท่อไปยังตำแหน่งที่ติดตั้งไว้ โดยทิ้งปลายท่อ สูงจากพื้นไว้ไม่น้อยกว่า 30 ซม. ปิดปลายท่อด้วยฝาครอบให้แน่นสนิท เผื่อติดตั้งสุขภัณฑ์ในอนาคต

หมายเหตุ : รายการประกอบแบบสุขภัณฑ์ ห้องน้ำ–ส้วม ดูแบบหน้า (DWG.A–502)

ตารางรายการประกอบแบบวัสดุ ห้องน้ำ –ส้วม 6/ห้องน้ำคนพิการ 6

ผนังห้องน้ำสำเร็จรูป

PAR. TOILET PARTITIONS (ห้องน้ำชาย/หญิง) : ประตู/ผนังกั้นห้องสำเร็จรูป PARTITION (เนื้อโฟมแข็งเป็นพิเศษเสมือนไม้เทียม) หนา 30 มม. (สีขาว) ติดตั้งพร้อม ขอแขวน หลังประตูห้องน้ำ พร้อมอุปกรณ์ติดตั้งตามมาตรฐานผู้ผลิต
หมายเหตุ ผนังกั้นห้องน้ำ/บานประตู สำเร็จรูปทั้งหมดใช้ ของ WILLY หรือ ของ COOLTIME หรือ ของ KOREX

รายการประกอบแบบงานผนัง

6 ผนังกรุกระเบื้อง ขนาด 0.30x0.60 ม. ลายหินอ่อนสีขาว รุ่น WHITE CARARA POLISHED L2 RAN6 CODE: SKX6601P (วางลาย 1:2 ตามแบบ) ของ THAI SOUNG (ยาแนวสีเทียบเท่าสีกระเบื้อง)
6.1 ผนังกรุกระเบื้อง ขนาด 0.30x0.60 ม. รุ่น BLUE STONE LIGHT GREY HONED FB (สีเทา) RAN42 R10 CODE : SGiV6S4191M (วางลาย 1:2 ตามแบบ) ของ THAI SOUNG (ยาแนวสีเทียบเท่าสีกระเบื้อง)
หมายเหตุ : ผนังกระเบื้องใช้ ของ THAI SOUNG หรือ ของ COTTO หรือ ของ ELEGANT DECOR
6A ผนังก่ออิฐมอญครึ่งแผ่น หรือส่วน ค.ส.ล. ผสมน้ำยากันซึม ฉาบปูนเรียบ ทาสีน้ำอะครีลิค 100% EASY CLEAN MATT สีขาว SHADE WHITE KITTEN : 0022 จำนวน 2 เที่ยว ของ PAMMASTIC หรือ JOTUN หรือ ICI

รายการประกอบแบบงานพื้น

F16 พื้น ค.ส.ล. ผิวปูกระเบื้อง รุ่น BLUE STONE LIGHT GREY HONED FB RAN42 R10 CODE : SGIV6S4191M ขนาด 0.60x0.60 ม. ของ THAI SOUNG (ยาแนวสีเทียบเท่าสีกระเบื้อง)
หมายเหตุ : พื้นกระเบื้องใช้ ของ THAI SOUNG หรือ ของ COTTO หรือ ของ WDC

รายการประกอบแบบงานฝ้าเพดาน และดวงโคม

C2 โครงคร่าวฝ้าเพดานเหล็กชุบสังกะสี กรุGYPSUM BOARD ชนิดกันชื้น ขอบลาด 4 ด้าน หนา 9 มม. ทำสีขาว (ทา 2 เที่ยว) ของ PAMMASTIC รุ่น VINYL MATT CEILLING NO.VM 100 แผ่น GYPSUM สำเร็จรูป/อุปกรณ์/ติดตั้ง ตามมาตราฐานผู้ผลิต ของ PAMMASTIC หรือ ของ JOTUN หรือ ของ ICI

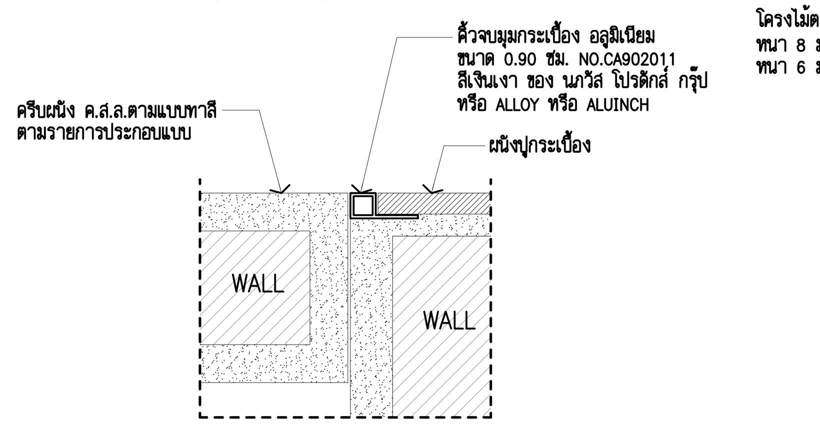

แบบขยาย 3 สำหรับ (ห้องน้ำชาย 11)
คิ้วรอยต่อมุมกระเบื้อง 1:2.5

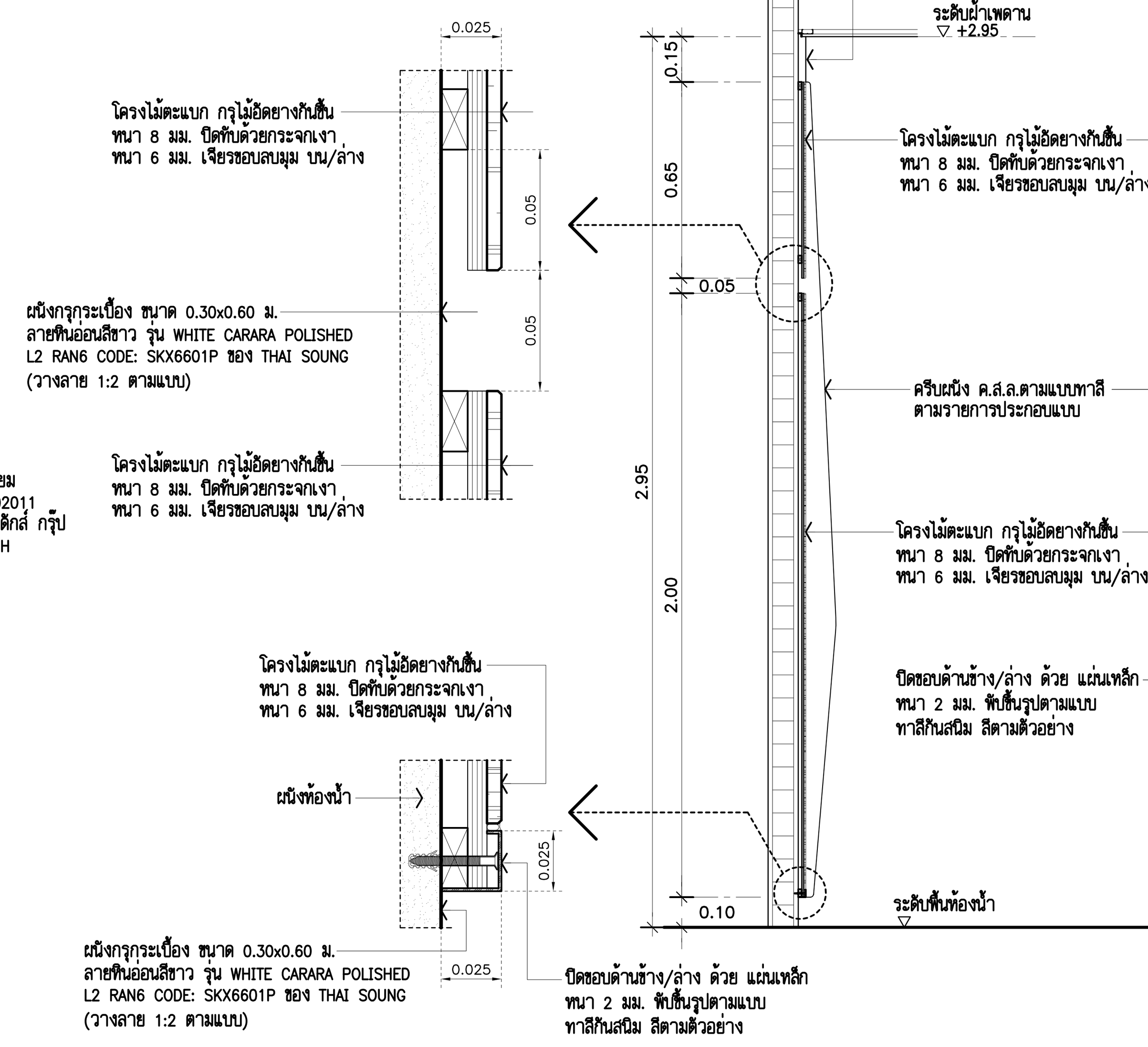

รูปตัด X 1:20
สำหรับ (ห้องน้ำชาย,หญิง 11, ห้องน้ำหญิง 12)

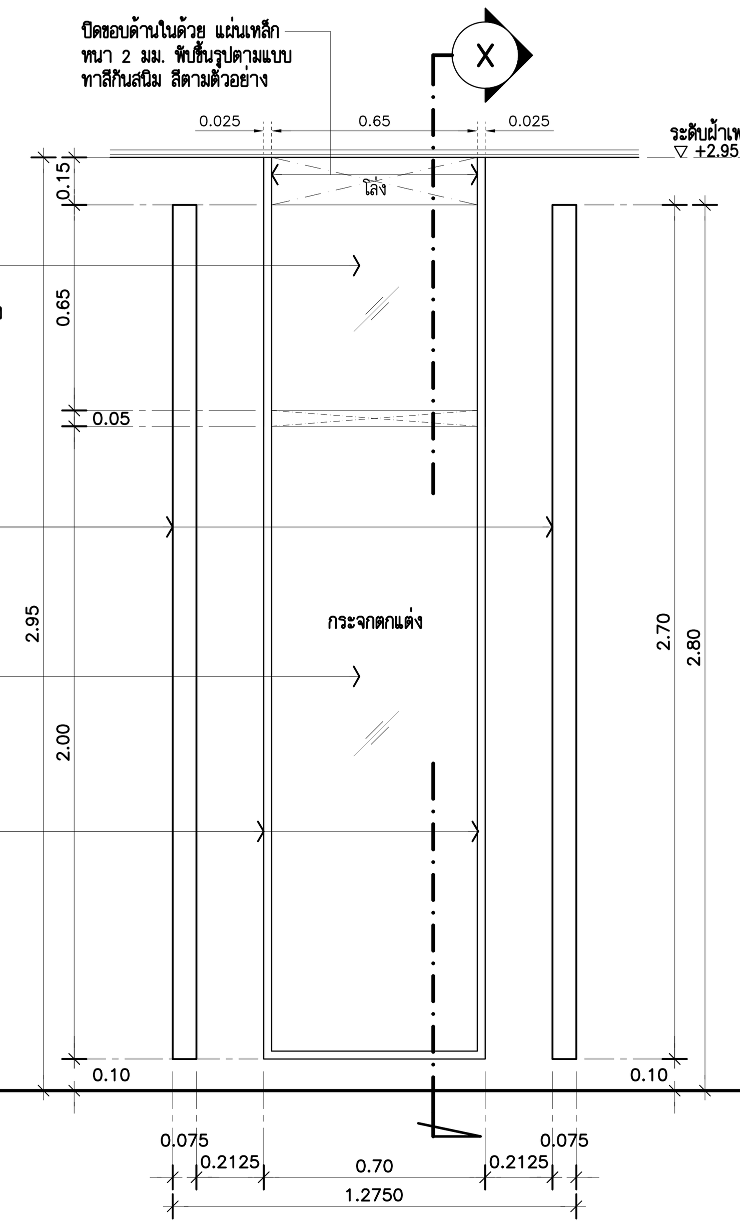

รูปด้านหน้า 1:20
สำหรับ (ห้องน้ำชาย,หญิง 11, ห้องน้ำหญิง 12)

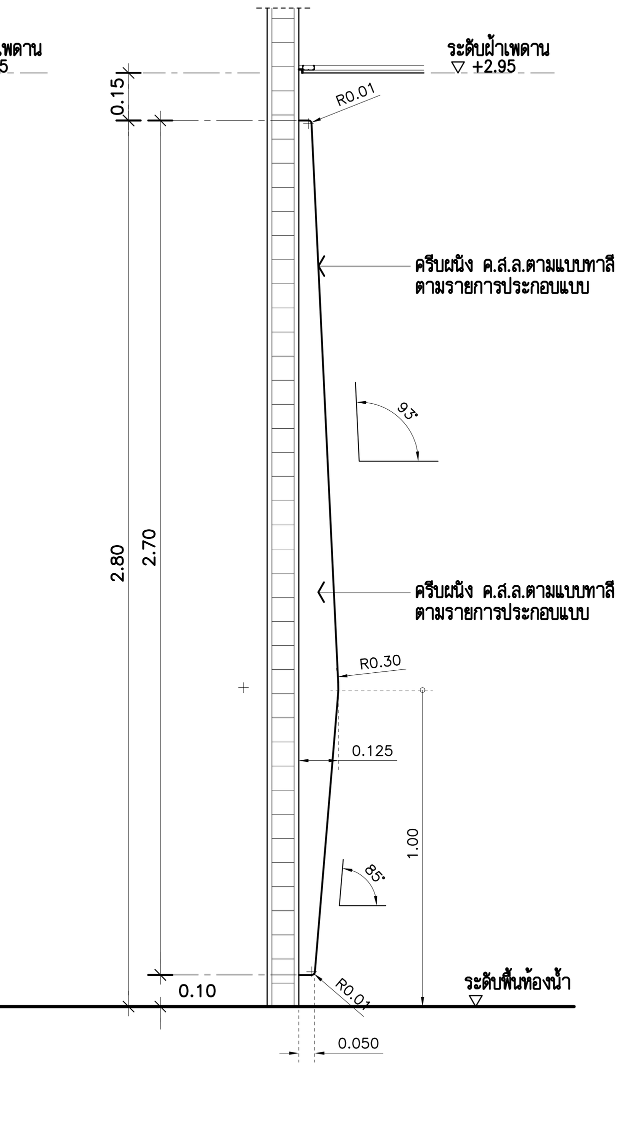

รูปด้านข้างครีบผนัง 1:20
สำหรับ (ห้องน้ำชาย,หญิง 11, ห้องน้ำหญิง 12)

THESE DRAWINGS ARE THE PROPERTY OF : 760i ARCHITECT & CONSULTANT CO.,LTD. AND SHALL NOT BE USED OR REPRODUCED WITHOUT SPECIFIC PERMISSION.

OWNER
คณะเทคโนโลยีสารสนเทศและการสื่อสาร(ICT) มหาวิทยาลัยมหิดล

ARCHITECTS
อุดมศักดิ์ ตั้งอมรศิริ วุ–สถ 605
ปณาลิน จันทเสนา ส–สถ 3559
บัญชา กลิ่นบัว ส–สถ 3560
พรรษา แก้วแพง ภ–สถ 15443
ธิรดา ธิติรัชนนท์ ภ–สถ 22867

INTERIOR DESIGNER
ฉัตราภรณ์ เจียสกุล ส–สน 263
วิชชรัตน์ มงคลธารณ์ ส–สน 271

GRAPHIC DESIGNER
ภราดร มิ่งลำแดง
ปิยะนุช กรองสุวรรณ

STRUCTURAL ENGINEERS
พิสิฐ กาญจนรุจิวุฒิ สย.5673
อาคม เตชะธัญญกุล สย.5661
วิสาพร ลิตยางกูร สย.7245
นัจจารี สุวรรณทัพพะ ภย.65185

ELECTRICAL ENGINEERS
ประชานาถ ด่านสกุลเจริญกิจ สฟก. 4390
ลักคิกา รัตนศักดากุล สฟก. 4587
นิวัติ จิณณธรรมพงษ์ ภฟก. 31088
กันตภณ วินิยกูล

MECHANICAL ENGINEERS
ยงยศ รักวรา สก. 3171

SANITARY ENGINEERS
ไพโรจน์ ไชยมงคล สส. 44
ศิระณัชจ์ สิทธิโชคอนาการ ภส. 2590
ณัฐธนุ เกตุมา

PROJECT NO. AR-18305

PROJECT NAME
ศูนย์รวมเทคโนโลยีดิจิทัล อัจฉริยะเพื่อสร้างเศรษฐกิจ การเรียนรู้ นวัตกรรม บูรณาการ ปัญญาประดิษฐ์ เพื่อการแพทย์ (Intelligent Digital Hub in Medicine) (IDHM) คณะเทคโนโลยีสารสนเทศและการสื่อสาร(ICT) มหาวิทยาลัยมหิดล

760i ARCHITECT & CONSULTANT CO.,LTD.
Address : 355 Soi Sukumvit 50 , Prakanong Klongtoey Bangkok 10260
Tel : (662) 742 - 7303 - 04 Fax : (662) 742 - 7310
E - mail address : info @ 760i. com
www. 760i. com

DRAWING TITLE :
–แบบขยายห้องน้ำ–ส้วมชาย/หญิง 11 (แปลน , รูปตัด)
–ตารางรายการประกอบแบบวัสดุห้องน้ำ

NO.	DATE	DESCRIPTION

REVISION

DRAWN BY ปิยะพันธ์ ,ชัยวุฒิ ,กริษฐา ,ศราวุฒิ
CHECKED BY ปิยะพันธ์ ตันทัศน์
APPROVE BY ปณาลิน จันทเสนา
DATE 23–07–2021 SCALE
DRAWING NO. A–511 TOTAL 267

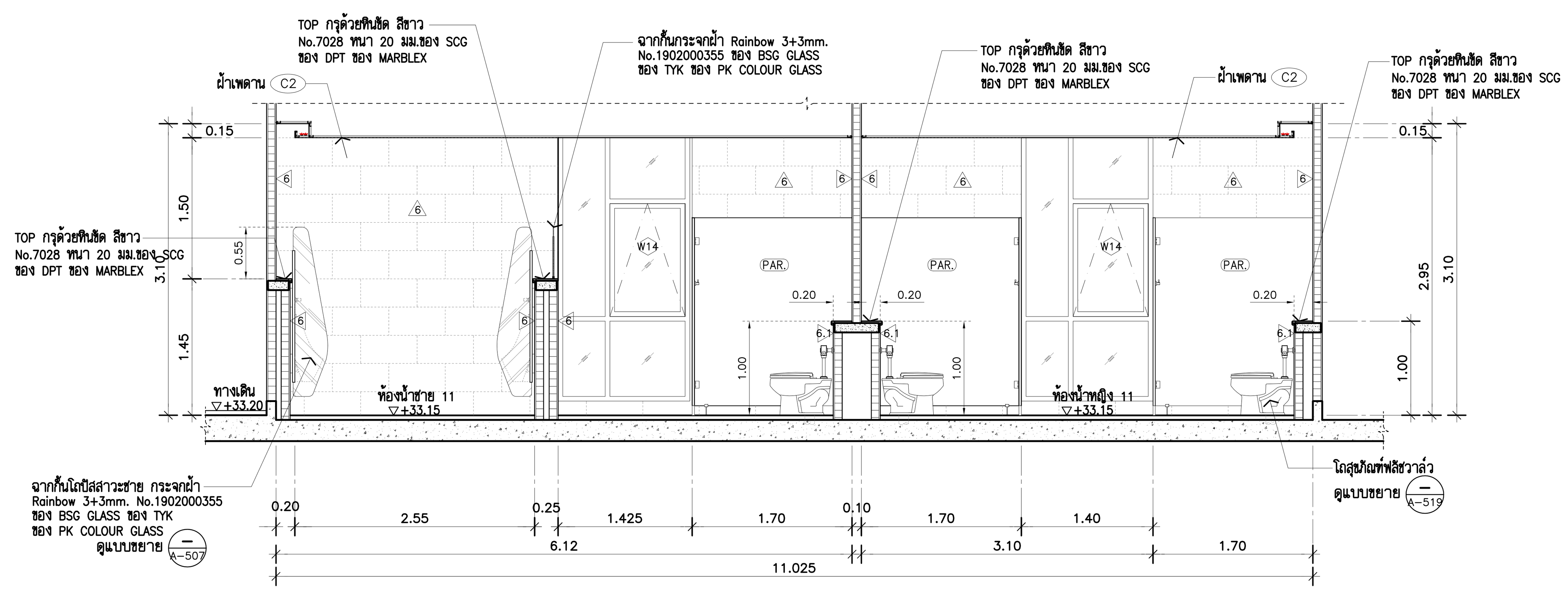

รูปตัด T1 (A-511) 1:50
(ห้องน้ำชาย/หญิง 11)

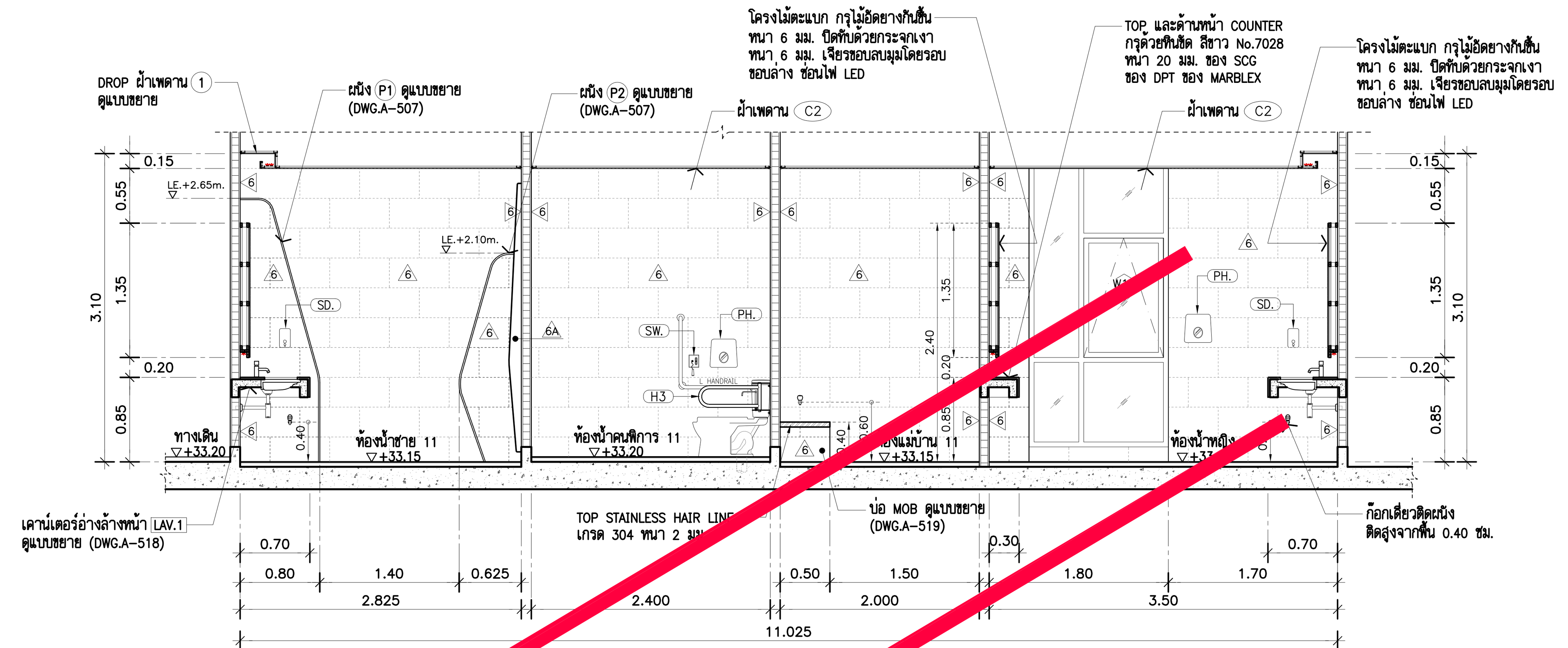

รูปตัด T2 1:50
(ห้องน้ำชาย/หญิง 11)

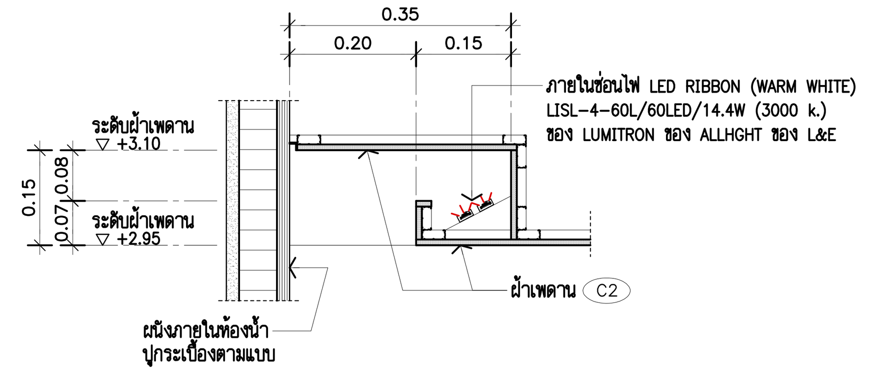

แบบขยาย DROP ฝ้าเพดาน 1
SCALE 1:10
(TYPICAL)
หมายเหตุ : บริเวณ DROP ฝ้าเพดานให้ปูกระเบื้องชนฝ้าเพดาน

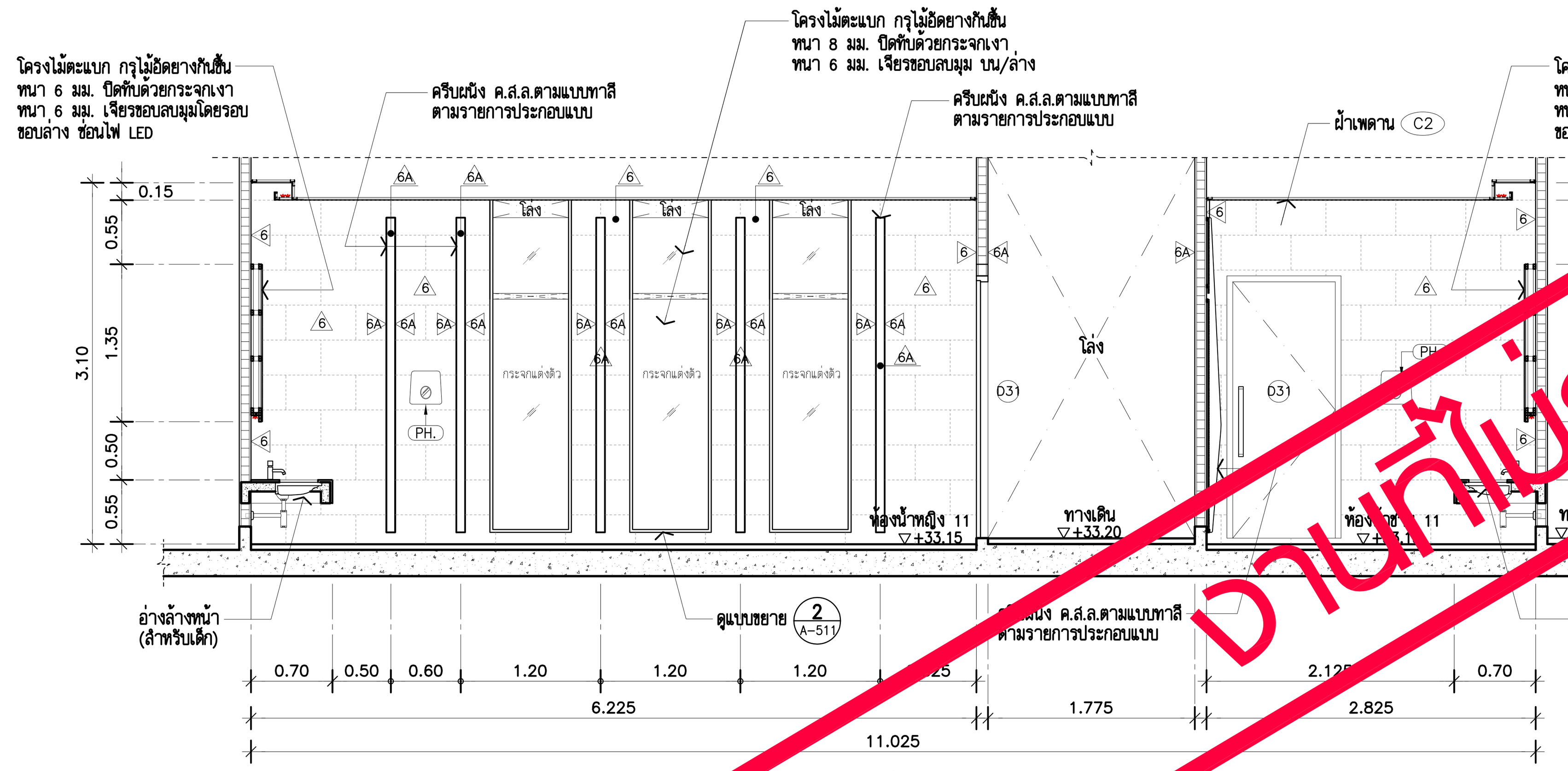

รูปตัด T3 (A-511) 1:50
(ห้องน้ำชาย/หญิง 11)

งานที่ไม่รวมอยู่ในการเสนอราคา

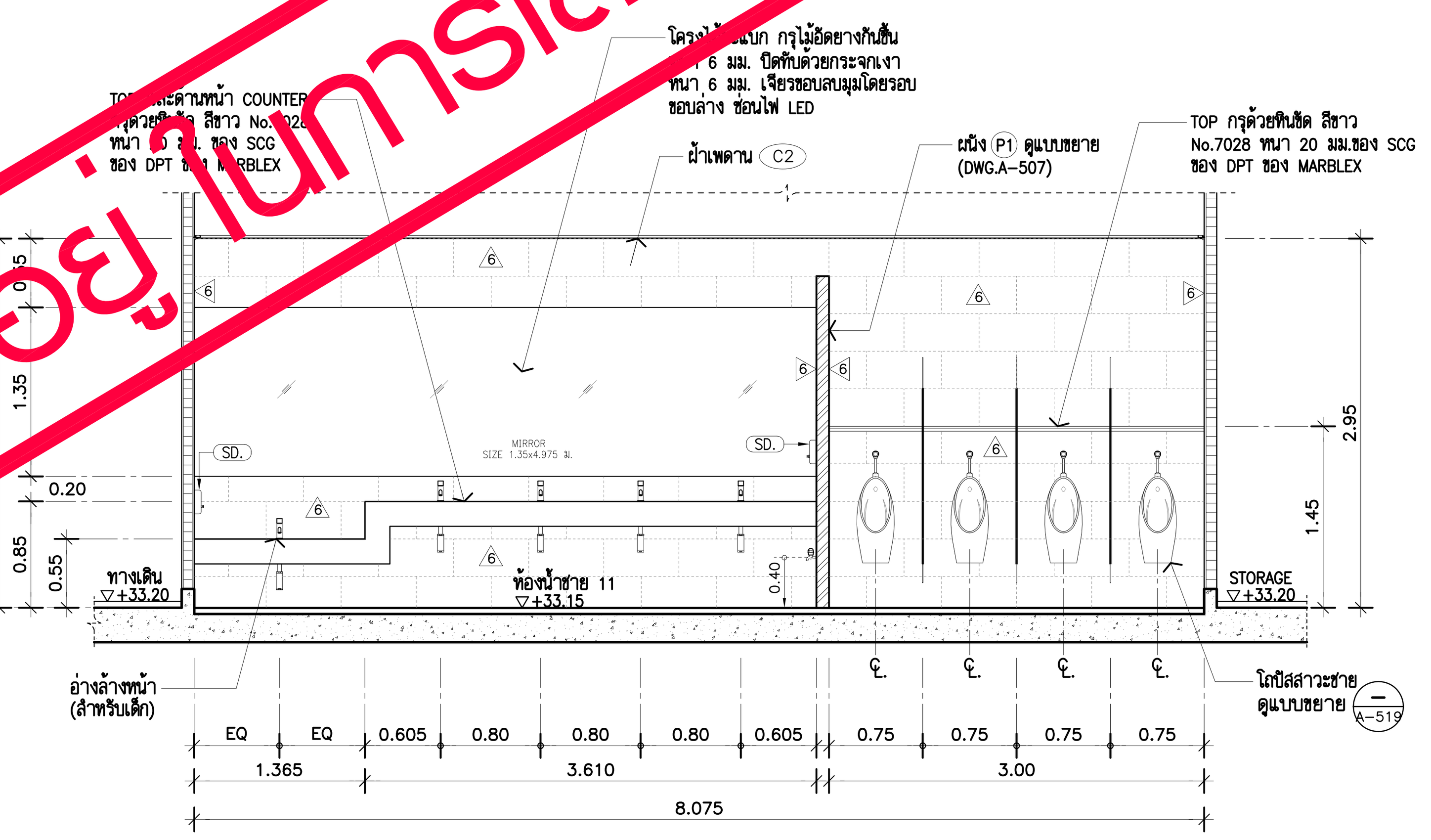

รูปตัด T4 (A-511) 1:50
(ห้องน้ำชาย 11)

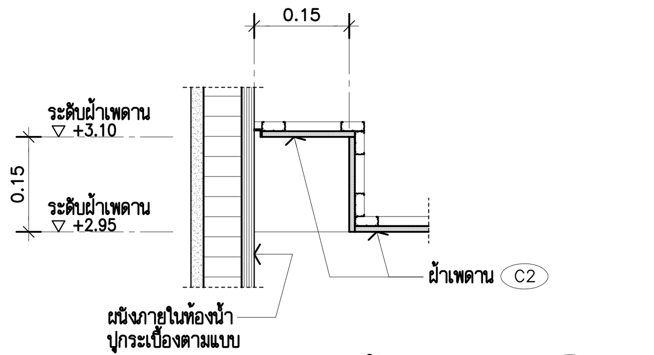

แบบขยาย DROP ฝ้าเพดาน 2
SCALE 1:10
(TYPICAL)
หมายเหตุ : บริเวณ DROP ฝ้าเพดานให้ปูกระเบื้องชนฝ้าเพดาน

*** งานระบบท่อน้ำเสีย ชั้น 7,8 และ 8M. ให้ดำเนินการให้ครบถ้วน เผื่อการทำงานต่อในอนาคต ดังนี้

1. FLOOR DRAIN , FLOOR CLEANOUT ให้ติดตั้งให้เรียบร้อย ตามแบบ โดยเผื่อระดับ FINISHING ไว้ 5 ซม.
2. งานท่อน้ำเสีย ,ท่อโสโครก สำหรับห้องน้ำให้เดินท่อไปยังตำแหน่งที่ติดตั้งไว้ โดยทิ้งปลายท่อ สูงจากพื้นไว้ไม่น้อยกว่า 30 ซม. ปิดปลายท่อด้วยฝาครอบให้แน่นสนิท เผื่อติดตั้งสุขภัณฑ์ในอนาคต

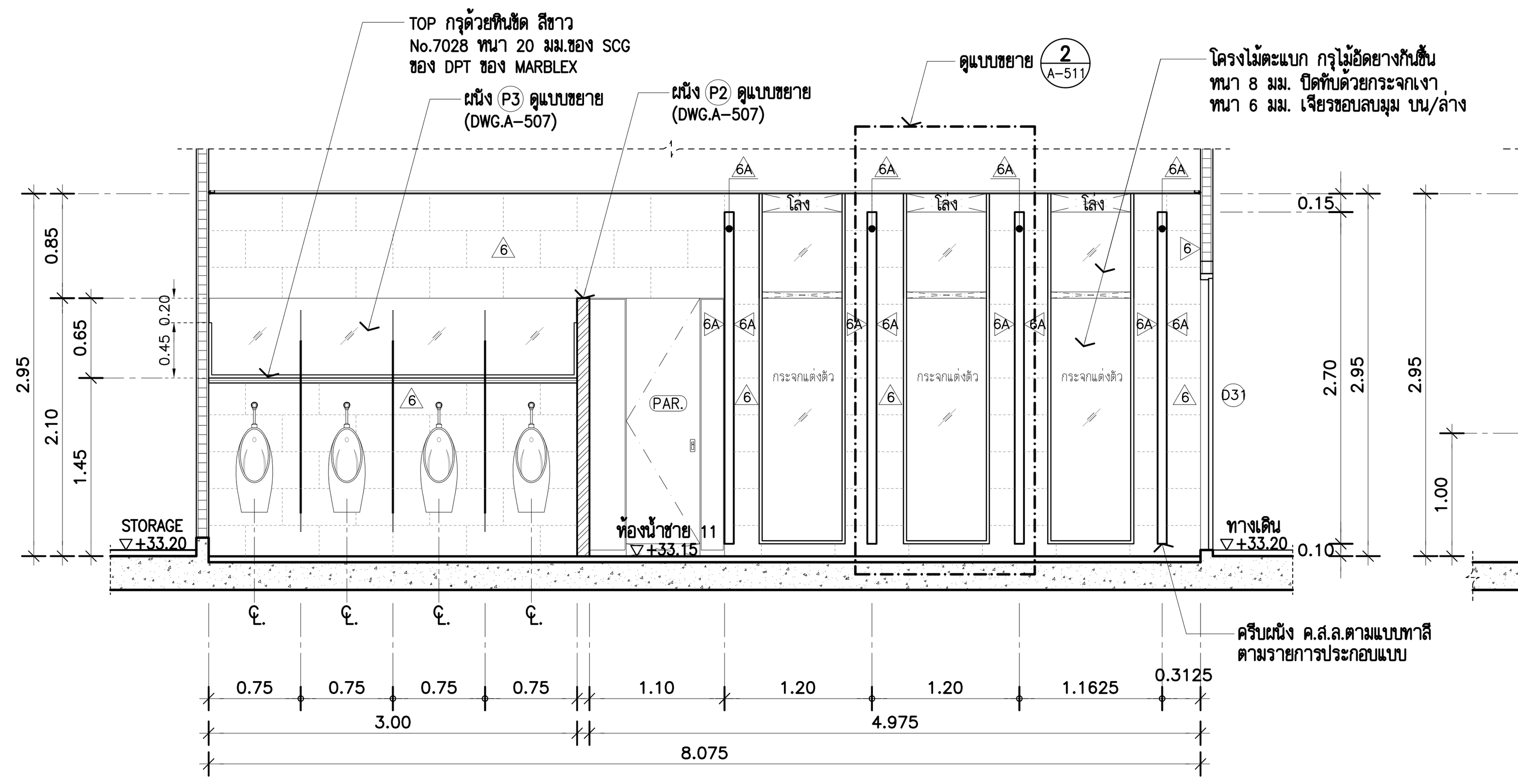

รูปตัด T5 (A-511) 1:50
(ห้องน้ำชาย 11)

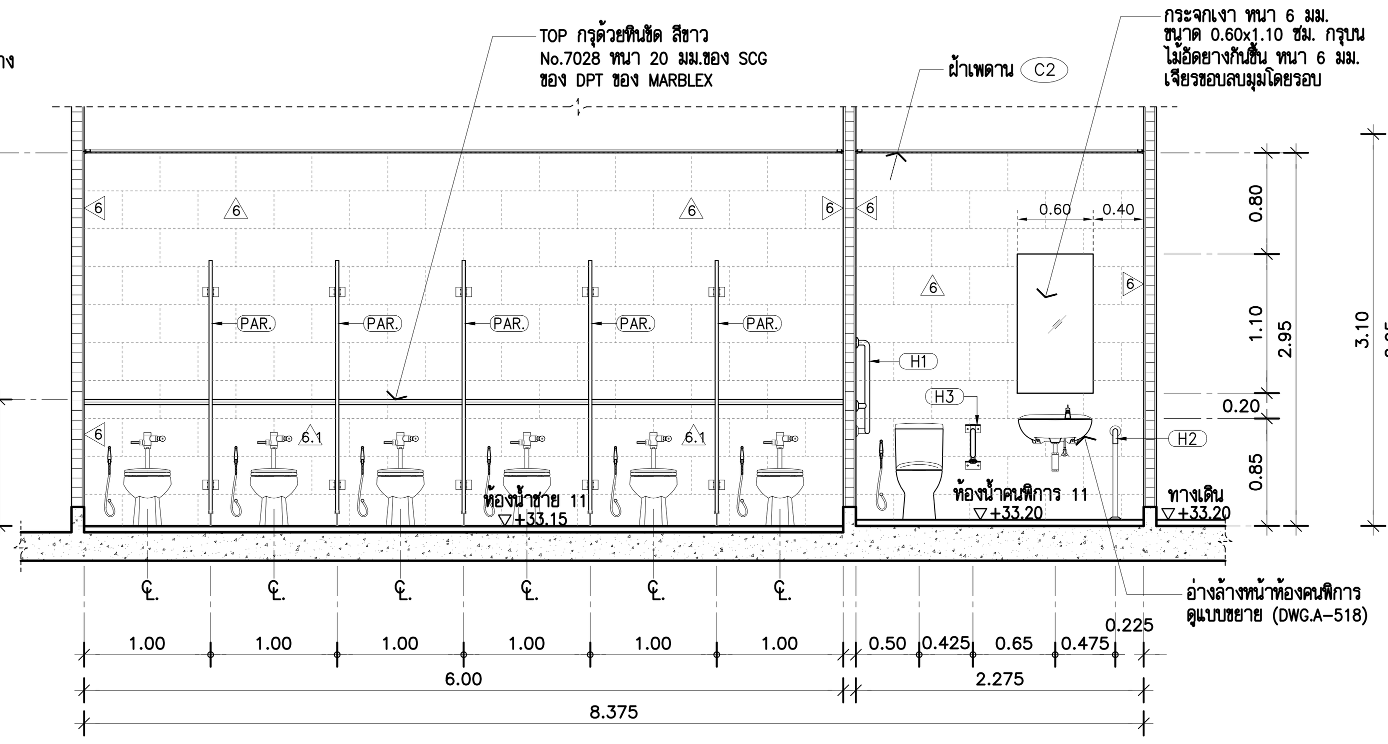

รูปตัด T6 (A-511) 1:50
(ห้องน้ำชาย 11)

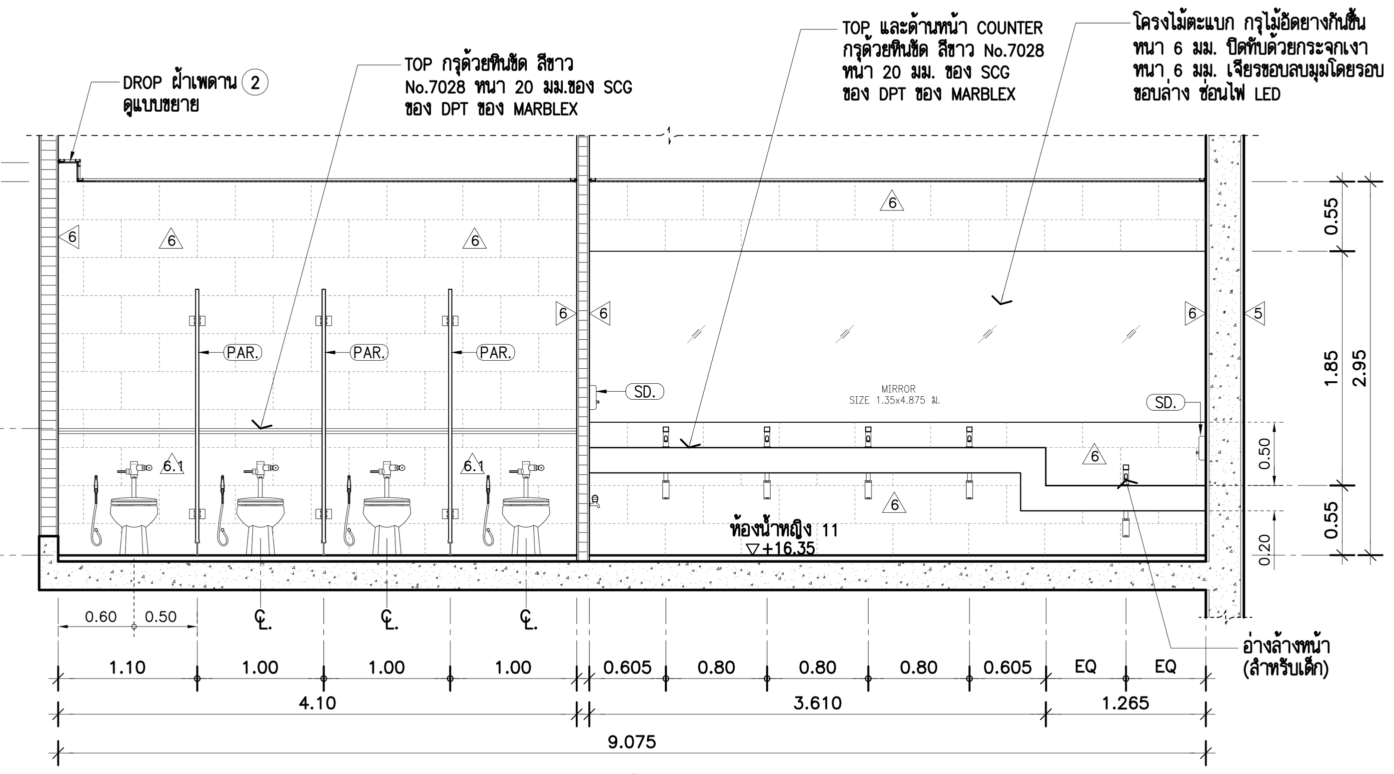

รูปตัด T7 (A-511) 1:50
(ห้องน้ำชาย 11)

THESE DRAWINGS ARE THE PROPERTY OF :
760i ARCHITECT & CONSULTANT CO.,LTD.
AND SHALL NOT BE USED OR REPRODUCED
WITHOUT SPECIFIC PERMISSION.

OWNER

คณะเทคโนโลยีสารสนเทศและการสื่อสาร(ICT)
มหาวิทยาลัยมหิดล

ARCHITECTS

อุดมศักดิ์ ตั้งอมรศิริ ว–สถ 605
ปณาลิน จันทเสนา ส–สถ 3559
บัญชา กลิ่นบัว ส–สถ 3560
พรรษา แก้วแพง ภ–สถ 15443
ธิรดา ธิติรัชนนท์ ภ–สถ 22867

INTERIOR DESIGNER

ฉัตราภรณ์ เจียสกุล ส–สน 263
วิชชรัตน์ มงคลธารณ์ ส–สน 271

GRAPHIC DESIGNER

ภราดร มิ่งลำแดง
ปิยะนุช กรองสุวรรณ

STRUCTURAL ENGINEERS

พิสิฐ กาญจนรุจิวุฒิ สย.5673
อาคม เตชะธัญญกุล สย.5661
วิสาพร ลิตยางกูร สย.7245
นัจจารี สุวรรณทัพพะ ภย.65185

ELECTRICAL ENGINEERS

ประชานาถ ด่านสกุลเจริญกิจ สฟก. 4390
ลักคิกา รัตนศักดากุล สฟก. 4587
นิวัติ จิณณธรรมพงษ์ ภฟก. 31088
กันตภณ วินิยกูล

MECHANICAL ENGINEERS

ยงยศ รักวรา สก. 3171

SANITARY ENGINEERS

ไพโรจน์ ไชยมงคล สส. 44
ศิระณัชจ์ สิทธิโชคธนากร ภส. 2590
ณัฐธนุ เกตุมา

PROJECT NO. AR-18305

PROJECT NAME

ศูนย์รวมเทคโนโลยีดิจิทัล อัจฉริยะเพื่อสร้างเศรษฐกิจ การเรียนรู้ นวัตกรรม บูรณาการ ปัญญาประดิษฐ์ เพื่อการแพทย์ (Intelligent Digital Hub in Medicine) (IDHM) คณะเทคโนโลยีสารสนเทศและการสื่อสาร(ICT) มหาวิทยาลัยมหิดล

760i
760i ARCHITECT & CONSULTANT CO.,LTD.
Address : 355 Soi Sukumvit 50 , Prakanong
Klongtoey Bangkok 10260
Tel : (662) 742 - 7303 - 04 Fax : (662) 742 - 7310
E - mail address : info @ 760i. com
www. 760i. com

DRAWING TITLE :

แบบขยายห้องน้ำ–ส้วมชาย/หญิง 11
(รูปตัด T1–T7)

NO.	DATE	DESCRIPTION

REVISION

DRAWN BY ปิยะพันธ์ ,ชัยวุฒิ ,กริษฐา ,ศราวุฒิ
CHECKED BY ปิยะพันธ์ ตันทัศน์
APPROVE BY ปณาลิน จันทเสนา
DATE 23–07–2021 SCALE

DRAWING NO. A–512
TOTAL 267

ห้องน้ำ–ส้วมชาย/หญิง 12, ห้องน้ำคนพิการ 12 และ ห้องแม่บ้าน 12

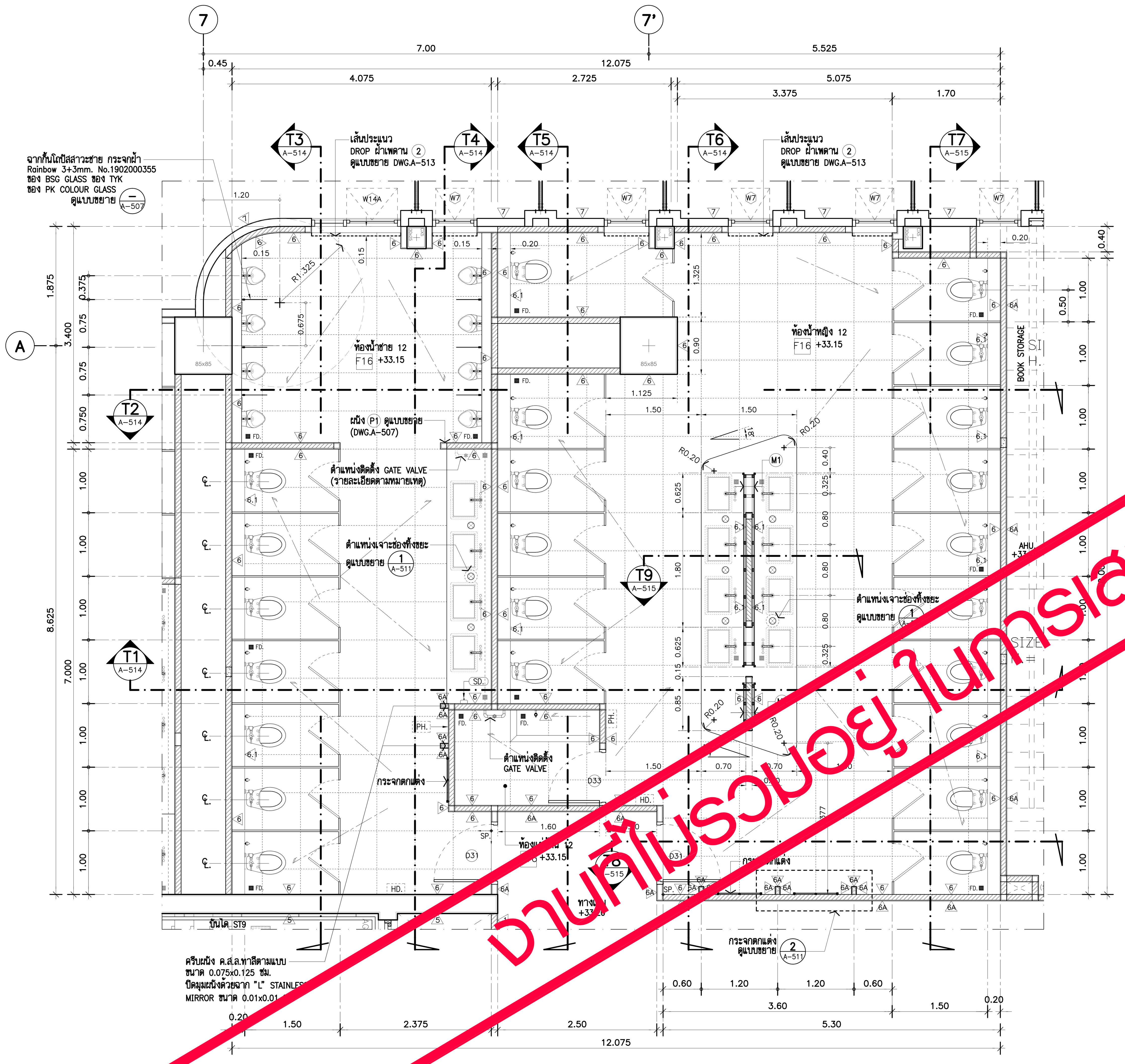

แบบขยายห้องน้ำ ส้วมชาย,หญิง 12 และ ห้องน้ำคนพิการ 12 แปลนพื้นชั้น 8. (A–113) 1:50

หมายเหตุ : SLOPE 1 : 200
1. ตำแหน่ง FD. ให้ยึดแบบวิศวกรรมระบบสุขาภิบาลเป็นหลัก
2. ติดตั้ง GATE VALVE ท่อ MAIN น้ำดี ใต้อ่างล้างหน้าที่ระดับ ความสูง 0.50 ม.จากระดับพื้นห้องน้ำ ขนาดและรายละเอียด ให้ดูแบบงานระบบสุขาภิบาล

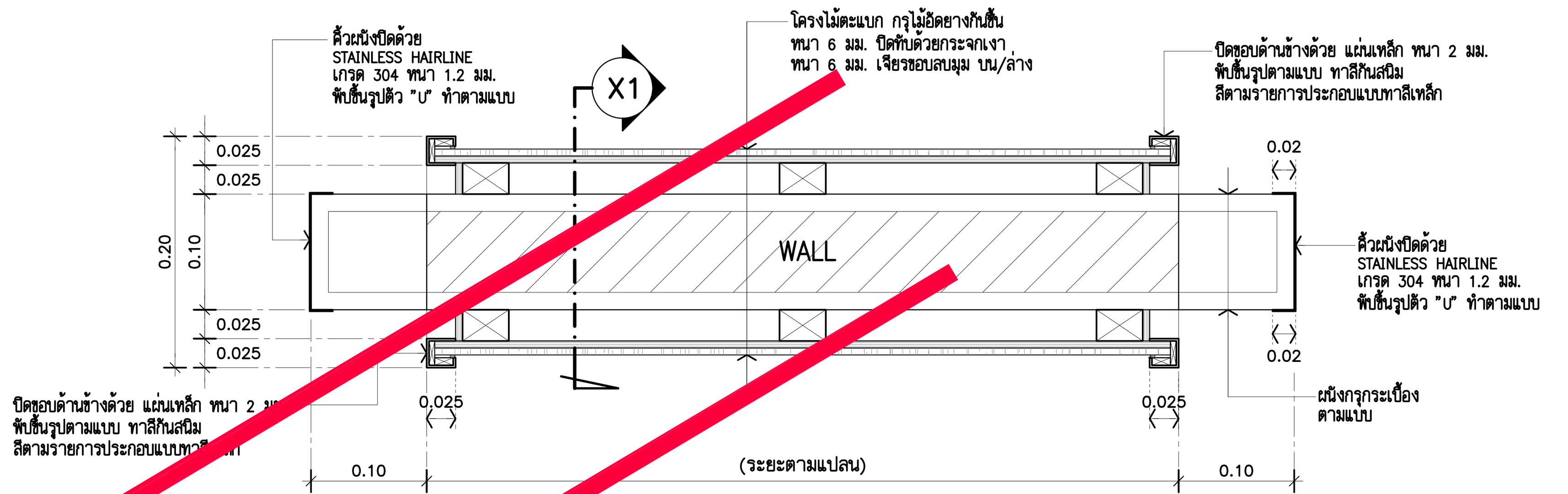

แบบขยายกระจกอ่างล้างหน้า M1
สำหรับ (ห้องน้ำหญิง 12)

แปลน 1:5
สำหรับ (ห้องน้ำหญิง 12)

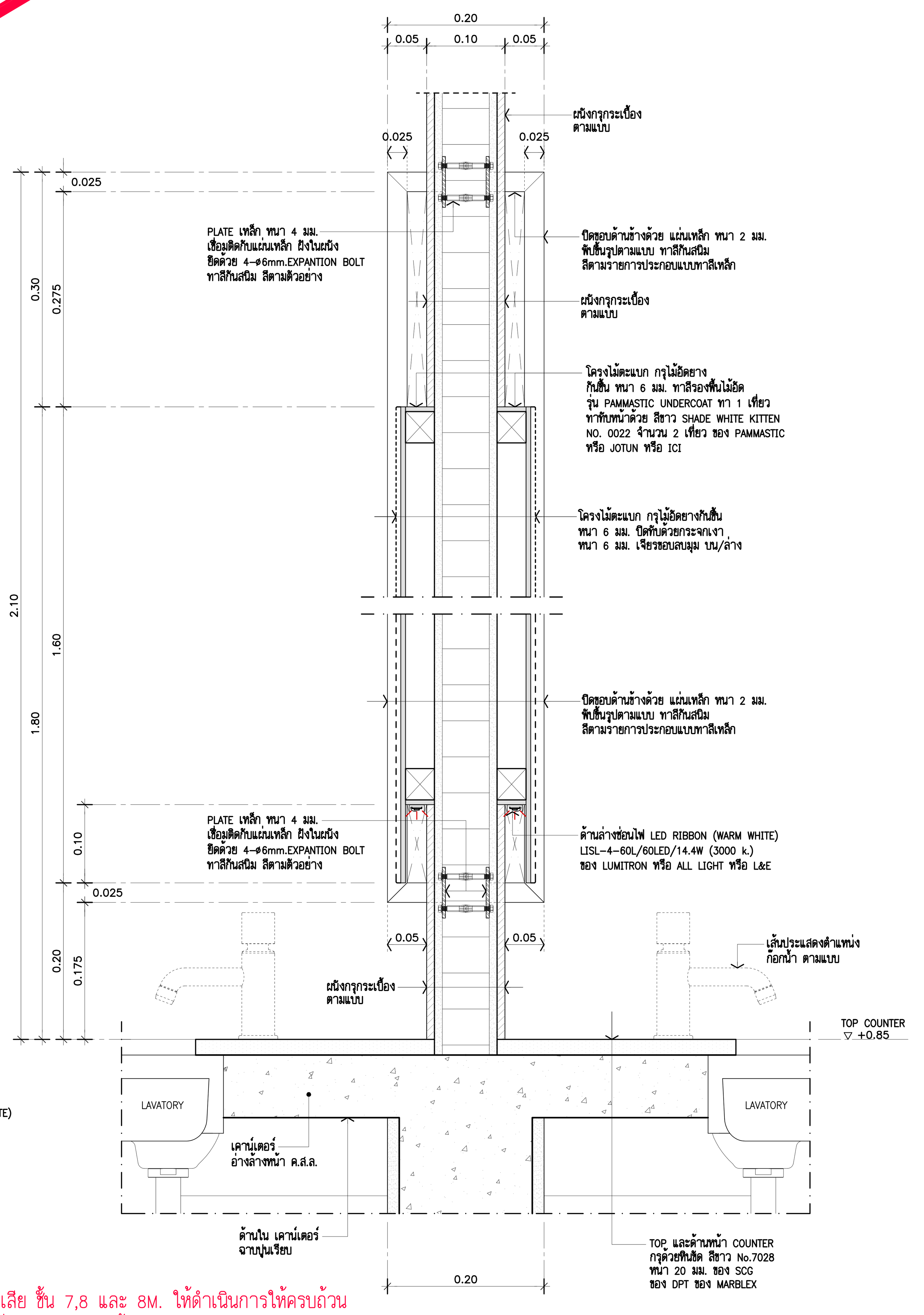

รูปตัดขยาย X1 1:5
สำหรับ (ห้องน้ำหญิง 12)

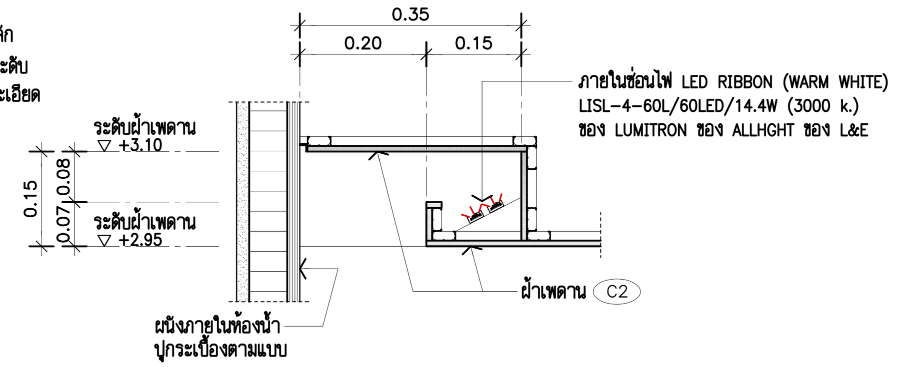

แบบขยาย DROP ฝ้าเพดาน 1
SCALE 1:10
(TYPICAL)
หมายเหตุ : บริเวณ DROP ฝ้าเพดานให้ปูกระเบื้องชนฝ้าเพดาน

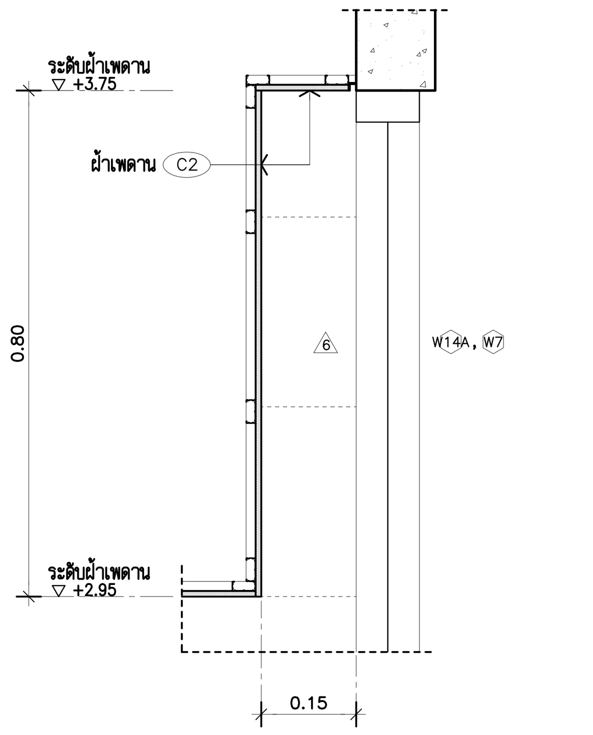

แบบขยาย DROP ฝ้าเพดาน 2
SCALE 1:10
(สำหรับห้องน้ำหญิง 7)
หมายเหตุ : บริเวณ DROP ฝ้าเพดานให้ปูกระเบื้องชนฝ้าเพดาน

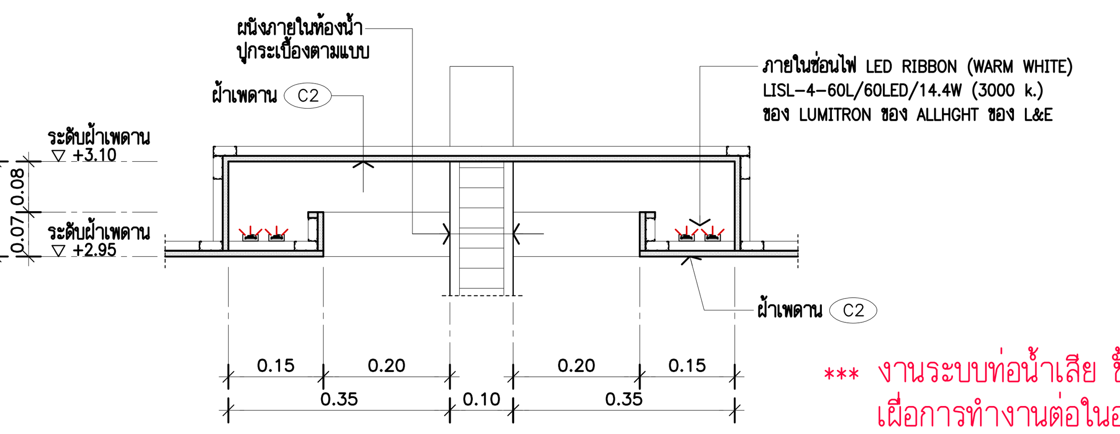

แบบขยาย DROP ฝ้าเพดาน 3
SCALE 1:10
(TYPICAL)
หมายเหตุ : บริเวณ DROP ฝ้าเพดานให้ปูกระเบื้องชนฝ้าเพดาน

งานที่ไม่รวมอยู่ในการเสนอราคา

หมายเหตุ : รายการประกอบแบบสุขภัณฑ์ ห้องน้ำ–ส้วม ดูแบบหน้า (DWG.A–502)

ตารางรายการประกอบแบบวัสดุ ห้องน้ำ –ส้วม 12

ผนังห้องน้ำสำเร็จรูป

PAR. TOILET PARTITIONS (ห้องน้ำชาย/หญิง) : ประตู/ผนังกั้นห้องสำเร็จรูป PARTITION (เนื้อโฟมแข็งเป็นพิเศษเสมือนไม้เทียม) หนา 30 มม. (สีขาว) ติดตั้งพร้อม ขอแขวน หลังประตูห้องน้ำ พร้อมอุปกรณ์ติดตั้งตามมาตรฐานผู้ผลิต

หมายเหตุ ผนังกั้นห้องน้ำ/บานประตู สำเร็จรูปทั้งหมดใช้ ของ WILLY หรือ ของ COOLTIME หรือ ของ KOREX

รายการประกอบแบบงานผนัง

6 ผนังกรุกระเบื้อง ขนาด 0.30x0.60 ม. ลายหินอ่อนสีขาว รุ่น WHITE CARARA POLISHED L2 RAN6 CODE: SKX6601P (วางลาย 1:2 ตามแบบ) ของ THAI SOUNG (ยาแนวสีเทียบเท่าสีกระเบื้อง)

6.1 ผนังกรุกระเบื้อง ขนาด 0.30x0.60 ม. รุ่น BLUE STONE LIGHT GREY HONED FB (สีเทา) RAN42 R10 CODE : SGiV6S4191M (วางลาย 1:2 ตามแบบ) ของ THAI SOUNG (ยาแนวสีเทียบเท่าสีกระเบื้อง)

หมายเหตุ : ผนังกระเบื้องใช้ ของ THAI SOUNG หรือ ของ COTTO หรือ ของ ELEGANT DECOR

6A ผนังก่ออิฐมอญครึ่งแผ่น หรือส่วน ค.ส.ล. ผสมน้ำยากันซึม ฉาบปูนเรียบ ทาสีน้ำอะครีลิค 100% EASY CLEAN MATT สีขาว SHADE WHITE KITTEN : 0022 จำนวน 2 เที่ยว ของ PAMMASTIC หรือ JOTUN หรือ ICI

รายการประกอบแบบงานพื้น

F16 พื้น ค.ส.ล. ผิวปูกระเบื้อง รุ่น BLUE STONE LIGHT GREY HONED FB RAN42 R10 CODE : SGIV6S4191M ขนาด 0.60x0.60 ม. ของ THAI SOUNG (ยาแนวสีเทียบเท่าสีกระเบื้อง)

หมายเหตุ : พื้นกระเบื้องใช้ ของ THAI SOUNG หรือ ของ COTTO หรือ ของ WDC

รายการประกอบแบบงานฝ้าเพดาน และดวงโคม

C2 โครงคร่าวฝ้าเพดานเหล็กชุบสังกะสี กรุGYPSUM BOARD ชนิดกันชื้น ขอบลาด 4 ด้าน หนา 9 มม. ทาสีขาว (ทา 2 เที่ยว) ของ PAMMASTIC รุ่น VINYL MATT CEILLING NO.VM 100 แผ่น GYPSUM สำเร็จรูป/อุปกรณ์/ติดตั้ง ตามมาตราฐานผู้ผลิต ของ PAMMASTIC หรือ ของ JOTUN หรือ ของ ICI

*** งานระบบท่อน้ำเสีย ชั้น 7,8 และ 8M. ให้ดำเนินการให้ครบถ้วน เผื่อการทำงานต่อในอนาคต ดังนี้
1. FLOOR DRAIN , FLOOR CLEANOUT ให้ติดตั้งให้เรียบร้อย ตามแบบ โดยเผื่อระดับ FINISHING ไว้ 5 ซม.
2. งานท่อน้ำเสีย ,ท่อโสโครก สำหรับห้องน้ำให้เดินท่อไปยังตำแหน่ง ที่ติดตั้งไว้ โดยทิ้งปลายท่อ สูงจากพื้นไว้ไม่น้อยกว่า 30 ซม. ปิดปลายท่อด้วยฝาครอบให้แน่นสนิท เผื่อติดตั้งสุขภัณฑ์ในอนาคต

THESE DRAWINGS ARE THE PROPERTY OF : 760i ARCHITECT & CONSULTANT CO.,LTD. AND SHALL NOT BE USED OR REPRODUCED WITHOUT SPECIFIC PERMISSION.

OWNER
คณะเทคโนโลยีสารสนเทศและการสื่อสาร(ICT) มหาวิทยาลัยมหิดล

ARCHITECTS
อุดมศักดิ์ ตั้งอมรศิริ ว–สถ 605
ปณาลิน จันทเสนา ส–สถ 3559
บัญชา กลิ่นบัว ส–สถ 3560
พรรษา แก้วแพง ภ–สถ 15443
ธิรดา ธิติรัชนนท์ ภ–สถ 22867

INTERIOR DESIGNER
ฉัตราภรณ์ เจียสกุล ส–สน 263
วิชชรัตน์ มงคลธารณ์ ส–สน 271

GRAPHIC DESIGNER
ภราดร มิ่งลำแดง
ปิยะนุช กรองสุวรรณ

STRUCTURAL ENGINEERS
พิสิฐ กาญจนรุจิวุฒิ สย.5673
อาคม เตชะธัญญกุล สย.5661
วิสาพร ลิตยางกูร สย.7245
นัจจารี สุวรรณทัพพะ ภย.65185

ELECTRICAL ENGINEERS
ประชานาถ ด่านสกุลเจริญกิจ สฟก. 4390
ลักคิกา รัตนศักดากุล สฟก. 4587
นิวัติ จิณณธรรมพงษ์ ภฟก. 31088
กันตภณ วินิยกูล

MECHANICAL ENGINEERS
ยงยศ รักวรา สก. 3171

SANITARY ENGINEERS
ไพโรจน์ ไชยมงคล สส. 44
ศิระณัชจ์ สิทธิโชคธนากร ภส. 2590
ณัฐธนุ เกตุมา

PROJECT NO. AR-18305

PROJECT NAME
ศูนย์รวมเทคโนโลยีดิจิทัล อัจฉริยะเพื่อสร้างเศรษฐกิจ การเรียนรู้ นวัตกรรม บูรณาการ ปัญญาประดิษฐ์ เพื่อการแพทย์ (Intelligent Digital Hub in Medicine) (IDHM) คณะเทคโนโลยีสารสนเทศและการสื่อสาร(ICT) มหาวิทยาลัยมหิดล

760i ARCHITECT & CONSULTANT CO.,LTD.
Address : 355 Soi Sukumvit 50 , Prakanong Klongtoey Bangkok 10260
Tel : (662) 742 - 7303 - 04 Fax : (662) 742 - 7310
E - mail address : info @ 760i. com
www. 760i. com

DRAWING TITLE :
–แบบขยายห้องน้ำ–ส้วมชาย/หญิง 12 (แปลน , รูปตัด)
–ตารางรายการประกอบแบบวัสดุห้องน้ำ

NO.	DATE	DESCRIPTION

REVISION

DRAWN BY ปิยะพันธ์ ,ชัยวุฒิ ,กริษฐา ,ศราวุฒิ
CHECKED BY ปิยะพันธ์ ตันทัศน์
APPROVE BY ปณาลิน จันทเสนา
DATE 23–07–2021 SCALE

DRAWING NO. A–513
TOTAL 267

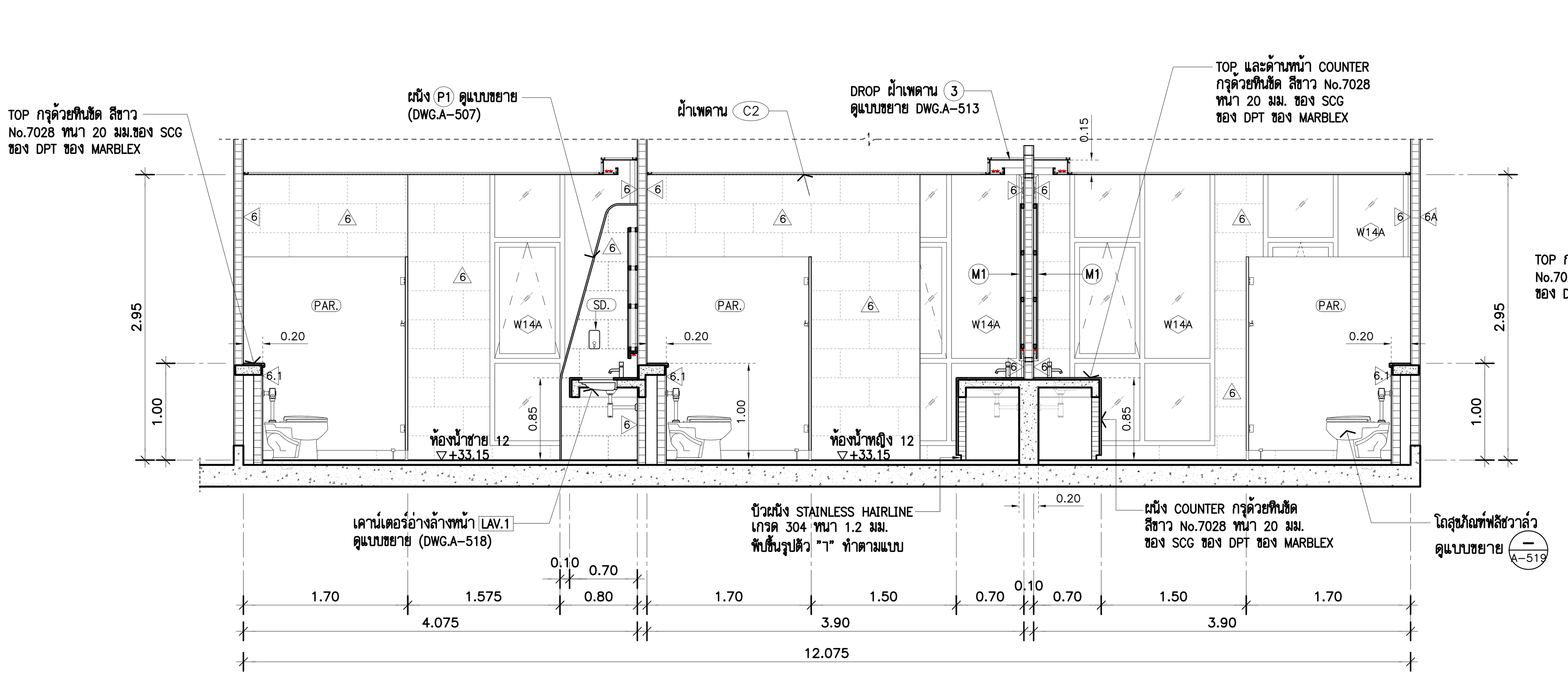

รูปตัด T1 A-513 1:50
(ห้องน้ำชาย/หญิง 12)

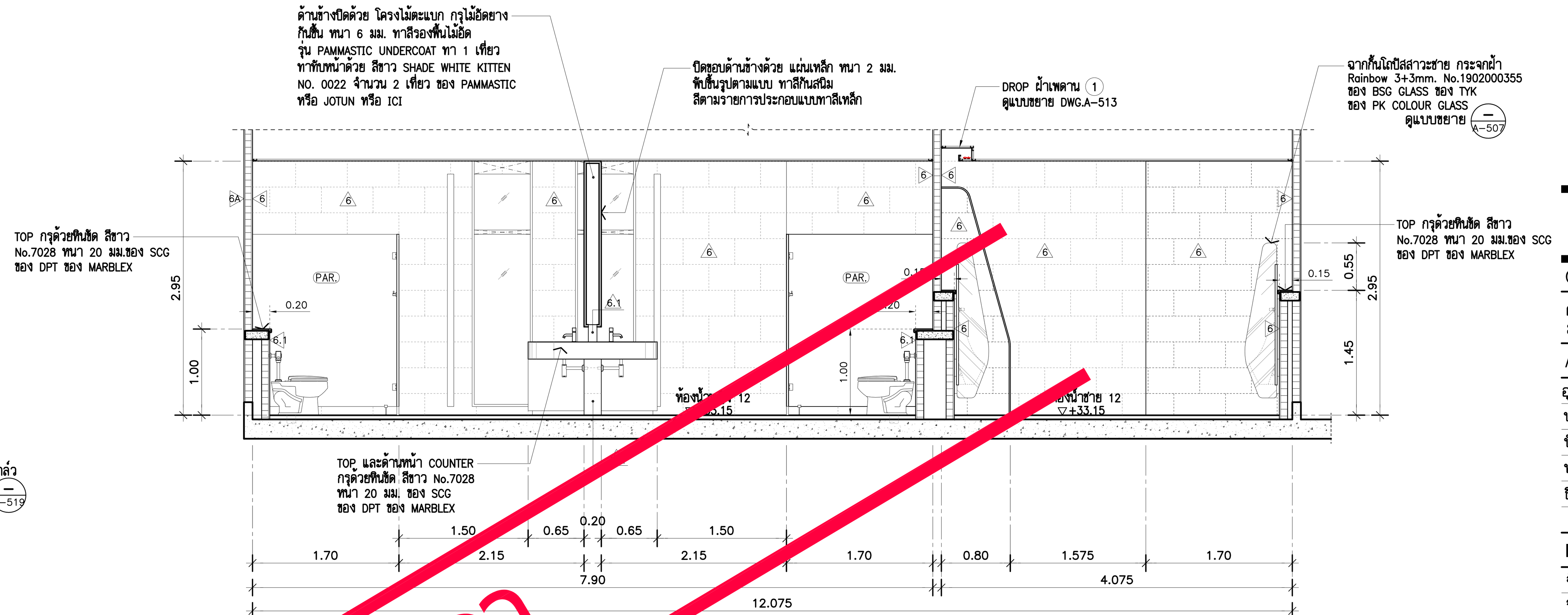

รูปตัด T2 A-513 1:50
(ห้องน้ำชาย/หญิง 12)

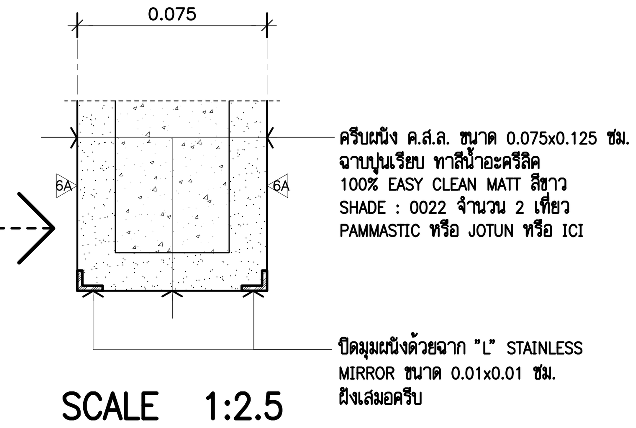

SCALE 1:2.5

งานที่ไม่รวมอยู่ ในการเสนอราคา

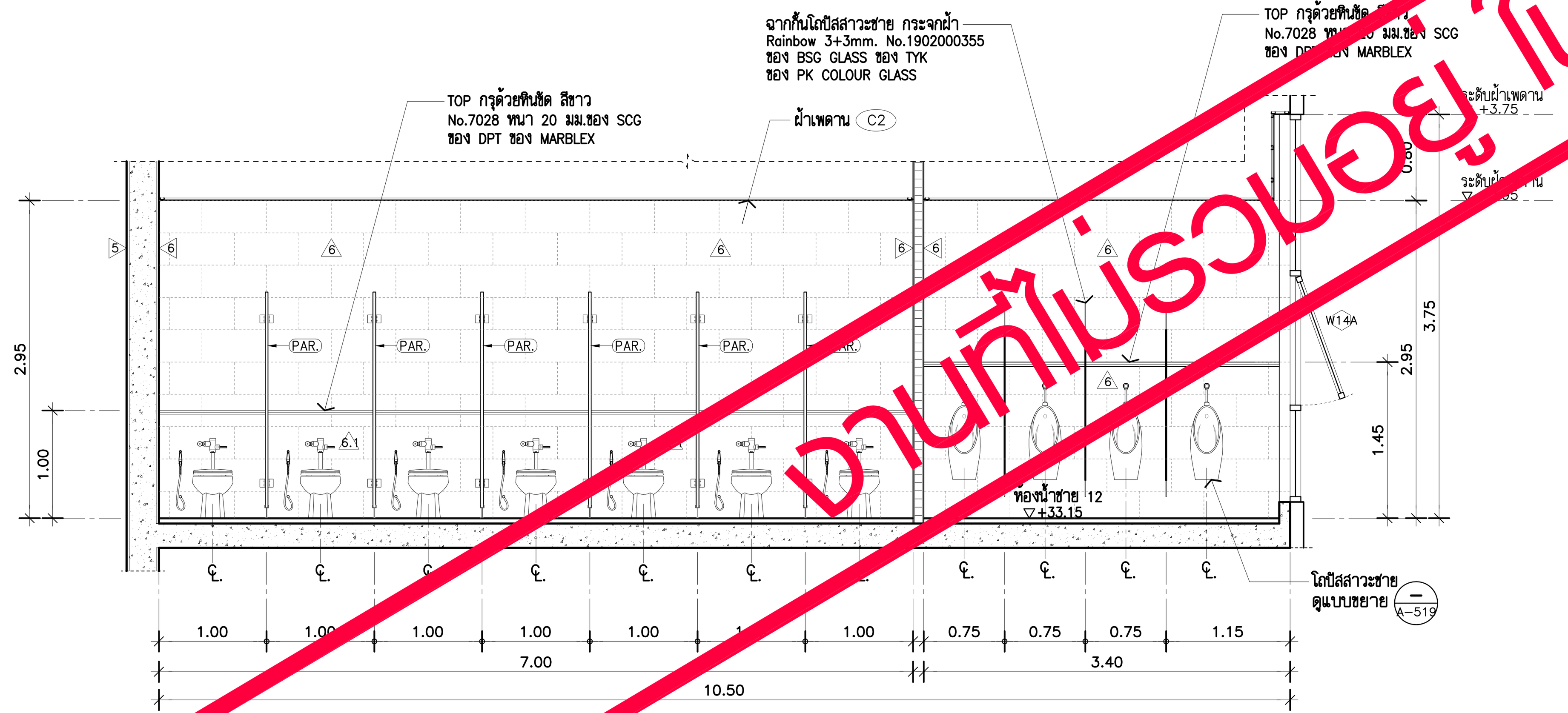

รูปตัด T3 A-513 1:50
(ห้องน้ำชาย 12)

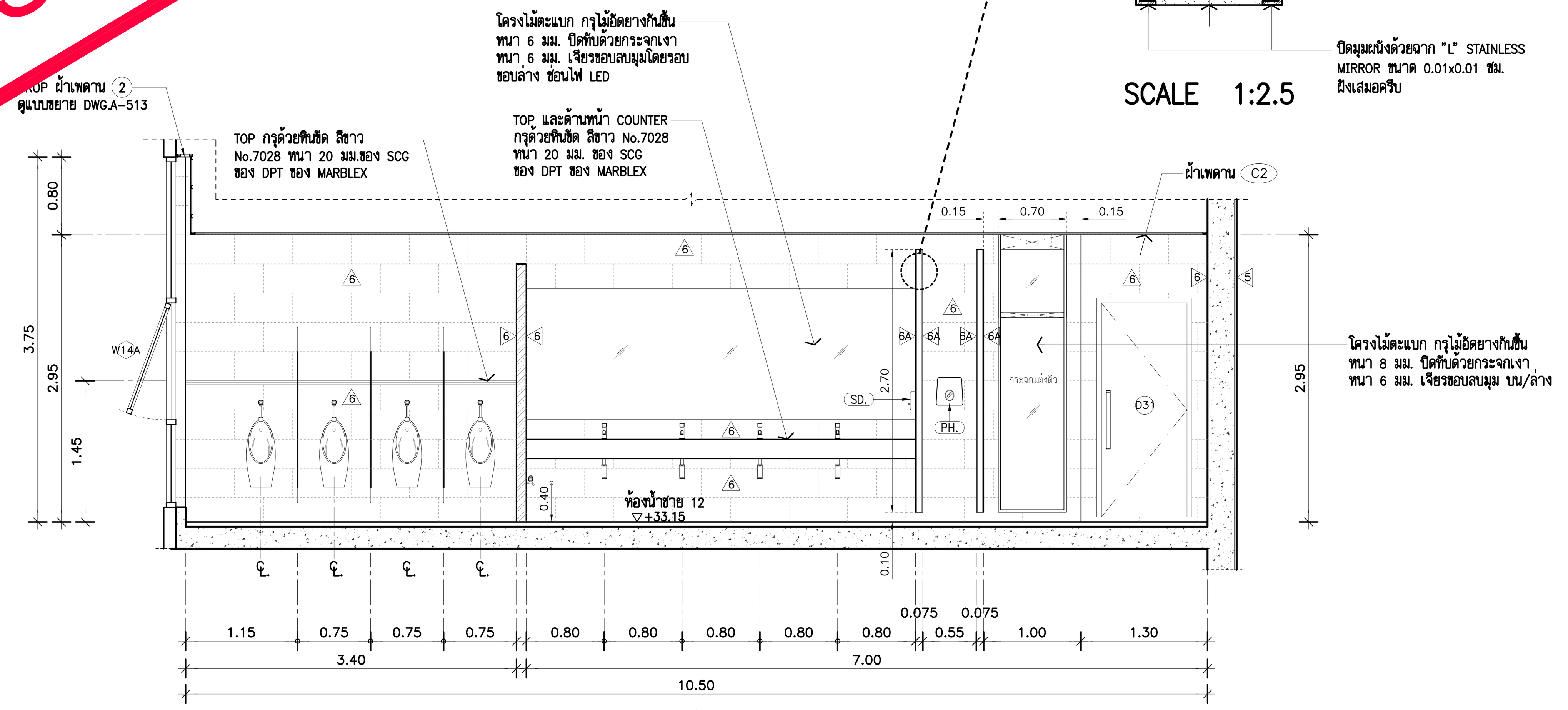

รูปตัด T4 A-513 1:50
(ห้องน้ำชาย 12)

*** งานระบบท่อน้ำเสีย ชั้น 7,8 และ 8M. ให้ดำเนินการให้ครบถ้วน เผื่อการทำงานต่อในอนาคต ดังนี้

1. FLOOR DRAIN , FLOOR CLEANOUT ให้ติดตั้งให้เรียบร้อย ตามแบบ โดยเผื่อระดับ FINISHING ไว้ 5 ซม.
2. งานท่อน้ำเสีย ,ท่อโสโครก สำหรับห้องน้ำให้เดินท่อไปยังตำแหน่งที่ติดตั้งไว้ โดยทิ้งปลายท่อ สูงจากพื้นไว้ไม่น้อยกว่า 30 ซม. ปิดปลายท่อด้วยฝาครอบให้แน่นสนิท เผื่อติดตั้งสุขภัณฑ์ในอนาคต

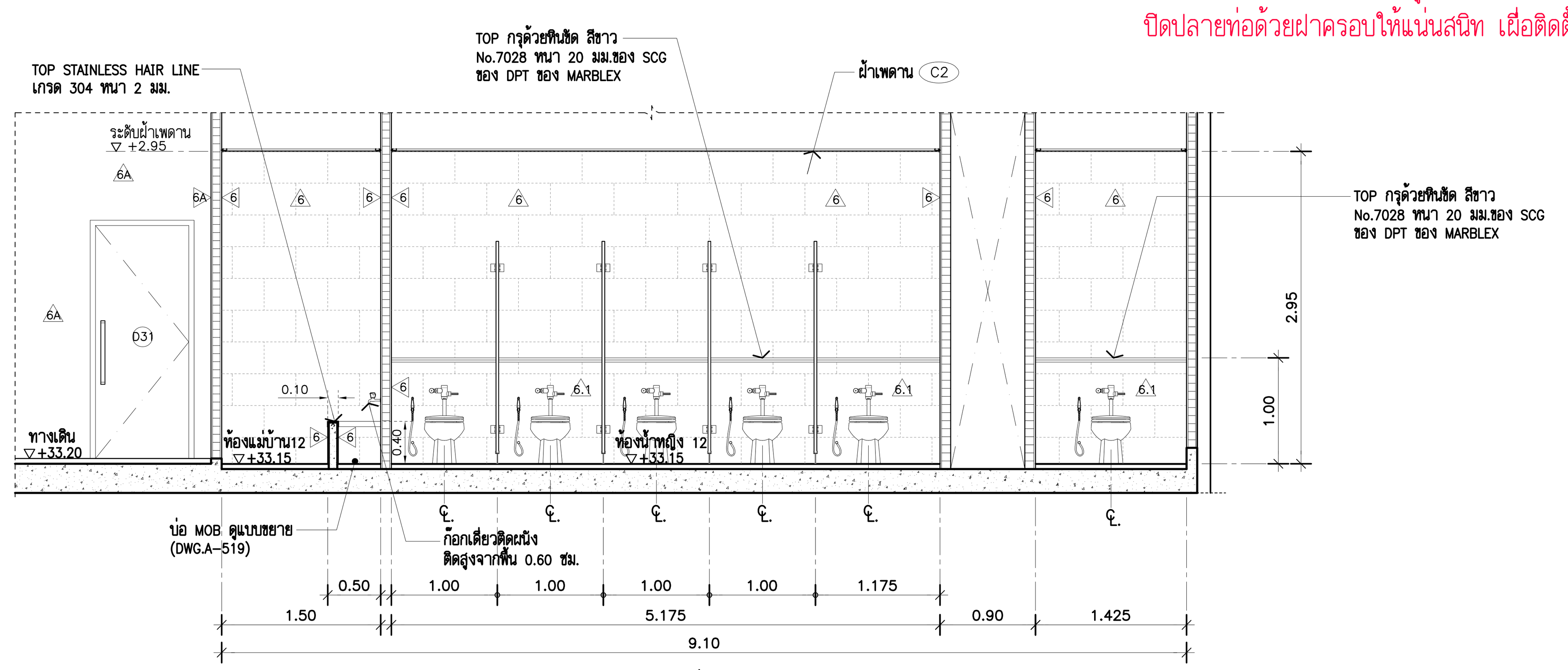

รูปตัด T5 A-513 1:50
(ห้องน้ำหญิง 12)

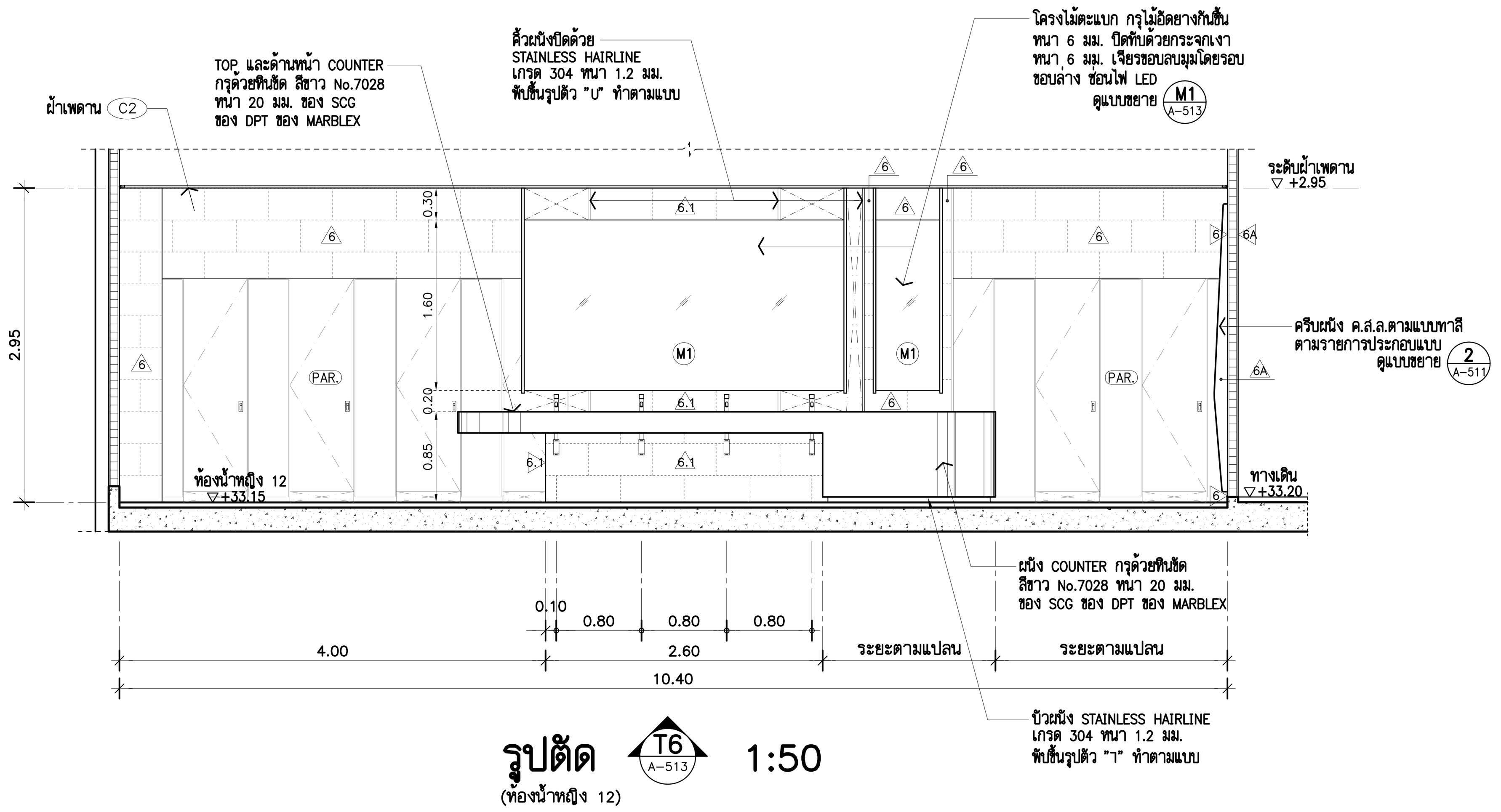

รูปตัด T6 A-513 1:50
(ห้องน้ำหญิง 12)

THESE DRAWINGS ARE THE PROPERTY OF :
760i ARCHITECT & CONSULTANT CO.,LTD.
AND SHALL NOT BE USED OR REPRODUCED
WITHOUT SPECIFIC PERMISSION.

OWNER
คณะเทคโนโลยีสารสนเทศและการสื่อสาร(ICT) มหาวิทยาลัยมหิดล

ARCHITECTS

อุดมศักดิ์	ตั้งอมรศิริ	ว-สถ 605
ปณาสิน	จันทเสนา	ส-สถ 3559
บัญชา	กลิ่นบัว	ส-สถ 3560
พรรษา	แก้วแพง	ภ-สถ 15443
ธิรดา	ธิติรัชนนท์	ภ-สถ 22867

INTERIOR DESIGNER

ฉัตราภรณ์	เจียสกุล	ส-สน 263
วิชชรัตน์	มงคลธารณ์	ส-สน 271

GRAPHIC DESIGNER

ภราดร	มิ่งลำแดง
ปิยะนุช	กรองสุวรรณ

STRUCTURAL ENGINEERS

พิสิฐ	กาญจนรุจิวุฒิ	สย.5673
อาคม	เตชะธัญญกุล	สย.5661
วิสาพร	สิตยางกูร	สย.7245
นัจจารี	สุวรรณทัพพะ	ภย.65185

ELECTRICAL ENGINEERS

ประชานาถ	ด่านสกุลเจริญกิจ	สฟก. 4390
ลักคิกา	รัตนศักดากุล	สฟก. 4587
นิวัติ	จิณณธรรมพงษ์	ภฟก. 31088
กันตภณ	วินิยกูล	

MECHANICAL ENGINEERS

ยงยศ	รักวรา	สก. 3171

SANITARY ENGINEERS

ไพโรจน์	ไชยมงคล	สส. 44
ศิระณัชจ์	สิทธิโชคธนากร	ภส. 2590
ณัฐธนุ	เกตุมา	

PROJECT NO. AR-18305

PROJECT NAME
ศูนย์รวมเทคโนโลยีดิจิทัล อัจฉริยะเพื่อสร้างเศรษฐกิจ การเรียนรู้ นวัตกรรม บูรณาการ ปัญญาประดิษฐ์ เพื่อการแพทย์ (Intelligent Digital Hub in Medicine) (IDHM) คณะเทคโนโลยีสารสนเทศและการสื่อสาร(ICT) มหาวิทยาลัยมหิดล

760i ARCHITECT & CONSULTANT CO.,LTD.
Address : 355 Soi Sukumvit 50 , Prakanong
Klongtoey Bangkok 10260
Tel : (662) 742 - 7303 - 04 Fax : (662) 742 - 7310
E - mail address : info @ 760i. com
www. 760i. com

DRAWING TITLE :
แบบขยายห้องน้ำ-ส้วมชาย/หญิง 12
(รูปตัด T1-T6)

NO.	DATE	DESCRIPTION

REVISION

DRAWN BY ปิยะพันธ์ ,ชัยวุฒิ ,กริษฐา ,ศราวุฒิ
CHECKED BY ปิยะพันธ์ ตันทัศน์
APPROVE BY ปณาสิน จันทเสนา
DATE 23-07-2021 SCALE

DRAWING NO. A-514
TOTAL 267

งานที่ไม่รวมอยู่ ในการเสนอราคา

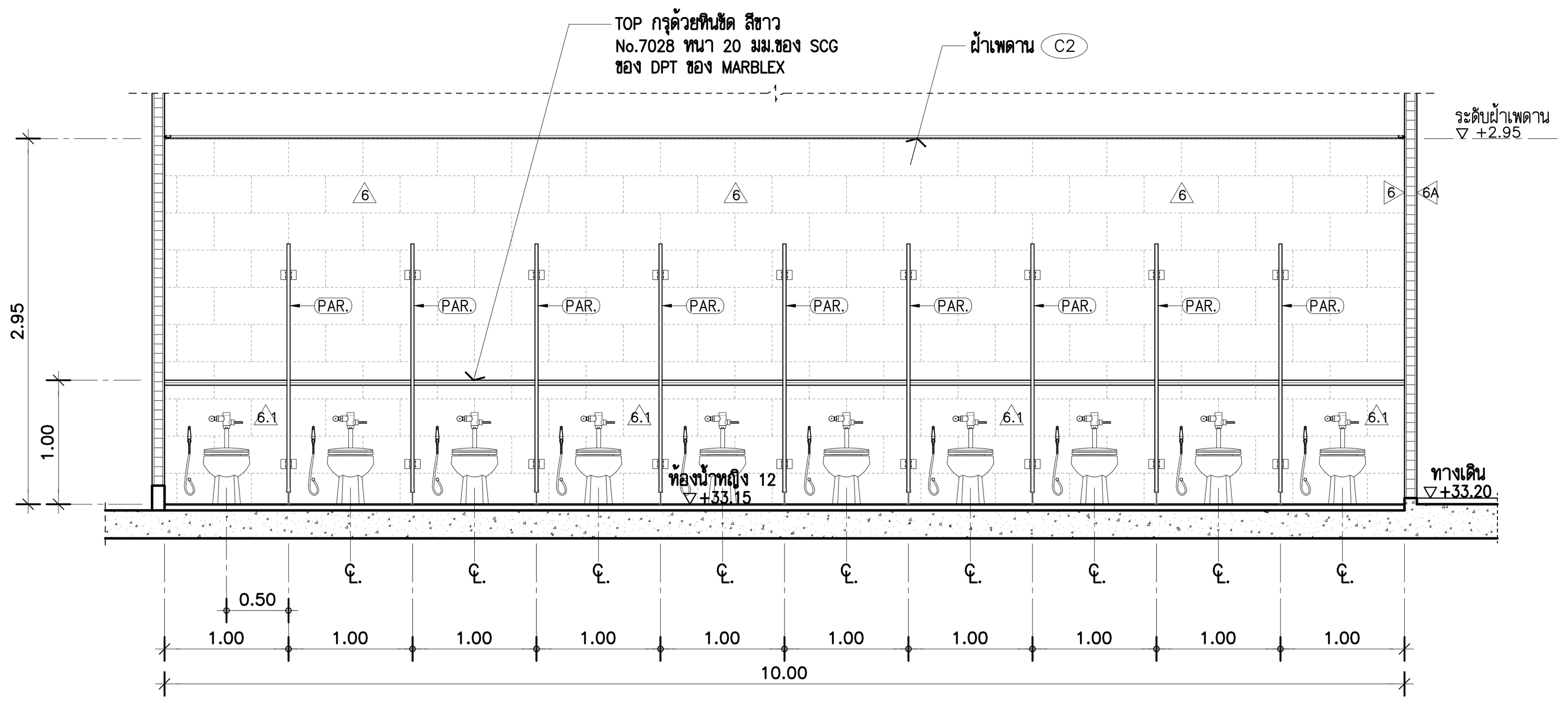

รูปตัด T7 A-513 1:50
(ห้องน้ำหญิง 12)

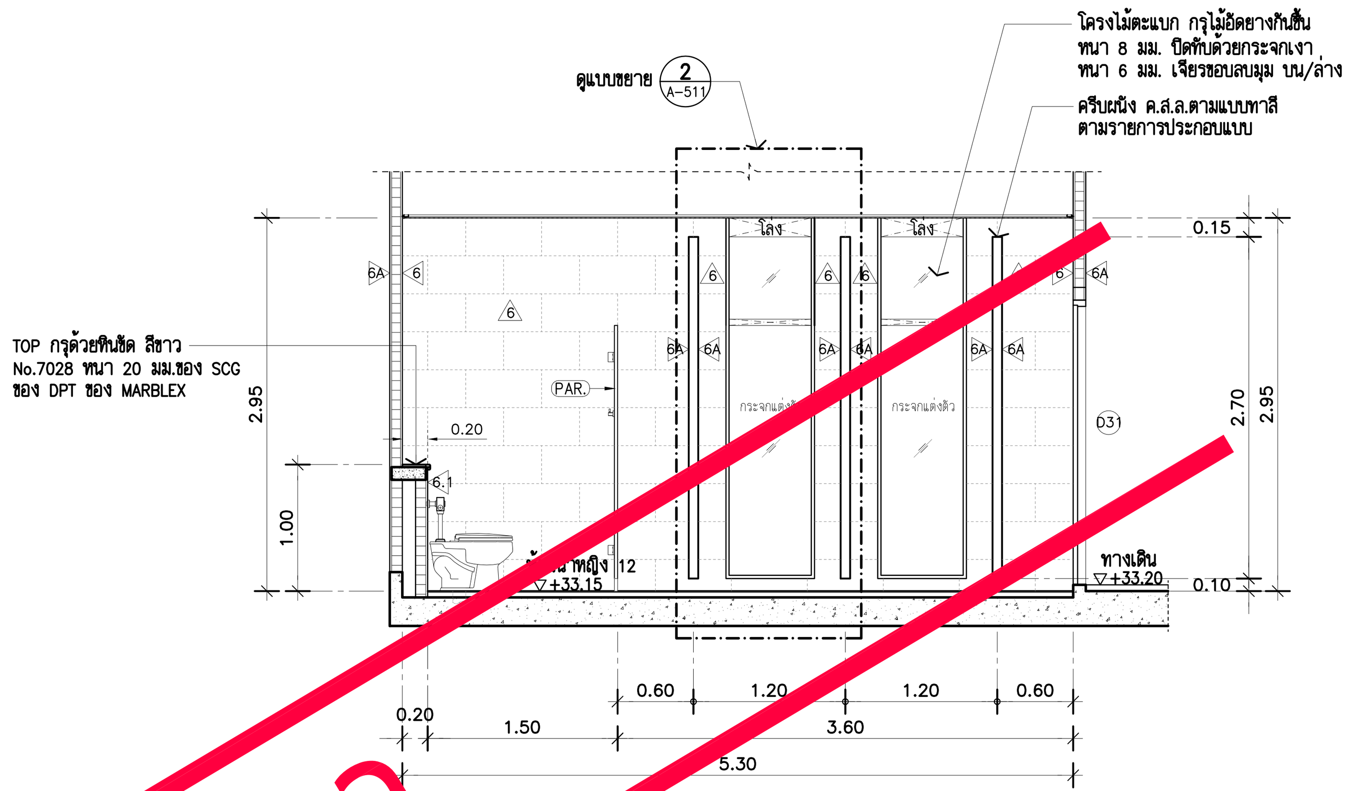

รูปตัด T8 A-513 1:50
(ห้องน้ำหญิง 12)

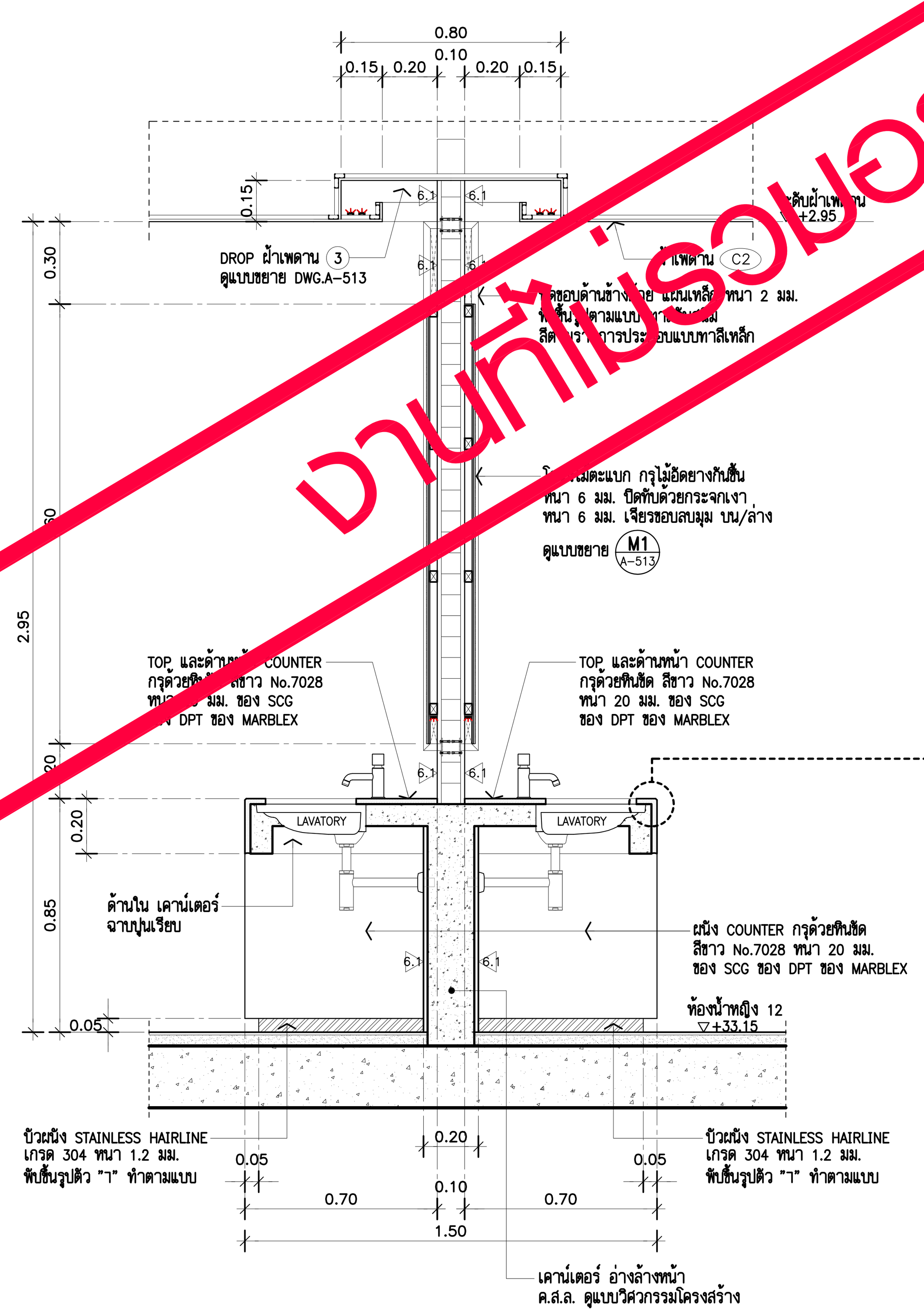

รูปตัดขยาย T9 A-513 1:20
(ห้องน้ำหญิง 12)

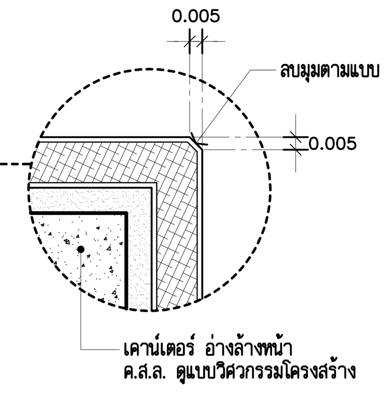

SCALE 1:2.5
(TYPICAL)

*** งานระบบท่อน้ำเสีย ชั้น 7,8 และ 8M. ให้ดำเนินการให้ครบถ้วน เผื่อการทำงานต่อในอนาคต ดังนี้

1. FLOOR DRAIN , FLOOR CLEANOUT ให้ติดตั้งให้เรียบร้อย ตามแบบ โดยเผื่อระดับ FINISHING ไว้ 5 ซม.
2. งานท่อน้ำเสีย ,ท่อโสโครก สำหรับห้องน้ำให้เดินท่อไปยังตำแหน่งที่ติดตั้งไว้ โดยทิ้งปลายท่อ สูงจากพื้นไว้ไม่น้อยกว่า 30 ซม. ปิดปลายท่อด้วยฝาครอบให้แน่นสนิท เผื่อติดตั้งสุขภัณฑ์ในอนาคต

แบบขยายมาตรฐานการปูกระเบื้องผนังสำหรับห้องน้ำ 1–12 ,15

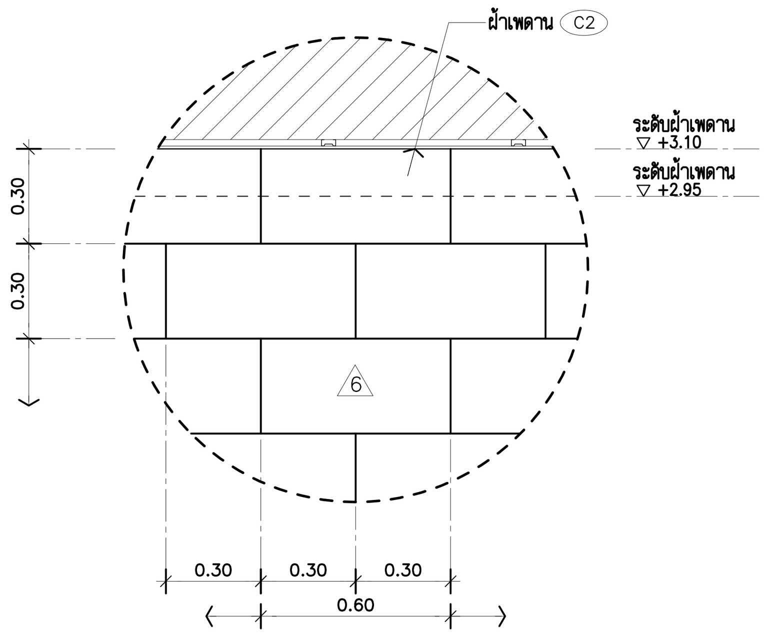

PATTERN กระเบื้องผนัง (ปูลาย 1:2)

SCALE 1:20
(TYPICAL)

หมายเหตุ : บริเวณ DROP ฝ้าเพดานให้ปูกระเบื้องชนฝ้าเพดาน

(ภาพตัวอย่างการเรียงกระเบื้อง ให้คำนึงถึงลวดลายกระเบื้องที่ไม่ซ้ำลายกัน)

THESE DRAWINGS ARE THE PROPERTY OF : 760i ARCHITECT & CONSULTANT CO.,LTD. AND SHALL NOT BE USED OR REPRODUCED WITHOUT SPECIFIC PERMISSION.

OWNER

คณะเทคโนโลยีสารสนเทศและการสื่อสาร(ICT) มหาวิทยาลัยมหิดล

ARCHITECTS

อุดมศักดิ์ ตั้งอมรศิริ	ว–สถ	605
ปณาสิน จันทเสนา	ส–สถ	3559
บัญชา กลิ่นบัว	ส–สถ	3560
พรรษา แก้วแพง	ภ–สถ	15443
ธิรดา ธิติรัชนนท์	ภ–สถ	22867

INTERIOR DESIGNER

ฉัตราภรณ์ เจียสกุล	ส–สน	263
วิชชรัตน์ มงคลธารณ์	ส–สน	271

GRAPHIC DESIGNER

ภราดร มิ่งลำแดง

ปิยะนุช กรองสุวรรณ

STRUCTURAL ENGINEERS

พิสิฐ กาญจนรุจิวุฒิ	สย.5673
อาคม เตชะธัญญกุล	สย.5661
วิสาพร ลิตยางกูร	สย.7245
นัจจารี สุวรรณทัพพะ	ภย.65185

ELECTRICAL ENGINEERS

ประชานาถ ด่านสกุลเจริญกิจ	สฟก. 4390
ลักศิกา รัตนศักดากุล	สฟก. 4587
นิวัติ จิณณธรรมพงษ์	ภฟก. 31088
กันตภณ วินิยกุล	

MECHANICAL ENGINEERS

ยงยศ รักวรา สก. 3171

SANITARY ENGINEERS

ไพโรจน์ ไชยมงคล	สส. 44
ศิระณัชจ์ สิทธิโชคธนากร	ภส. 2590
ณัฐธนุ เกตุมา	

PROJECT NO. AR-18305

PROJECT NAME

ศูนย์รวมเทคโนโลยีดิจิทัล อัจฉริยะเพื่อสร้างเศรษฐกิจ การเรียนรู้ นวัตกรรมบูรณาการ ปัญญาประดิษฐ์ เพื่อการแพทย์ (Intelligent Digital Hub in Medicine) (IDHM) คณะเทคโนโลยีสารสนเทศและการสื่อสาร(ICT) มหาวิทยาลัยมหิดล

760i

760i ARCHITECT & CONSULTANT CO.,LTD.
Address : 355 Soi Sukumvit 50 , Prakanong Klongtoey Bangkok 10260
Tel : (662) 742 - 7303 - 04 Fax : (662) 742 - 7310
E - mail address : info @ 760i. com
www. 760i. com

DRAWING TITLE :

–แบบขยายห้องน้ำ–ส้วมชาย/หญิง 12 (รูปตัด T7–T9)
–แบบขยายมาตรฐานการปูกระเบื้องผนังสำหรับห้องน้ำ 1–12

NO.	DATE	DESCRIPTION

REVISION

DRAWN BY ปิยะพันธ์ ,ชัยวุฒิ ,กริษฐา ,ศราวุฒิ

CHECKED BY ปิยะพันธ์ ตันทัศน์

APPROVE BY ปณาสิน จันทเสนา

DATE 23–07–2021 SCALE

DRAWING NO. A–515 TOTAL 267

ห้องน้ำ–ส้วม 15 (ชาย)

งานที่ไม่รวมอยู่ ในการเสนอราคา

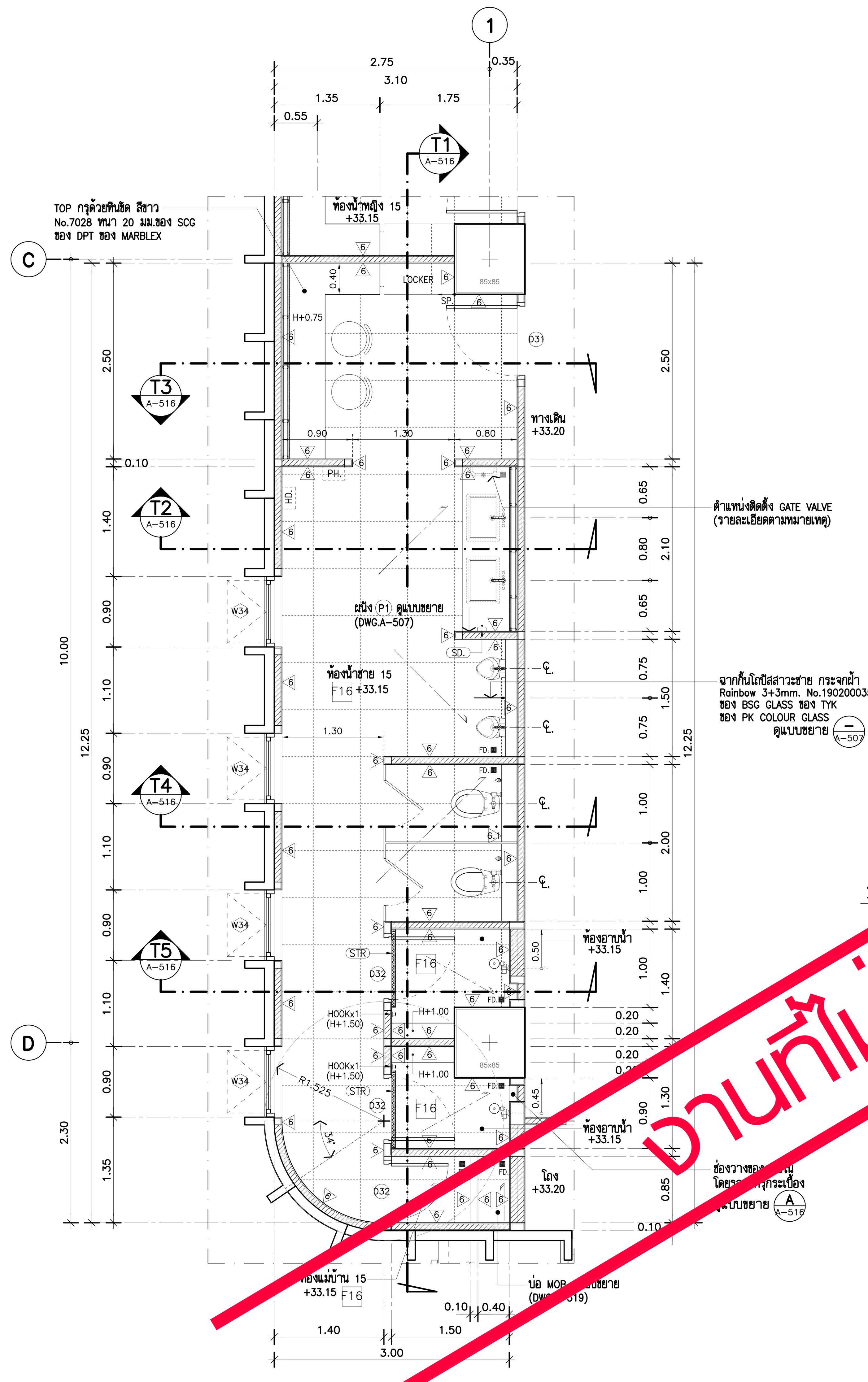

แบบขยายห้องน้ำ 15 (ชาย) A-113
แปลนพื้นชั้น 8. 1:50

หมายเหตุ : SLOPE 1 : 200
1. ตำแหน่ง FD. ให้ติดแบบวิศวกรรมระบบสุขาภิบาลเป็นหลัก
2. ติดตั้ง GATE VALVE ท่อ MAIN น้ำดี ใต้อ่างล้างหน้าที่ระดับความสูง 0.50 ม.จากระดับพื้นห้องน้ำ ขนาดและรายละเอียดให้ดูแบบงานระบบสุขาภิบาล

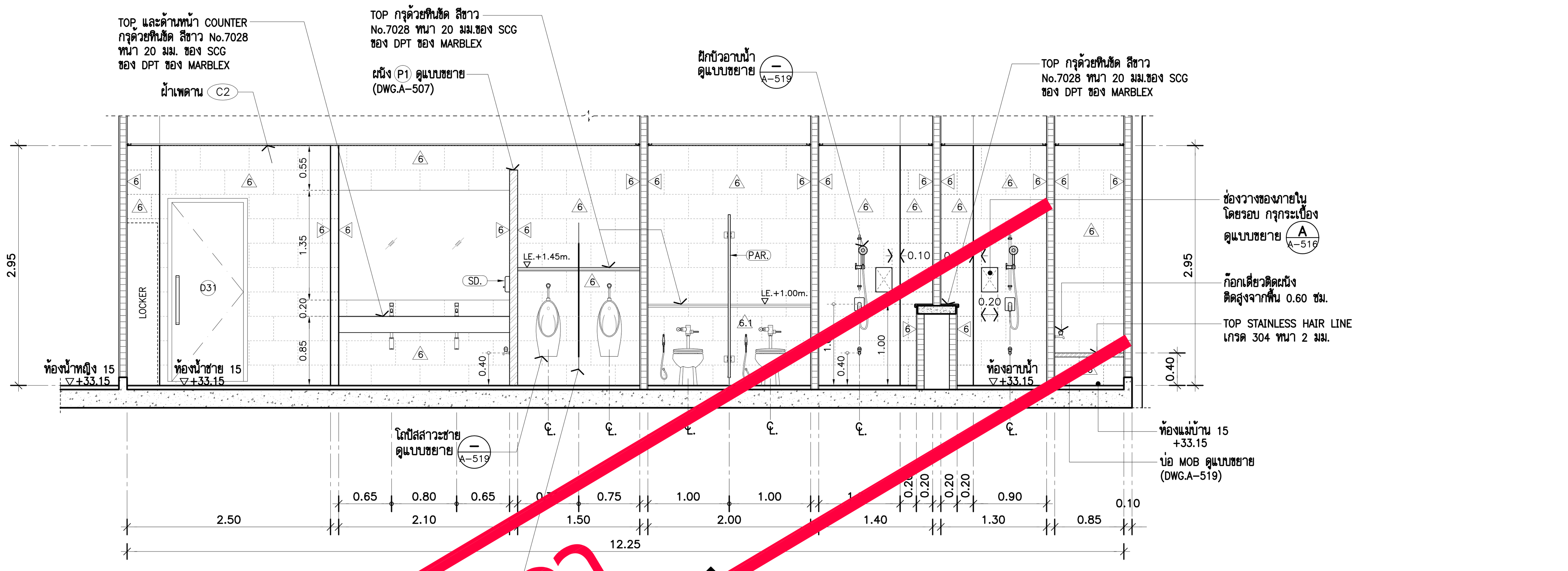

รูปตัด (ห้องน้ำชาย 15) 1:50

*** งานระบบท่อน้ำเสีย ชั้น 7,8 และ 8M. ให้ดำเนินการให้ครบถ้วน เพื่อการทำงานต่อในอนาคต ดังนี้
1. FLOOR DRAIN , FLOOR CLEANOUT ให้ติดตั้งให้เรียบร้อย ตามแบบ โดยเผื่อระดับ FINISHING ไว้ 5 ซม.
2. งานท่อน้ำเสีย ,ท่อโสโครก สำหรับห้องน้ำให้เดินท่อไปยังตำแหน่งที่ติดตั้งไว้ โดยทิ้งปลายท่อ สูงจากพื้นไว้ไม่น้อยกว่า 30 ซม. ปิดปลายท่อด้วยฝาครอบให้แน่นสนิท เผื่อติดตั้งสุขภัณฑ์ในอนาคต

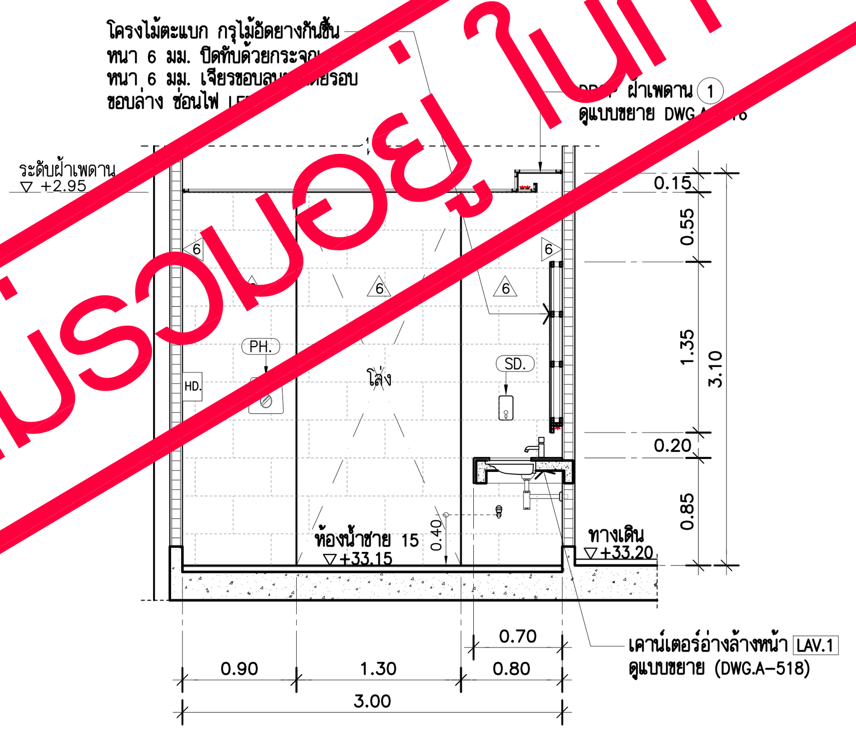

รูปตัด T2 A-516 1:50 (ห้องน้ำชาย 15)

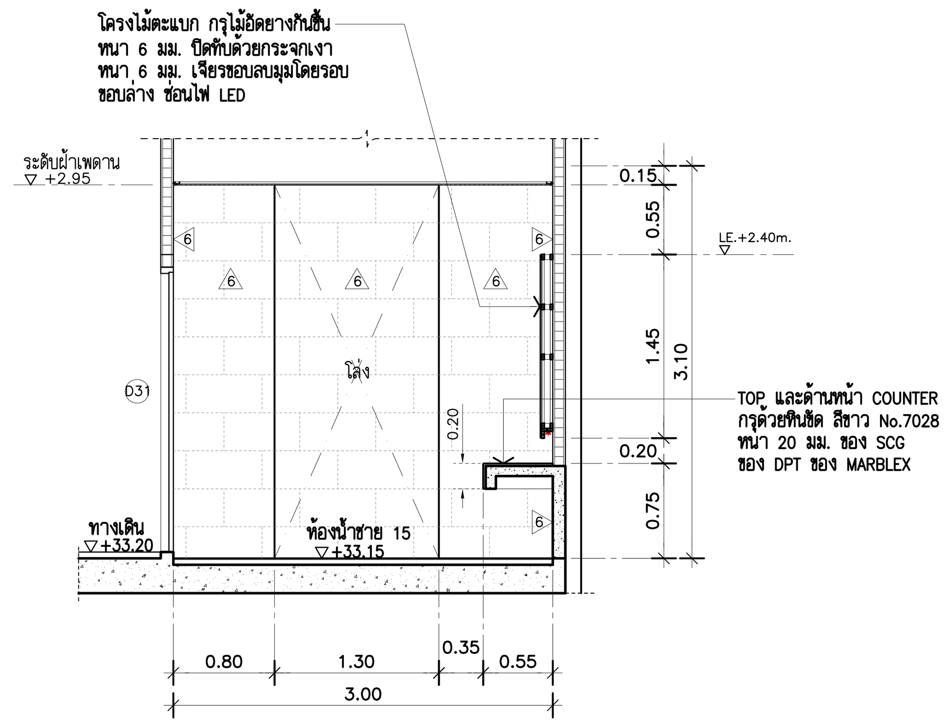

รูปตัด T3 A-516 1:50 (ห้องน้ำชาย 15)

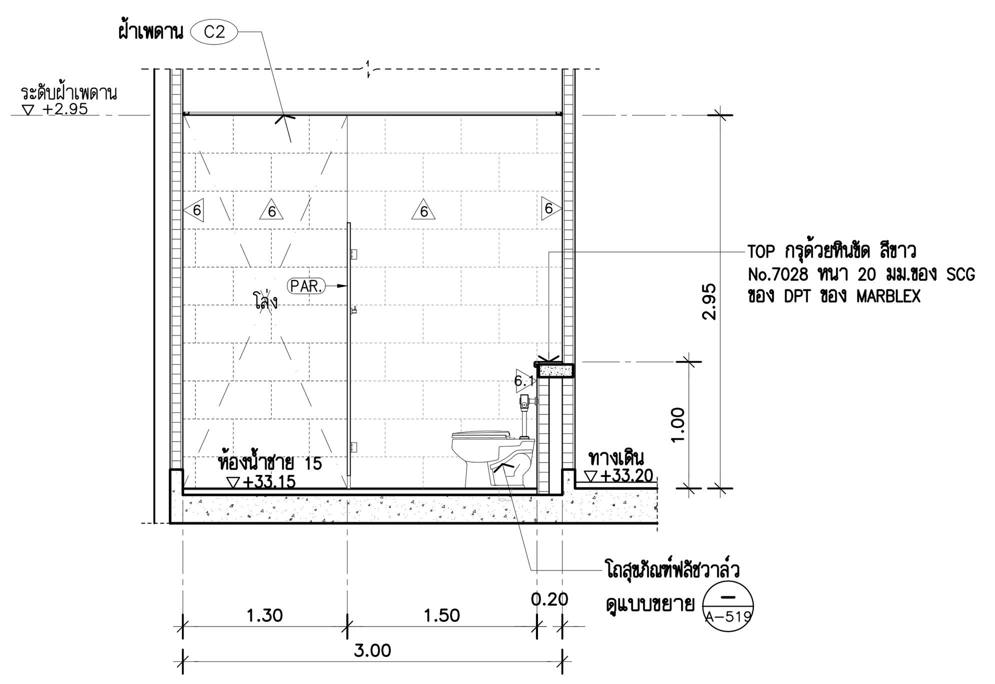

รูปตัด T4 A-516 1:50 (ห้องน้ำชาย 15)

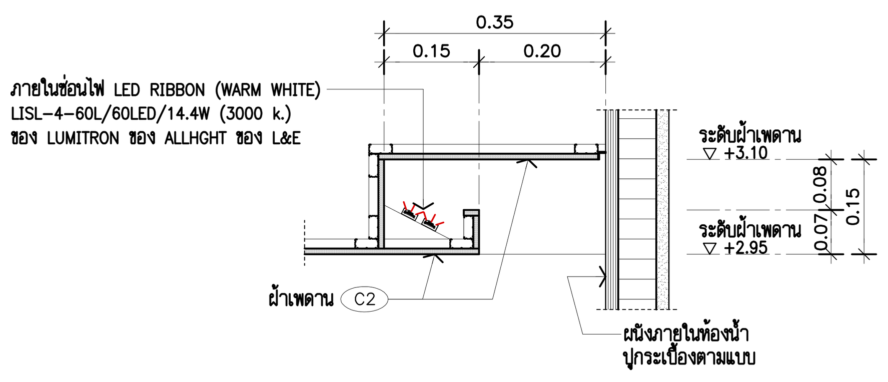

แบบขยาย DROP ฝ้าเพดาน 1
SCALE 1:10
(TYPICAL)
หมายเหตุ : บริเวณ DROP ฝ้าเพดานให้ปูกระเบื้องชนฝ้าเพดาน

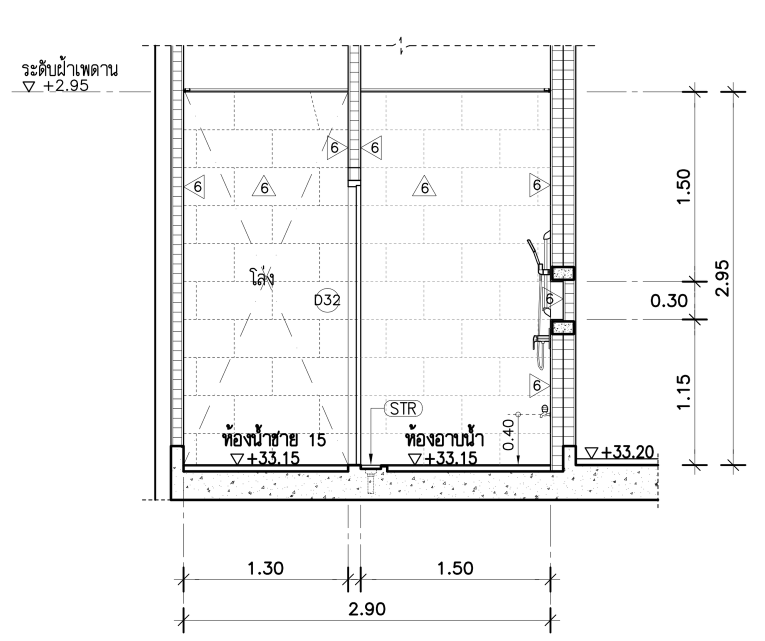

รูปตัด T5 A-516 1:50 (ห้องน้ำชาย 15)

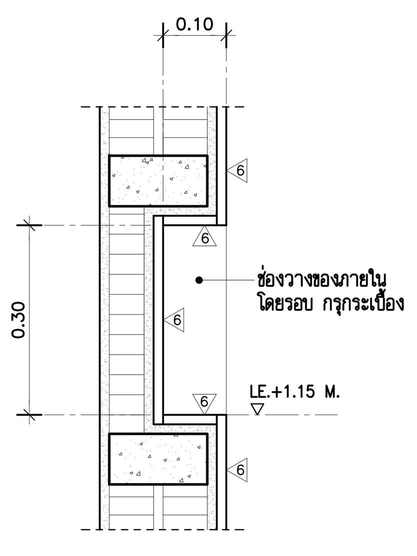

แบบขยาย A 1:10
(TYPICAL)

หมายเหตุ : รายการประกอบแบบสุขภัณฑ์ ห้องน้ำ–ส้วม ดูแบบหน้า (DWG.A–502)

ตารางรายการประกอบแบบวัสดุ ห้องน้ำ 15 (ชาย)

ผนังห้องน้ำสำเร็จรูป

PAR.	TOILET PARTITIONS (ห้องน้ำชาย/หญิง) : ประตู/ผนังกั้นห้องสำเร็จรูป PARTITION
	(เนื้อโฟมแข็งเป็นพิเศษเสมือนไม้เทียม) หนา 30 มม. (สีขาว)
	ติดตั้งพร้อม ขอแขวน หลังประตูห้องน้ำ พร้อมอุปกรณ์ติดตั้งตามมาตรฐานผู้ผลิต
	หมายเหตุ ผนังกั้นห้องน้ำ/บานประตู สำเร็จรูปทั้งหมดใช้ ของ WILLY หรือ ของ COOLTIME หรือ ของ KOREX

รายการประกอบแบบงานผนัง

6	ผนังกรุกระเบื้อง ขนาด 0.30x0.60 ม. ลายหินอ่อนสีขาว รุ่น WHITE CARARA POLISHED
	L2 RAN6 CODE: SKX6601P (วางลาย 1:2 ตามแบบ) ของ THAI SOUNG (ยาแนวสีเทียบเท่าสีกระเบื้อง)
6.1	ผนังกรุกระเบื้อง ขนาด 0.30x0.60 ม. รุ่น BLUE STONE LIGHT GREY HONED FB (สีเทา)
	RAN42 R10 CODE : SGiV6S4191M (วางลาย 1:2 ตามแบบ) ของ THAI SOUNG (ยาแนวสีเทียบเท่าสีกระเบื้อง)
	หมายเหตุ : ผนังกระเบื้องใช้ ของ THAI SOUNG หรือ ของ COTTO หรือ ของ ELEGANT DECOR

รายการประกอบแบบงานพื้น

F16	พื้น ค.ส.ล. ผิวปูกระเบื้อง รุ่น BLUE STONE LIGHT GREY HONED FB RAN42 R10
	CODE : SGIV6S4191M ขนาด 0.60x0.60 ม. ของ THAI SOUNG (ยาแนวสีเทียบเท่าสีกระเบื้อง)
	หมายเหตุ : พื้นกระเบื้องใช้ ของ THAI SOUNG หรือ ของ COTTO หรือ ของ WDC

รายการประกอบแบบงานฝ้าเพดาน และดวงโคม

C2	โครงคร่าวฝ้าเพดานเหล็กชุบสังกะสี กรุGYPSUM BOARD ชนิดกันชื้น ขอบลาด 4 ด้าน หนา 9 มม.
	ทำสีขาว (ทา 2 เที่ยว) ของ PAMMASTIC รุ่น VINYL MATT CEILLING NO.VM 100
	แผ่น GYPSUM สำเร็จรูป/อุปกรณ์/ติดตั้ง ตามมาตราฐานผู้ผลิต
	ของ PAMMASTIC หรือ ของ JOTUN หรือ ของ ICI

มหาวิทยาลัยมหิดล

THESE DRAWINGS ARE THE PROPERTY OF : 760i ARCHITECT & CONSULTANT CO.,LTD. AND SHALL NOT BE USED OR REPRODUCED WITHOUT SPECIFIC PERMISSION.

OWNER
คณะเทคโนโลยีสารสนเทศและการสื่อสาร(ICT) มหาวิทยาลัยมหิดล

ARCHITECTS
อุดมศักดิ์ ตั้งอมรศิริ ว–สถ 605
ปณาสิน จันทเสนา ส–สถ 3559
ปัญชา กลิ่นบัว ส–สถ 3560
พรรษา แก้วแพง ภ–สถ 15443
ธิรดา ธิติรัชนนท์ ภ–สถ 22867

INTERIOR DESIGNER
ฉัตราภรณ์ เจียสกุล ส–สน 263
วิชชรัตน์ มงคลธารณ์ ส–สน 271

GRAPHIC DESIGNER
ภราดร มิ่งลำแดง
ปิยะนุช กรองสุวรรณ

STRUCTURAL ENGINEERS
พิสิฐ กาญจนรุจิวุฒิ สย.5673
อาคม เตชะธัญญกุล สย.5661
วิสาพร ลิตยางกูร สย.7245
นัจจารี สุวรรณทัพพะ ภย.65185

ELECTRICAL ENGINEERS
ประชานาถ ด่านสกุลเจริญกิจ สฟก. 4390
ลักคิกา รัตนศักดากุล สฟก. 4587
นิวัติ จิณณธรรมพงษ์ ภฟก. 31088
กันตภณ วินิยกุล

MECHANICAL ENGINEERS
ยงยศ รักวรา สก. 3171

SANITARY ENGINEERS
ไพโรจน์ ไชยมงคล สส. 44
ศิระณัชจ์ ลิทธิโชคธนากร ภส. 2590
ณัฐธนุ เกตุมา

PROJECT NO. AR-18305

PROJECT NAME
ศูนย์รวมเทคโนโลยีดิจิทัล อัจฉริยะเพื่อสร้างเศรษฐกิจ การเรียนรู้ นวัตกรรม บูรณาการ ปัญญาประดิษฐ์ เพื่อการแพทย์ (Intelligent Digital Hub in Medicine) (IDHM) คณะเทคโนโลยีสารสนเทศและการสื่อสาร(ICT) มหาวิทยาลัยมหิดล

760i
760i ARCHITECT & CONSULTANT CO.,LTD.
Address : 355 Soi Sukumvit 50 , Prakanong Klongtoey Bangkok 10260
Tel : (662) 742 - 7303 - 04 Fax : (662) 742 - 7310
E - mail address : info @ 760i. com
www. 760i. com

DRAWING TITLE :
–แบบขยายห้องน้ำ–ส้วม 15 (ชาย) (แปลน , รูปตัด T1–T5)
–ตารางรายการประกอบแบบวัสดุห้องน้ำ

NO.	DATE	DESCRIPTION

REVISION

DRAWN BY ปิยะพันธ์ ,ชัยวุฒิ ,กริษฐา ,ศราวุฒิ
CHECKED BY ปิยะพันธ์ ตันทัศน์
APPROVE BY ปณาสิน จันทเสนา
DATE 23–07–2021 SCALE

DRAWING NO. A–516
TOTAL 267

ห้องน้ำ–ส้วม 15 (หญิง)

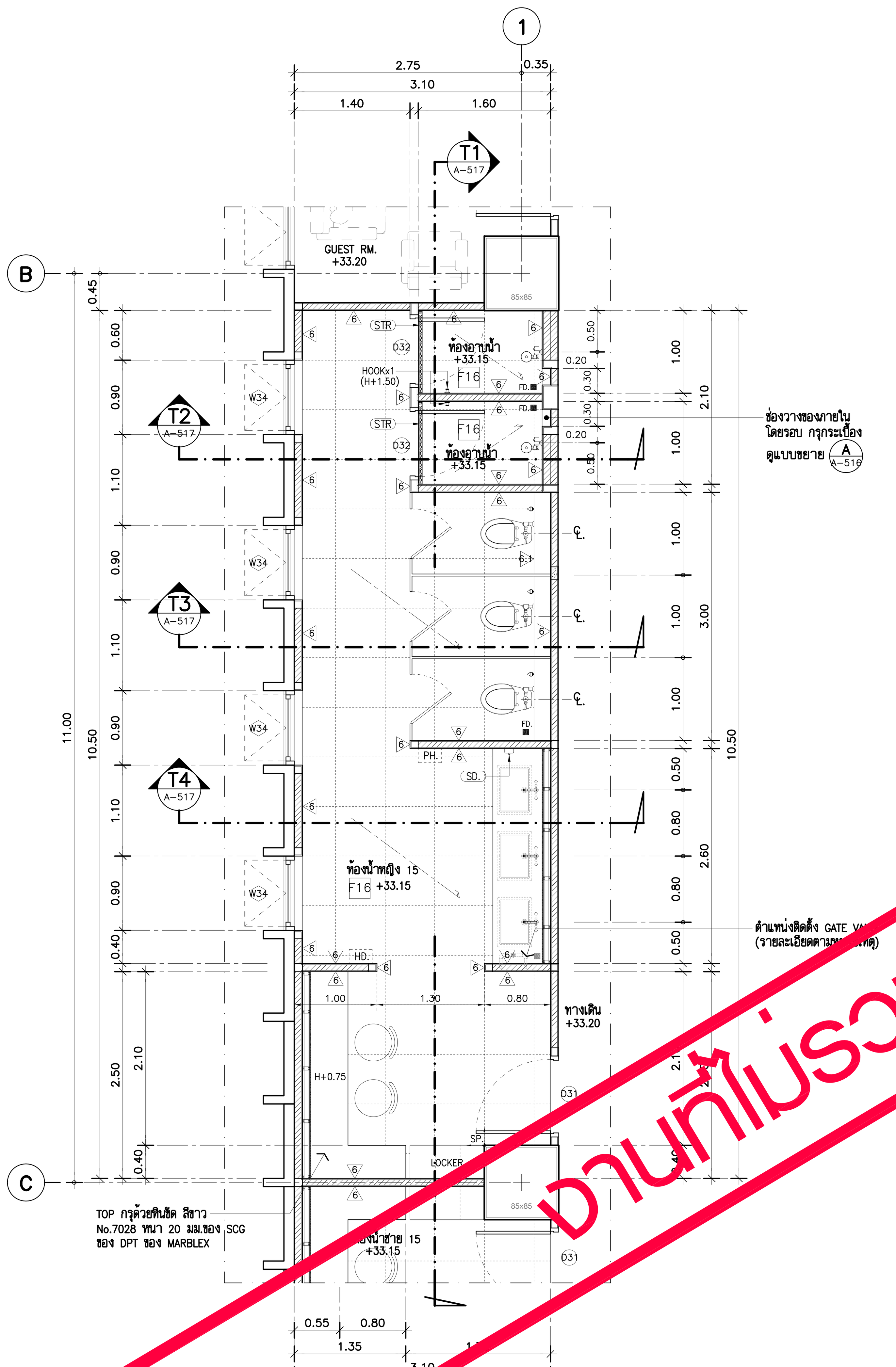

แบบขยายห้องน้ำ 15 (หญิง) แปลนพื้นชั้น 8. 1:50

หมายเหตุ : SLOPE 1 : 200
1. ตำแหน่ง FD. ให้ยึดแบบวิศวกรรมระบบสุขาภิบาลเป็นหลัก
2. ติดตั้ง GATE VALVE ท่อ MAIN น้ำดี ใต้อ่างล้างหน้าที่ระดับ ความสูง 0.50 ม.จากระดับพื้นห้องน้ำ ขนาดและรายละเอียด ให้ดูแบบงานระบบสุขาภิบาล

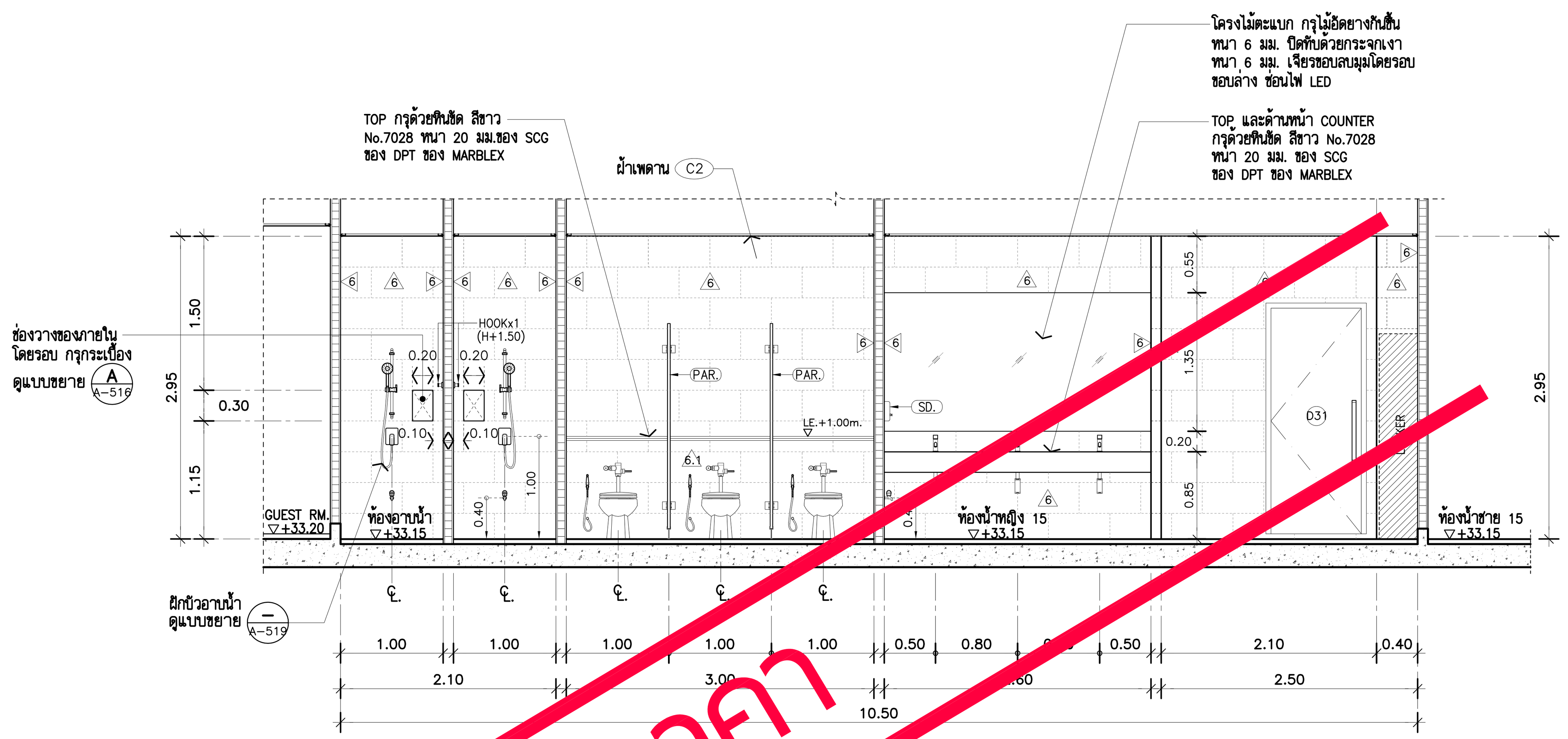

รูปตัด T1 1:50 (ห้องน้ำหญิง 15)

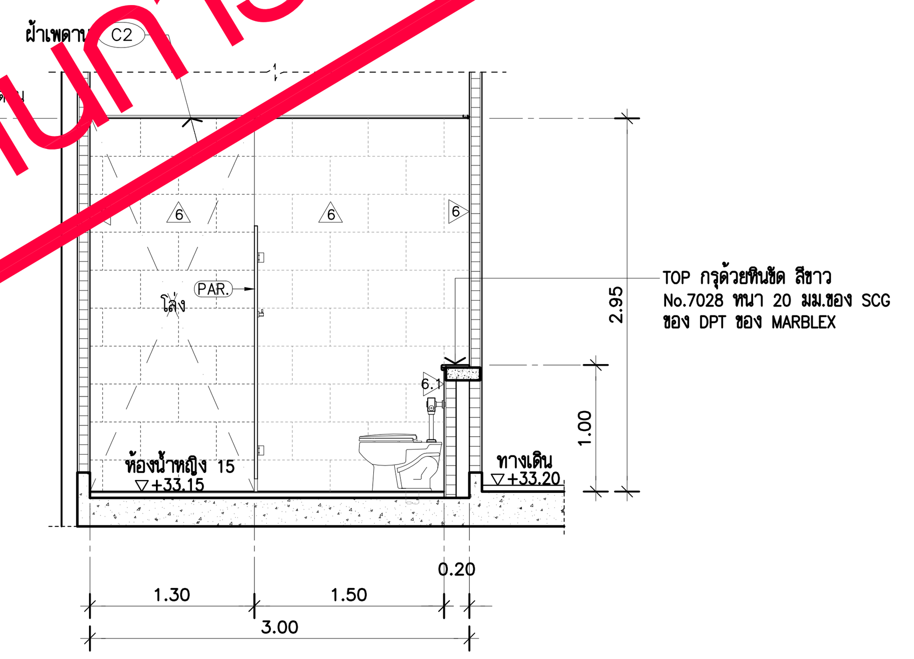

รูปตัด T3 1:50 (ห้องน้ำหญิง 15)

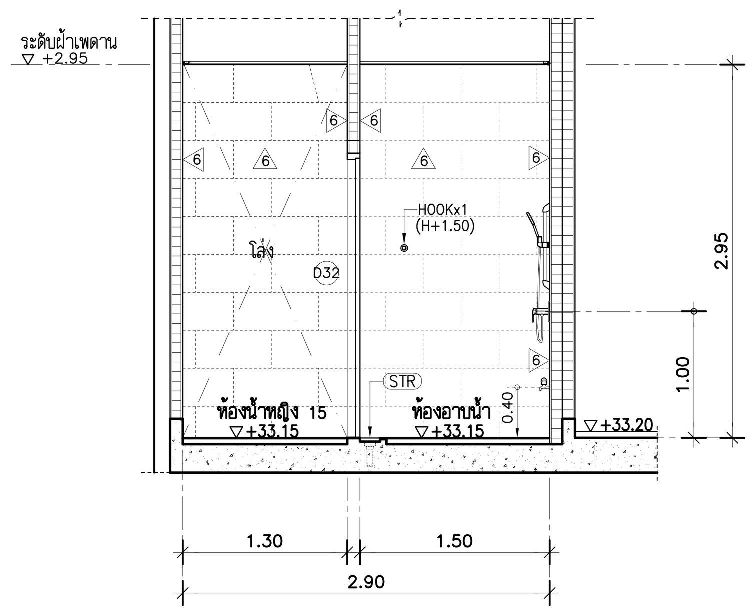

รูปตัด T2 1:50 (ห้องน้ำหญิง 15)

งานที่ไม่รวมอยู่ ในการเสนอราคา

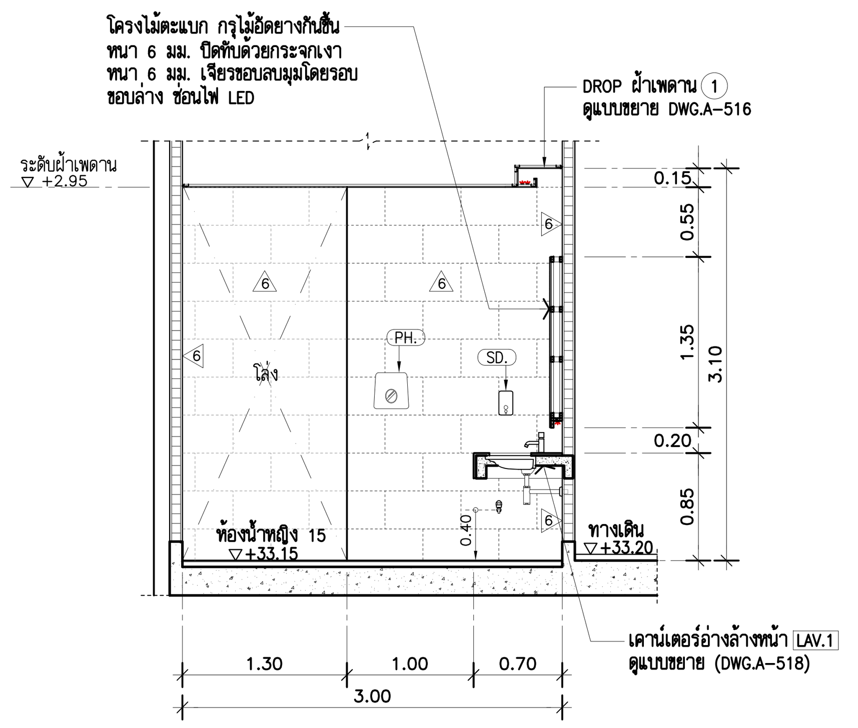

รูปตัด T4 1:50 (ห้องน้ำหญิง 15)

*** งานระบบท่อน้ำเสีย ชั้น 7,8 และ 8M. ให้ดำเนินการให้ครบถ้วน เผื่อการทำงานต่อในอนาคต ดังนี้
1. FLOOR DRAIN , FLOOR CLEANOUT ให้ติดตั้งให้เรียบร้อย ตามแบบ โดยเผื่อระดับ FINISHING ไว้ 5 ซม.
2. งานท่อน้ำเสีย ,ท่อโสโครก สำหรับห้องน้ำให้เดินท่อไปยังตำแหน่ง ที่ติดตั้งไว้ โดยทิ้งปลายท่อ สูงจากพื้นไว้ไม่น้อยกว่า 30 ซม. ปิดปลายท่อด้วยฝาครอบให้แน่นสนิท เผื่อติดตั้งสุขภัณฑ์ในอนาคต

หมายเหตุ : รายการประกอบแบบสุขภัณฑ์ ห้องน้ำ–ส้วม ดูแบบหน้า (DWG.A–502)

ตารางรายการประกอบแบบวัสดุ ห้องน้ำ 15 (หญิง)

ผนังห้องน้ำสำเร็จรูป

(PAR.) TOILET PARTITIONS (ห้องน้ำชาย/หญิง) : ประตู/ผนังกั้นห้องสำเร็จรูป PARTITION
(เนื้อโฟมแข็งเป็นพิเศษเสมือนไม้เทียม) หนา 30 มม. (สีขาว)
ติดตั้งพร้อม ขอแขวน หลังประตูห้องน้ำ พร้อมอุปกรณ์ติดตั้งตามมาตรฐานผู้ผลิต
หมายเหตุ ผนังกั้นห้องน้ำ/บานประตู สำเร็จรูปทั้งหมดใช้ ของ WILLY หรือ ของ COOLTIME หรือ ของ KOREX

รายการประกอบแบบงานผนัง

6 ผนังกรุกระเบื้อง ขนาด 0.30x0.60 ม. ลายหินอ่อนสีขาว รุ่น WHITE CARARA POLISHED
L2 RAN6 CODE: SKX6601P (วางลาย 1:2 ตามแบบ) ของ THAI SOUNG (ยาแนวสีเทียบเท่าสีกระเบื้อง)
6.1 ผนังกรุกระเบื้อง ขนาด 0.30x0.60 ม. รุ่น BLUE STONE LIGHT GREY HONED FB (สีเทา)
RAN42 R10 CODE : SGiV6S4191M (วางลาย 1:2 ตามแบบ) ของ THAI SOUNG (ยาแนวสีเทียบเท่าสีกระเบื้อง)
หมายเหตุ : ผนังกระเบื้องใช้ ของ THAI SOUNG หรือ ของ COTTO หรือ ของ ELEGANT DECOR

รายการประกอบแบบงานพื้น

F16 พื้น ค.ส.ล. ผิวปูกระเบื้อง รุ่น BLUE STONE LIGHT GREY HONED FB RAN42 R10
CODE : SGIV6S4191M ขนาด 0.60x0.60 ม. ของ THAI SOUNG (ยาแนวสีเทียบเท่าสีกระเบื้อง)
หมายเหตุ : พื้นกระเบื้องใช้ ของ THAI SOUNG หรือ ของ COTTO หรือ ของ WDC

รายการประกอบแบบงานฝ้าเพดาน และดวงโคม

C2 โครงคร่าวฝ้าเพดานเหล็กชุบสังกะสี กรุGYPSUM BOARD ชนิดกันชื้น ขอบลาด 4 ด้าน หนา 9 มม.
ทำสีขาว (ทา 2 เที่ยว) ของ PAMMASTIC รุ่น VINYL MATT CEILLING NO.VM 100
แผ่น GYPSUM สำเร็จรูป/อุปกรณ์/ติดตั้ง ตามมาตราฐานผู้ผลิต
ของ PAMMASTIC หรือ ของ JOTUN หรือ ของ ICI

THESE DRAWINGS ARE THE PROPERTY OF : 760i ARCHITECT & CONSULTANT CO.,LTD. AND SHALL NOT BE USED OR REPRODUCED WITHOUT SPECIFIC PERMISSION.

OWNER
คณะเทคโนโลยีสารสนเทศและการสื่อสาร(ICT) มหาวิทยาลัยมหิดล

ARCHITECTS
อุดมศักดิ์ ตั้งอมรศิริ ว–สถ 605
ปณาลิน จันทเสนา ส–สถ 3559
บัญชา กลิ่นบัว ส–สถ 3560
พรรษา แก้วแพง ภ–สถ 15443
ธิรดา ธิติรัชนนท์ ภ–สถ 22867

INTERIOR DESIGNER
ฉัตราภรณ์ เจียสกุล ส–สน 263
วิชชรัตน์ มงคลธารณ์ ส–สน 271

GRAPHIC DESIGNER
ภราดร มิ่งลำแดง
ปิยะนุช กรองสุวรรณ

STRUCTURAL ENGINEERS
พิสิฐ กาญจนรุจิวุฒิ สย.5673
อาคม เตชะธัญญกุล สย.5661
วิสาพร ลิตยางกูร สย.7245
นัจจารี สุวรรณทัพพะ ภย.65185

ELECTRICAL ENGINEERS
ประชานาถ ด่านสกุลเจริญกิจ สฟก. 4390
ลักศิกา รัตนศักดากุล สฟก. 4587
นิวิติ จิณณธรรมพงษ์ ภฟก. 31088
กันตภณ วินิยกูล

MECHANICAL ENGINEERS
ยงยศ รักวรา สก. 3171

SANITARY ENGINEERS
ไพโรจน์ ไชยมงคล สส. 44
ศิระณัชจ์ สิทธิโชคธนากร ภส. 2590
ณัฐธนุ เกตุมา

PROJECT NO. AR-18305

PROJECT NAME
ศูนย์รวมเทคโนโลยีดิจิทัล อัจฉริยะเพื่อสร้างเศรษฐกิจ การเรียนรู้ นวัตกรรม บูรณาการ ปัญญาประดิษฐ์ เพื่อการแพทย์ (Intelligent Digital Hub in Medicine) (IDHM) คณะเทคโนโลยีสารสนเทศและการสื่อสาร(ICT) มหาวิทยาลัยมหิดล

760i ARCHITECT & CONSULTANT CO.,LTD.
Address : 355 Soi Sukumvit 50 , Prakanong Klongtoey Bangkok 10260
Tel : (662) 742 - 7303 - 04 Fax : (662) 742 - 7310
E - mail address : info @ 760i. com
www. 760i. com

DRAWING TITLE :
–แบบขยายห้องน้ำ–ส้วม 15 (หญิง) (แปลน , รูปตัด T1–T4)
–ตารางรายการประกอบแบบวัสดุห้องน้ำ

NO.	DATE	DESCRIPTION

REVISION

DRAWN BY ปิยะพันธ์ ,ชัยวุฒิ ,กริษฐา ,ศราวุฒิ
CHECKED BY ปิยะพันธ์ ตันทัศน์
APPROVE BY ปณาลิน จันทเสนา
DATE 23–07–2021 SCALE

DRAWING NO. A–517 TOTAL 267

แบบมาตรฐานการติดตั้งสุขภัณฑ์ทั่วไป

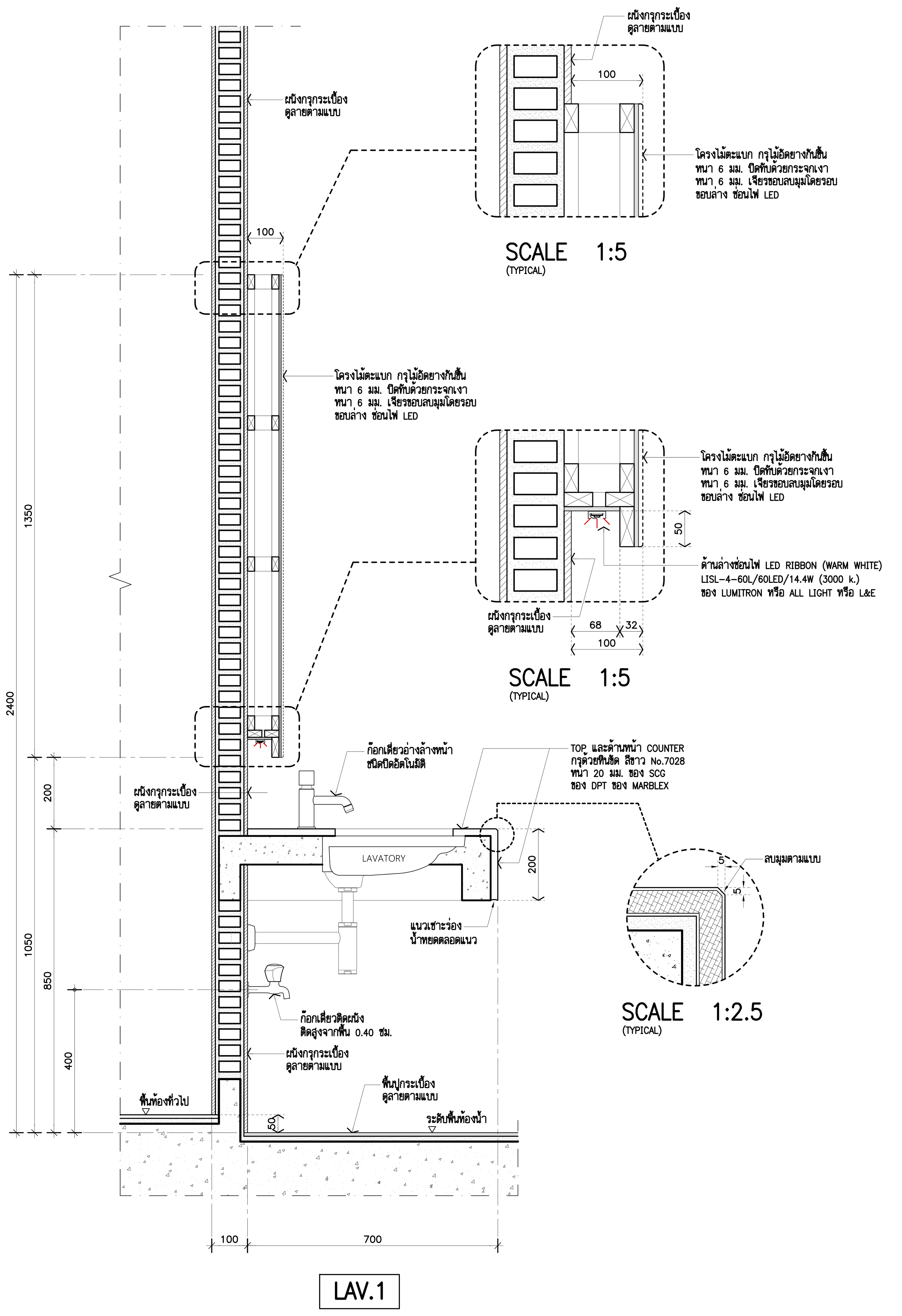

แบบขยายอ่างล้างหน้าฝังใต้เคาน์เตอร์ 1:10
(TYPICAL)

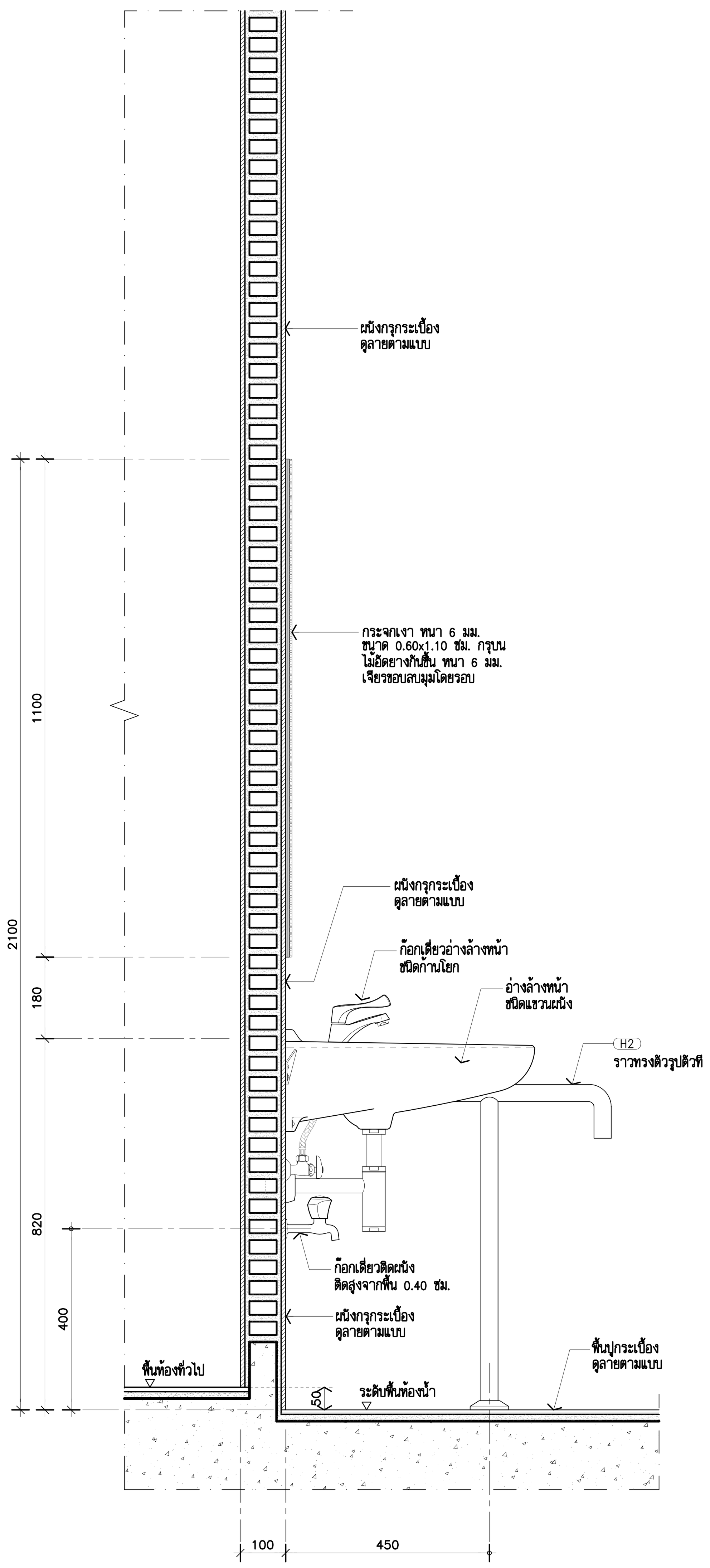

แบบขยายอ่างล้างหน้าแขวนผนัง 1:10
***(สำหรับห้องน้ำคนพิการ)

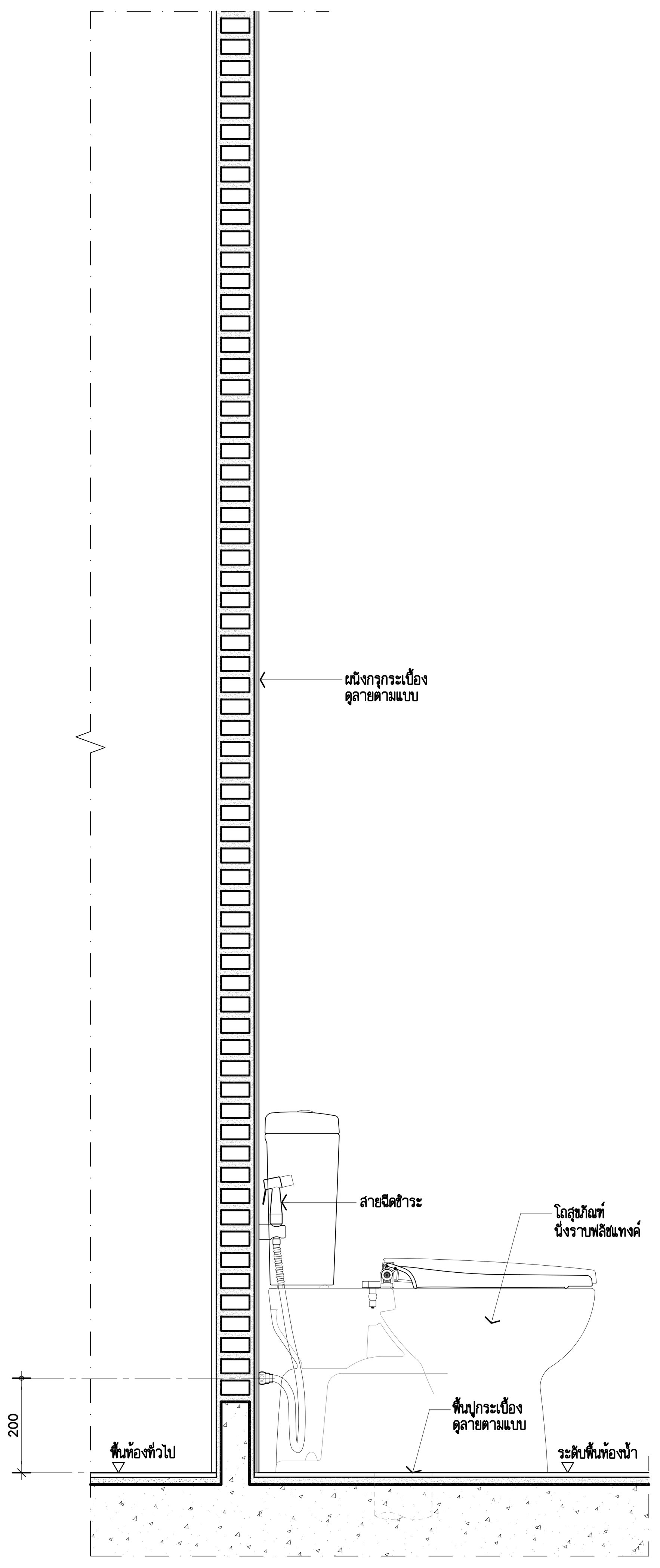

แบบขยายโถสุขภัณฑ์นั่งราบฟลัชแทงค์ 1:10
***(สำหรับห้องน้ำคนพิการ)

THESE DRAWINGS ARE THE PROPERTY OF :
760i ARCHITECT & CONSULTANT CO.,LTD.
AND SHALL NOT BE USED OR REPRODUCED
WITHOUT SPECIFIC PERMISSION.

OWNER
คณะเทคโนโลยีสารสนเทศและการสื่อสาร(ICT)
มหาวิทยาลัยมหิดล

ARCHITECTS
อุดมศักดิ์ ตั้งอมรศิริ ว-สถ 605
ปณาลิน จันทเสนา ส-สถ 3559
บัญชา กลิ่นบัว ส-สถ 3560
พรรษา แก้วแพง ภ-สถ 15443
ธิรดา ธิติรัชนนท์ ภ-สถ 22867

INTERIOR DESIGNER
ฉัตราภรณ์ เจียสกุล ส-สน 263
วิชชรัตน์ มงคลธารณ์ ส-สน 271

GRAPHIC DESIGNER
ภราดร มิ่งลำแดง
ปิยะนุช กรองสุวรรณ

STRUCTURAL ENGINEERS
พิสิฐ กาญจนรุจิวุฒิ สย.5673
อาคม เตชะธัญญกุล สย.5661
วิสาพร ลิตยางกูร สย.7245
นัจจารี สุวรรณทัพพะ ภย.65185

ELECTRICAL ENGINEERS
ประชานาถ ด่านสกุลเจริญกิจ สฟก. 4390
ลักคิกา รัตนศักดากุล สฟก. 4587
นิวัติ จิณณธรรมพงษ์ ภฟก. 31088
กันตภณ วินิยกุล

MECHANICAL ENGINEERS
ยงยศ รักวรา สก. 3171

SANITARY ENGINEERS
ไพโรจน์ ไชยมงคล สส. 44
ศิระณัชจ์ สิทธิโชคธนากร ภส. 2590
ณัฐธนุ เกตุมา

PROJECT NO. AR-18305

PROJECT NAME
ศูนย์รวมเทคโนโลยีดิจิทัล อัจฉริยะเพื่อสร้างเศรษฐกิจ การเรียนรู้ นวัตกรรมบูรณาการ ปัญญาประดิษฐ์ เพื่อการแพทย์ (Intelligent Digital Hub in Medicine) (IDHM) คณะเทคโนโลยีสารสนเทศและการสื่อสาร(ICT) มหาวิทยาลัยมหิดล

760i ARCHITECT & CONSULTANT CO.,LTD.
Address : 355 Soi Sukumvit 50 , Prakanong
Klongtoey Bangkok 10260
Tel : (662) 742 - 7303 - 04 Fax : (662) 742 - 7310
E - mail address : info @ 760i. com
www. 760i. com

DRAWING TITLE :
-แบบขยายเคาน์เตอร์อ่างล้างหน้า LAV.1
-แบบขยายอ่างล้างหน้าแขวนผนัง
-แบบขยายโถสุขภัณฑ์ห้องคนพิการ

NO.	DATE	DESCRIPTION

REVISION

DRAWN BY ปิยะพันธ์ ,ชัยวุฒิ ,กริษฐา ,ศราวุฒิ
CHECKED BY ปิยะพันธ์ ตันทัศน์
APPROVE BY ปณาลิน จันทเสนา
DATE 18-09-2020 SCALE

DRAWING NO. A-518
TOTAL 267

แบบมาตรฐานการติดตั้งสุขภัณฑ์ทั่วไป

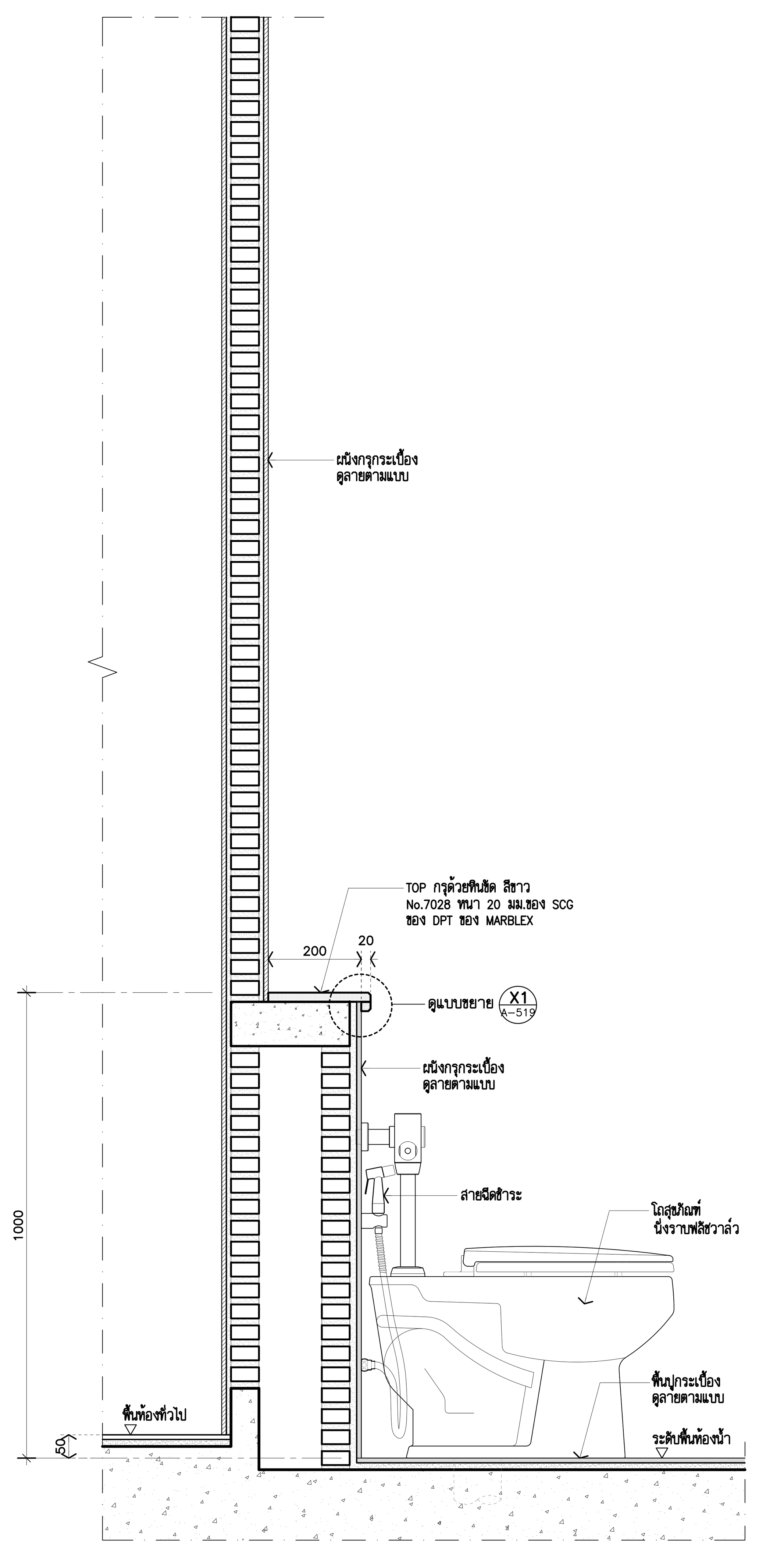

แบบขยายโถสุขภัณฑ์ 1:10
(TYPICAL)

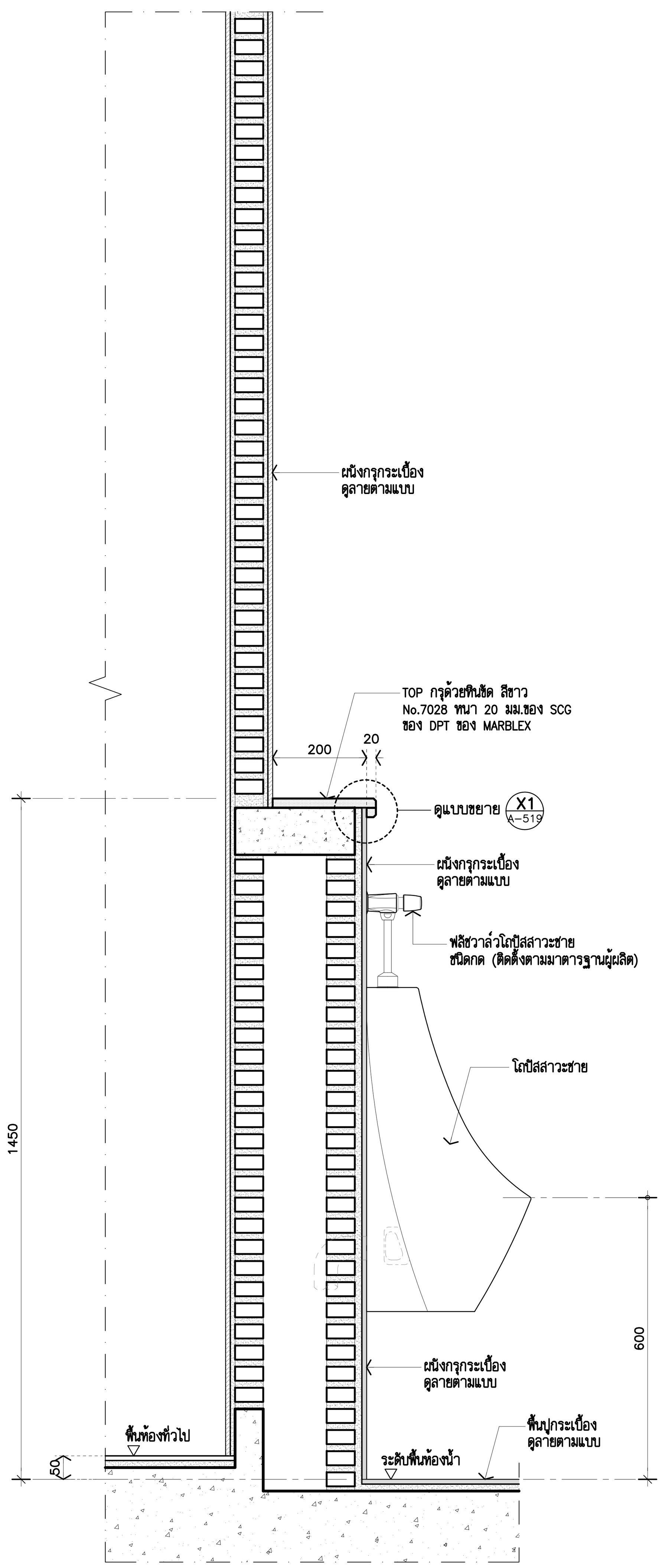

แบบขยายโถปัสสาวะชาย 1:10
(TYPICAL)

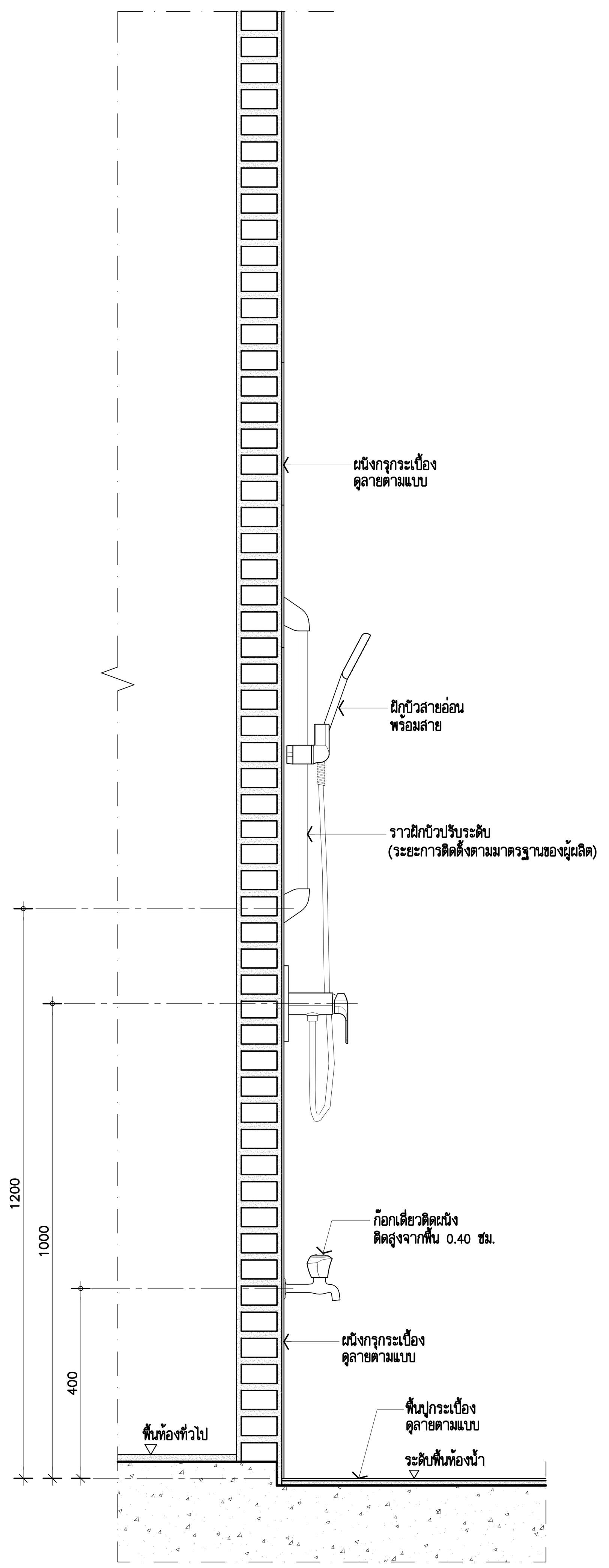

แบบขยายฝักบัวอาบน้ำ 1:10
(TYPICAL)

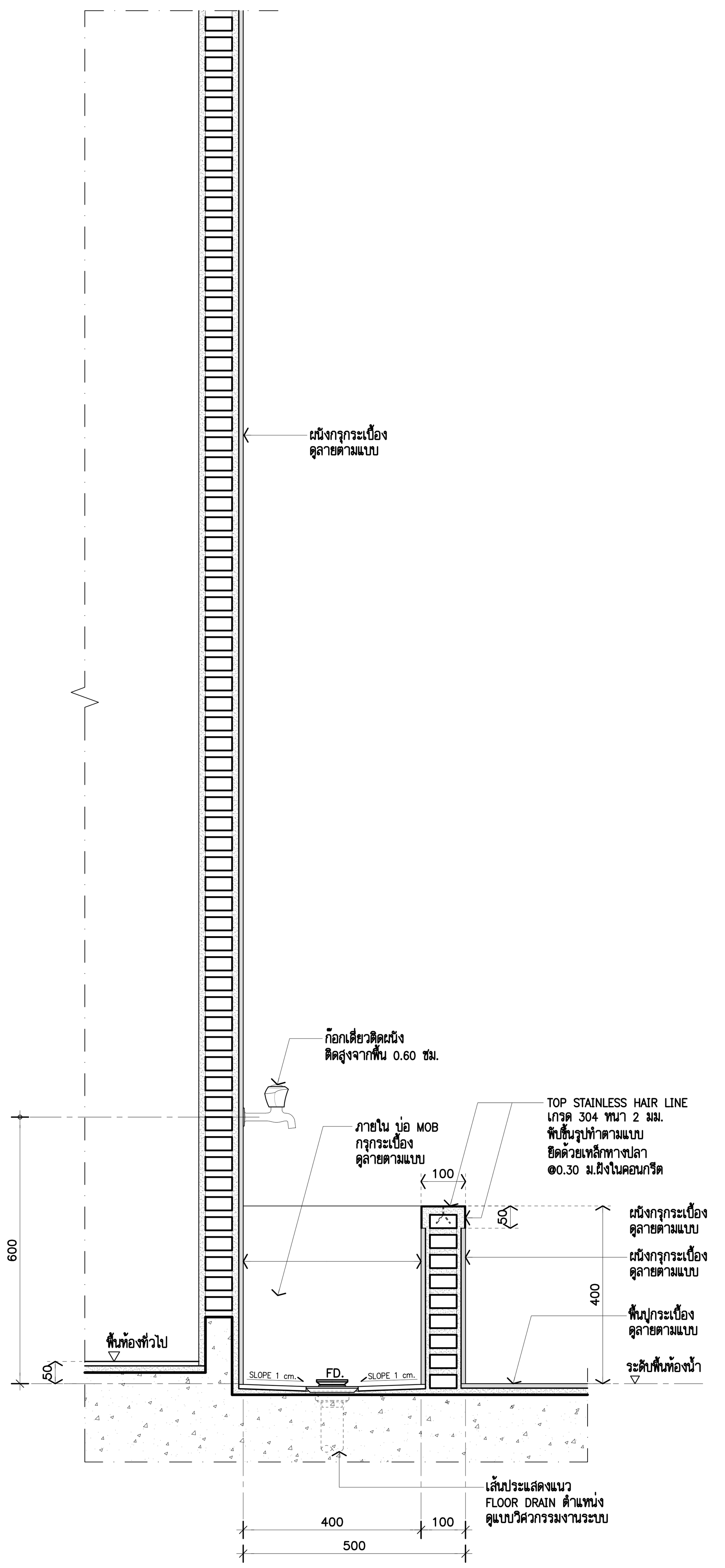

แบบขยายบ่อ MOB 1:10
(TYPICAL)

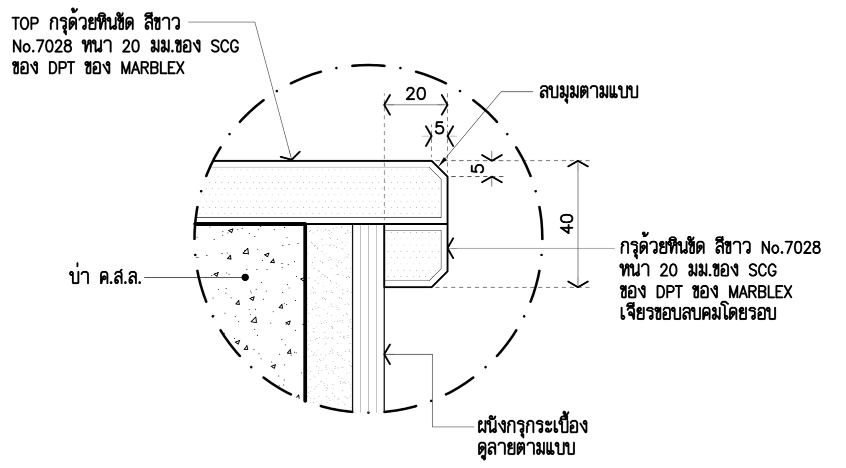

แบบขยาย X1 1:2
(TYPICAL)

THESE DRAWINGS ARE THE PROPERTY OF :
760i ARCHITECT & CONSULTANT CO.,LTD.
AND SHALL NOT BE USED OR REPRODUCED
WITHOUT SPECIFIC PERMISSION.

OWNER

คณะเทคโนโลยีสารสนเทศและการสื่อสาร(ICT)
มหาวิทยาลัยมหิดล

ARCHITECTS

อุดมศักดิ์ ตั้งอมรศิริ ว-สถ 605
ปณาลิน จันทเสนา ส-สถ 3559
บัญชา กลิ่นบัว ส-สถ 3560
พรรษา แก้วแพง ภ-สถ 15443
ธิรดา ธิติรัชนนท์ ภ-สถ 22867

INTERIOR DESIGNER

ฉัตราภรณ์ เจียสกุล ส-สน 263
วิชชรัตน์ มงคลธารณ์ ส-สน 271

GRAPHIC DESIGNER

ภราดร มิ่งลำแดง
ปิยะนุช กรองสุวรรณ

STRUCTURAL ENGINEERS

พิสิฐ กาญจนรุจิวุฒิ สย.5673
อาคม เตชะธัญญกุล สย.5661
วิสาพร ลิตยางกูร สย.7245
นัจจารี สุวรรณทัพพะ ภย.65185

ELECTRICAL ENGINEERS

ประชานาถ ด่านสกุลเจริญกิจ สฟก. 4390
ลักคิกา รัตนศักดากุล สฟก. 4587
นิวัติ จิณณธรรมพงษ์ ภฟก. 31088
กันตภณ วินิยกุล

MECHANICAL ENGINEERS

ยงยศ รักวรา สก. 3171

SANITARY ENGINEERS

ไพโรจน์ ไชยมงคล สส. 44
ศิระณัชจ์ สิทธิโชคธนากร ภส. 2590
ณัฐธนุ เกตุมา

PROJECT NO. AR-18305

PROJECT NAME

ศูนย์รวมเทคโนโลยีดิจิทัล อัจฉริยะเพื่อสร้างเศรษฐกิจ การเรียนรู้ นวัตกรรมบูรณาการ ปัญญาประดิษฐ์ เพื่อการแพทย์ (Intelligent Digital Hub in Medicine) (IDHM) คณะเทคโนโลยีสารสนเทศและการสื่อสาร(ICT) มหาวิทยาลัยมหิดล

760i

760i ARCHITECT & CONSULTANT CO.,LTD.
Address : 355 Soi Sukumvit 50 , Prakanong
Klongtoey Bangkok 10260
Tel : (662) 742 - 7303 - 04 Fax : (662) 742 - 7310
E - mail address : info @ 760i. com
www. 760i. com

DRAWING TITLE :

-แบบขยายโถสุขภัณฑ์
-แบบขยายโถปัสสาวะชาย
-แบบขยายบ่อ MOB
-แบบขยายฝักบัวอาบน้ำ

NO.	DATE	DESCRIPTION

REVISION

DRAWN BY	ปิยะพันธ์ ,ชัยวุฒิ ,กริษฐา ,ศราวุฒิ
CHECKED BY	ปิยะพันธ์ ตันทัศน์
APPROVE BY	ปณาลิน จันทเสนา
DATE 18-09-2020	SCALE

DRAWING NO.	TOTAL
A-519	267

แบบขยายห้องน้ำ–ส้วม 13

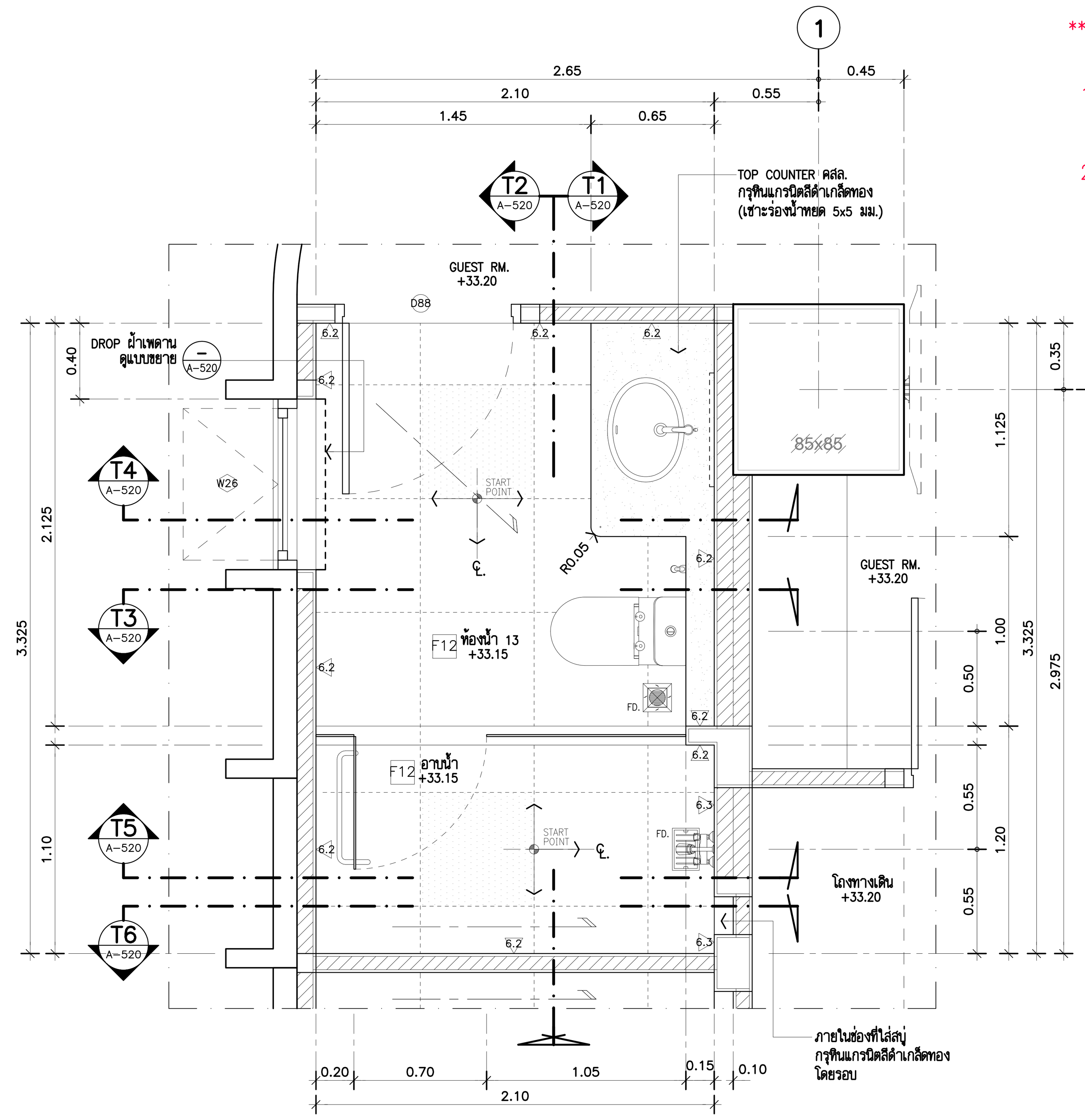

แบบขยายห้องน้ำ–ส้วม 13 (A–113)
แปลนพื้นชั้น 8. 1:25

หมายเหตุ : SLOPE 1 : 200
1. ตำแหน่ง FD. ให้ยึดแบบวิศวกรรมระบบสุขาภิบาลเป็นหลัก
2. ติดตั้ง GATE VALVE ท่อ MAIN น้ำดี ใต้อ่างล้างหน้าที่ระดับ ความสูง 0.50 ม.จากระดับพื้นห้องน้ำ ขนาดและรายละเอียด ให้ดูแบบงานระบบสุขาภิบาล

หมายเหตุ : รายการประกอบแบบสุขภัณฑ์ ห้องน้ำ–ส้วม 13 ดูแบบหน้า (DWG.A–523)

*** งานระบบท่อน้ำเสีย ชั้น 7,8 และ 8M. ให้ดำเนินการให้ครบถ้วน เผื่อการทำงานต่อในอนาคต ดังนี้
1. FLOOR DRAIN , FLOOR CLEANOUT ให้ติดตั้งให้เรียบร้อย ตามแบบ โดยเผื่อระดับ FINISHING ไว้ 5 ซม.
2. งานท่อน้ำเสีย ,ท่อโสโครก สำหรับห้องน้ำให้เดินท่อไปยังตำแหน่ง ที่ติดตั้งไว้ โดยทิ้งปลายท่อ สูงจากพื้นไว้ไม่น้อยกว่า 30 ซม. ปิดปลายท่อด้วยฝาครอบให้แน่นสนิท เผื่อติดตั้งสุขภัณฑ์ในอนาคต

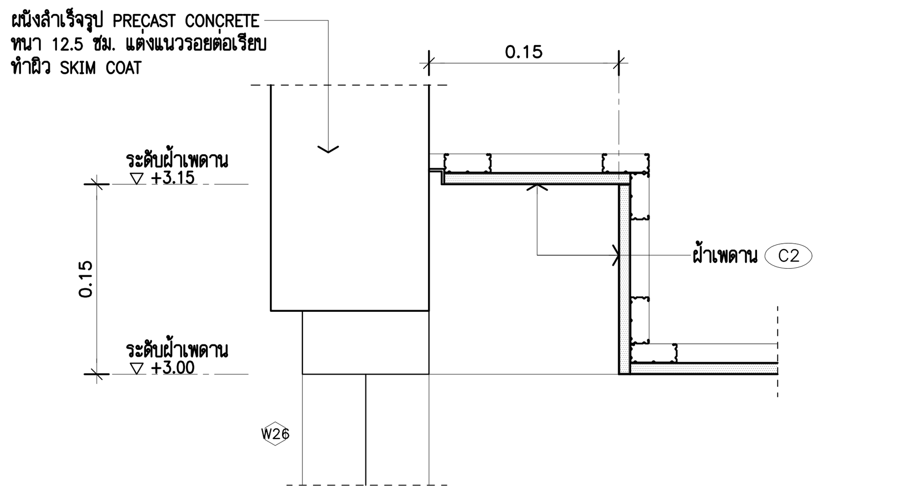

แบบขยาย DROP ฝ้าเพดาน
SCALE 1:5 (TYPICAL)
หมายเหตุ : บริเวณ DROP ฝ้าเพดานให้ผุกระเบื้องชนฝ้าเพดาน

ตารางรายการประกอบแบบวัสดุ (ห้องน้ำ–ส้วม 13)

รายการประกอบแบบงานผนัง

6.2	ผนังกรุกระเบื้องสีครีม ขนาด 0.30x0.60 ม. NANO LANTE WHITE No. VA81360P–HI ของ THAI SOUNG หรือเทียบเท่า (วางลาย 1:2 ตามแบบ)
6.3	ผนังกรุกระเบื้องกระเบื้องลายไม้ ขนาด 0.15x0.90 ม. CHERRY WOOD BEECH RAN9 No. MP 159018 ของ THAI SOUNG หรือเทียบเท่า (วางลายเอียง 45 องศาตามแบบ)
	หมายเหตุ : ผนังกระเบื้องใช้ ของ THAI SOUNG หรือ ของ COTTO หรือ ของ WDC

รายการประกอบแบบงานพื้น

F12	พื้น ค.ส.ล. ผิวปูกระเบื้องสีเทา ขนาด 60x60 ซม. DUNO SAND LIGHT GREY MATTE No. DR6841 N ของ THAI SOUNG หรือเทียบเท่า
	หมายเหตุ : พื้นกระเบื้องใช้ ของ THAI SOUNG หรือ ของ COTTO หรือ ของ WDC

รายการประกอบแบบงานฝ้าเพดาน และดวงโคม

C2	โครงคร่าวฝ้าเพดานเหล็กชุบสังกะสี กรุGYPSUM BOARD ชนิดกันชื้น ...าด 4 ด้าน หนา 9 มม. ทำสีขาว ของ PAMMASTIC รุ่น PAMMASTIC CEILING – ... WHITE NO.CM 100 แผ่น GYPSUM สำเร็จรูป/อุปกรณ์/ติดตั้ง ตามมาต...ฐานผู้ผลิต ของ PAMMASTIC หรือ ของ JOTUN หรือ ...ICI

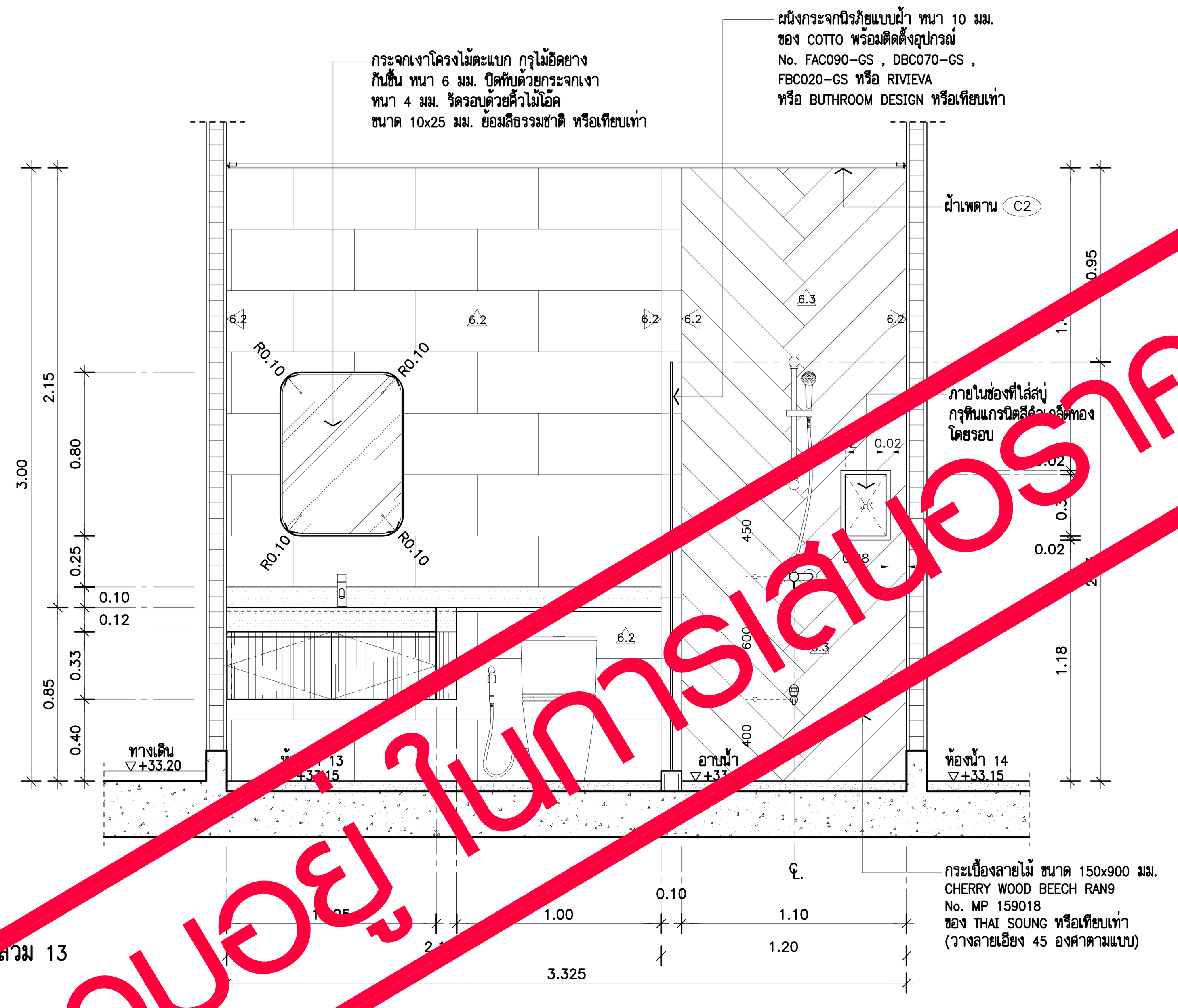

รูปตัด T1 1:25 (ห้องน้ำ–ส้วม 13)

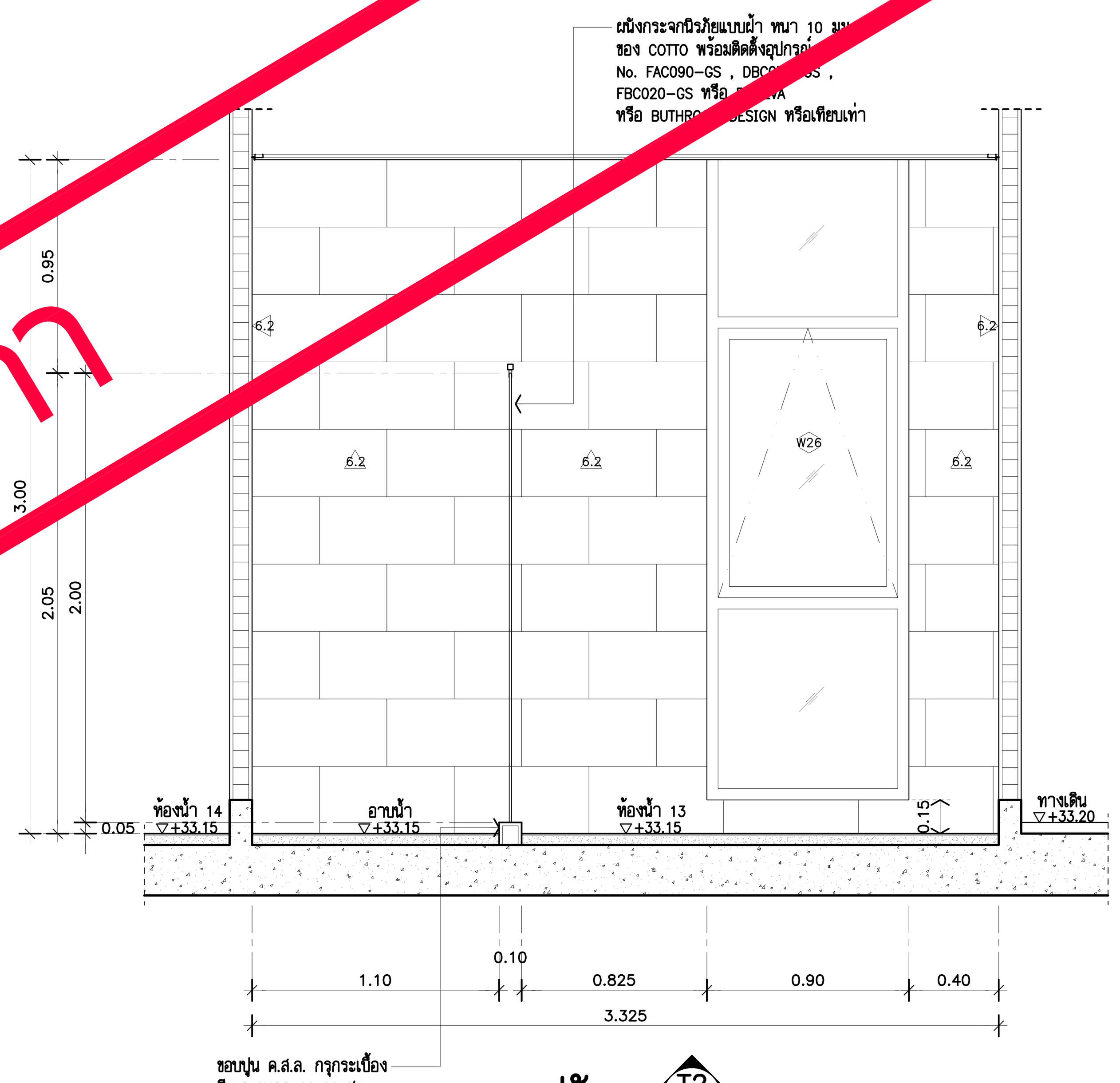

รูปตัด T2 1:25 (ห้องน้ำ–ส้วม 13)

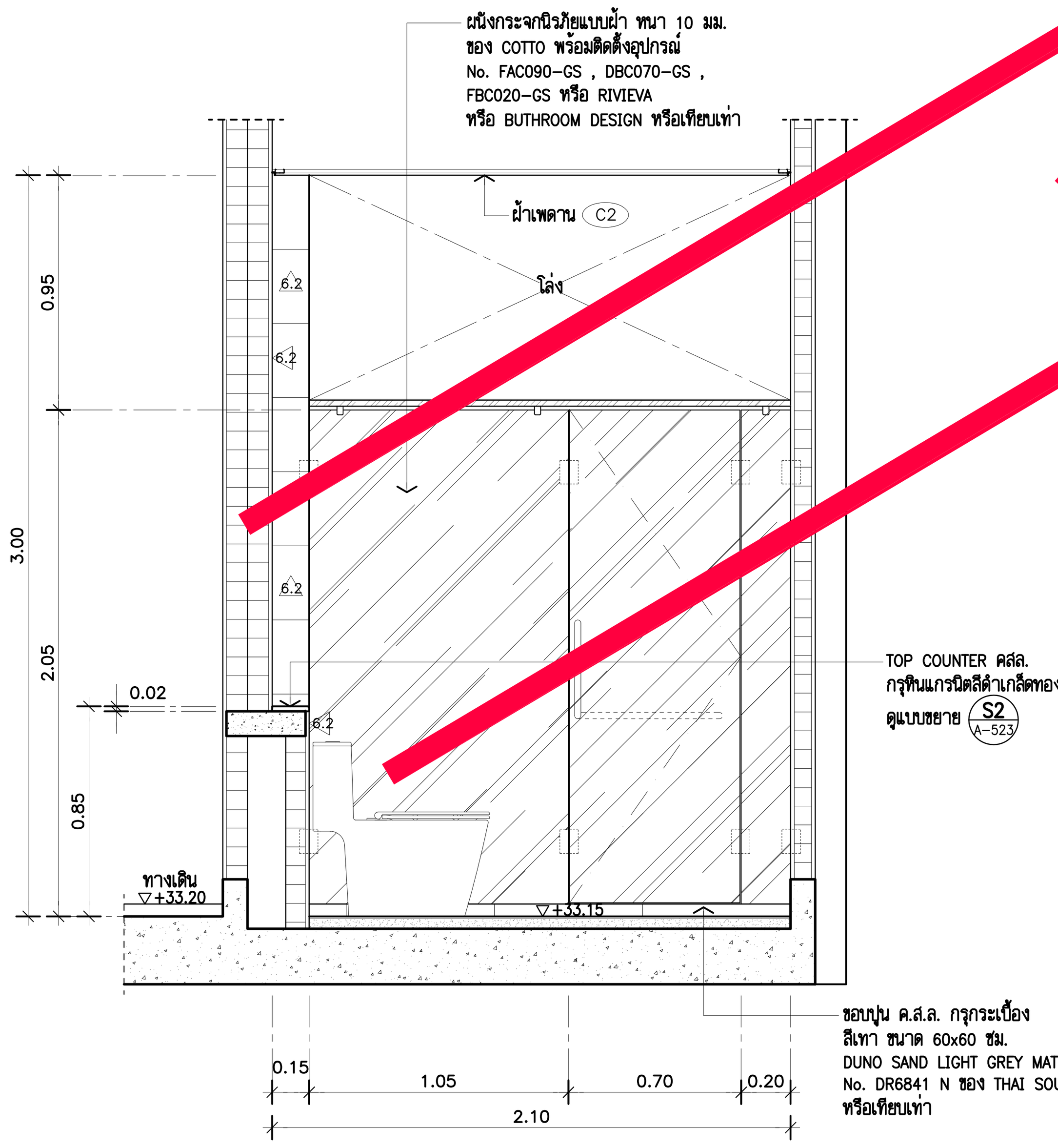

รูปตัด T3 1:25 (ห้องน้ำ–ส้วม 13)

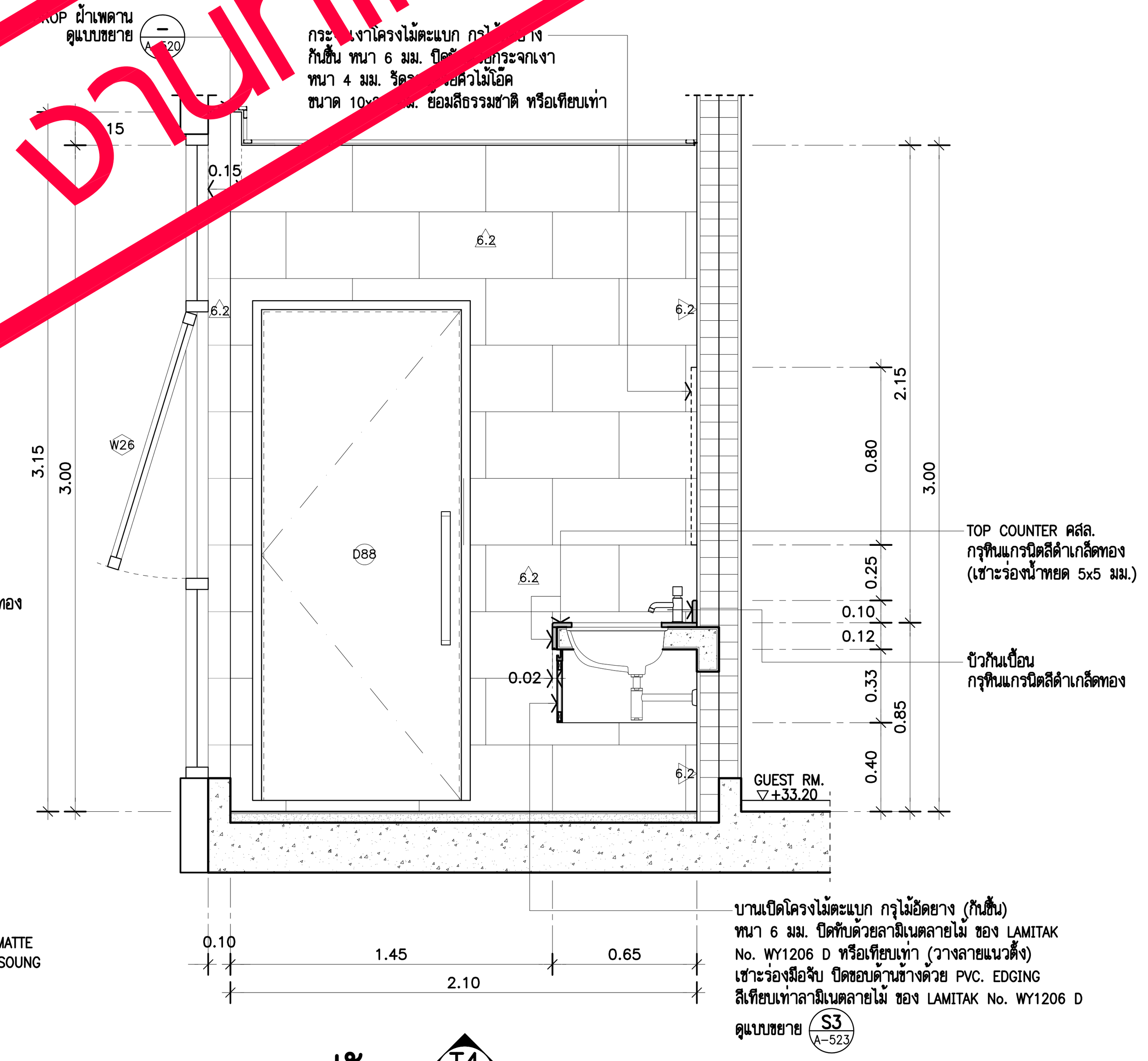

รูปตัด T4 1:25 (ห้องน้ำ–ส้วม 13)

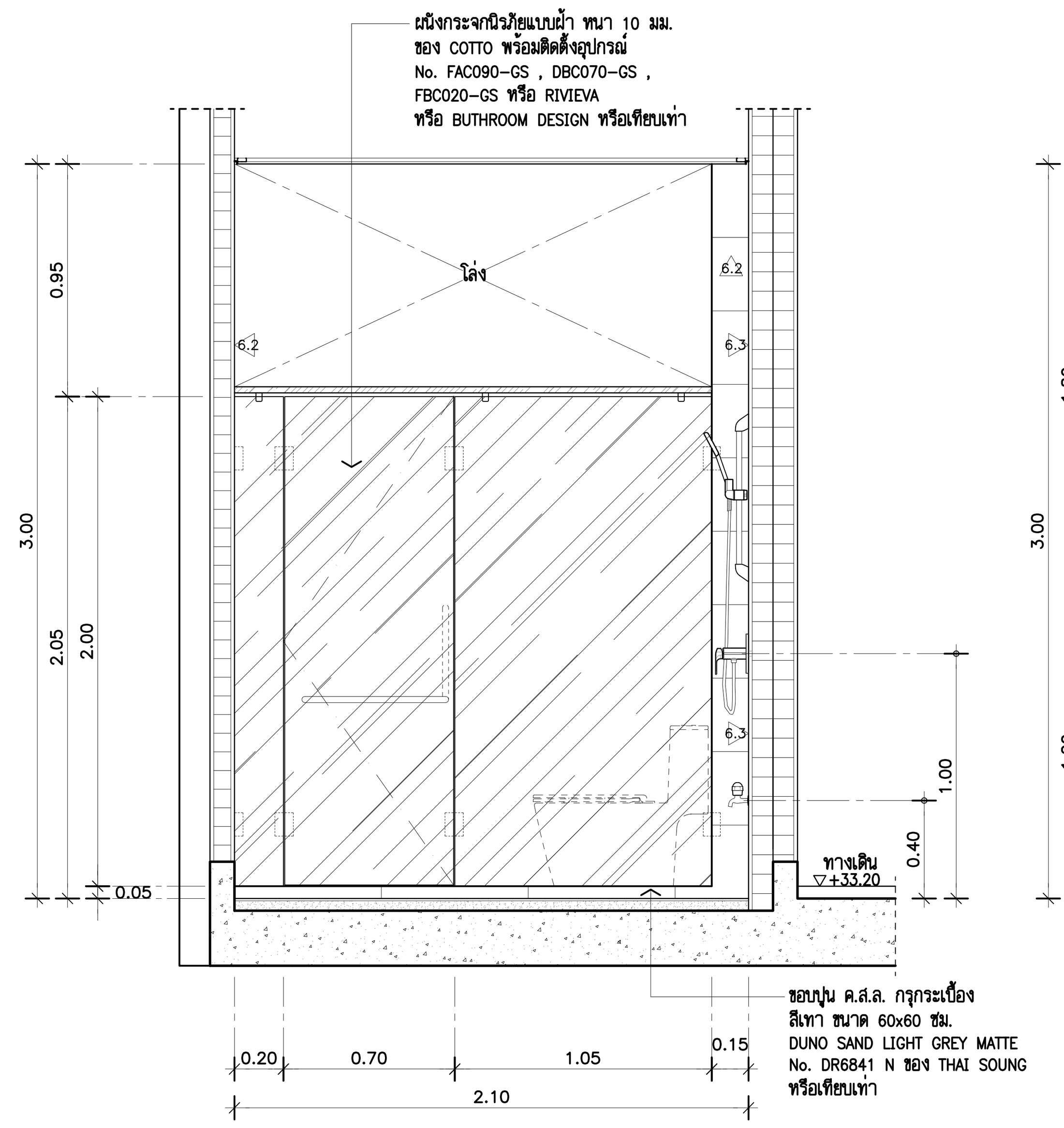

รูปตัด T5 1:25 (ห้องน้ำ–ส้วม 13)

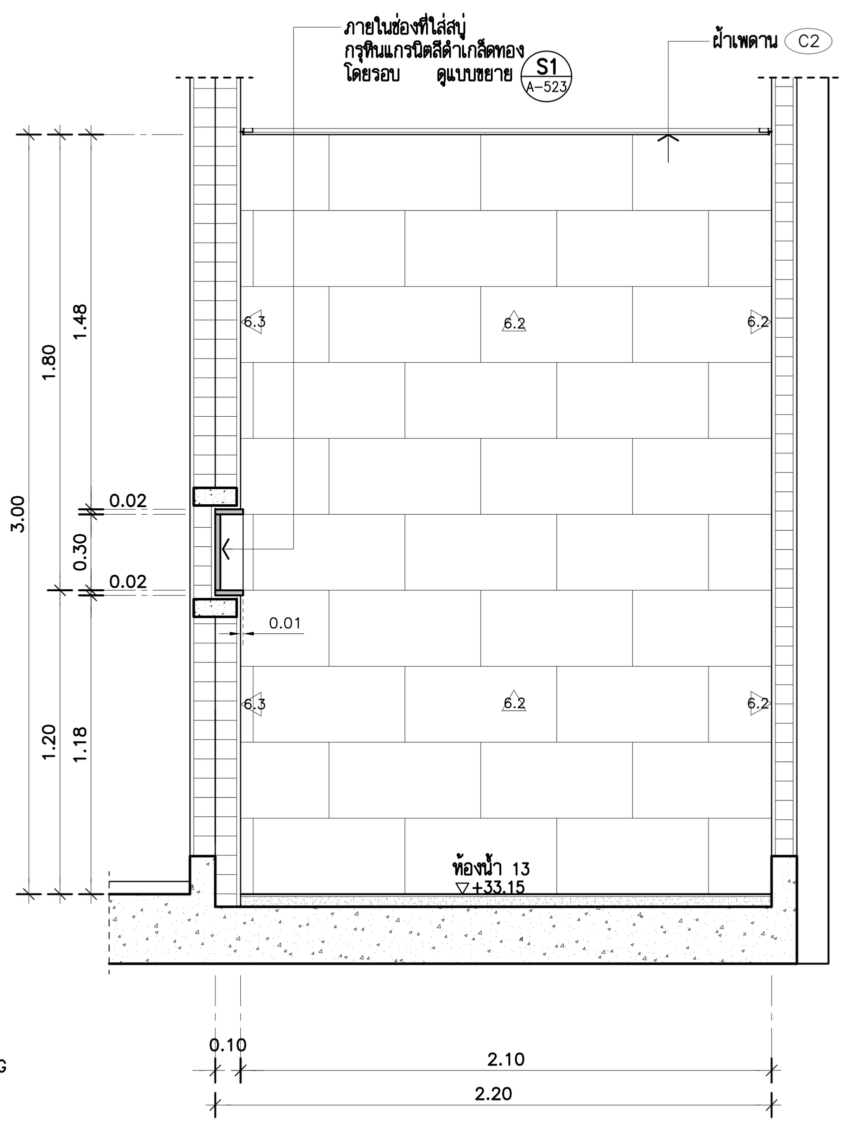

รูปตัด T6 1:25 (ห้องน้ำ–ส้วม 13)

งานที่ไม่รวมอยู่ ในการเสนอราคา

THESE DRAWINGS ARE THE PROPERTY OF : 760i ARCHITECT & CONSULTANT CO.,LTD. AND SHALL NOT BE USED OR REPRODUCED WITHOUT SPECIFIC PERMISSION.

OWNER
คณะเทคโนโลยีสารสนเทศและการสื่อสาร(ICT) มหาวิทยาลัยมหิดล

ARCHITECTS
อุดมศักดิ์ ตั้งอมรศิริ ว–สถ 605
ปณาสิน จันทเสนา ส–สถ 3559
บัญชา กลิ่นบัว ส–สถ 3560
พรรษา แก้วแพง ภ–สถ 15443
ธิรดา ธิติรัชนนท์ ภ–สถ 22867

INTERIOR DESIGNER
ฉัตราภรณ์ เจียสกุล ส–สน 263
วิชชรัตน์ มงคลธารณ์ ส–สน 271

GRAPHIC DESIGNER
ภราดร มิ่งลำแดง
ปิยะนุช กรองสุวรรณ

STRUCTURAL ENGINEERS
พิสิฐ กาญจนรุจิวุฒิ สย.5673
อาคม เตชะธัญญกุล สย.5661
วิสาพร ลิตยางกูร สย.7245
นัจจารี สุวรรณทัพพะ ภย.65185

ELECTRICAL ENGINEERS
ประชานาถ ด่านสกุลเจริญกิจ สฟก. 4390
ลักศิกา รัตนศักดากุล สฟก. 4587
นิวัติ จิณณธรรมพงษ์ ภฟก. 31088
กันตภณ วินิยกุล

MECHANICAL ENGINEERS
ยงยศ รักวรา สก. 3171

SANITARY ENGINEERS
ไพโรจน์ ไชยมงคล สส. 44
ศิระณัชจ์ สิทธิโชคธนากร ภส. 2590
ณัฐธนุ เกตุมา

PROJECT NO. AR-18305

PROJECT NAME
ศูนย์รวมเทคโนโลยีดิจิทัล อัจฉริยะเพื่อสร้างเศรษฐกิจ การเรียนรู้ นวัตกรรม บูรณาการ ปัญญาประดิษฐ์ เพื่อการแพทย์ (Intelligent Digital Hub in Medicine) (IDHM) คณะเทคโนโลยีสารสนเทศและการสื่อสาร(ICT) มหาวิทยาลัยมหิดล

760i ARCHITECT & CONSULTANT CO.,LTD.
Address : 355 Soi Sukumvit 50 , Prakanong Klongtoey Bangkok 10260
Tel : (662) 742 - 7303 - 04 Fax : (662) 742 - 7310
E - mail address : info @ 760i. com
www. 760i. com

DRAWING TITLE :
–แบบขยายห้องน้ำ–ส้วม 13 (แปลน , รูปตัด)
–ตารางรายการประกอบแบบวัสดุห้องน้ำ

NO.	DATE	DESCRIPTION

REVISION

DRAWN BY ปิยะพันธ์ ,ชัยวุฒิ ,กริษฐา ,ศราวุฒิ
CHECKED BY ปิยะพันธ์ ตันทัศน์
APPROVE BY ปณาสิน จันทเสนา
DATE 23–07–2021 SCALE

DRAWING NO. A–520 TOTAL 267

แบบขยายห้องน้ำ-ส้วม 14

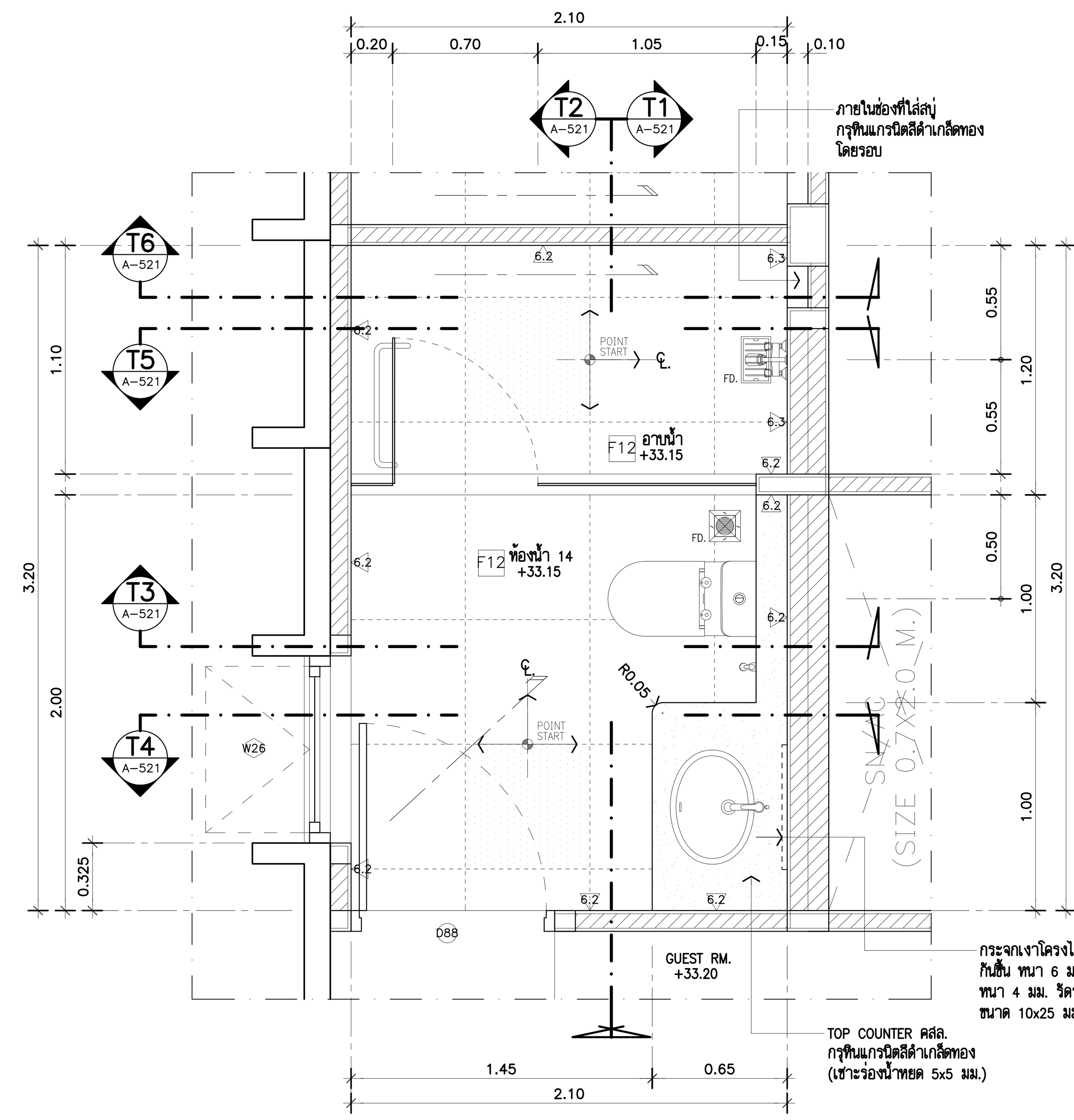

แบบขยายห้องน้ำ-ส้วม 14 (A-113)
แปลนพื้นชั้น 8. 1:25

หมายเหตุ : SLOPE 1 : 200
1. ตำแหน่ง FD. ให้ยึดแบบวิศวกรรมระบบสุขาภิบาลเป็นหลัก
2. ติดตั้ง GATE VALVE ท่อ MAIN น้ำดี ใต้อ่างล้างหน้าที่ระดับความสูง 0.50 ม.จากระดับพื้นห้องน้ำ ขนาดและรายละเอียดให้ดูแบบงานระบบสุขาภิบาล

หมายเหตุ : รายการประกอบแบบสุขภัณฑ์ ห้องน้ำ-ส้วม 14 ดูแบบหน้า (DWG.A-523)

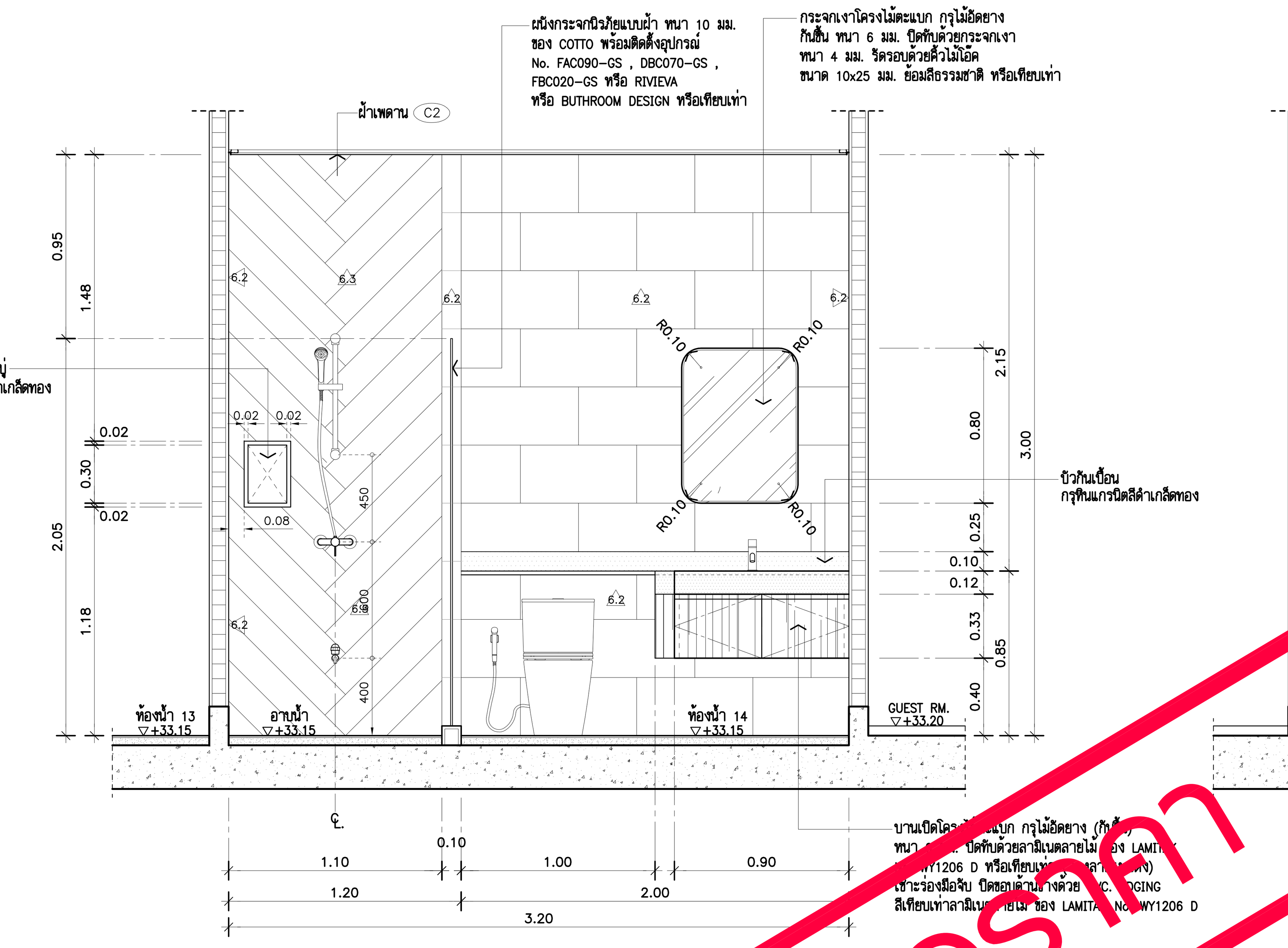

รูปตัด T1 1:25
(ห้องน้ำ-ส้วม 14)

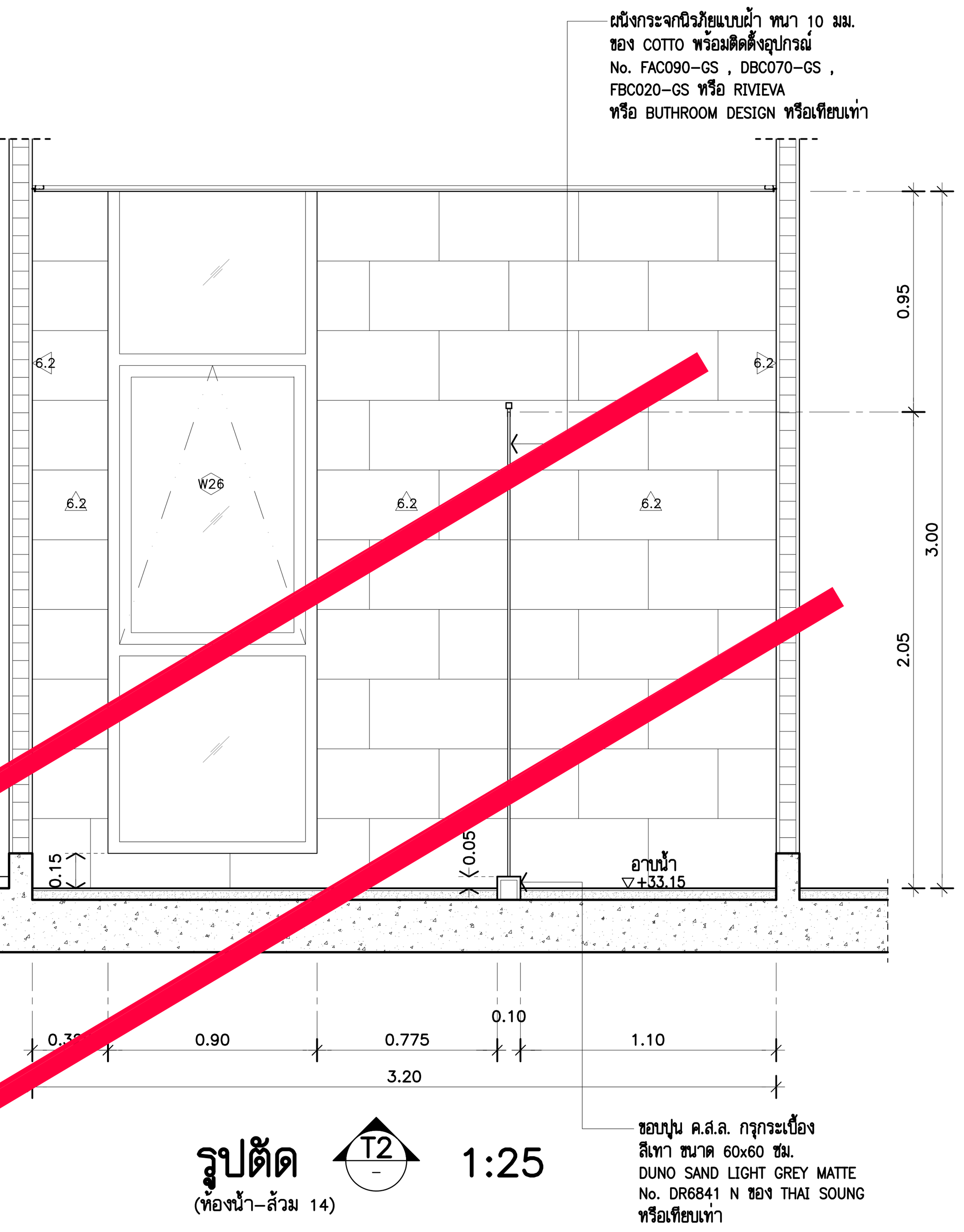

รูปตัด T2 1:25
(ห้องน้ำ-ส้วม 14)

ตารางรายการประกอบแบบวัสดุ (ห้องน้ำ-ส้วม 14)

รายการประกอบแบบงานผนัง

6.2	ผนังกรุกระเบื้องเซรามิค ขนาด 0.30x0.60 ม. NANO LANTE WHITE No. VA81360P-HI ของ THAI SOUNG หรือเทียบเท่า (วางลาย 1:2 ตามแบบ)
6.3	ผนังกรุกระเบื้องกระเบื้องลายไม้ ขนาด 0.15x0.90 ม. CHERRY WOOD BEECH RAN9 No. MP 159018 ของ THAI SOUNG หรือเทียบเท่า (วางลายเอียง 45 องศาตามแบบ)
	หมายเหตุ : ผนังกระเบื้องใช้ ของ THAI SOUNG หรือ ของ COTTO หรือ ของ WDC

รายการประกอบแบบงานพื้น

F12	พื้น ค.ส.ล. ผิวปูกระเบื้องสีเทา ขนาด 60x60 ซม. DUNO SAND LIGHT GREY MATTE No. DR6841 N ของ THAI SOUNG หรือเทียบเท่า
	หมายเหตุ : พื้นกระเบื้องใช้ ของ THAI SOUNG หรือ ของ COTTO หรือ ของ WDC

รายการประกอบแบบงานฝ้าเพดาน และดวงโคม

C2	โครงคร่าวฝ้าเพดานเหล็กชุบสังกะสี กรุGYPSUM BOARD ชนิดกันชื้น ขอบลาด 4 ด้าน หนา 9 มม. ทำสีขาว ของ PAMMASTIC รุ่น PAMMASTIC CEILING – MATT WHITE NO.CM 100 แผ่น GYPSUM สำเร็จรูป/อุปกรณ์/ติดตั้ง ตามมาตราฐานผู้ผลิต ของ PAMMASTIC หรือ ของ JOTUN หรือ ของ ICI

*** งานระบบท่อน้ำเสีย ชั้น 7,8 และ 8M. ให้ดำเนินการให้ครบถ้วน เผื่อการทำงานต่อในอนาคต ดังนี้
1. FLOOR DRAIN , FLOOR CLEANOUT ให้ติดตั้งให้เรียบร้อย ตามแบบ โดยเผื่อระดับ FINISHING ไว้ 5 ซม.
2. งานท่อน้ำเสีย ,ท่อโสโครก สำหรับห้องน้ำให้เดินท่อไปยังตำแหน่งที่ติดตั้งไว้ โดยทิ้งปลายท่อ สูงจากพื้นไว้ไม่น้อยกว่า 30 ซม. ปิดปลายท่อด้วยฝาครอบให้แน่นสนิท เผื่อติดตั้งสุขภัณฑ์ในอนาคต

งานนี้ไม่รวมอยู่ ในการเสนอราคา

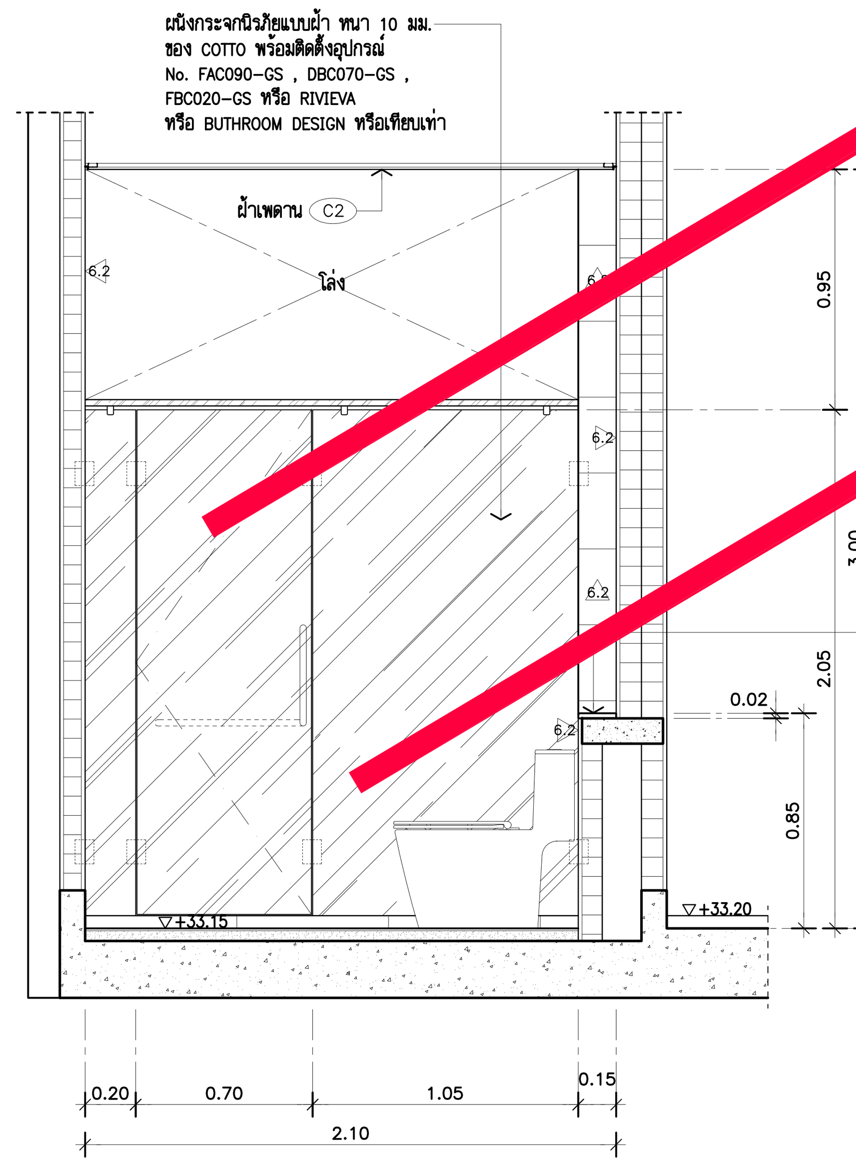

รูปตัด T3 1:25
(ห้องน้ำ-ส้วม 14)

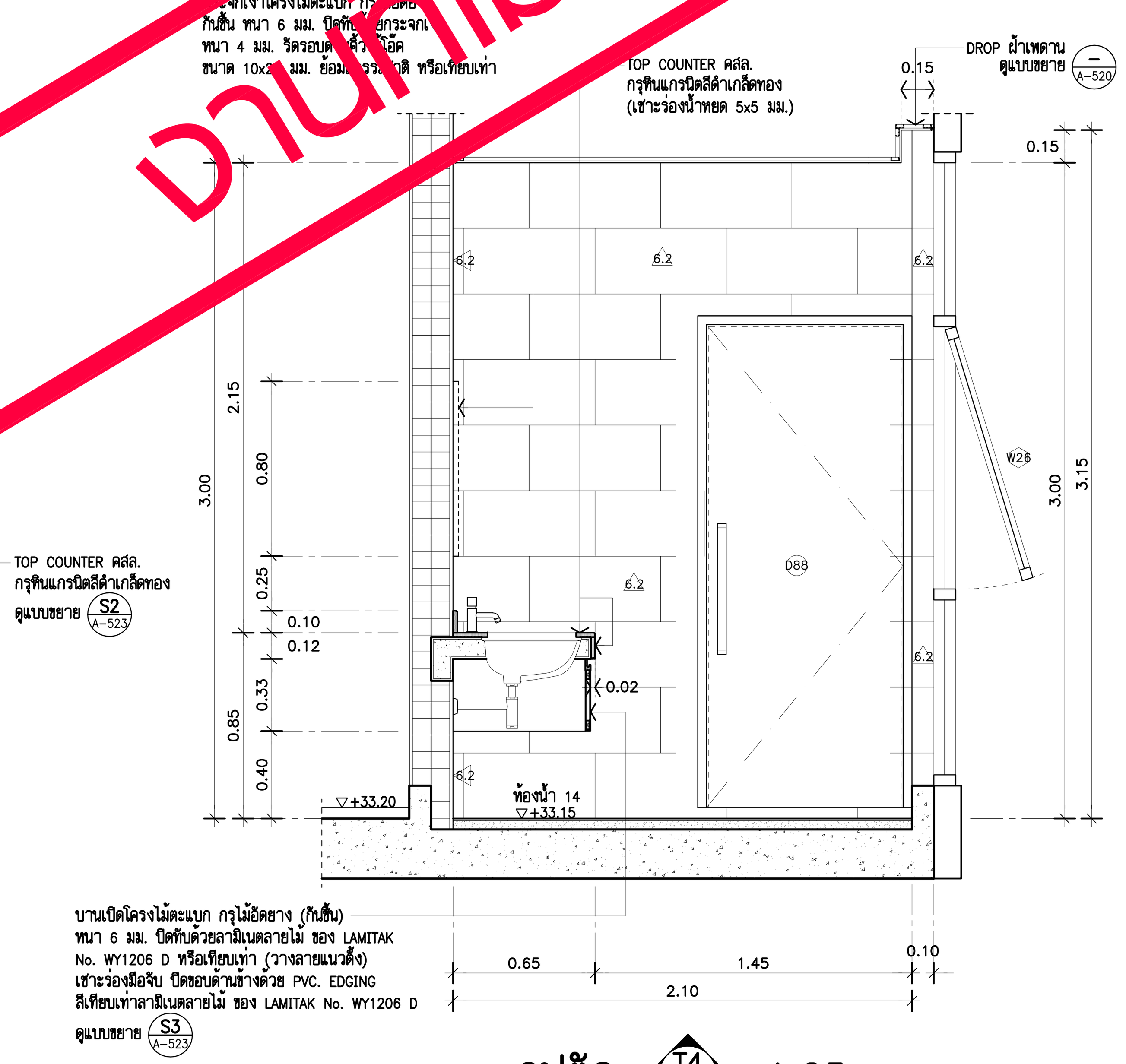

รูปตัด T4 1:25
(ห้องน้ำ-ส้วม 14)

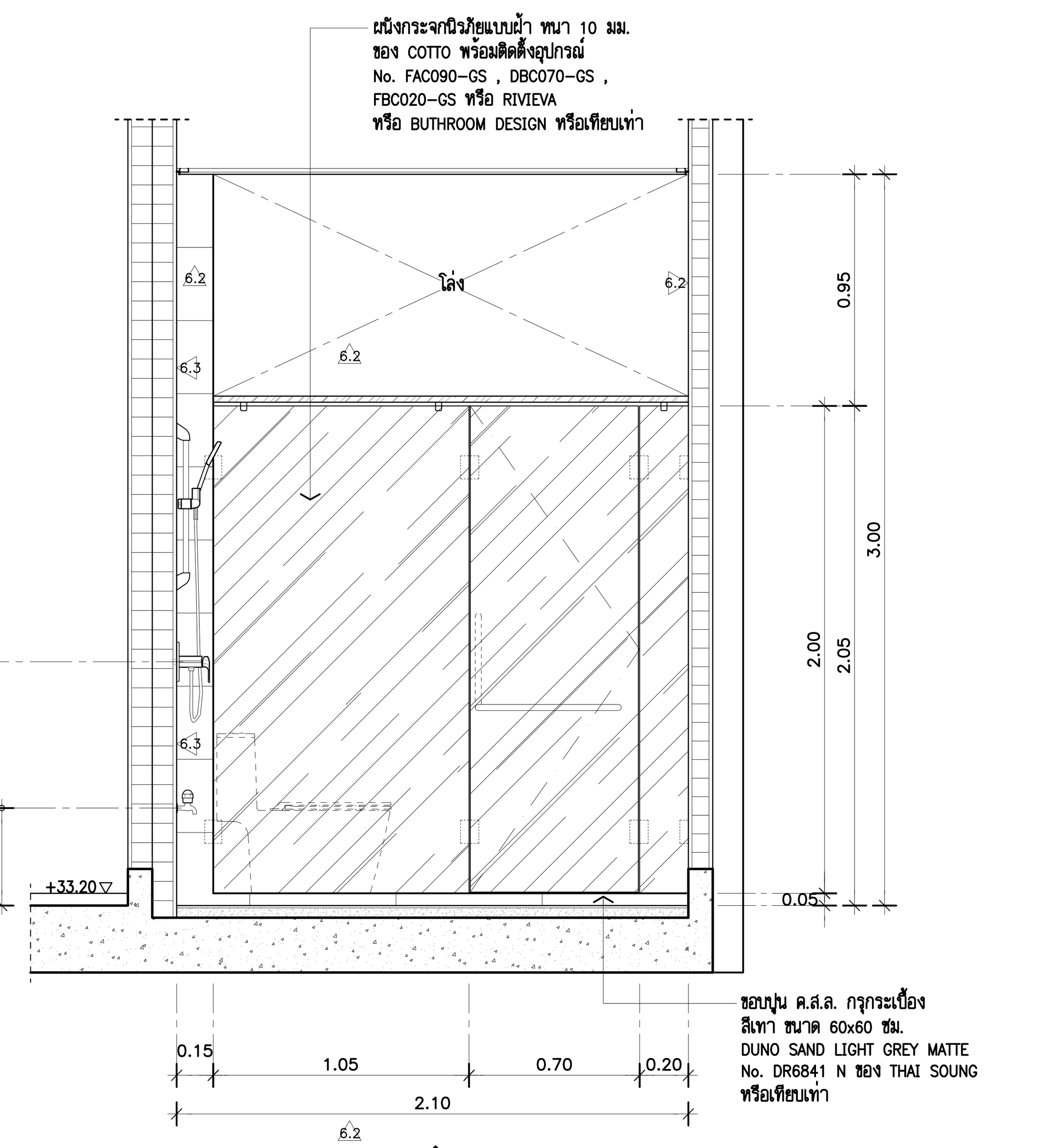

รูปตัด T5 1:25
(ห้องน้ำ-ส้วม 14)

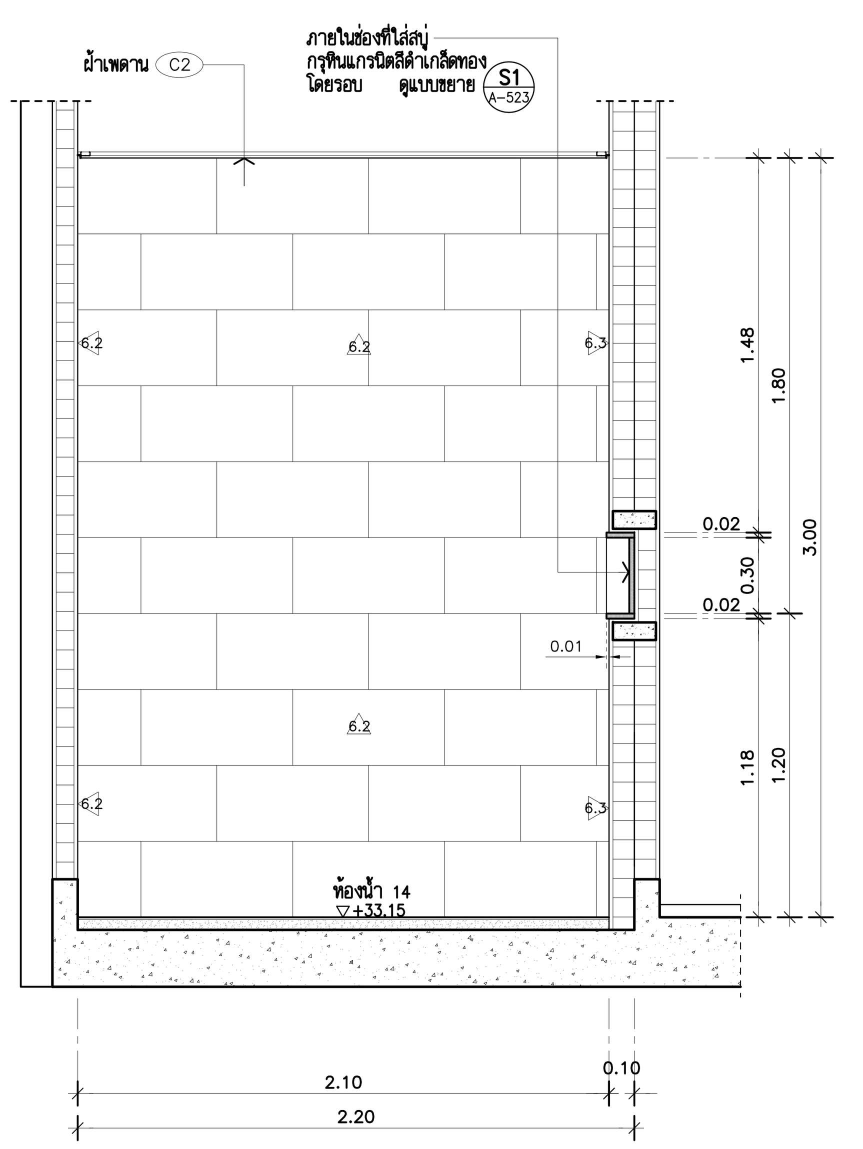

รูปตัด T6 1:25
(ห้องน้ำ-ส้วม 14)

THESE DRAWINGS ARE THE PROPERTY OF : 760i ARCHITECT & CONSULTANT CO.,LTD. AND SHALL NOT BE USED OR REPRODUCED WITHOUT SPECIFIC PERMISSION.

OWNER
คณะเทคโนโลยีสารสนเทศและการสื่อสาร(ICT) มหาวิทยาลัยมหิดล

ARCHITECTS
อุดมศักดิ์ ตั้งอมรศิริ วุ-สถ 605
ปณาลิน จันทเสนา ส-สถ 3559
บัญชา กลิ่นบัว ส-สถ 3560
พรรษา แก้วแพง ภ-สถ 15443
ธิรดา ธิติรัชนนท์ ภ-สถ 22867

INTERIOR DESIGNER
ฉัตราภรณ์ เจียสกุล ส-สน 263
วิชชรัตน์ มงคลธารณ์ ส-สน 271

GRAPHIC DESIGNER
ภราดร มิ่งลำแดง
ปิยะนุช กรองสุวรรณ

STRUCTURAL ENGINEERS
พิสิฐ กาญจนรุจิวุฒิ สย.5673
อาคม เตชะธัญญกุล สย.5661
วิสาพร ลิตยางกูร สย.7245
นัจจารี สุวรรณทัพพะ ภย.65185

ELECTRICAL ENGINEERS
ประชานาถ ด่านสกุลเจริญกิจ สฟก. 4390
ลักคิกา รัตนศักดากุล สฟก. 4587
นิวัติ จิณณธรรมพงษ์ ภฟก. 31088
กันตภณ วินิยกูล

MECHANICAL ENGINEERS
ยงยศ รักวรา สก. 3171

SANITARY ENGINEERS
ไพโรจน์ ไชยมงคล สส. 44
ศิระณัชจ์ สิทธิโชคธนากร ภส. 2590
ณัฐธนุ เกตุมา

PROJECT NO. AR-18305

PROJECT NAME
ศูนย์รวมเทคโนโลยีดิจิทัล อัจฉริยะเพื่อสร้างเศรษฐกิจ การเรียนรู้ นวัตกรรมบูรณาการ ปัญญาประดิษฐ์ เพื่อการแพทย์ (Intelligent Digital Hub in Medicine) (IDHM) คณะเทคโนโลยีสารสนเทศและการสื่อสาร(ICT) มหาวิทยาลัยมหิดล

760i ARCHITECT & CONSULTANT CO.,LTD.
Address : 355 Soi Sukumvit 50 , Prakanong Klongtoey Bangkok 10260
Tel : (662) 742-7303-04 Fax : (662) 742-7310
E-mail address : info @ 760i. com
www. 760i. com

DRAWING TITLE :
-แบบขยายห้องน้ำ-ส้วม 14 (แปลน , รูปตัด)
-ตารางรายการประกอบแบบวัสดุห้องน้ำ

NO.	DATE	DESCRIPTION

REVISION

DRAWN BY ปิยะพันธ์ ,ชัยวุฒิ ,กริษฐา ,ศราวุฒิ
CHECKED BY ปิยะพันธ์ ตันทัศน์
APPROVE BY ปณาลิน จันทเสนา
DATE 23-07-2021 SCALE

DRAWING NO. A-521 TOTAL 267

แบบขยายห้องน้ำ-ส้วม 16

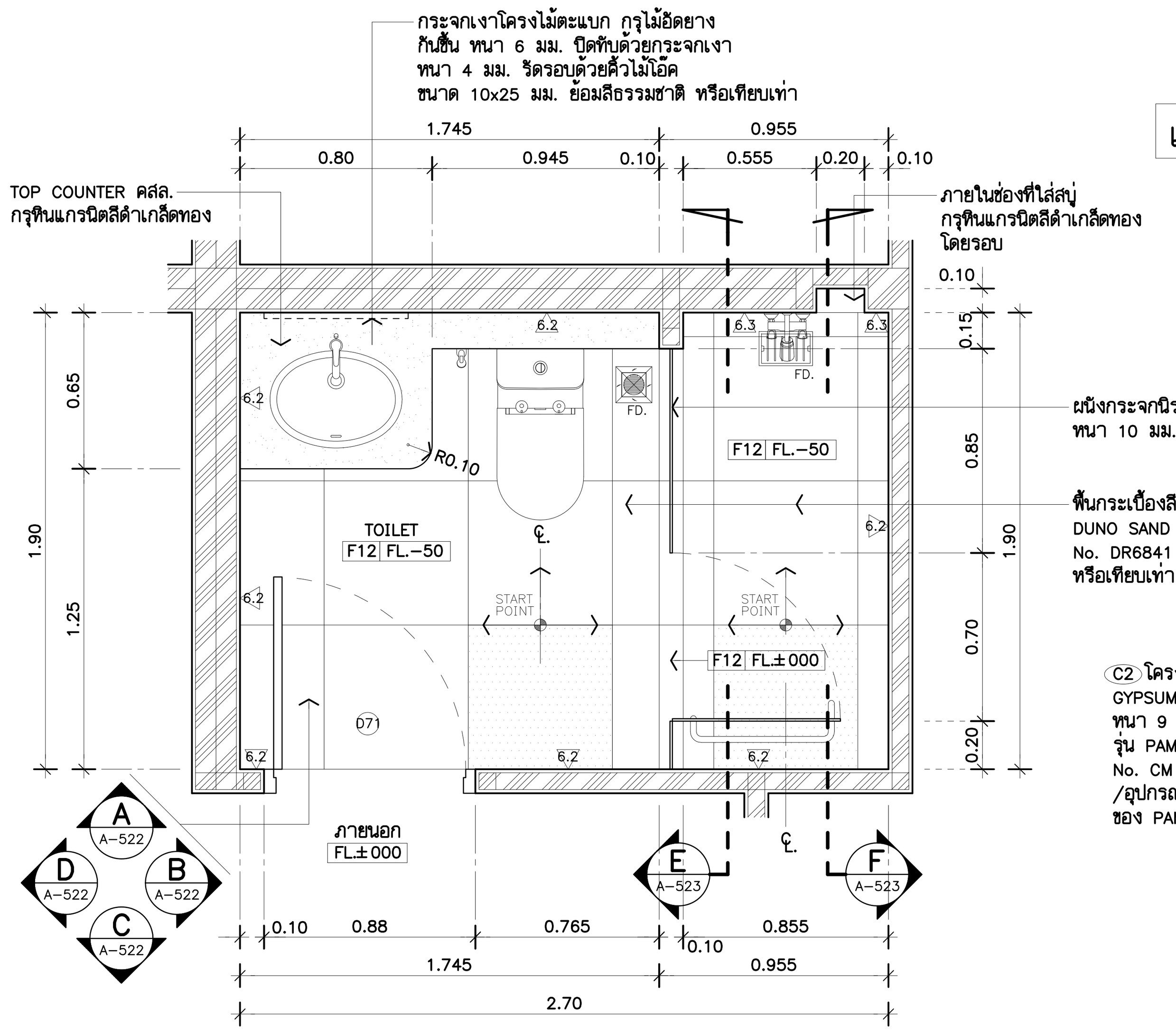

PLAN 1:25
7th. FLOOR PLAN

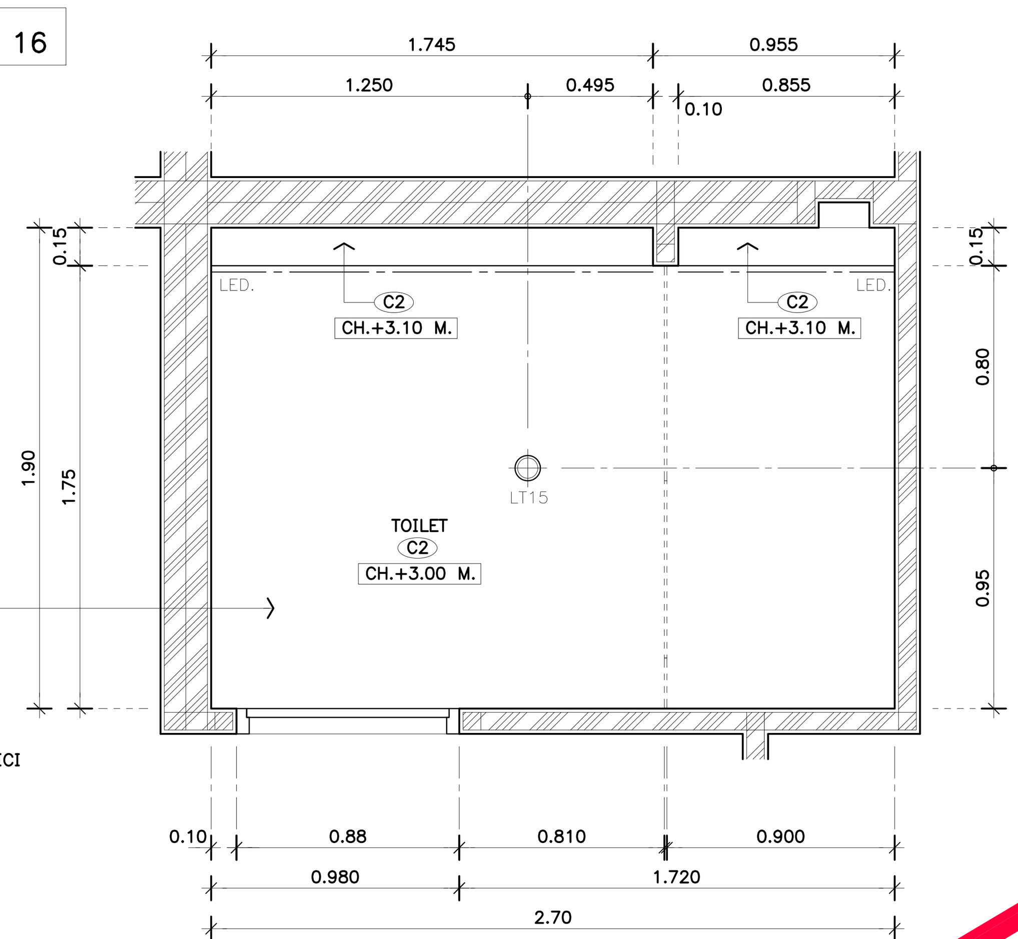

CEILING PLAN 1:25
7th. FLOOR PLAN

ตารางรายการประกอบแบบวัสดุ (ห้องพัก - ห้องวิทยากร)

รายการประกอบแบบงานผนัง

6.2	ผนังกรุกระเบื้องสีครีม ขนาด 0.30x0.60 ม. NANO LANTE WHITE No. VA81360P-HI ของ THAI SOUNG หรือเทียบเท่า (วางลาย 1:2 ตามแบบ)
6.3	ผนังกรุกระเบื้องกระเบื้องลายไม้ ขนาด 0.15x0.90 ม. CHERRY WOOD BEECH RAN9 No. MP 159018 ของ THAI SOUNG หรือเทียบเท่า (วางลายเอียง 45 องศาตามแบบ)
	หมายเหตุ : ผนังกระเบื้องใช้ ของ THAI SOUNG หรือ ของ COTTO หรือ ของ WD...

รายการประกอบแบบงานพื้น

F12	พื้น ค.ส.ล. ผิวปูกระเบื้องสีเทา ขนาด 60x60 ซม. DU... SAND LIGHT GREY MATTE No. DR6841 N ของ THAI SOUNG หรือเทียบ...
	หมายเหตุ : พื้นกระเบื้องใช้ ของ THAI ...NG หรือ ของ COTTO หรือ ของ ELEGANT DECOR

รายการประกอบแบบงานฝ้า...ดาน และดวงโคม

C2	โครงคร่าวฝ้าเพดา...ชุบสังกะสี กรุGYPSUM BOARD ชนิดกันชื้น ขอบลาด 4 ด้าน หนา 9 มม. ทำสีขาว ข...AMMASTIC รุ่น PAMMASTIC CEILING - MATT WHITE NO.CM 100 แ...PSUM สำเร็จรูป/อุปกรณ์/ติดตั้ง ตามมาตรฐานผู้ผลิต ของ PAMMASTIC หรือ ของ JOTUN หรือ ของ ICI

*** งานระบบท่อน้ำเสีย ชั้น 7,8 และ 8M. ให้ดำเนินการให้ครบถ้วน เผื่อการทำงานต่อในอนาคต ดังนี้

1. FLOOR DRAIN , FLOOR CLEANOUT ให้ติดตั้งให้เรียบร้อย ตามแบบ โดยเผื่อระดับ FINISHING ไว้ 5 ซม.
2. งานท่อน้ำเสีย ,ท่อโสโครก สำหรับห้องน้ำให้เดินท่อไปยังตำแหน่ง ที่ติดตั้งไว้ โดยทิ้งปลายท่อ สูงจากพื้นไว้ไม่น้อยกว่า 30 ซม. ปิดปลายท่อด้วยฝาครอบให้แน่นสนิท เผื่อติดตั้งสุขภัณฑ์ในอนาคต

งานที่ไม่รวมอยู่ ในการเสนอราคา

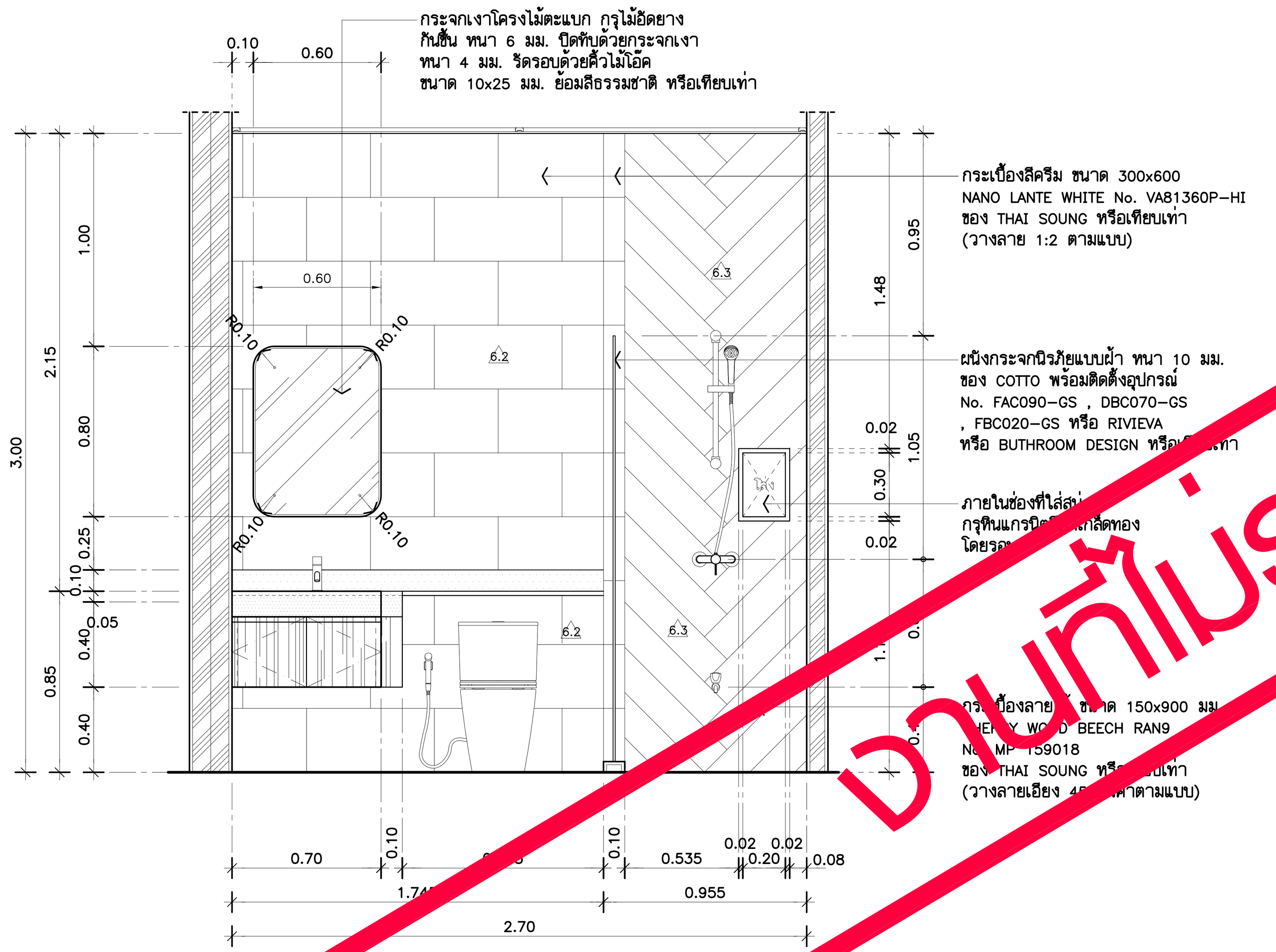

A ELEVATION 1:25
7th. FLOOR PLAN

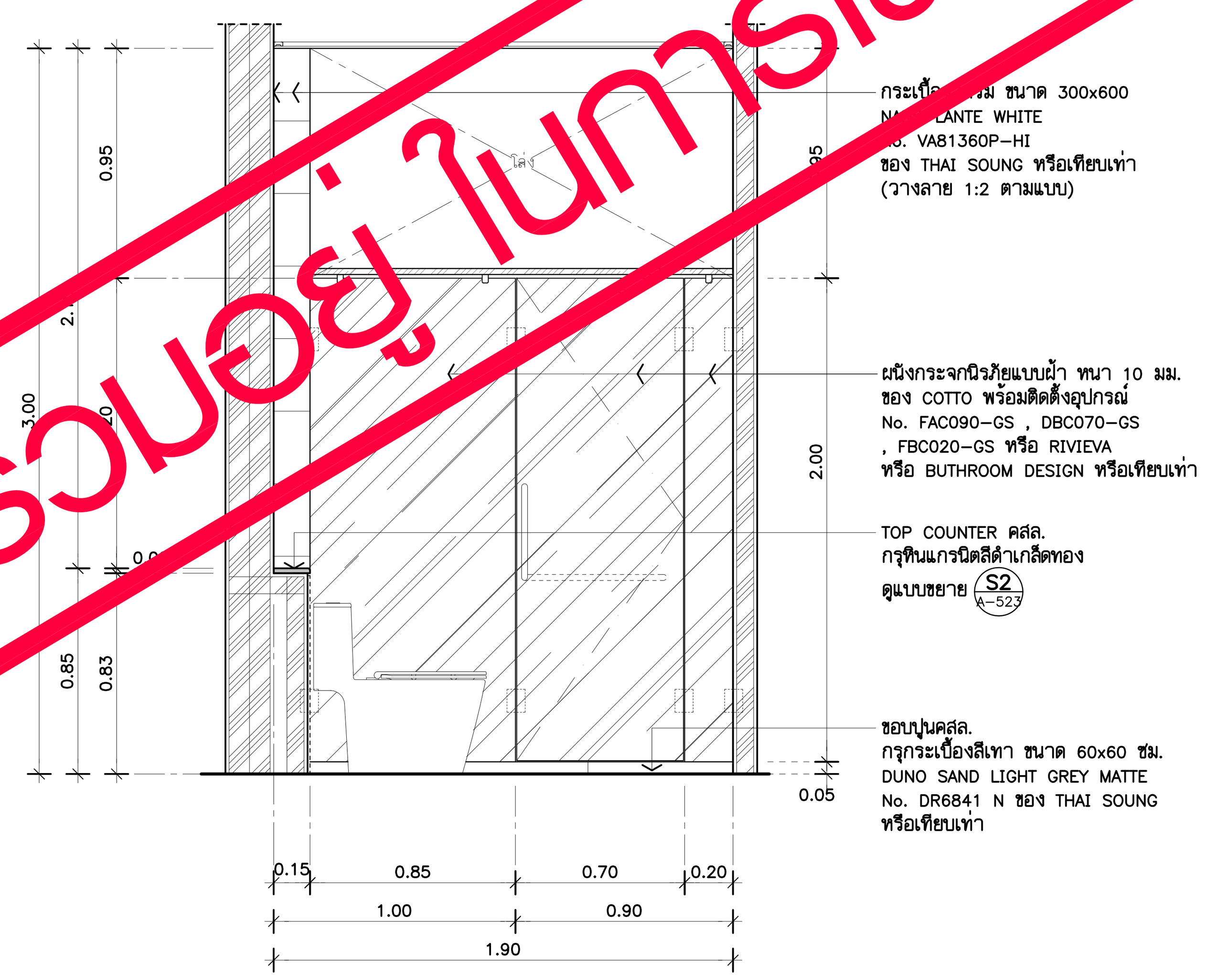

B ELEVATION 1:25
7th. FLOOR PLAN

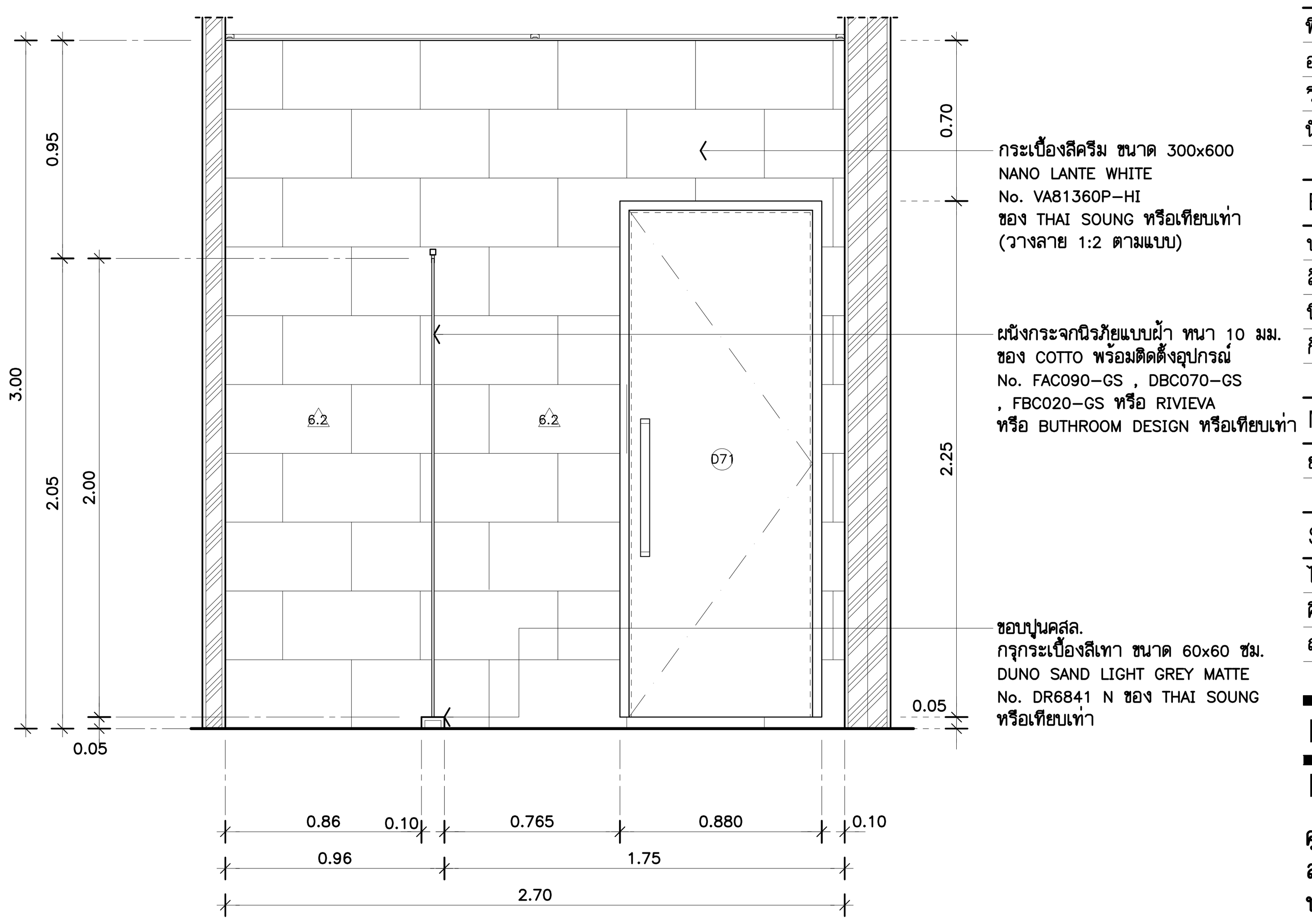

C ELEVATION 1:25
7th. FLOOR PLAN

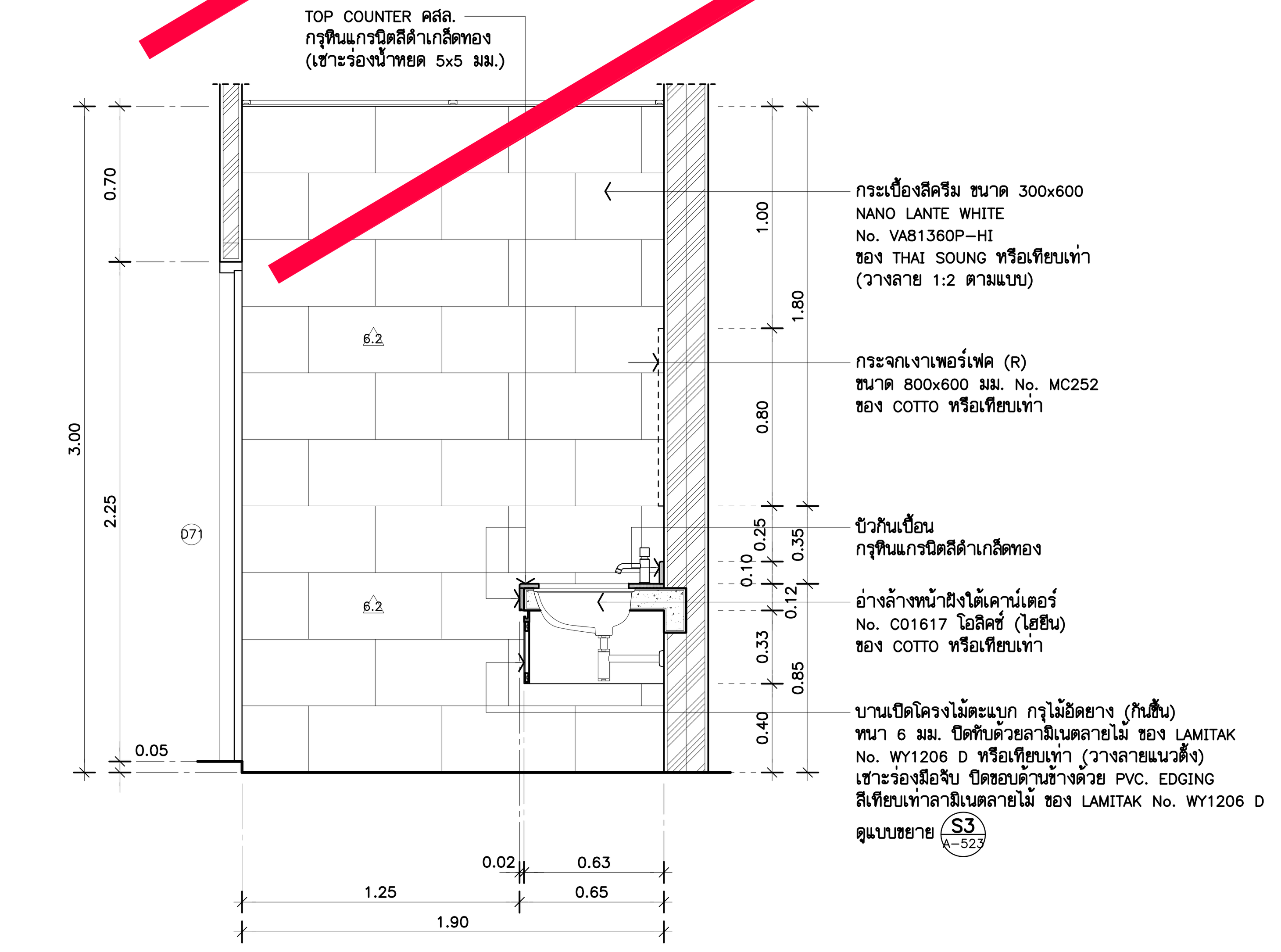

D ELEVATION 1:25
7th. FLOOR PLAN

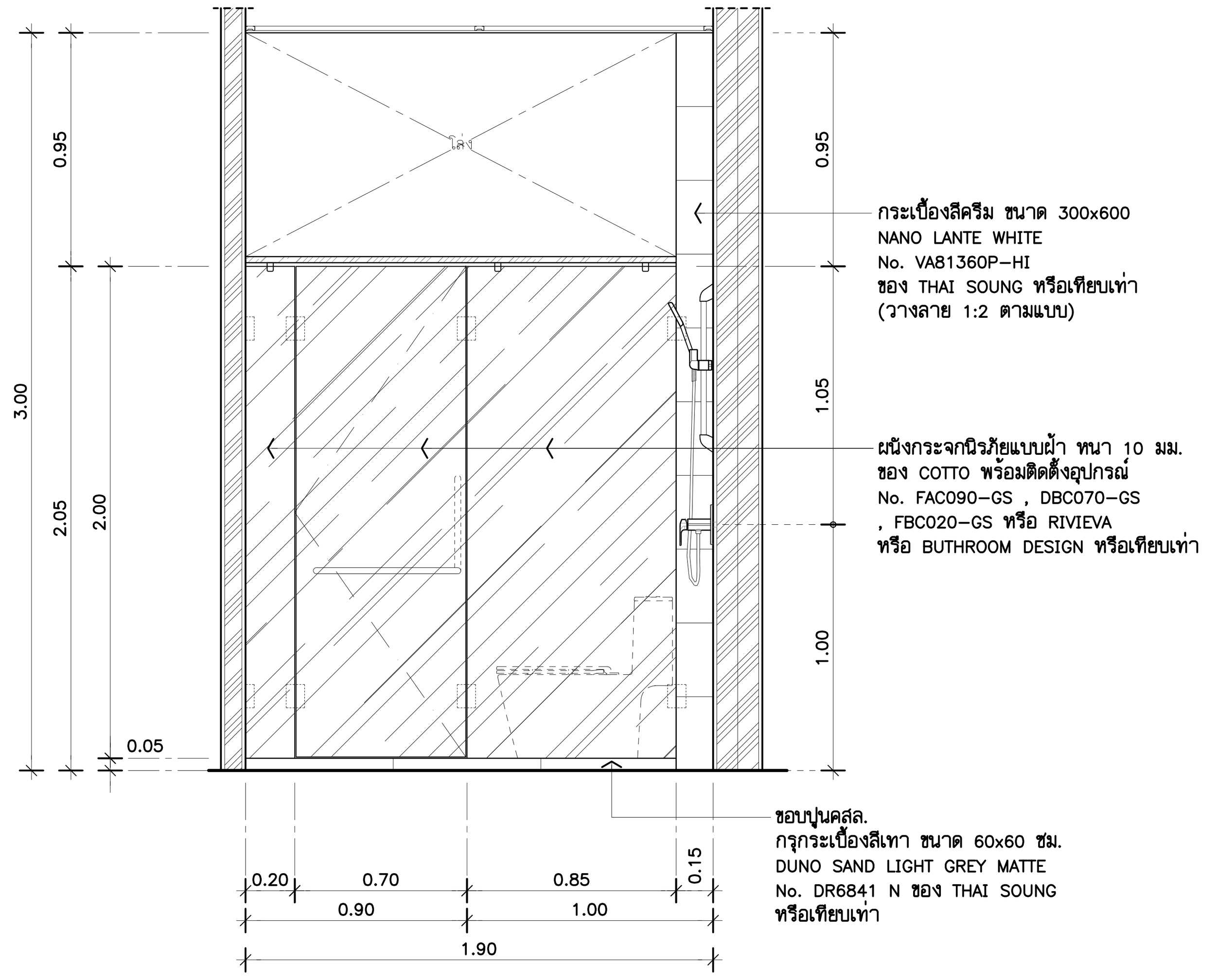

E ELEVATION 1:25
7th. FLOOR PLAN

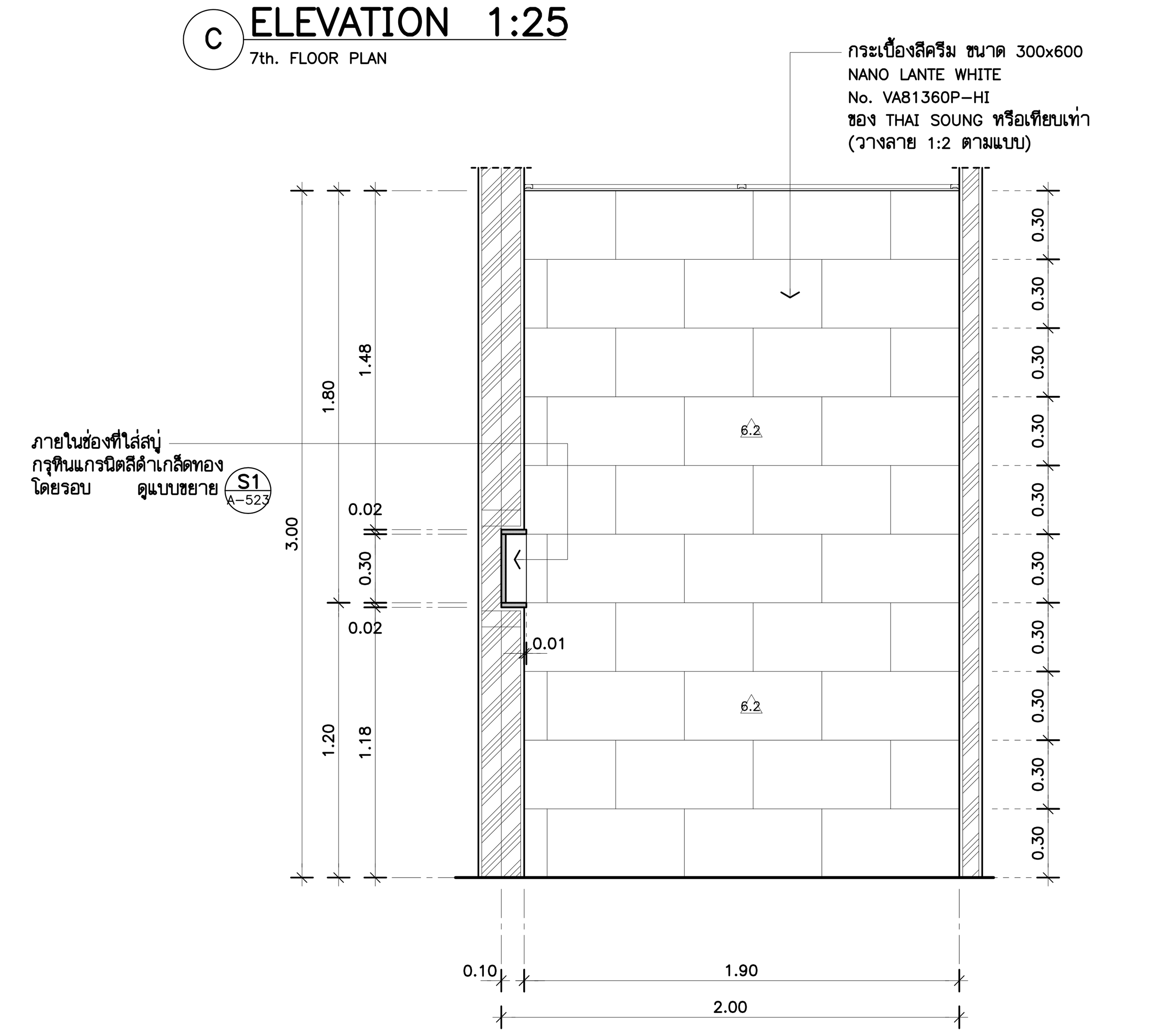

F ELEVATION 1:25
7th. FLOOR PLAN

THESE DRAWINGS ARE THE PROPERTY OF : 760i ARCHITECT & CONSULTANT CO.,LTD. AND SHALL NOT BE USED OR REPRODUCED WITHOUT SPECIFIC PERMISSION.

OWNER
คณะเทคโนโลยีสารสนเทศและการสื่อสาร(ICT) มหาวิทยาลัยมหิดล

ARCHITECTS
อุดมศักดิ์ ตั้งอมรศิริ ว-สถ 605
ปณาลิน จันทเสนา ส-สถ 3559
บัญชา กลิ่นบัว ส-สถ 3560
พรรษา แก้วแพง ภ-สถ 15443
ธิรดา ธิติรัชนนท์ ภ-สถ 22867

INTERIOR DESIGNER
ฉัตราภรณ์ เจียสกุล ส-สน 263
วิชชรัตน์ มงคลธารณ์ ส-สน 271

GRAPHIC DESIGNER
ภราดร มิ่งสำแดง
ปิยะนุช กรองสุวรรณ

STRUCTURAL ENGINEERS
พิสิฐ กาญจนรุจิวุฒิ สย.5673
อาคม เตชะธัญญกุล สย.5661
วิสาพร ลิตยางกูร สย.7245
นัจจารี สุวรรณทัพพะ ภย.65185

ELECTRICAL ENGINEERS
ประชานาถ ด่านสกุลเจริญกิจ สฟก. 4390
ลักคิกา รัตนศักดากุล สฟก. 4587
นิวิติ จิณณธรรมพงษ์ ภฟก. 31088
กันตภณ วินิยกูล

MECHANICAL ENGINEERS
ยงยศ รักวรา สก. 3171

SANITARY ENGINEERS
ไพโรจน์ ไชยมงคล สส. 44
ศิระณัชจ์ สิทธิโชคธนากร ภส. 2590
ณัฐธนู เกตุมา

PROJECT NO. AR-18305

PROJECT NAME
ศูนย์รวมเทคโนโลยีดิจิทัล อัจฉริยะเพื่อสร้างเศรษฐกิจ การเรียนรู้ นวัตกรรม บูรณาการ ปัญญาประดิษฐ์ เพื่อการแพทย์ (Intelligent Digital Hub in Medicine) (IDHM) คณะเทคโนโลยีสารสนเทศและการสื่อสาร(ICT) มหาวิทยาลัยมหิดล

760i ARCHITECT & CONSULTANT CO.,LTD.
Address : 355 Soi Sukumvit 50 , Prakanong Klongtoey Bangkok 10260
Tel : (662) 742-7303-04 Fax : (662) 742-7310
E-mail address : info@760i.com
www.760i.com

DRAWING TITLE :
-แบบขยายห้องน้ำ-ส้วมชาย/หญิง 16 (PLAN & ELEVATION)
-ตารางรายการประกอบแบบวัสดุห้องน้ำ

NO.	DATE	DESCRIPTION

REVISION

DRAWN BY ปิยะพันธ์ ,ชัยวุฒิ ,กริษฐา ,ศราวุฒิ
CHECKED BY ปิยะพันธ์ ตันทัศน์
APPROVE BY ปณาลิน จันทเสนา
DATE 23-07-2021 SCALE

DRAWING NO. A-522
TOTAL 267

รายการสุขภัณฑ์ประกอบแบบ (ห้องพัก – ห้องวิทยากร และห้องน้ำ 13 ,14)

รายการ/สัญลักษณ์	รายละเอียด	รุ่นผลิตภัณฑ์	ผลิตภัณฑ์	PICTURES
อ่างล้างหน้า	: อ่างล้างหน้าฝังใต้เคาน์เตอร์	1. No.C01617 โอลิคซ์ (ไฮยีน)	COTTO	
		2. No.LW1506	TOTO	
		3. No.0458-WT	AMERICAN STANDARD	
ก๊อกอ่างล้างหน้า	: ก๊อกเดี่ยวอ่างล้างหน้าแบบก้านโยก พร้อมอุปกรณ์ครบชุด	1. No.CT1142A รุ่น ซีรอคโค	COTTO	
		2. No.TTLR104FK (REI-S SERIES)	TOTO	
		3. No.A-1706-10-LL	AMERICAN STANDARD	
สะดืออ่าง	: สะดืออ่างล้างหน้าแบบกดล๊อค	1. No.CT665(HM)	COTTO	
		2. No.T6JV6	TOTO	
		3. No.A-8016-B-N	AMERICAN STANDARD	
ท่อน้ำทิ้ง	: ท่อน้ำทิ้งอ่างล้างหน้าทรงกระบอก (ความยาว : 32 ซม.)	1. No.CT685	COTTO	
		2. No.TS303AX(HM)	TOTO	
		3. No.A-8105-N	AMERICAN STANDARD	
สายน้ำดี	: สายน้ำดีอ่างล้างหน้า สีโครเมี่ยม ยาว 16"	1. No.Z409	COTTO	
		2. No.S285TT	TOTO	
		3. No.A-800.16	AMERICAN STANDARD	
โถสุขภัณฑ์	: โถสุขภัณฑ์ชิ้นเดียว รุ่น ซิมพลีคอนเนค	1. No.C103327	COTTO	
		2. No.CW885UV1	TOTO	
		3. No.2130-WT-0	AMERICAN STANDARD	
สายฉีดชำระ	: ฝักบัวฉีดชำระสแตนเลส	1. No.CT9902#SA(HM)	COTTO	
		2. No.TX403SECR สายฉีดชำระพร้อมวาล์ว	TOTO	
		3. No.A-4900-ST/A-4401=วาล์วสายฉีดชำระ	AMERICAN STANDARD	
ชุดฝักบัวอาบน้ำ	: ชุดฝักบัวสายอ่อน 1 ฟังก์ชั่นพร้อมราวฝักบัวปรับระดับ	1. No.ZH011SET	COTTO	
		2. No.TTSH101ECFK/NO.TTSR701K ราวปรับระดับ	TOTO	
		3. No.F40015-CHADY พร้อมฝักบัวสายอ่อน	AMERICAN STANDARD	
วาล์วเปิด-ปิดน้ำ แบบก้านโยก	: วาล์วเปิด – ปิดน้ำ แบบก้านโยก รุ่น ซีรอคโค	1. No.CT1134A	COTTO	
		2. No.TTWR106K (แบบก้านโยก)	TOTO	
		3. No.A-1726-10 (ซิกเนเจอร์)	AMERICAN STANDARD	
วาล์วเปิด-ปิดน้ำ	: STOP VALVE	1. No.CT179(HM)	COTTO	
		2. No.HAP004A	TOTO	
		3. No.A-4410	AMERICAN STANDARD	
รางน้ำทิ้งกันกลิ่น ห้องอาบน้ำ	: FLOOR DRAIN (หน้าแปลน 5.7x8.9 นิ้ว) ติดตั้งกับท่อพีวีซีขนาด 2-3.5 นิ้ว	1. No.CT644Z2P(HM)	COTTO	
		2. No.TVBA407	TOTO	
		3. No.A-8206-N	AMERICAN STANDARD	
ตะแกรงดักกลิ่น	: FLOOR DRAIN (หน้าแปลน 4 นิ้ว) ติดตั้งกับท่อพีวีซีขนาด 2-3 นิ้ว	1. No.CT6[illegible]P(HM)	COTTO	
		2. No.TX1BN	TOTO	
		3. No.A-8200-N	AMERICAN STANDARD	
ก๊อกน้ำเดี่ยวติดผนัง	: ติดใต้เคาน์เตอร์อ่างล้าง[illegible]สำหรับล้างพื้น และ บ่อ MOB ห้[illegible]บาน	1. No.CT175C11(HM)	COTTO	
		2. No.TX130L	TOTO	
		3. No.A-7100C	AMERICAN STANDARD	
ที่ใส่กระดาษชำระ	: ที่ใส่กระดาษชำระแบบมีฝาปิด รุ่น เคิร์ฟ (ระยะการติดตั้งตามมาตรฐานของผู้ผลิต)	1. No.CT021[illegible])	COTTO	
		2. [illegible]TAR702K	TOTO	
		3. No.K-2501-43-N	AMERICAN STANDARD	
ขอแขวนผ้า	: ขอแขวนผ้า รุ่น คิวบ์	1. No.CT0210(HM)	COTTO	
		2. No.TTAR705K	TOTO	
		3. No.K-1050-42-N	AMERICAN STANDARD	
ราวแขวนผ้า	: ราวแขวนผ้าสเตนเลส 2 เส้น ยาว 60 ซม. รุ่น นิวโฮเทล	1. No.CT0151(HM)	COTTO	
		2. No.TTAR709K	TOTO	
		3. No.K-2801-46-N	AMERICAN STANDARD	

1.) <u>หมายเหตุ</u> : สุขภัณฑ์ใช้สีขาวทั้งหมด ของ COTTO หรือ ของ TOTO หรือ ของ AMERICAN STANDARD

2.) หมายเหตุ : ให้ผู้รับเหมา ทำการติดตั้ง MAIN STOP VALE ของแต่ละห้อง (บริเวณใต้อ่างล้างหน้า) รายละเอียดตามแบบวิศวกรรมสุขาภิบาล

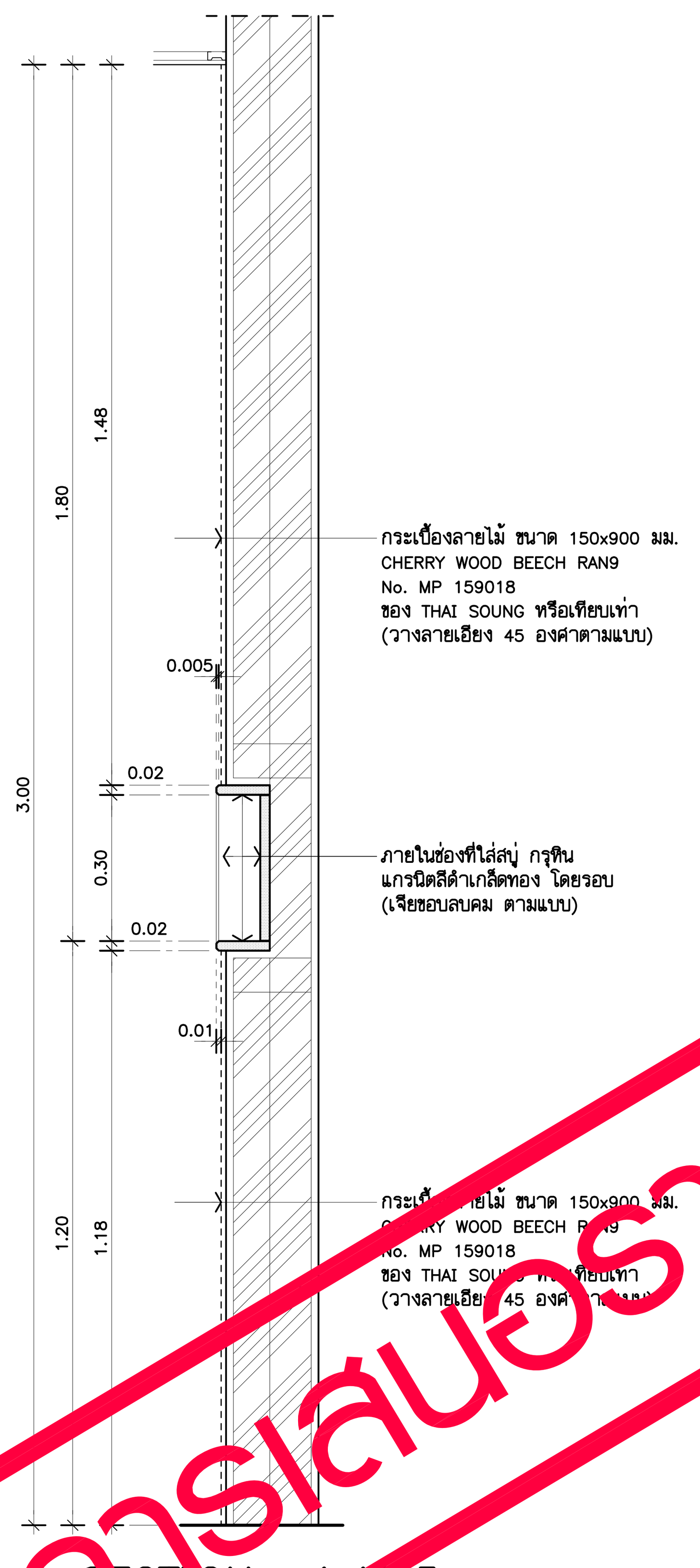

S1 SECTION 1:12.5
(TYPICAL)

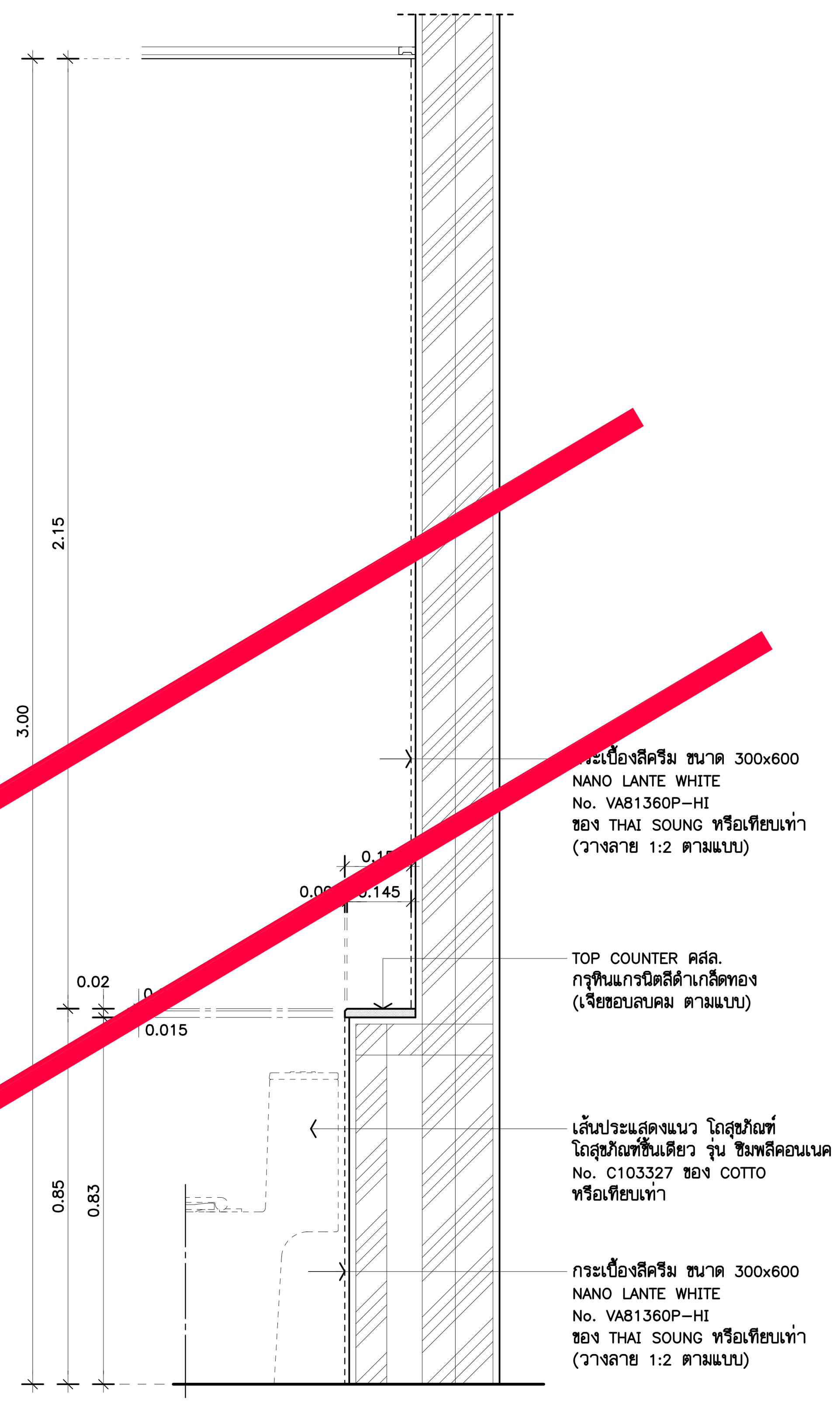

S2 SECTION 1:12.5
(TYPICAL)

*** งานระบบท่อน้ำเสีย ชั้น 7,8 และ 8M. ให้ดำเนินการให้ครบถ้วน เผื่อการทำงานต่อในอนาคต ดังนี้

1. FLOOR DRAIN , FLOOR CLEANOUT ให้ติดตั้งให้เรียบร้อย ตามแบบ โดยเผื่อระดับ FINISHING ไว้ 5 ซม.
2. งานท่อน้ำเสีย ,ท่อโสโครก สำหรับห้องน้ำให้เดินท่อไปยังตำแหน่งที่ติดตั้งไว้ โดยทิ้งปลายท่อ สูงจากพื้นไว้ไม่น้อยกว่า 30 ซม. ปิดปลายท่อด้วยฝาครอบให้แน่นสนิท เผื่อติดตั้งสุขภัณฑ์ในอนาคต

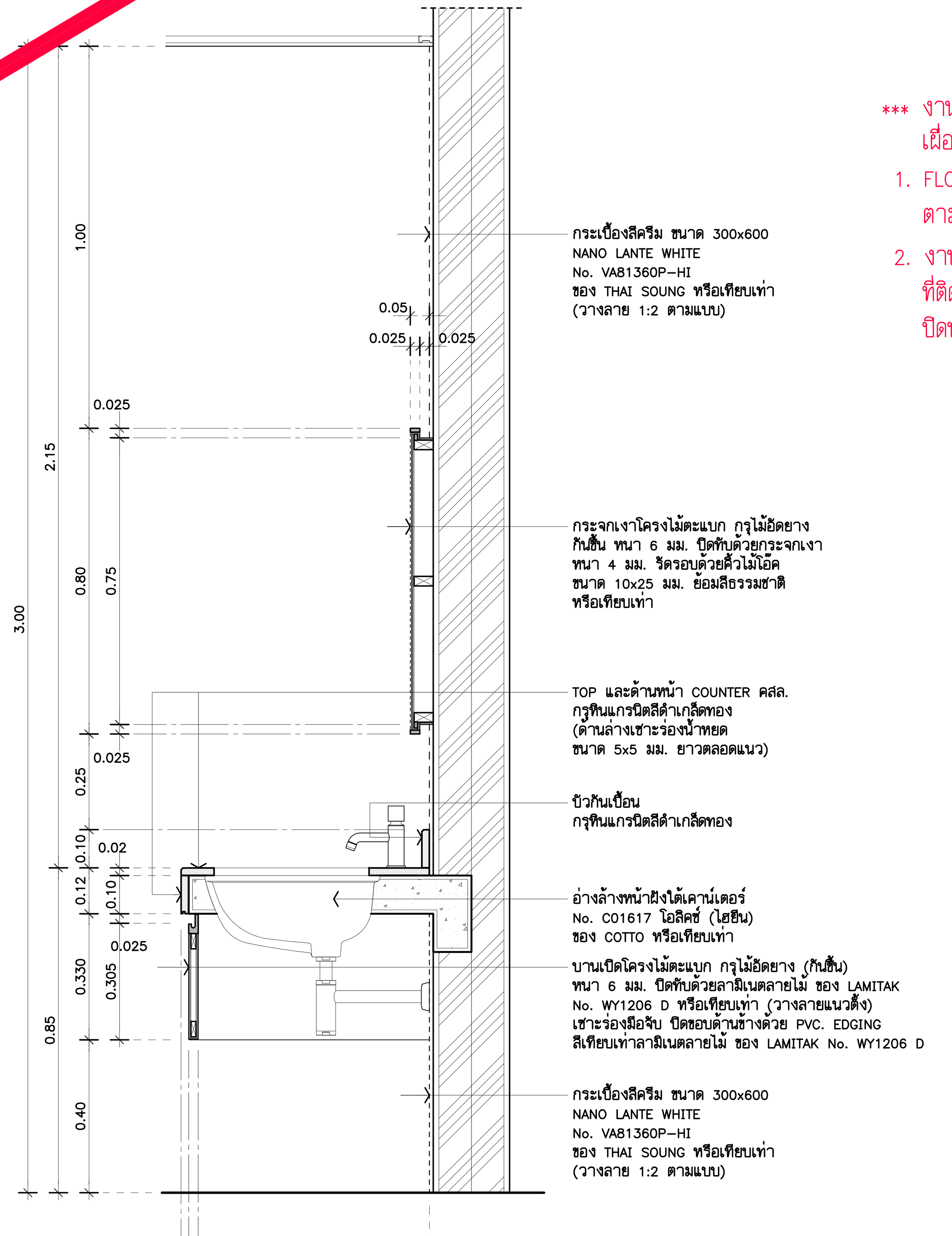

S3 SECTION 1:12.5
(TYPICAL)

งานที่ไม่รวมอยู่ ในการเสนอราคา

THESE DRAWINGS ARE THE PROPERTY OF : 760i ARCHITECT & CONSULTANT CO.,LTD. AND SHALL NOT BE USED OR REPRODUCED WITHOUT SPECIFIC PERMISSION.

OWNER
คณะเทคโนโลยีสารสนเทศและการสื่อสาร(ICT) มหาวิทยาลัยมหิดล

ARCHITECTS
อุดมศักดิ์ ตั้งอมรศิริ ว-สถ 605
ปณาลิน จันทเสนา ส-สถ 3559
บัญชา กลิ่นบัว ส-สถ 3560
พรรษา แก้วแพง ภ-สถ 15443
ธิรดา ธิติรัชนนท์ ภ-สถ 22867

INTERIOR DESIGNER
ฉัตราภรณ์ เจียสกุล ส-สน 263
วิชชรัตน์ มงคลธารณ์ ส-สน 271

GRAPHIC DESIGNER
ภราดร มิ่งลำแดง
ปิยะนุช กรองสุวรรณ

STRUCTURAL ENGINEERS
พิสิฐ กาญจนรุจิวุฒิ สย.5673
อาคม เตชะธัญญกุล สย.5661
วิสาพร ลิตยางกูร สย.7245
นัจจารี สุวรรณทัพพะ ภย.65185

ELECTRICAL ENGINEERS
ประชานาถ ด่านสกุลเจริญกิจ สฟก. 4390
ลักศิกา รัตนศักดากุล สฟก. 4587
นิวัติ จิณณธรรมพงษ์ ภฟก. 31088
กันตภณ วินิยกุล

MECHANICAL ENGINEERS
ยงยศ รักวรา สก. 3171

SANITARY ENGINEERS
ไพโรจน์ ไชยมงคล สส. 44
ศิระณัชจ์ สิทธิโชคธนากร ภส. 2590
ณัฐธนุ เกตุมา

PROJECT NO. AR-18305

PROJECT NAME
ศูนย์รวมเทคโนโลยีดิจิทัล อัจฉริยะเพื่อสร้างเศรษฐกิจ การเรียนรู้ นวัตกรรม บูรณาการ ปัญญาประดิษฐ์ เพื่อการแพทย์ (Intelligent Digital Hub in Medicine) (IDHM) คณะเทคโนโลยีสารสนเทศและการสื่อสาร(ICT) มหาวิทยาลัยมหิดล

760i ARCHITECT & CONSULTANT CO.,LTD.
Address : 355 Soi Sukumvit 50 , Prakanong Klongtoey Bangkok 10260
Tel : (662) 742 - 7303 - 04 Fax : (662) 742 - 7310
E - mail address : info @ 760i. com
www. 760i. com

DRAWING TITLE :
-แบบขยายห้องน้ำ-ส้วมชาย/หญิง 16 (SECTION S1 , S2 , S3)
-ตารางรายการประกอบแบบวัสดุห้องน้ำ

NO.	DATE	DESCRIPTION

REVISION

DRAWN BY	ปิยะพันธ์ ,ชัยวุฒิ ,กริษฐา ,ศราวุฒิ
CHECKED BY	ปิยะพันธ์ ตันทัศน์
APPROVE BY	ปณาลิน จันทเสนา
DATE 18-09-2020	SCALE
DRAWING NO. A-523	TOTAL 267

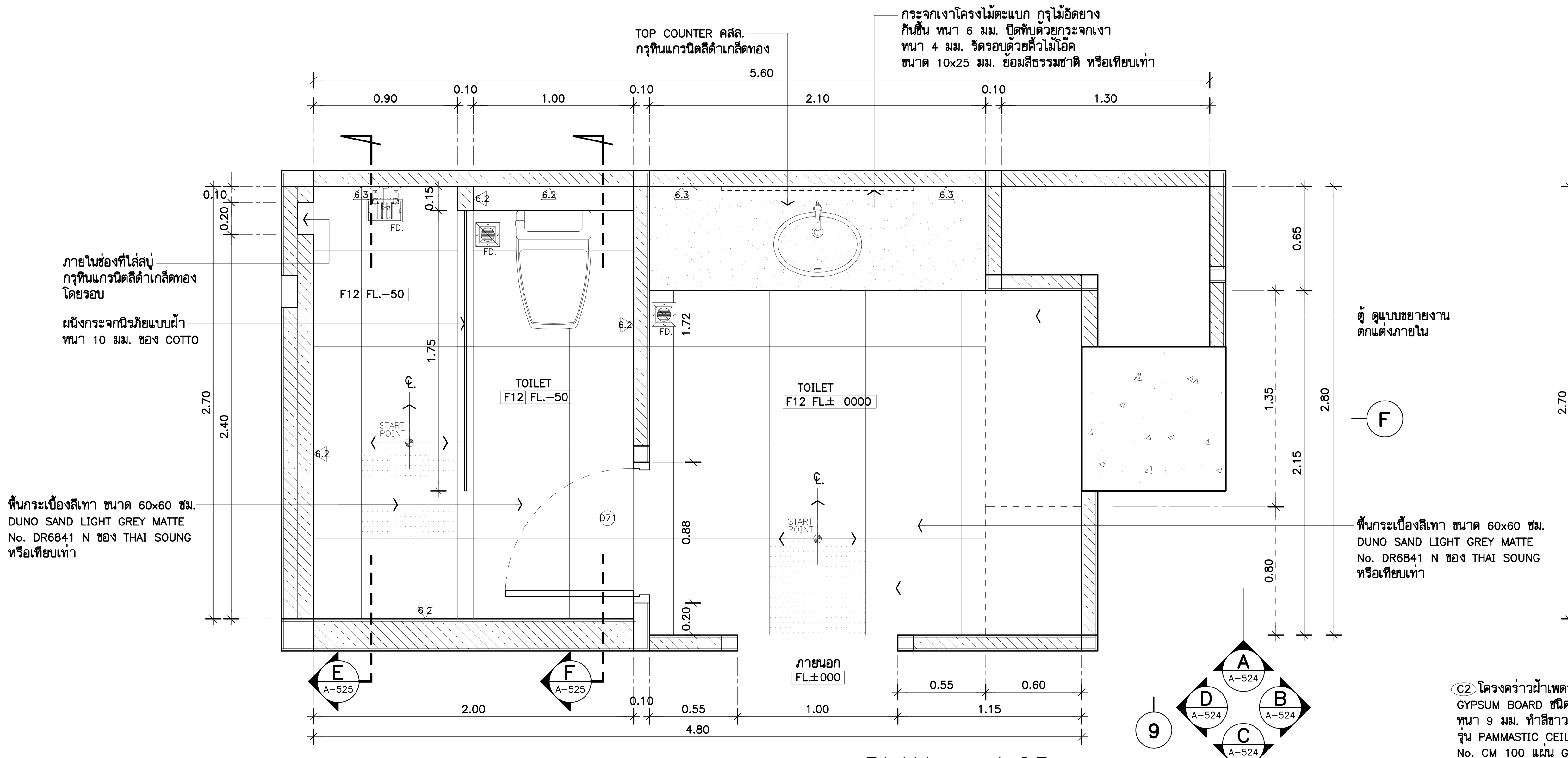

PLAN 1:25
7th. FLOOR PLAN

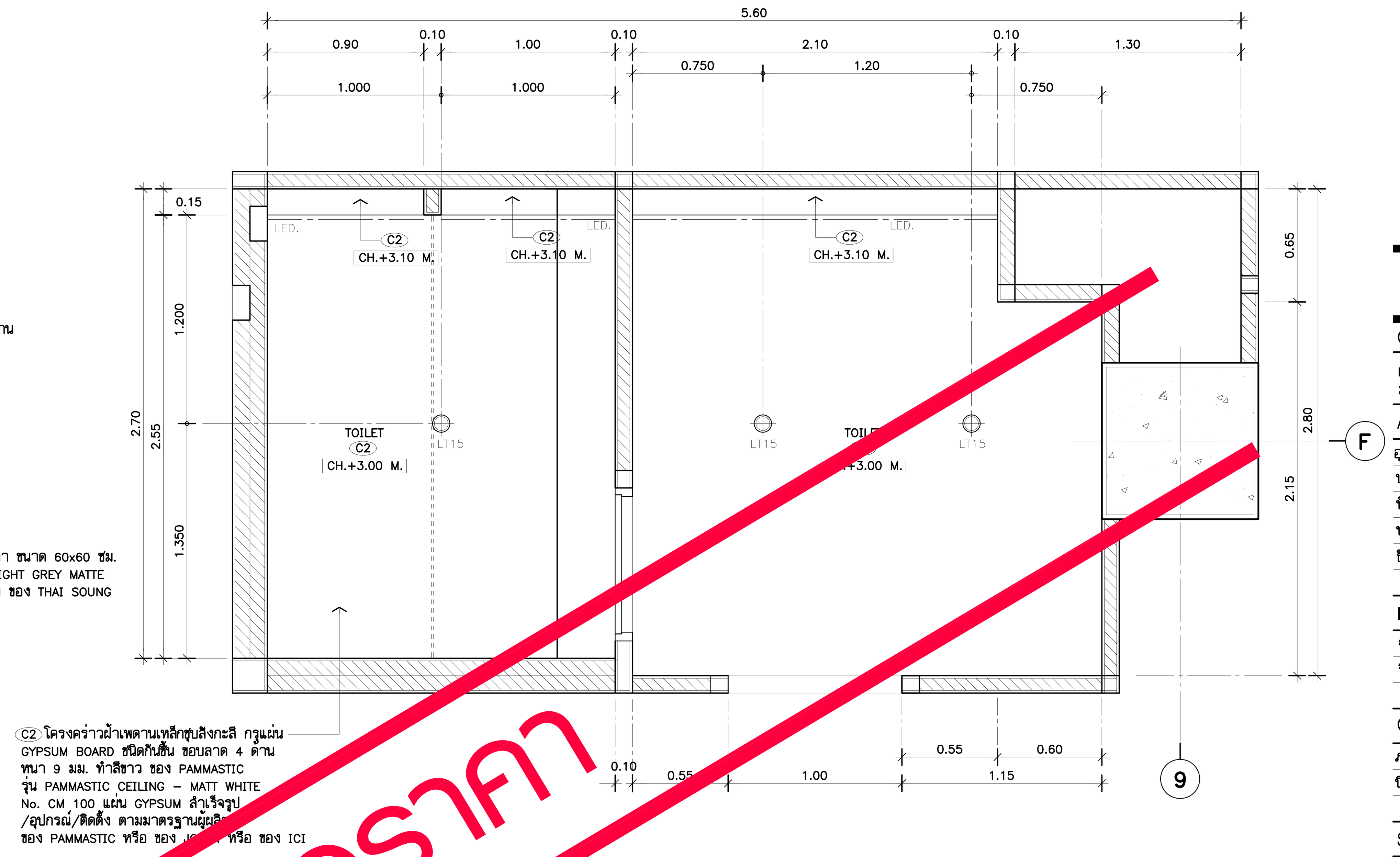

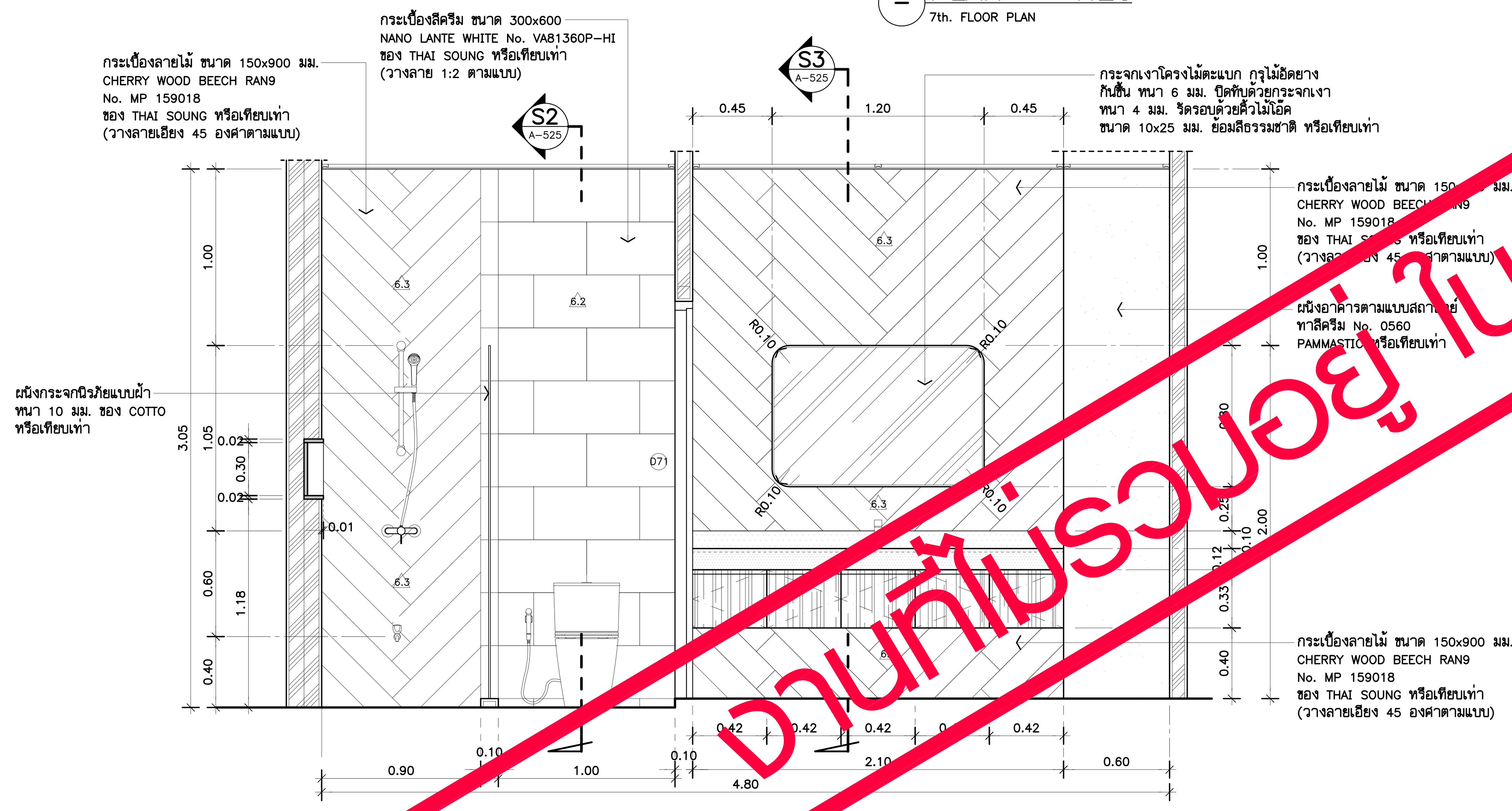

A ELEVATION 1:25
7th. FLOOR PLAN

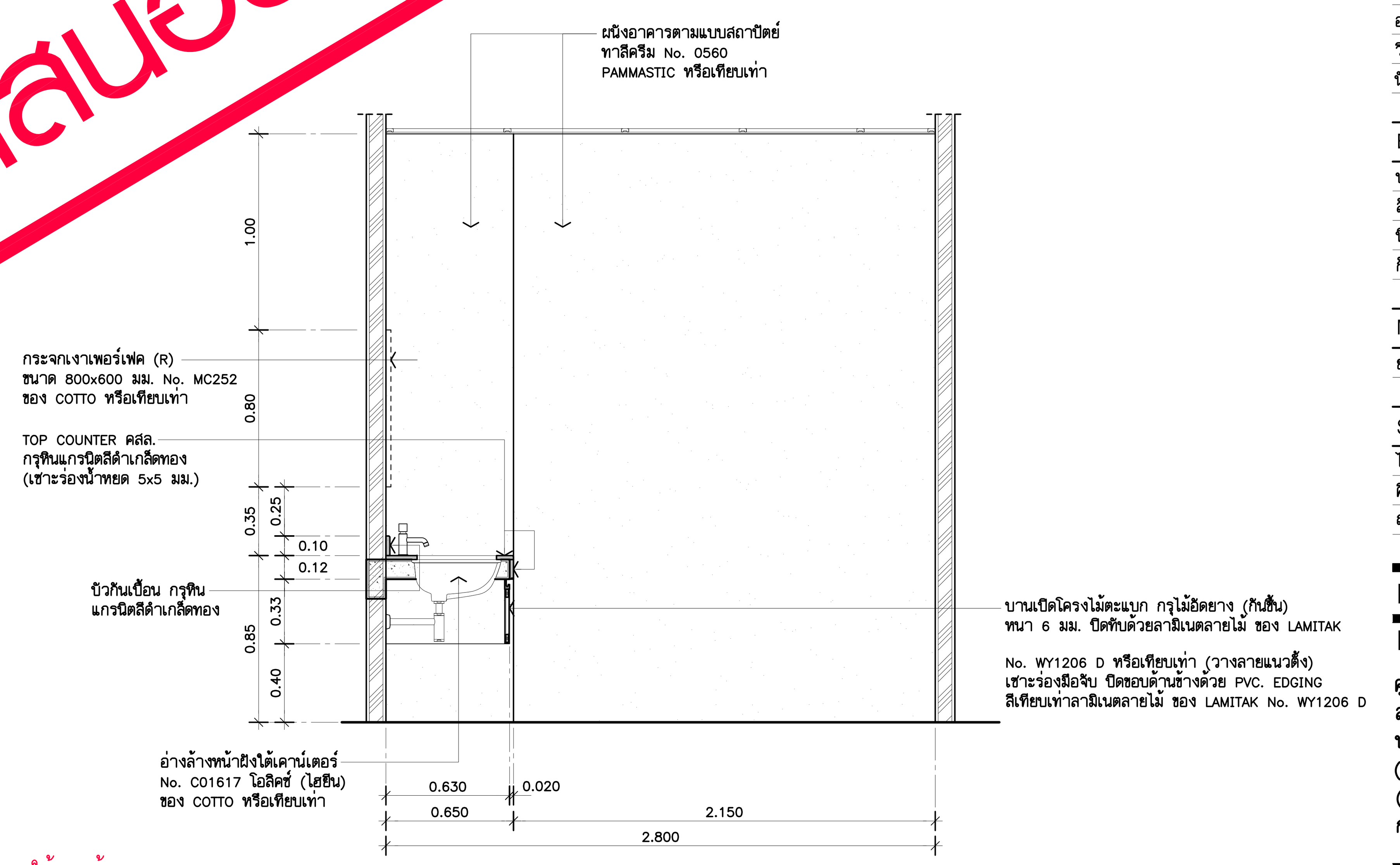

B ELEVATION 1:25
7th. FLOOR PLAN

*** งานระบบท่อน้ำเสีย ชั้น 7,8 และ 8M. ให้ดำเนินการให้ครบถ้วน เผื่อการทำงานต่อในอนาคต ดังนี้

1. FLOOR DRAIN , FLOOR CLEANOUT ให้ติดตั้งให้เรียบร้อย ตามแบบ โดยเผื่อระดับ FINISHING ไว้ 5 ซม.
2. งานท่อน้ำเสีย ,ท่อโสโครก สำหรับห้องน้ำให้เดินท่อไปยังตำแหน่งที่ติดตั้งไว้ โดยทิ้งปลายท่อ สูงจากพื้นไว้ไม่น้อยกว่า 30 ซม. ปิดปลายท่อด้วยฝาครอบให้แน่นสนิท เผื่อติดตั้งสุขภัณฑ์ในอนาคต

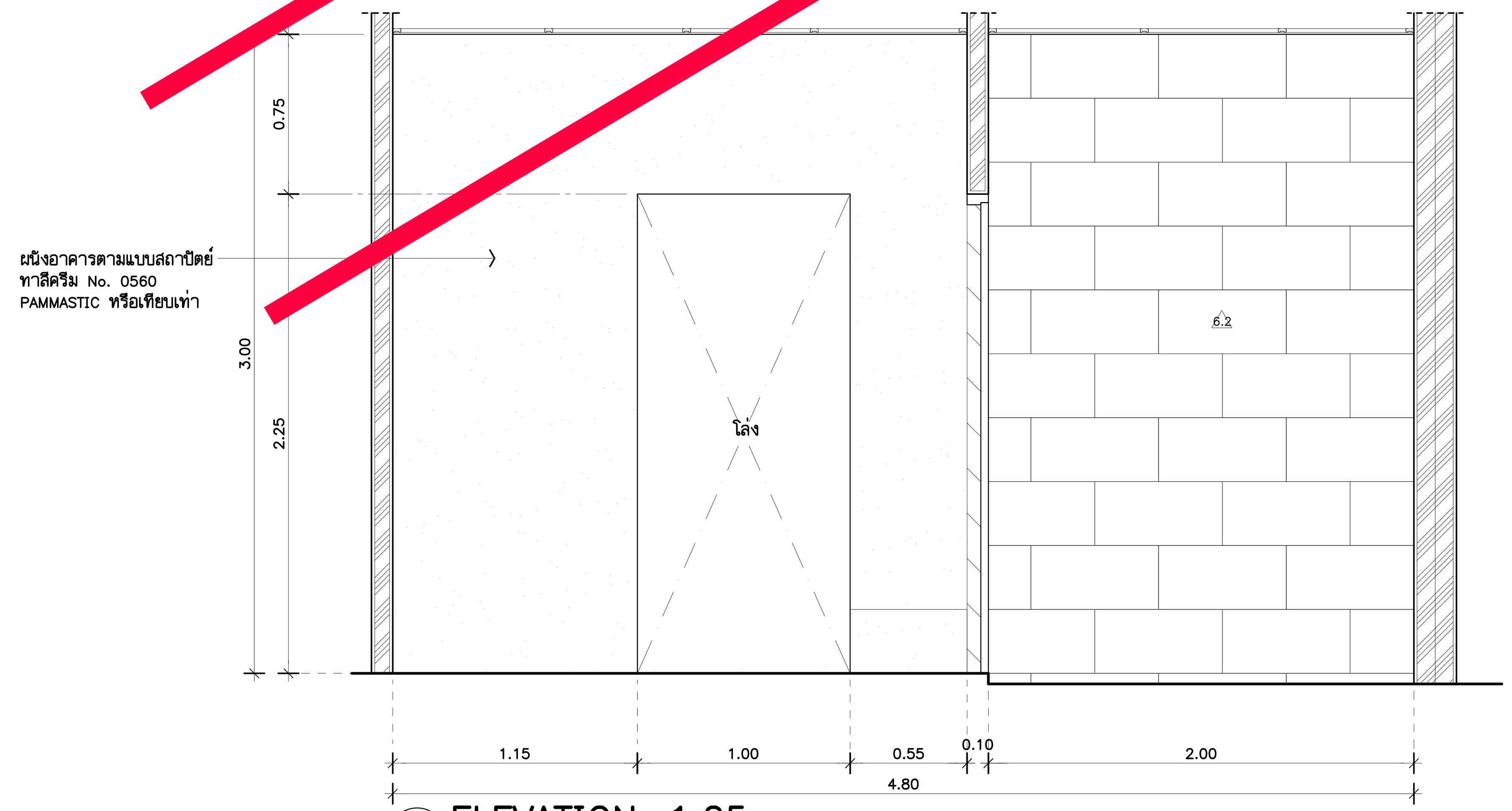

C ELEVATION 1:25
7th. FLOOR PLAN

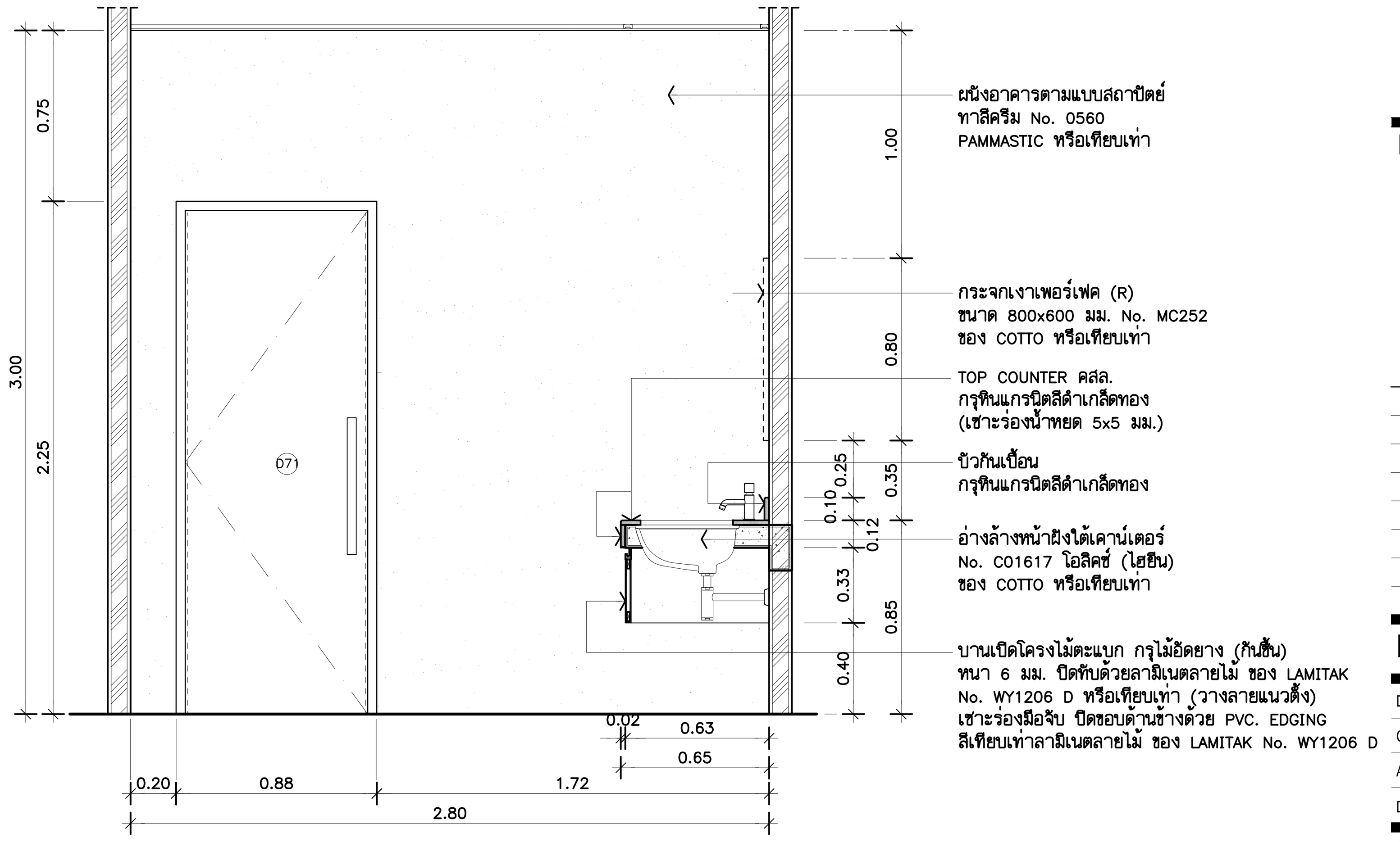

D ELEVATION 1:25
7th. FLOOR PLAN

งานที่ไม่รวมอยู่ในการเสนอราคา

THESE DRAWINGS ARE THE PROPERTY OF : 760i ARCHITECT & CONSULTANT CO.,LTD. AND SHALL NOT BE USED OR REPRODUCED WITHOUT SPECIFIC PERMISSION.

OWNER

คณะเทคโนโลยีสารสนเทศและการสื่อสาร(ICT) มหาวิทยาลัยมหิดล

ARCHITECTS

อุดมศักดิ์	ตั้งอมรศิริ	ว-สถ 605
ปณาลิน	จันทเสนา	ส-สถ 3559
บัญชา	กลิ่นบัว	ส-สถ 3560
พรรษา	แก้วแพง	ภ-สถ 15443
ธิรดา	ธิติรัชนนท์	ภ-สถ 22867

INTERIOR DESIGNER

ฉัตราภรณ์	เจียสกุล	ส-สน 263
วิชชรัตน์	มงคลธารณ์	ส-สน 271

GRAPHIC DESIGNER

ภราดร	มิ่งลำแดง
ปิยะนุช	กรองสุวรรณ

STRUCTURAL ENGINEERS

พิสิฐ	กาญจนรุจิวุฒิ	สย.5673
อาคม	เตชะธัญญกุล	สย.5661
วิสาพร	ลิตยางกูร	สย.7245
นัจจารี	สุวรรณทัพพะ	ภย.65185

ELECTRICAL ENGINEERS

ประชานาถ	ด่านสกุลเจริญกิจ	สฟก. 4390
ลักศิกา	รัตนศักดากุล	สฟก. 4587
นิวัติ	จิณณธรรมพงษ์	ภฟก. 31088
กันตภณ	วินิยกูล	

MECHANICAL ENGINEERS

ยงยศ	รักวรา	สก. 3171

SANITARY ENGINEERS

ไพโรจน์	ไชยมงคล	สส. 44
ศิระณัชจ์	สิทธิโชคธนากร	ภส. 2590
ณัฐธนุ	เกตุมา	

PROJECT NO. AR-18305

PROJECT NAME

ศูนย์รวมเทคโนโลยีดิจิทัล อัจฉริยะเพื่อสร้างเศรษฐกิจ การเรียนรู้ นวัตกรรมบูรณาการ ปัญญาประดิษฐ์ เพื่อการแพทย์ (Intelligent Digital Hub in Medicine) (IDHM) คณะเทคโนโลยีสารสนเทศและการสื่อสาร(ICT) มหาวิทยาลัยมหิดล

760i ARCHITECT & CONSULTANT CO.,LTD.
Address : 355 Soi Sukumvit 50 , Prakanong Klongtoey Bangkok 10260
Tel : (662) 742-7303-04 Fax : (662) 742-7310
E-mail address : info@760i.com
www.760i.com

DRAWING TITLE :

-แบบขยายห้องน้ำ-ส้วมชาย/หญิง 17 (PLAN & ELEVATION)
-ตารางรายการประกอบแบบวัสดุห้องน้ำ

NO.	DATE	DESCRIPTION

REVISION

DRAWN BY ปิยะพันธ์ ,ชัยวุฒิ ,กริษฐา ,ศราวุฒิ
CHECKED BY ปิยะพันธ์ ตันทัศน์
APPROVE BY ปณาลิน จันทเสนา
DATE 23-07-2021 SCALE

DRAWING NO. A-524 TOTAL 267

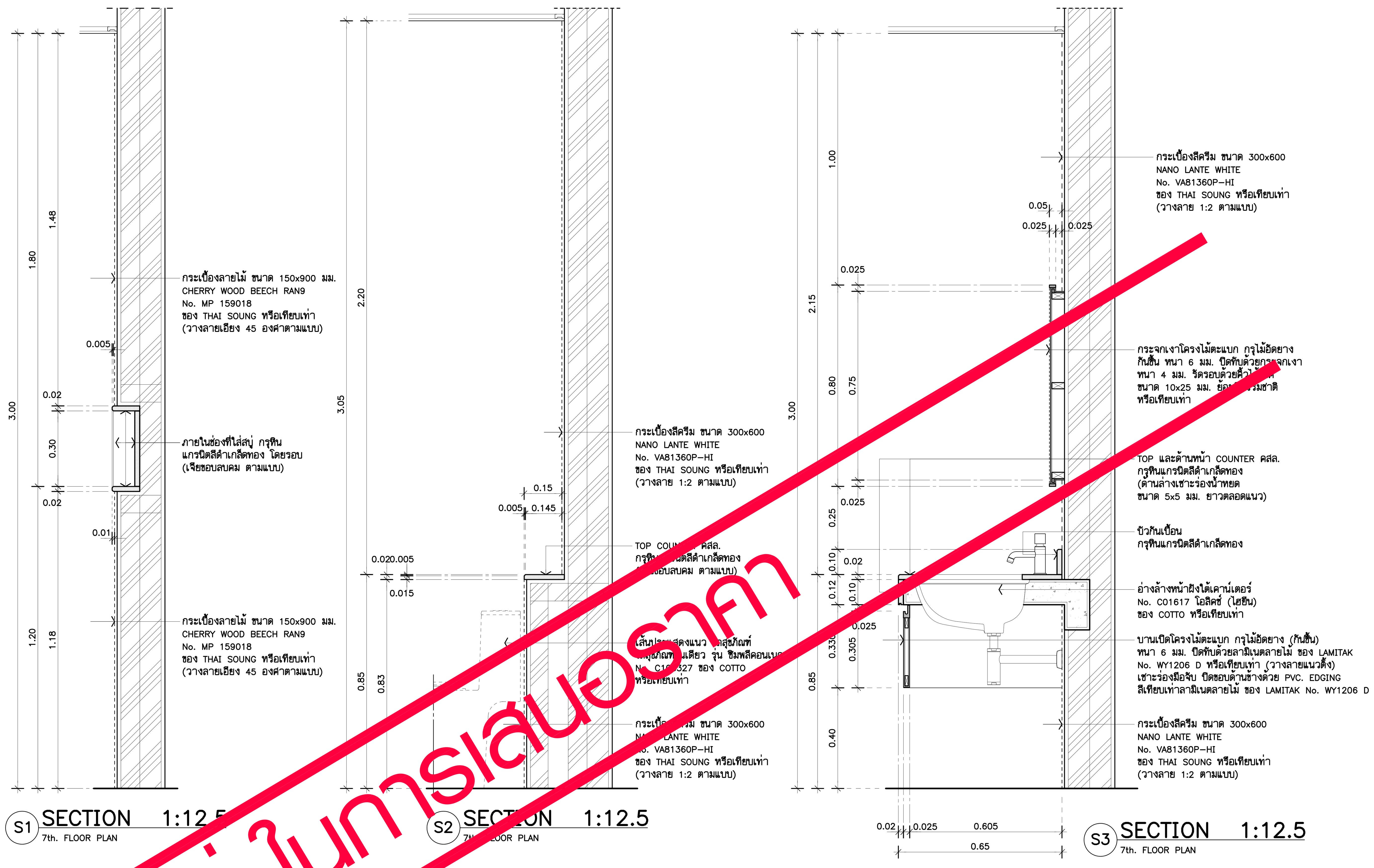

รายการสุขภัณฑ์ประกอบแบบ (ห้องพัก – ห้องวิทยากร และห้องน้ำ 13 ,14)

รายการ/สัญลักษณ์	รายละเอียด	รุ่นผลิตภัณฑ์	ผลิตภัณฑ์	PICTURES
อ่างล้างหน้า	: อ่างล้างหน้าฝังใต้เคาน์เตอร์	1. No.C01617 โอลิคซ์ (ไฮยีน)	COTTO	
		2. No.LW1506	TOTO	
		3. No.0458-WT	AMERICAN STANDARD	
ก๊อกอ่างล้างหน้า	: ก๊อกเดี่ยวอ่างล้างหน้าแบบก้านโยก พร้อมอุปกรณ์ครบชุด	1. No.CT1142A รุ่น ซีรอคโค	COTTO	
		2. No.TTLR104FK (REI-S SERIES)	TOTO	
		3. No.A-1706-10-LL	AMERICAN STANDARD	
สะดืออ่าง	: สะดืออ่างล้างหน้าแบบกดล๊อค	1. No.CT665(HM)	COTTO	
		2. No.T6JV6	TOTO	
		3. No.A-8016-B-N	AMERICAN STANDARD	
ท่อน้ำทิ้ง	: ท่อน้ำทิ้งอ่างล้างหน้าทรงกระบอก (ความยาว : 32 ซม.)	1. No.CT685	COTTO	
		2. No.TS303AX(HM)	TOTO	
		3. No.A-8105-N	AMERICAN STANDARD	
สายน้ำดี	: สายน้ำดีอ่างล้างหน้า สีโครเมี่ยม ยาว 16"	1. No.Z409	COTTO	
		2. No.S285TT	TOTO	
		3. No.A-800.16	AMERICAN STANDARD	
โถสุขภัณฑ์	: โถสุขภัณฑ์ชิ้นเดียว รุ่น ซิมพลีคอนเนค	1. No.C103327	COTTO	
		2. No.CW885UV1	TOTO	
		3. No.2130-WT-0	AMERICAN STANDARD	
สายฉีดชำระ	: ฝักบัวฉีดชำระสแตนเลส	1. No.CT9902#SA(HM)	COTTO	
		2. No.TX403SECR สายฉีดชำระพร้อมวาล์ว	TOTO	
		3. No.A-4900-ST/A-4401=วาล์วสายฉีดชำระ	AMERICAN STANDARD	
ชุดฝักบัวอาบน้ำ	: ชุดฝักบัวสายอ่อน 1 ฟังก์ชั่นพร้อมราวฝักบัวปรับระดับ	1. No.ZH011SET	COTTO	
		2. No.TTSH101ECFK/NO.TTSR701K ราวปรับระดับ	TOTO	
		3. No.F40015-CHADY พร้อมฝักบัวสายอ่อน	AMERICAN STANDARD	
วาล์วเปิด-ปิดน้ำ แบบก้านโยก	: วาล์วเปิด – ปิดน้ำ แบบก้านโยก รุ่น ซีรอคโค	1. No.CT1134A	COTTO	
		2. No.TTWR106K (แบบก้านโยก)	TOTO	
		3. No.A-1726-10 (ซิกเนเจอร์)	AMERICAN STANDARD	
วาล์วเปิด-ปิดน้ำ	: STOP VALVE	1. No.CT179(HM)	COTTO	
		2. No.HAP004A	TOTO	
		3. No.A-4410	AMERICAN STANDARD	
รางน้ำทิ้งกันกลิ่น ห้องอาบน้ำ	: FLOOR DRAIN (หน้าแปลน 5.7x8.9 นิ้ว) ติดตั้งกับท่อพีวีซีขนาด 2-3.5 นิ้ว	1. No.CT644Z2P(HM)	COTTO	
		2. No.TVBA407	TOTO	
		3. No.A-8206-N	AMERICAN STANDARD	
ตะแกรงดักกลิ่น	: FLOOR DRAIN (หน้าแปลน 4 นิ้ว) ติดตั้งกับท่อพีวีซีขนาด 2-3 นิ้ว	1. No.CT697Z2P(HM)	COTTO	
		2. No.TX1BN	TOTO	
		3. No.A-8200-N	AMERICAN STANDARD	
ก๊อกน้ำเดี่ยวติดผนัง	: ติดใต้เคาน์เตอร์อ่างล้างหน้าสำหรับล้างพื้น และ บ่อ MOB ห้องแม่บ้าน	1. No.CT175C11(HM)	COTTO	
		2. No.TX130L	TOTO	
		3. No.A-7100C	AMERICAN STANDARD	
ที่ใส่กระดาษชำระ	: ที่ใส่กระดาษชำระแบบมีฝาปิด รุ่น เคิร์ฟ (ระยะการติดตั้งตามมาตรฐานของผู้ผลิต)	1. No.CT0214(HM)	COTTO	
		2. No.TTAR702K	TOTO	
		3. No.K-2501-43-N	AMERICAN STANDARD	
ขอแขวนผ้า	: ขอแขวนผ้า รุ่น คิวบ์	1. No.CT0210(HM)	COTTO	
		2. No.TTAR705K	TOTO	
		3. No.K-2050-42-N	AMERICAN STANDARD	
ราวแขวนผ้า	: ราวแขวนผ้าสเตนเลส 2 เส้น ยาว 60 ซม. รุ่น นิวโฮเทล	1. No.CT0151(HM)	COTTO	
		2. No.TTAR709K	TOTO	
		3. No.K-2801-46-N	AMERICAN STANDARD	

1.) หมายเหตุ : สุขภัณฑ์ใช้สีขาวทั้งหมด ของ COTTO หรือ ของ TOTO หรือ ของ AMERICAN STANDARD

2.) หมายเหตุ : ให้ผู้รับเหมา ทำการติดตั้ง MAIN STOP VALE ของแต่ละห้อง (บริเวณใต้อ่างล้างหน้า) รายละเอียดตามแบบวิศวกรรมสุขาภิบาล

งานที่ไม่รวมอยู่ ในการเสนอราคา

*** งานระบบท่อน้ำเสีย ชั้น 7,8 และ 8M. ให้ดำเนินการให้ครบถ้วน เผื่อการทำงานต่อในอนาคต ดังนี้

1. FLOOR DRAIN , FLOOR CLEANOUT ให้ติดตั้งให้เรียบร้อย ตามแบบ โดยเผื่อระดับ FINISHING ไว้ 5 ซม.
2. งานท่อน้ำเสีย ,ท่อโสโครก สำหรับห้องน้ำให้เดินท่อไปยังตำแหน่งที่ติดตั้งไว้ โดยทิ้งปลายท่อ สูงจากพื้นไว้ไม่น้อยกว่า 30 ซม. ปิดปลายท่อด้วยฝาครอบให้แน่นสนิท เผื่อติดตั้งสุขภัณฑ์ในอนาคต

ตารางรายการประกอบแบบวัสดุ (ห้องพัก – ห้องวิทยากร)

รายการประกอบแบบงานผนัง

6.2	ผนังกรุกระเบื้องสีครีม ขนาด 0.30x0.60 ม. NANO LANTE WHITE No. VA81360P-HI ของ THAI SOUNG หรือเทียบเท่า (วางลาย 1:2 ตามแบบ)
6.3	ผนังกรุกระเบื้องกระเบื้องลายไม้ ขนาด 0.15x0.90 ม. CHERRY WOOD BEECH RAN9 No. MP 159018 ของ THAI SOUNG หรือเทียบเท่า (วางลายเอียง 45 องศาตามแบบ)
	หมายเหตุ : ผนังกระเบื้องใช้ ของ THAI SOUNG หรือ ของ COTTO หรือ ของ WDC

รายการประกอบแบบงานพื้น

F12	พื้น ค.ส.ล. ผิวปูกระเบื้องสีเทา ขนาด 60x60 ซม. DUNO SAND LIGHT GREY MATTE No. DR6841 N ของ THAI SOUNG หรือเทียบเท่า
	หมายเหตุ : พื้นกระเบื้องใช้ ของ THAI SOUNG หรือ ของ COTTO หรือ ของ ELEGANT DECOR

รายการประกอบแบบงานฝ้าเพดาน และดวงโคม

C2	โครงคร่าวฝ้าเพดานเหล็กชุบสังกะสี กรุGYPSUM BOARD ชนิดกันชื้น ขอบลาด 4 ด้าน หนา 9 มม. ทำสีขาว ของ PAMMASTIC รุ่น PAMMASTIC CEILING – MATT WHITE NO.CM 100 แผ่น GYPSUM สำเร็จรูป/อุปกรณ์/ติดตั้ง ตามมาตราฐานผู้ผลิต ของ PAMMASTIC หรือ ของ JOTUN หรือ ของ ICI

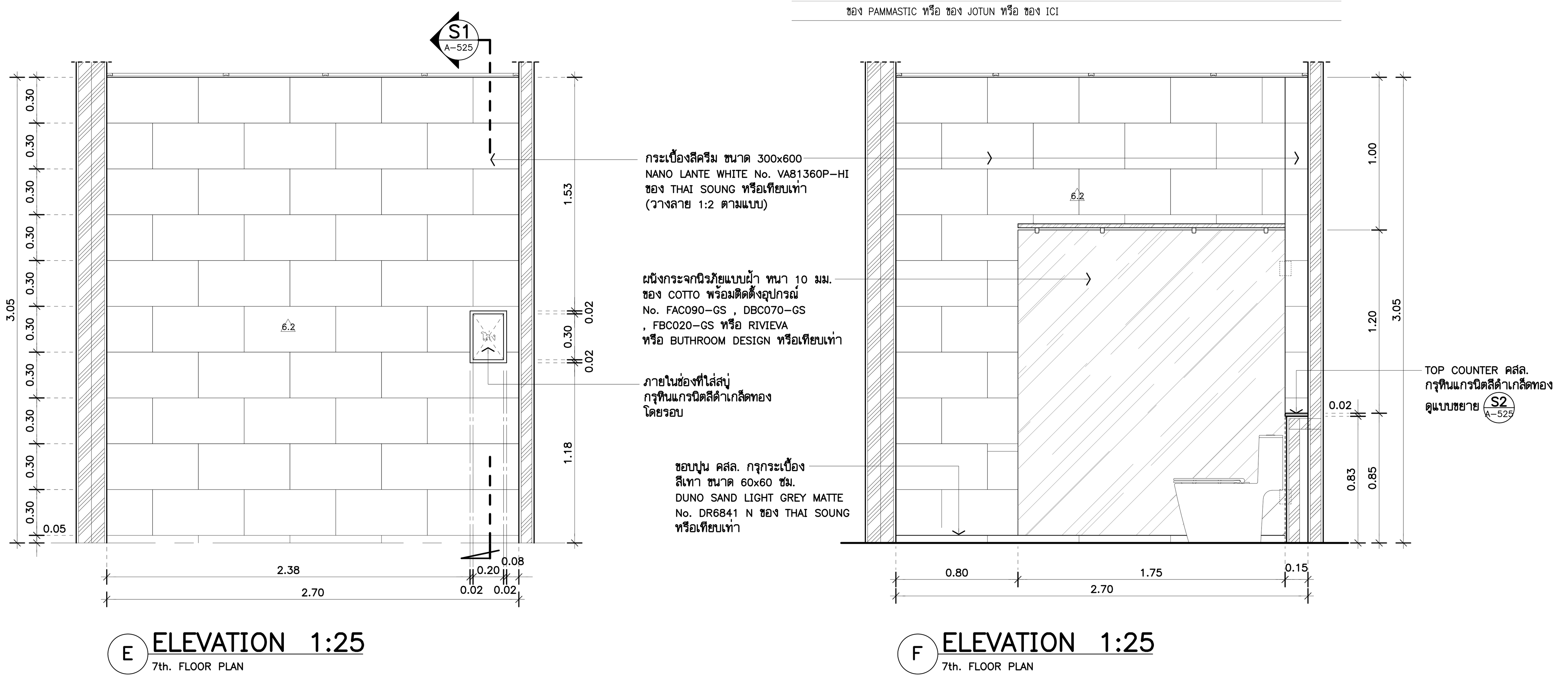

THESE DRAWINGS ARE THE PROPERTY OF : 760i ARCHITECT & CONSULTANT CO.,LTD. AND SHALL NOT BE USED OR REPRODUCED WITHOUT SPECIFIC PERMISSION.

OWNER

คณะเทคโนโลยีสารสนเทศและการสื่อสาร(ICT) มหาวิทยาลัยมหิดล

ARCHITECTS
อุดมศักดิ์ ตั้งอมรศิริ ว-สถ 605
ปณาลิน จันทเสนา ส-สถ 3559
บัญชา กลิ่นบัว ส-สถ 3560
พรรษา แก้วแพง ภ-สถ 15443
ธิรดา ธิติรัชนนท์ ภ-สถ 22867

INTERIOR DESIGNER
ฉัตราภรณ์ เจียสกุล ส-สน 263
วิชชรัตน์ มงคลธารณ์ ส-สน 271

GRAPHIC DESIGNER
ภราดร มิ่งลำแดง
ปิยะนุช กรองสุวรรณ

STRUCTURAL ENGINEERS
พิสิฐ กาญจนรุจิวุฒิ สย.5673
อาคม เตชะธัญญกุล สย.5661
วิสาพร ลิตยางกูร สย.7245
นิจจารี สุวรรณทัพพะ ภย.65185

ELECTRICAL ENGINEERS
ประชานาถ ด่านสกุลเจริญกิจ สฟก. 4390
ลักคิกา รัตนศักดากุล สฟก. 4587
นิวัติ จิณณธรรมพงษ์ ภฟก. 31088
กันตภณ วินิยกุล

MECHANICAL ENGINEERS
ยงยศ รักวรา สก. 3171

SANITARY ENGINEERS
ไพโรจน์ ไชยมงคล สส. 44
ศิระณัชจ์ สิทธิโชคอนากร ภส. 2590
ณัฐธนุ เกตุมา

PROJECT NO. AR-18305

PROJECT NAME

ศูนย์รวมเทคโนโลยีดิจิทัล อัจฉริยะเพื่อสร้างเศรษฐกิจ การเรียนรู้ นวัตกรรม บูรณาการ ปัญญาประดิษฐ์ เพื่อการแพทย์ (Intelligent Digital Hub in Medicine) (IDHM) คณะเทคโนโลยีสารสนเทศและการสื่อสาร(ICT) มหาวิทยาลัยมหิดล

760i
760i ARCHITECT & CONSULTANT CO.,LTD.
Address : 355 Soi Sukumvit 50 , Prakanong Klongtoey Bangkok 10260
Tel : (662) 742-7303-04 Fax : (662) 742-7310
E-mail address : info@760i.com
www.760i.com

DRAWING TITLE :

-แบบขยายห้องน้ำ-ส้วมชาย/หญิง 17 (SECTION & ELEVATION)
-ตารางรายการประกอบแบบวัสดุห้องน้ำ

NO.	DATE	DESCRIPTION

REVISION

DRAWN BY ปิยะพันธ์ ,ชัยวุฒิ ,กริษฐา ,ศราวุฒิ
CHECKED BY ปิยะพันธ์ ตันทัศน์
APPROVE BY ปณาลิน จันทเสนา
DATE 23-07-2021 SCALE

DRAWING NO. A-525 TOTAL 267

แบบขยายประตู D1,D1A 1:50

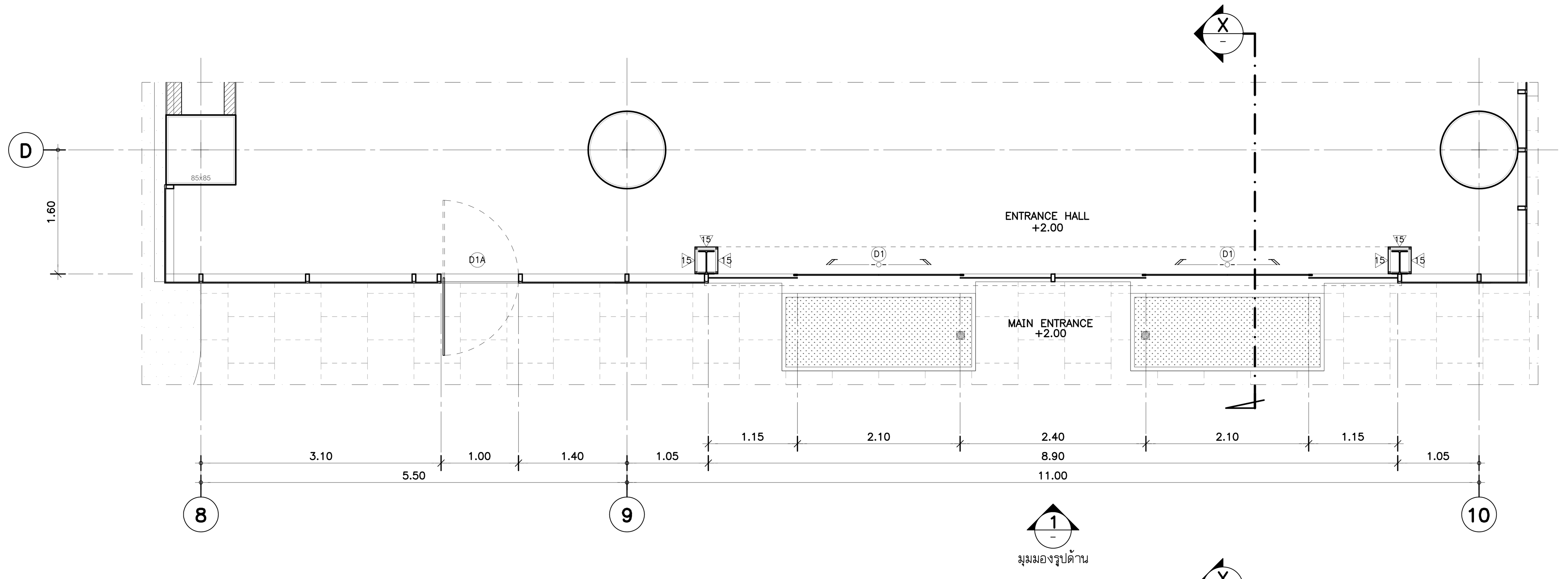

แปลน D1 , D1A 1:50
(แปลนพื้นชั้น 1)

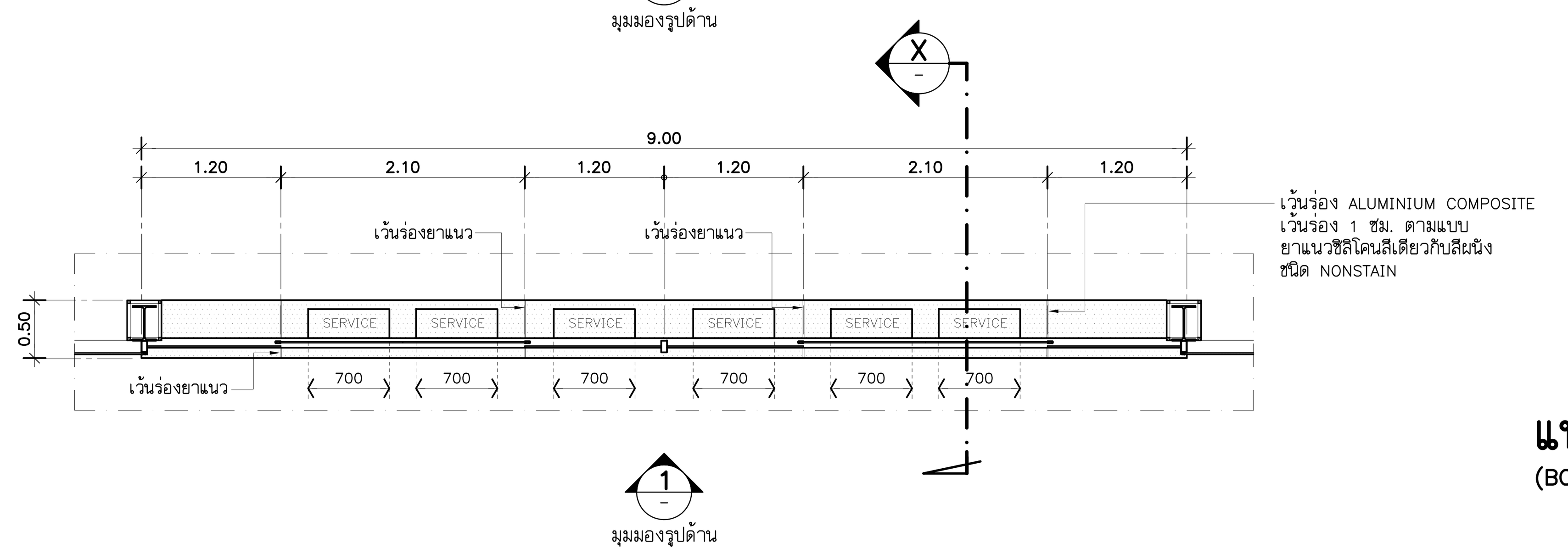

แปลน D1 1:50
(BOTTOM PLAN)

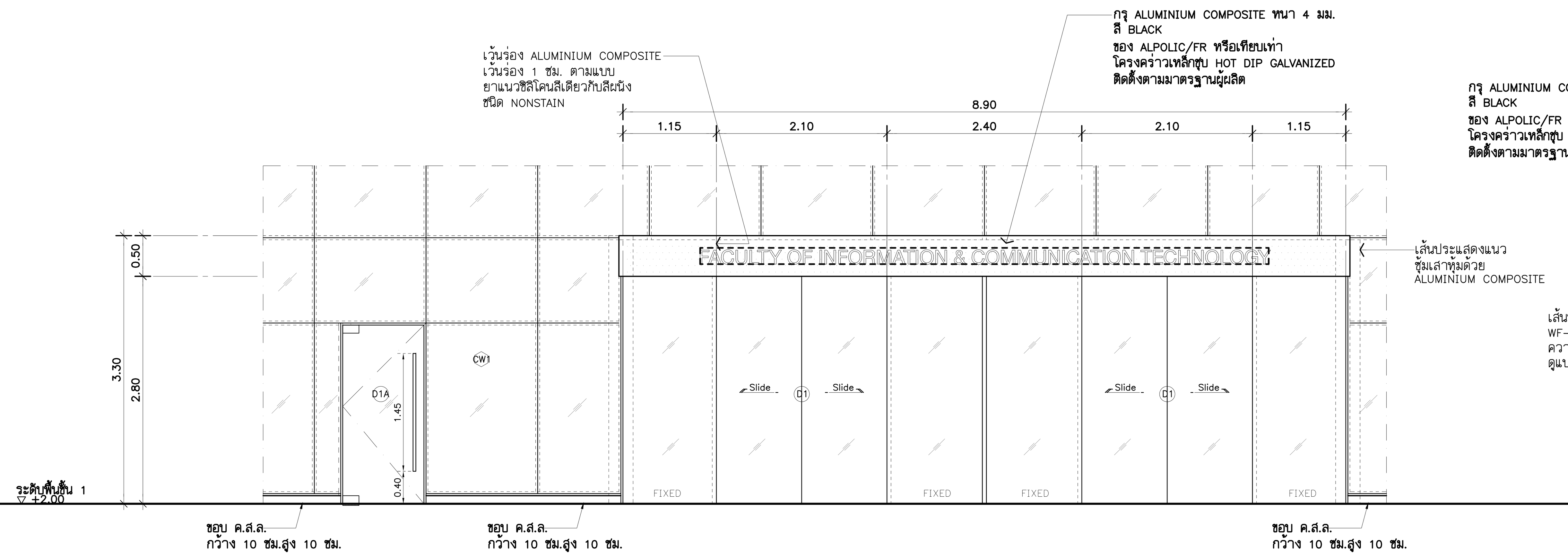

รูปด้าน 1 D1A

รูปด้าน 1 D1

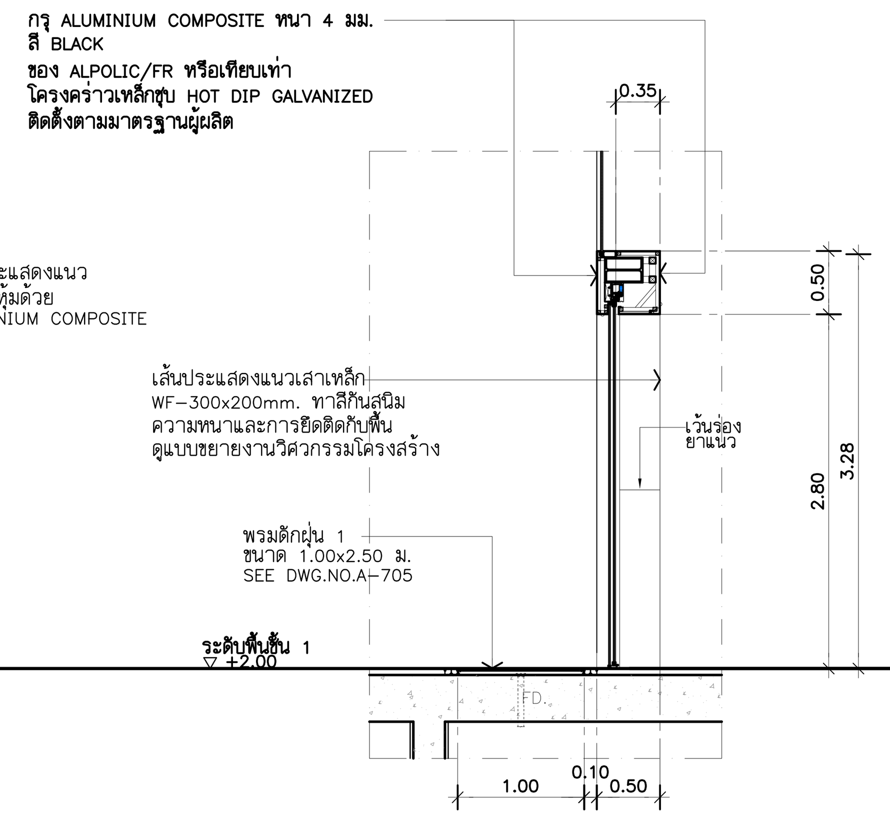

รูปตัด X D1

D1A

ตำแหน่งติดตั้ง

ชั้น B : –	ชั้น 4 : –	ชั้น 8 : –
ชั้น 1 : MAIN ENTRANCE	ชั้น 5 : –	ชั้น 8M : –
ชั้น 2 : –	ชั้น 6 : –	ชั้นดาดฟ้า : –
ชั้น 3 : –	ชั้น 7 : –	ชั้นหลังคา : –

รายการประกอบแบบ

ประเภท	บานสวิงเดี่ยว, ด้านข้างและด้านบนกระจกติดตาย
บาน	กระจก LAMINATE CLEAR 6mm. A/N#2 (ชนิดประหยัดพลังงาน) + PVB0.76 + 6mm. CLEAR A/N
กรอบบาน	–
วงกบ	วงกบอะลูมิเนียม หนา 2 มม. ขนาด 100x50 มม.
บานพับ	อุปกรณ์ครบชุด ติดตั้งตามมาตรฐานผู้ผลิต
กุญแจล๊อค	
โช๊คอัพ	
มือจับ	มือจับ STAINLESS HAIRLINE ยาว 1450 มม.
ผิวสำเร็จ	ALUMINUIM สีดำ
หมายเหตุ	–

D1

ตำแหน่งติดตั้ง

ชั้น B : –	ชั้น 4 : –	ชั้น 8 : –
ชั้น 1 : MAIN ENTRANCE	ชั้น 5 : –	ชั้น 8M : –
ชั้น 2 : –	ชั้น 6 : –	ชั้นดาดฟ้า : –
ชั้น 3 : –	ชั้น 7 : –	ชั้นหลังคา : –

รายการประกอบแบบ

ประเภท	บานเลื่อนคู่อัตโนมัติ ด้านข้างกระจกติดตาย
บาน	กระจก LAMINATE CLEAR 6mm. A/N#2 (ชนิดประหยัดพลังงาน) + PVB0.76 + 6mm. CLEAR A/N
กรอบบาน	–
วงกบ	วงกบอะลูมิเนียม หนา 2 มม. ขนาด 100x50 มม.
บานพับ	อุปกรณ์บานเลื่อนอัตโนมัติ ติดตั้งตามมาตรฐานผู้ผลิต
กุญแจล๊อค	
โช๊คอัพ	
มือจับ	
ผิวสำเร็จ	ALUMINUIM สีดำ
หมายเหตุ	–

THESE DRAWINGS ARE THE PROPERTY OF :
760i ARCHITECT & CONSULTANT CO.,LTD.
AND SHALL NOT BE USED OR REPRODUCED
WITHOUT SPECIFIC PERMISSION.

OWNER
คณะเทคโนโลยีสารสนเทศและการสื่อสาร(ICT)
มหาวิทยาลัยมหิดล

ARCHITECTS
อุดมศักดิ์ ตั้งอมรศิริ ว-สถ 605
ปณาสิน จันทเสนา ส-สถ 3559
บัญชา กลิ่นบัว ส-สถ 3560
พรรษา แก้วแพง ภ-สถ 15443
ธิรดา ธิติรัชนนท์ ภ-สถ 22867

INTERIOR DESIGNER
ฉัตราภรณ์ เจียสกุล ส-สน 263
วิชชรัตน์ มงคลธารณ์ ส-สน 271

GRAPHIC DESIGNER
ภราดร มึ่งลำแดง
ปิยะนุช กรองสุวรรณ

STRUCTURAL ENGINEERS
พิสิฐ กาญจนรุจิวุฒิ สย.5673
อาคม เตชะธัญญกุล สย.5661
วิสาพร ลิตยางกูร สย.7245
นัจจารี สุวรรณทัพพะ ภย.65185

ELECTRICAL ENGINEERS
ประชานาถ ด่านสกุลเจริญกิจ สฟก. 4390
ลักคิกา รัตนศักดากุล สฟก. 4587
นิวัติ จิณณธรรมพงษ์ ภฟก. 31088
กันตภณ วินิยกูล

MECHANICAL ENGINEERS
ยงยศ รักวรา สก. 3171

SANITARY ENGINEERS
ไพโรจน์ ไชยมงคล สส. 44
ศิระณัชจ์ ลิทธิโชคธนากร ภส. 2590
ณัฐธนุ เกตุมา

PROJECT NO. AR-18305

PROJECT NAME
ศูนย์รวมเทคโนโลยีดิจิทัล อัจฉริยะเพื่อสร้างเศรษฐกิจ การเรียนรู้ นวัตกรรม บูรณาการ ปัญญาประดิษฐ์ เพื่อการแพทย์ (Intelligent Digital Hub in Medicine) (IDHM) คณะเทคโนโลยีสารสนเทศและการสื่อสาร(ICT) มหาวิทยาลัยมหิดล

760i ARCHITECT & CONSULTANT CO.,LTD.
Address : 355 Soi Sukumvit 50 , Prakanong
Klongtoey Bangkok 10260
Tel : (662) 742 - 7303 - 04 Fax : (662) 742 - 7310
E - mail address : info @ 760i. com
www. 760i. com

DRAWING TITLE :
แบบขยายประตู D1,D1A
(แปลน ,รูปด้าน,รูปตัด)

NO.	DATE	DESCRIPTION

REVISION

DRAWN BY ปิยะพันธ์ ,ชัยวุฒิ ,กริษฐา ,ศราวุฒิ
CHECKED BY ปิยะพันธ์ ตันทัศน์
APPROVE BY ปณาสิน จันทเสนา
DATE 18-09-2020 SCALE

DRAWING NO. A-601
TOTAL 267

แบบขยายประตู D2,D2A 1:50

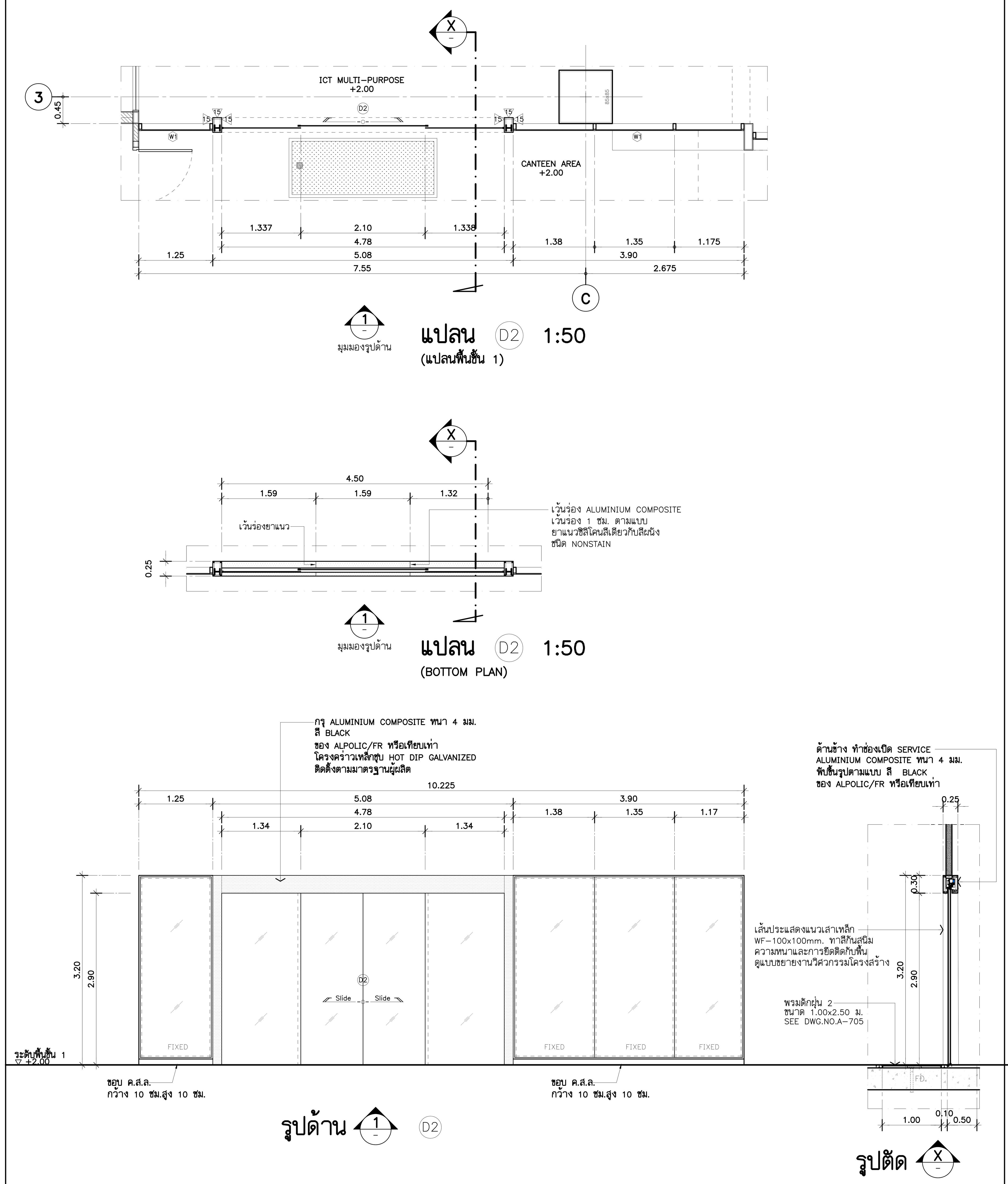

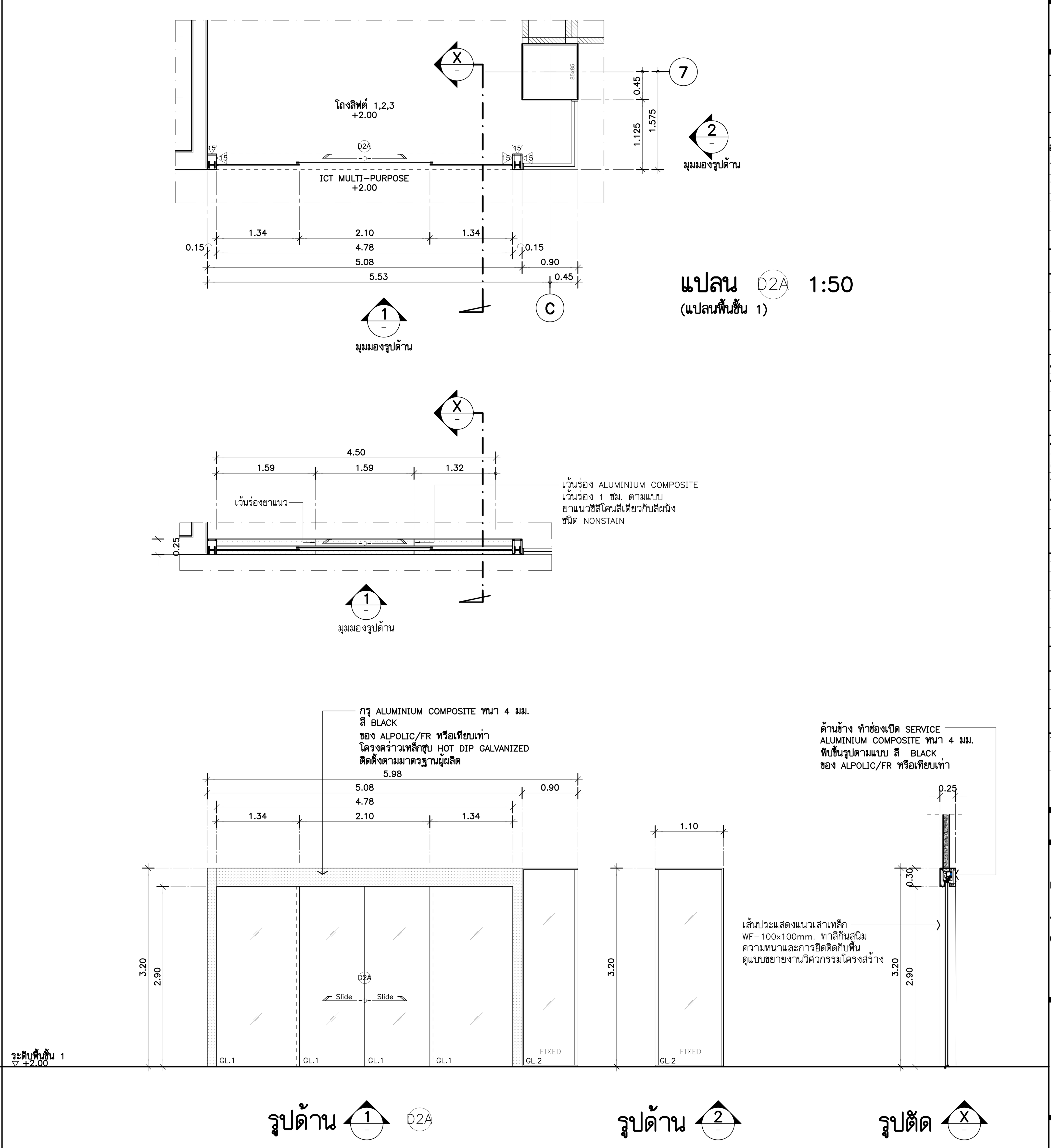

D2

ตำแหน่งติดตั้ง

ชั้น B : –	ชั้น 4 : –	ชั้น 8 : –
ชั้น 1 : ICT MULTI-PURPOSE	ชั้น 5 : –	ชั้น 8M : –
ชั้น 2 : –	ชั้น 6 : –	ชั้นดาดฟ้า : –
ชั้น 3 : –	ชั้น 7 : –	ชั้นหลังคา : –

รายการประกอบแบบ

ประเภท	บานเลื่อนคู่อัตโนมัติ ด้านข้างกระจกติดตาย
บาน	กระจก LAMINATE CLEAR 6mm. A/N#2 (ชนิดประหยัดพลังงาน) + PVB0.76 + 6mm. CLEAR A/N
กรอบบาน	–
วงกบ	วงกบอะลูมิเนียม หนา 2 มม. ขนาด 100x50 มม.
บานพับ	อุปกรณ์บานเลื่อนอัตโนมัติ ติดตั้งตามมาตรฐานผู้ผลิต
กุญแจล๊อค	
โช๊คอัพ	
มือจับ	
ผิวสำเร็จ	ALUMINUIM สีดำ
หมายเหตุ	–

D2A

ตำแหน่งติดตั้ง

ชั้น B : –	ชั้น 4 : –	ชั้น 8 : –
ชั้น 1 : ICT MULTI-PURPOSE	ชั้น 5 : –	ชั้น 8M : –
ชั้น 2 : –	ชั้น 6 : –	ชั้นดาดฟ้า : –
ชั้น 3 : –	ชั้น 7 : –	ชั้นหลังคา : –

รายการประกอบแบบ

ประเภท	บานเลื่อนคู่อัตโนมัติ ด้านข้างกระจกติดตาย
บาน	GL1.= กระจก TEMPERED สี CLEAR 12mm. (HEAT SOAK) / GL2. = กระจก LAMINATE สี CLEAR 6mm. A/N +PVB0.38 +CLEAR 6mm. A/N
กรอบบาน	–
วงกบ	วงกบอะลูมิเนียม หนา 2 มม. ขนาด 100x50 มม.
บานพับ	อุปกรณ์บานเลื่อนอัตโนมัติ ติดตั้งตามมาตรฐานผู้ผลิต
กุญแจล๊อค	
โช๊คอัพ	
มือจับ	
ผิวสำเร็จ	ALUMINUIM สีดำ
หมายเหตุ	–

THESE DRAWINGS ARE THE PROPERTY OF :
760i ARCHITECT & CONSULTANT CO.,LTD.
AND SHALL NOT BE USED OR REPRODUCED
WITHOUT SPECIFIC PERMISSION.

OWNER
คณะเทคโนโลยีสารสนเทศและการสื่อสาร(ICT) มหาวิทยาลัยมหิดล

ARCHITECTS
อุดมศักดิ์ ตั้งอมรศิริ ว-สถ 605
ปณาสิน จันทเสนา ส-สถ 3559
บัญชา กลิ่นบัว ส-สถ 3560
พรรษา แก้วแพง ภ-สถ 15443
ธิรดา ธิติรัชนนท์ ภ-สถ 22867

INTERIOR DESIGNER
ฉัตราภรณ์ เจียสกุล ส-สน 263
วิชชรัตน์ มงคลธารณ์ ส-สน 271

GRAPHIC DESIGNER
ภราดร มิ่งลำแดง
ปิยะนุช กรองสุวรรณ

STRUCTURAL ENGINEERS
พิสิฐ กาญจนรุจิวุฒิ สย.5673
อาคม เตชะธัญญกุล สย.5661
วิสาพร ลิตยางกูร สย.7245
นัจจารี สุวรรณทัพพะ ภย.65185

ELECTRICAL ENGINEERS
ประชานาถ ด่านสกุลเจริญกิจ สฟก. 4390
ลัคคิกา รัตนศักดากุล สฟก. 4587
นิวัติ จิณณธรรมพงษ์ ภฟก. 31088
กันตภณ วินิยกูล

MECHANICAL ENGINEERS
ยงยศ รักวรา สก. 3171

SANITARY ENGINEERS
ไพโรจน์ ไชยมงคล สส. 44
ศิระณัชจ์ ลิทธิโชคธนากร ภส. 2590
ณัฐธนุ เกตุมา

PROJECT NO. AR-18305

PROJECT NAME
ศูนย์รวมเทคโนโลยีดิจิทัล อัจฉริยะเพื่อสร้างเศรษฐกิจ การเรียนรู้ นวัตกรรมบูรณาการ ปัญญาประดิษฐ์ เพื่อการแพทย์ (Intelligent Digital Hub in Medicine) (IDHM) คณะเทคโนโลยีสารสนเทศและการสื่อสาร(ICT) มหาวิทยาลัยมหิดล

760i ARCHITECT & CONSULTANT CO.,LTD.
Address : 355 Soi Sukumvit 50 , Prakanong
Klongtoey Bangkok 10260
Tel : (662) 742-7303-04 Fax : (662) 742-7310
E-mail address : info@760i.com
www.760i.com

DRAWING TITLE :
แบบขยายประตู D2,D2A
(แปลน ,รูปด้าน,รูปตัด)

NO.	DATE	DESCRIPTION

REVISION

DRAWN BY ปิยะพันธ์ ,ชัยวุฒิ ,กริษฐา ,ศราวุฒิ
CHECKED BY ปิยะพันธ์ ตันทัศน์
APPROVE BY ปณาสิน จันทเสนา
DATE 18-09-2020 SCALE

DRAWING NO. A-602 TOTAL 267

แบบขยายประตู D2B 1:50

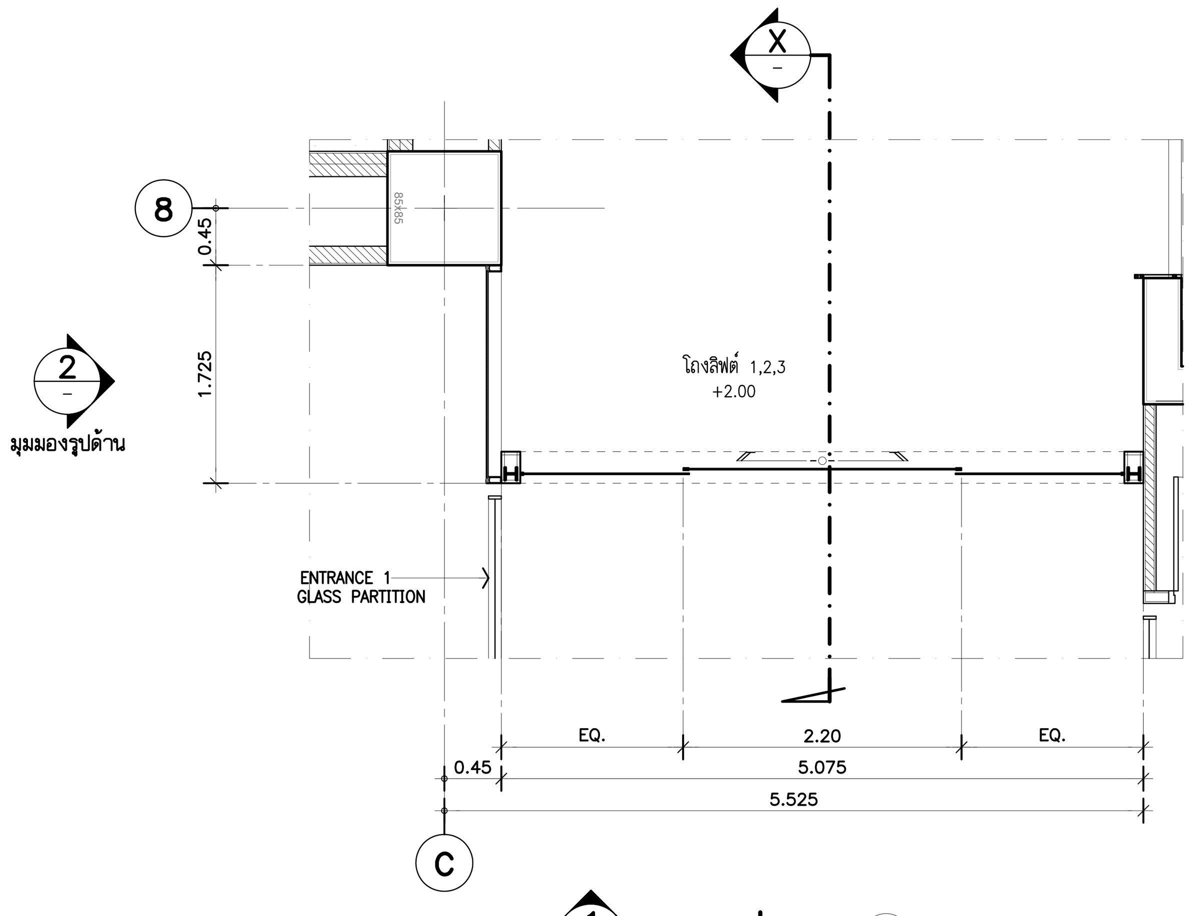

แปลน D2B 1:50
(แปลนพื้นชั้น 1)

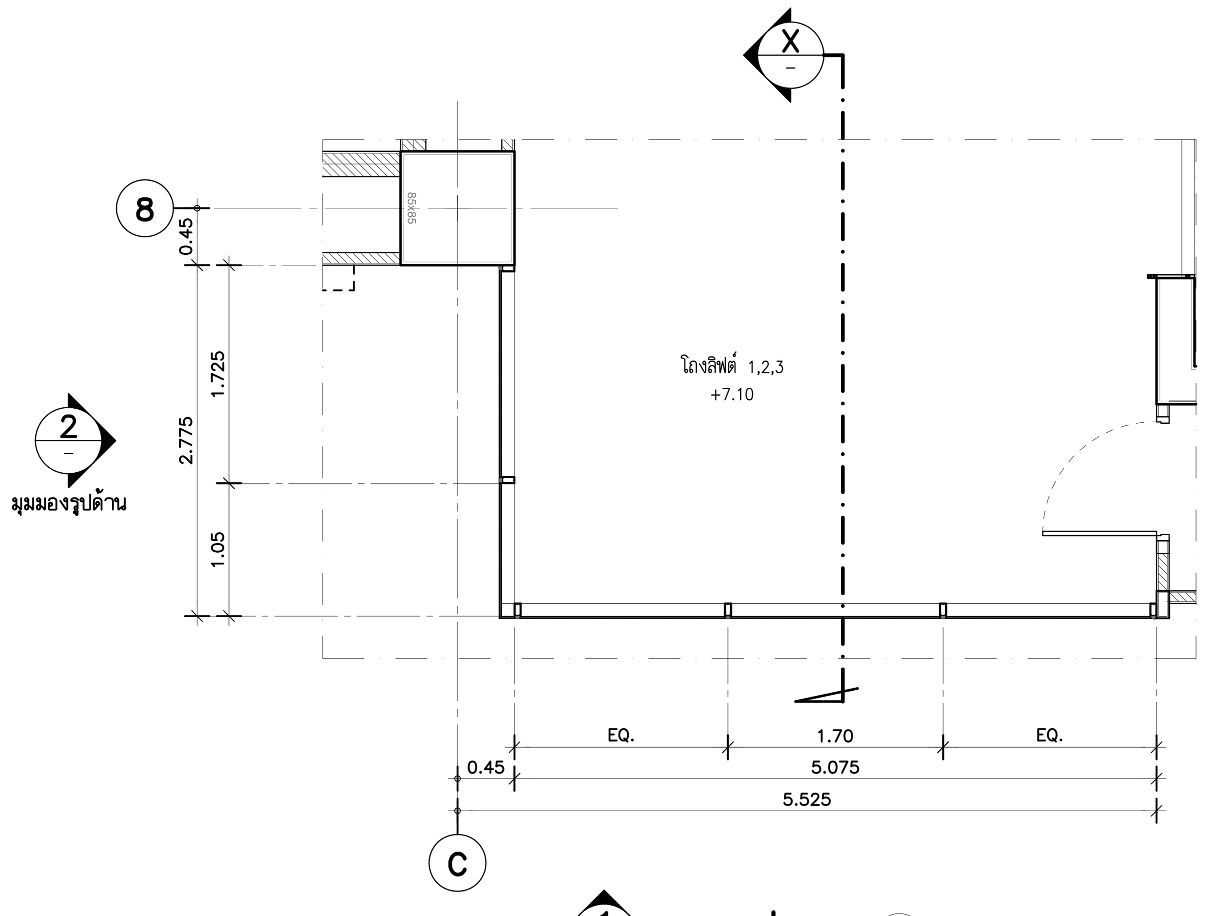

แปลน D2B 1:50
(แปลนพื้นชั้น 2)

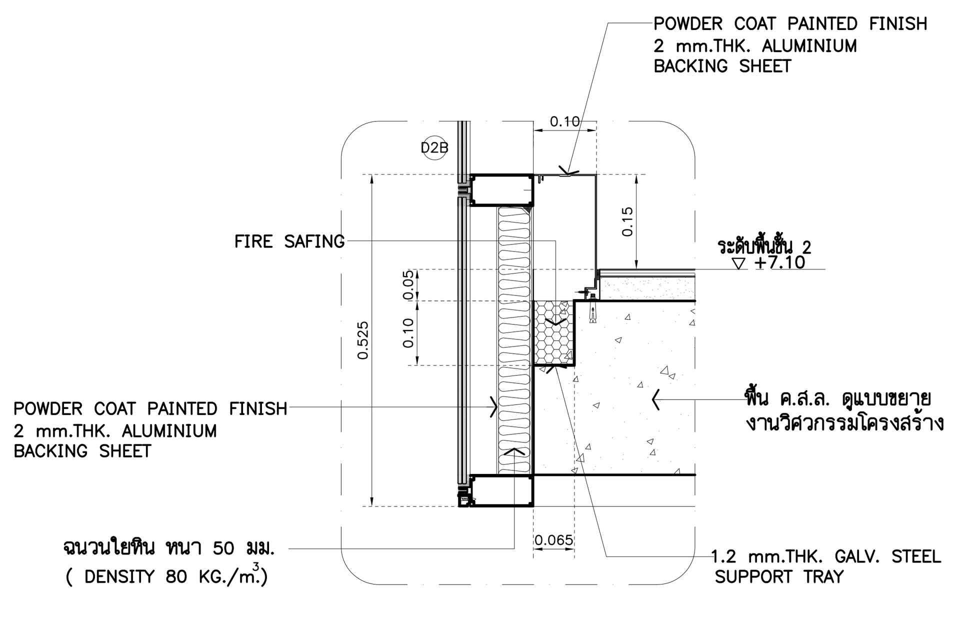

แบบขยาย X 1:10
(TYPICAL)

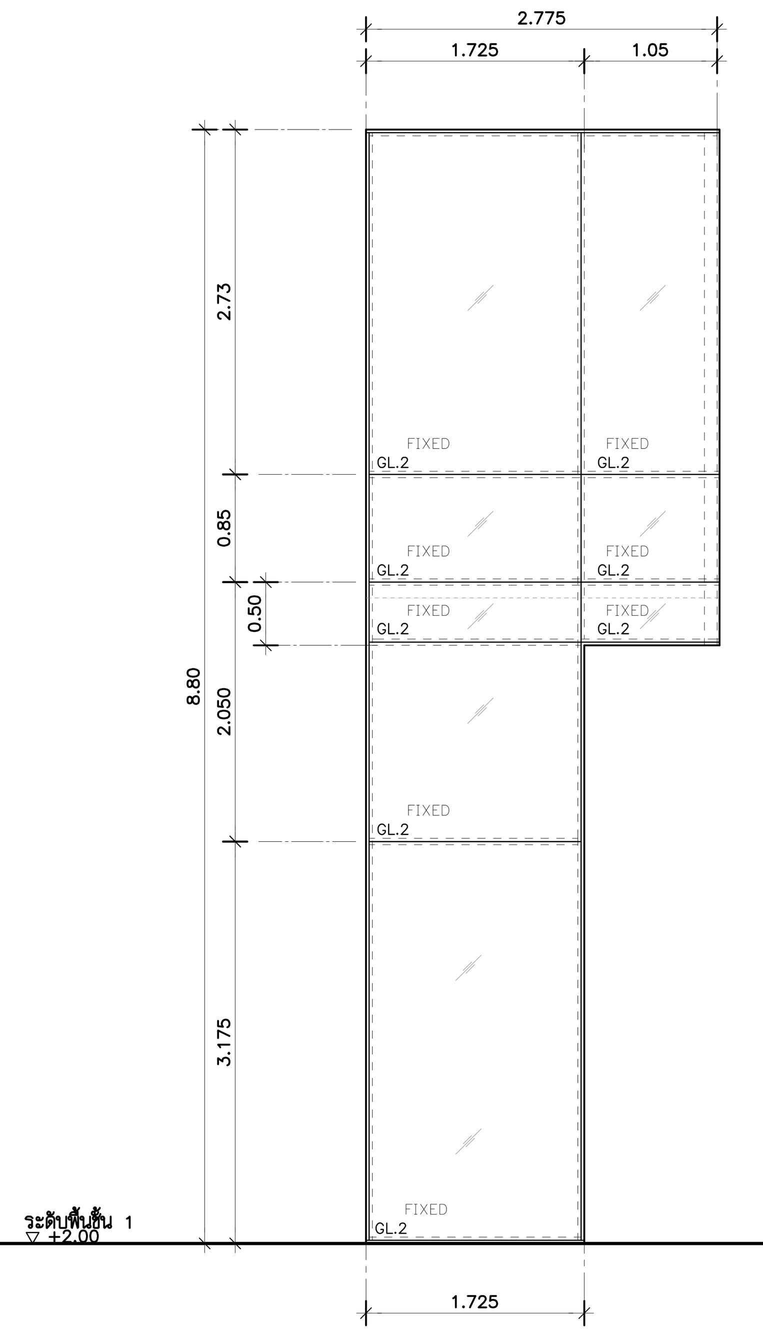

รูปด้าน 2 D2B

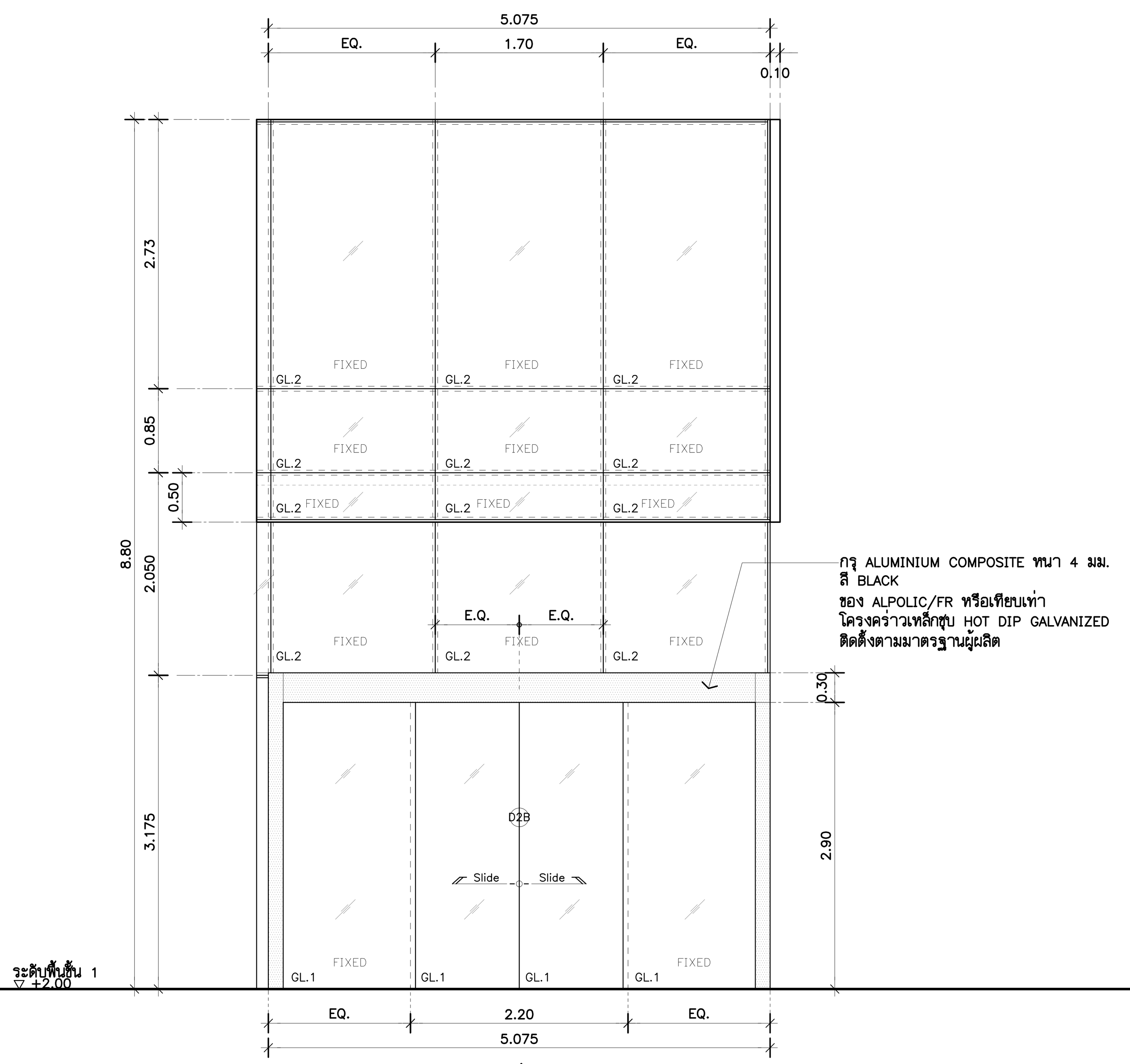

รูปด้าน 1 D2B

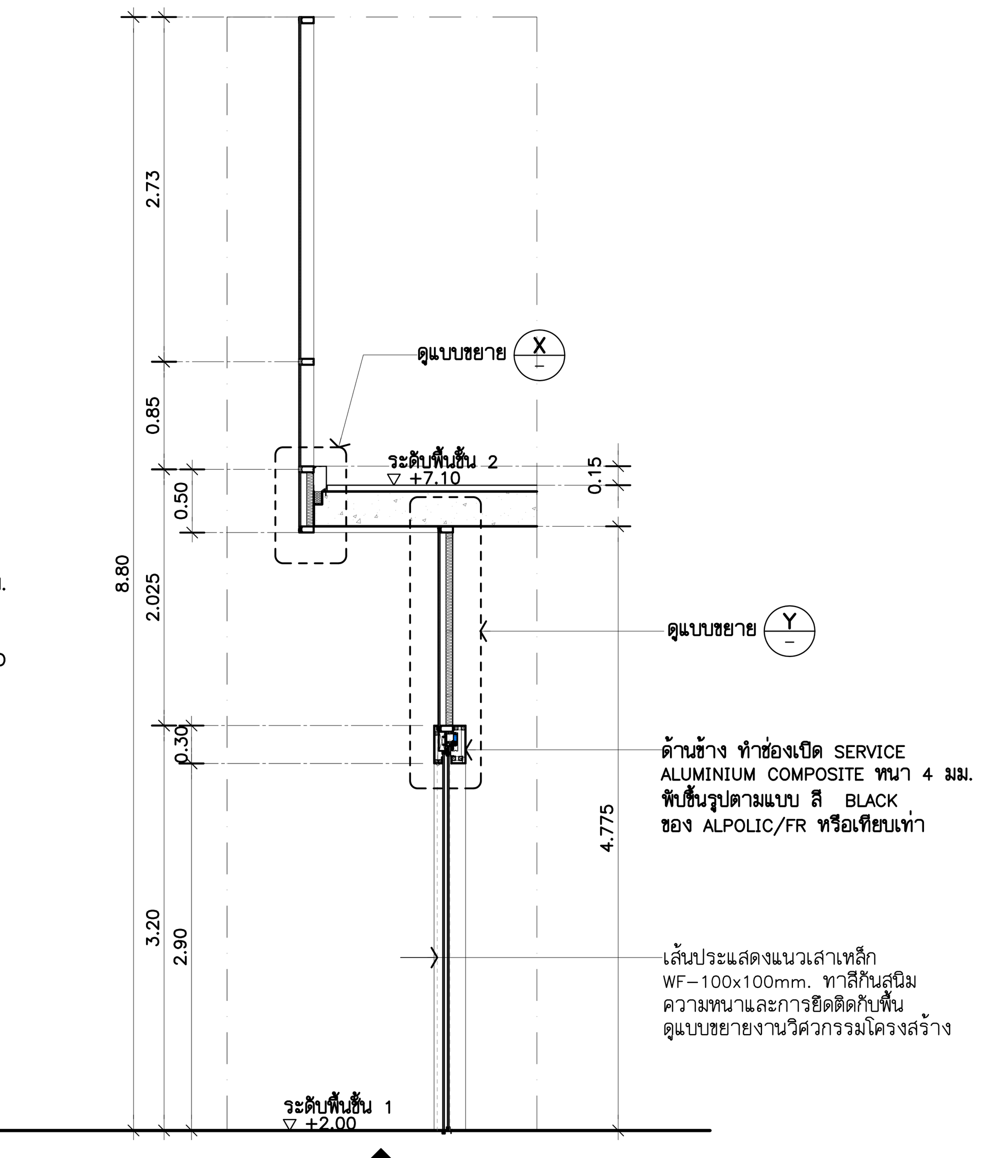

รูปตัด X D2B

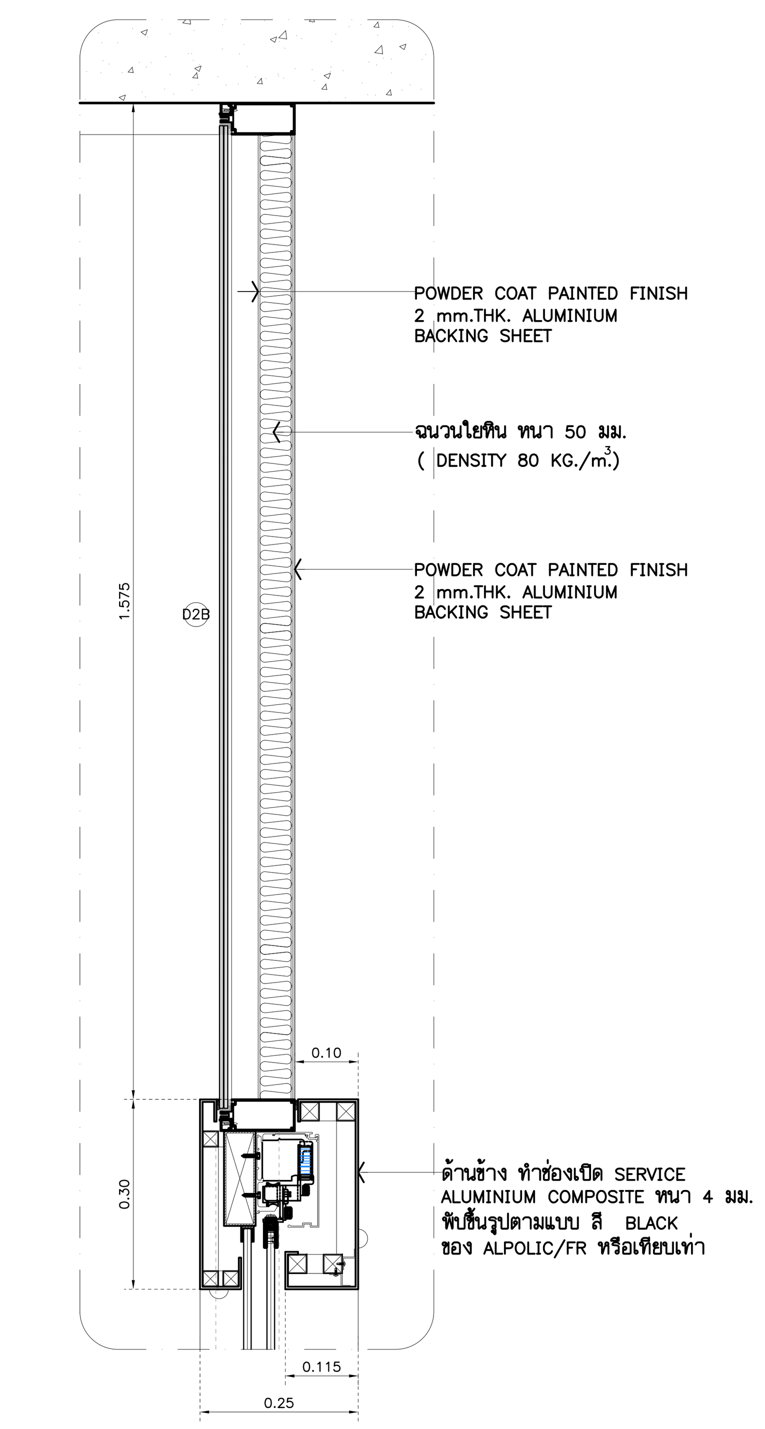

แบบขยาย Y 1:10
(TYPICAL)

D2B

ตำแหน่งติดตั้ง

ชั้น B : –	ชั้น 4 : –	ชั้น 8 : –
ชั้น 1 : ENTRANCE HALL	ชั้น 5 : –	ชั้น 8M : –
ชั้น 2 : โถงลิฟต์ 1,2,3	ชั้น 6 : –	ชั้นดาดฟ้า : –
ชั้น 3 : –	ชั้น 7 : –	ชั้นหลังคา : –

รายการประกอบแบบ

ประเภท	บานเลื่อนคู่อัตโนมัติ ด้านข้างและด้านบนกระจกติดตาย
บาน	GL1.= กระจก TEMPERED สี CLEAR 12mm. (HEAT SOAK) / GL2. = กระจก LAMINATE สี CLEAR 6mm. A/N +PVB0.38 +CLEAR 6mm. A/N
กรอบบาน	–
วงกบ	วงกบอะลูมิเนียม หนา 2 มม. ขนาด 100x50 มม.
บานพับ	–
กุญแจล็อค	อุปกรณ์บานเลื่อนอัตโนมัติ ติดตั้งตามมาตรฐานผู้ผลิต
โช๊คอัพ	–
มือจับ	–
ผิวสำเร็จ	ALUMINUIM สีดำ
หมายเหตุ	–

THESE DRAWINGS ARE THE PROPERTY OF :
760i ARCHITECT & CONSULTANT CO.,LTD.
AND SHALL NOT BE USED OR REPRODUCED
WITHOUT SPECIFIC PERMISSION.

OWNER

คณะเทคโนโลยีสารสนเทศและการสื่อสาร(ICT)
มหาวิทยาลัยมหิดล

ARCHITECTS

อุดมศักดิ์ ตั้งอมรศิริ วุ-สถ 605
ปณาสิน จันทเสนา ส-สถ 3559
บัญชา กลิ่นบัว ส-สถ 3560
พรรษา แก้วแพง ภ-สถ 15443
ธิรดา ธิติรัชนนท์ ภ-สถ 22867

INTERIOR DESIGNER

ฉัตราภรณ์ เจียสกุล ส-สน 263
วิชชรัตน์ มงคลธารณ์ ส-สน 271

GRAPHIC DESIGNER

ภราดร มึ่งลำแดง
ปิยะนุช กรองสุวรรณ

STRUCTURAL ENGINEERS

พิสิฐ กาญจนรุจิวุฒิ สย.5673
อาคม เตชะธัญญกุล สย.5661
วิสาพร ลิตยางกูร สย.7245
นัจจารี สุวรรณทัพพะ ภย.65185

ELECTRICAL ENGINEERS

ประชานาถ ด่านสกุลเจริญกิจ สฟก. 4390
ลักศิกา รัตนศักดากุล สฟก. 4587
นิวัติ จิณณธรรมพงษ์ ภฟก. 31088
กันตภณ วินิยกูล

MECHANICAL ENGINEERS

ยงยศ รักวรา สก. 3171

SANITARY ENGINEERS

ไพโรจน์ ไชยมงคล สส. 44
ศิระณัชจ์ สิทธิโชคธนากร ภส. 2590
ณัฐธนุ เกตุมา

PROJECT NO. AR-18305

PROJECT NAME

ศูนย์รวมเทคโนโลยีดิจิทัล อัจฉริยะเพื่อสร้างเศรษฐกิจ การเรียนรู้ นวัตกรรม บูรณาการ ปัญญาประดิษฐ์ เพื่อการแพทย์ (Intelligent Digital Hub in Medicine) (IDHM) คณะเทคโนโลยีสารสนเทศและการสื่อสาร(ICT) มหาวิทยาลัยมหิดล

760i ARCHITECT & CONSULTANT CO.,LTD.
Address : 355 Soi Sukumvit 50 , Prakanong
Klongtoey Bangkok 10260
Tel : (662) 742 - 7303 - 04 Fax : (662) 742 - 7310
E - mail address : info @ 760i. com
www. 760i. com

DRAWING TITLE :

แบบขยายประตู D2B
(แปลน ,รูปด้าน,รูปตัด)

NO.	DATE	DESCRIPTION

REVISION

DRAWN BY ปิยะพันธ์ ,ชัยวุฒิ ,กริษฐา ,ศราวุฒิ
CHECKED BY ปิยะพันธ์ ตันทัศน์
APPROVE BY ปณาสิน จันทเสนา
DATE 18–09–2020 SCALE

DRAWING NO. A–603
TOTAL 267

แบบขยายประตู D2C,D2D,D2E 1:50

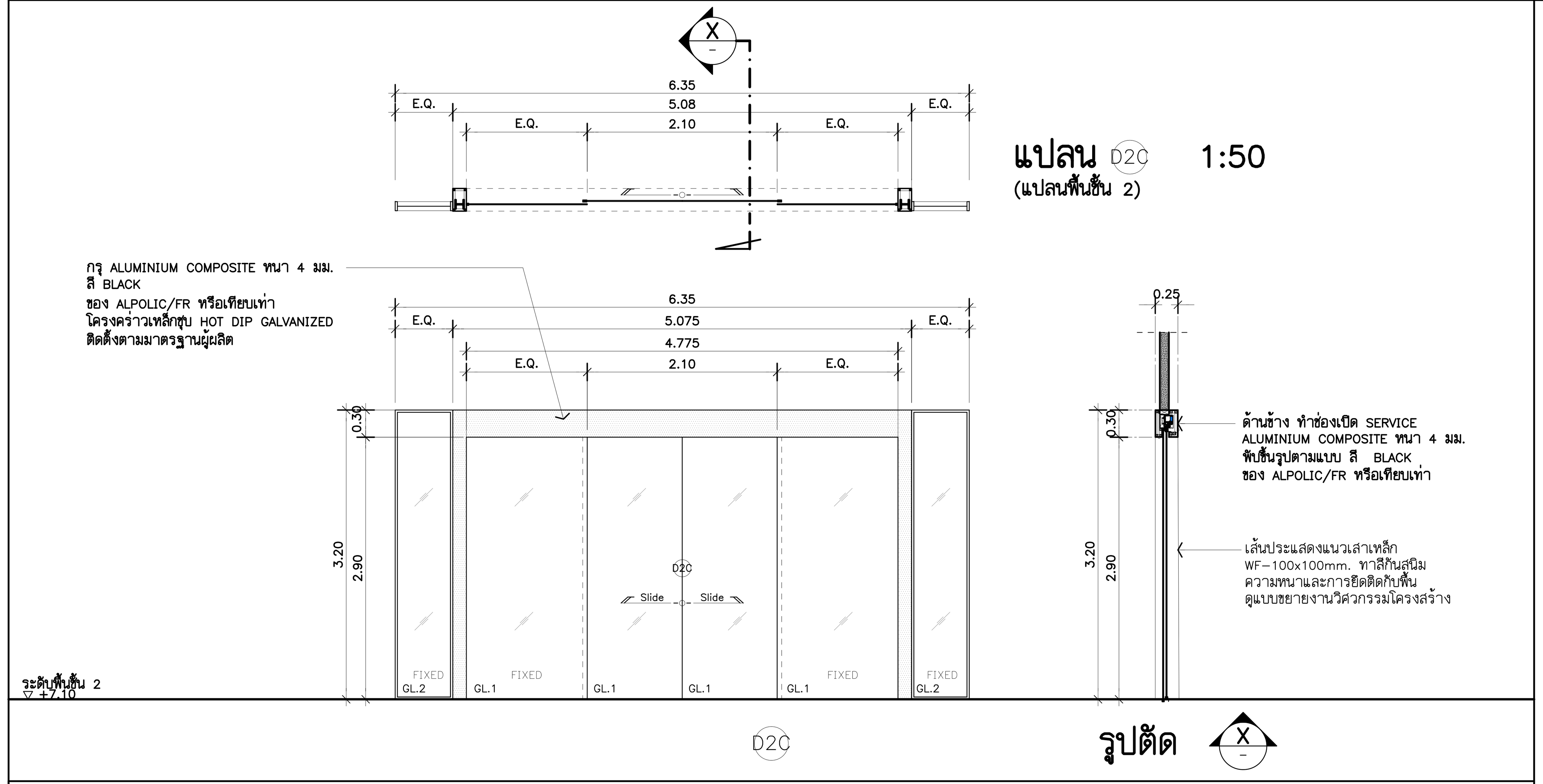

ตำแหน่งติดตั้ง

ชั้น B : –	ชั้น 4 : –	ชั้น 8 : –
ชั้น 1 : –	ชั้น 5 : –	ชั้น 8M : –
ชั้น 2 : CO-WORKING AREA ,COMMON AREA	ชั้น 6 : –	ชั้นดาดฟ้า : –
ชั้น 3 : –	ชั้น 7 : –	ชั้นหลังคา : –

รายการประกอบแบบ

ประเภท	บานเลื่อนคู่อัตโนมัติ ด้านข้างกระจกติดตาย
บาน	GL1.= กระจก TEMPERED สี CLEAR 12mm. (HEAT SOAK) / GL2. = กระจก LAMINATE สี CLEAR 6mm. A/N +PVB0.38 +CLEAR 6mm. A/N
กรอบบาน	–
วงกบ	วงกบอะลูมิเนียม หนา 2 มม. ขนาด 100x50 มม.
บานพับ	
กุญแจล๊อค	อุปกรณ์บานเลื่อนอัตโนมัติ
โช๊คอัพ	ติดตั้งตามมาตรฐานผู้ผลิต
มือจับ	
ผิวสำเร็จ	ALUMINUIM สีดำ
หมายเหตุ	–

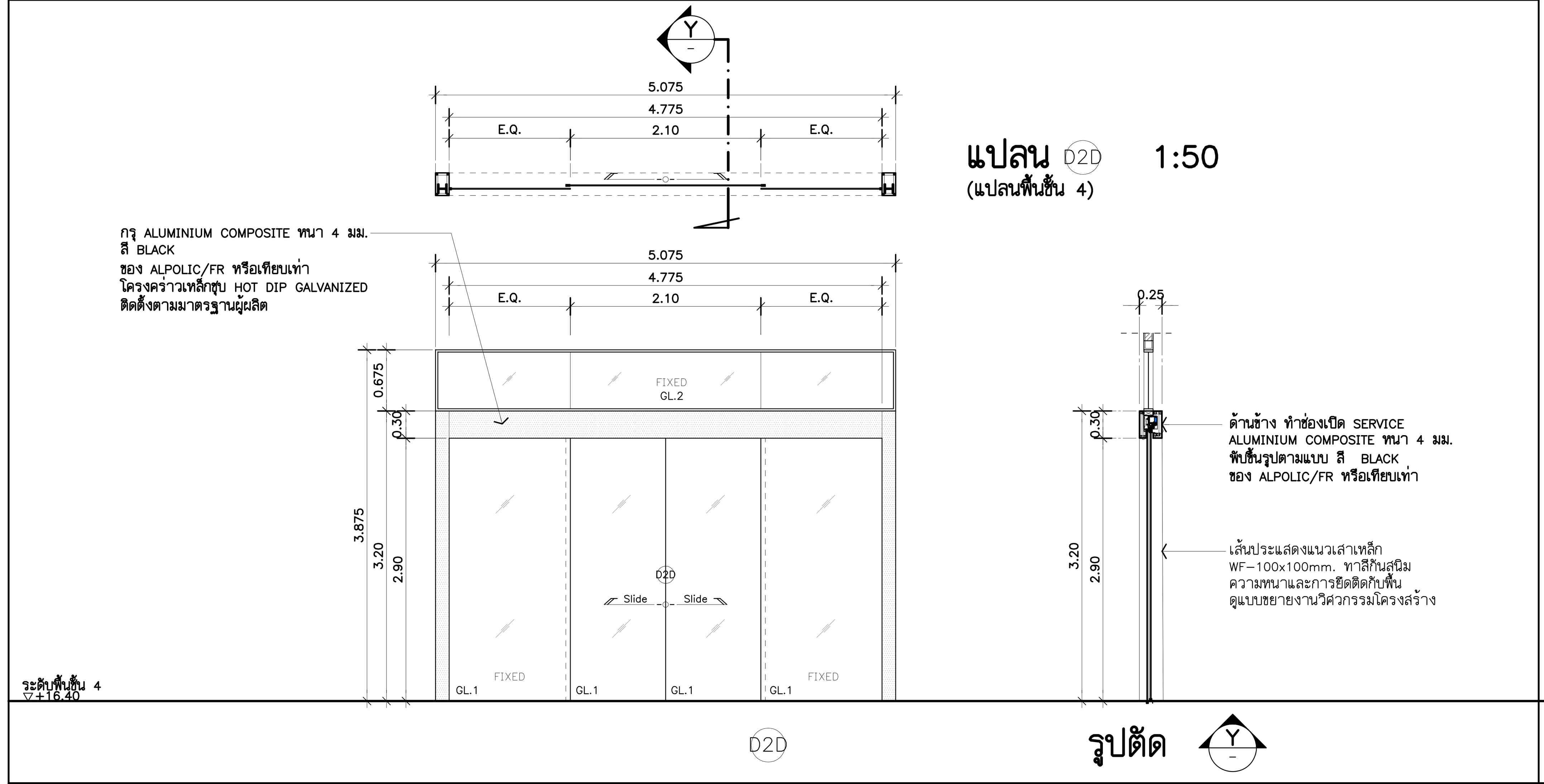

ตำแหน่งติดตั้ง

ชั้น B : –	ชั้น 4 : โถงลิฟต์ 3	ชั้น 8 : –
ชั้น 1 : –	ชั้น 5 : –	ชั้น 8M : –
ชั้น 2 : –	ชั้น 6 : –	ชั้นดาดฟ้า : –
ชั้น 3 : –	ชั้น 7 : –	ชั้นหลังคา : –

รายการประกอบแบบ

ประเภท	บานเลื่อนคู่อัตโนมัติ ด้านบนกระจกติดตาย
บาน	GL1.= กระจก TEMPERED สี CLEAR 12mm. (HEAT SOAK) / GL2. = กระจก LAMINATE สี CLEAR 6mm. A/N +PVB0.38 +CLEAR 6mm. A/N
กรอบบาน	–
วงกบ	วงกบอะลูมิเนียม หนา 2 มม. ขนาด 100x50 มม.
บานพับ	
กุญแจล๊อค	อุปกรณ์บานเลื่อนอัตโนมัติ
โช๊คอัพ	ติดตั้งตามมาตรฐานผู้ผลิต
มือจับ	
ผิวสำเร็จ	ALUMINUIM สีดำ
หมายเหตุ	–

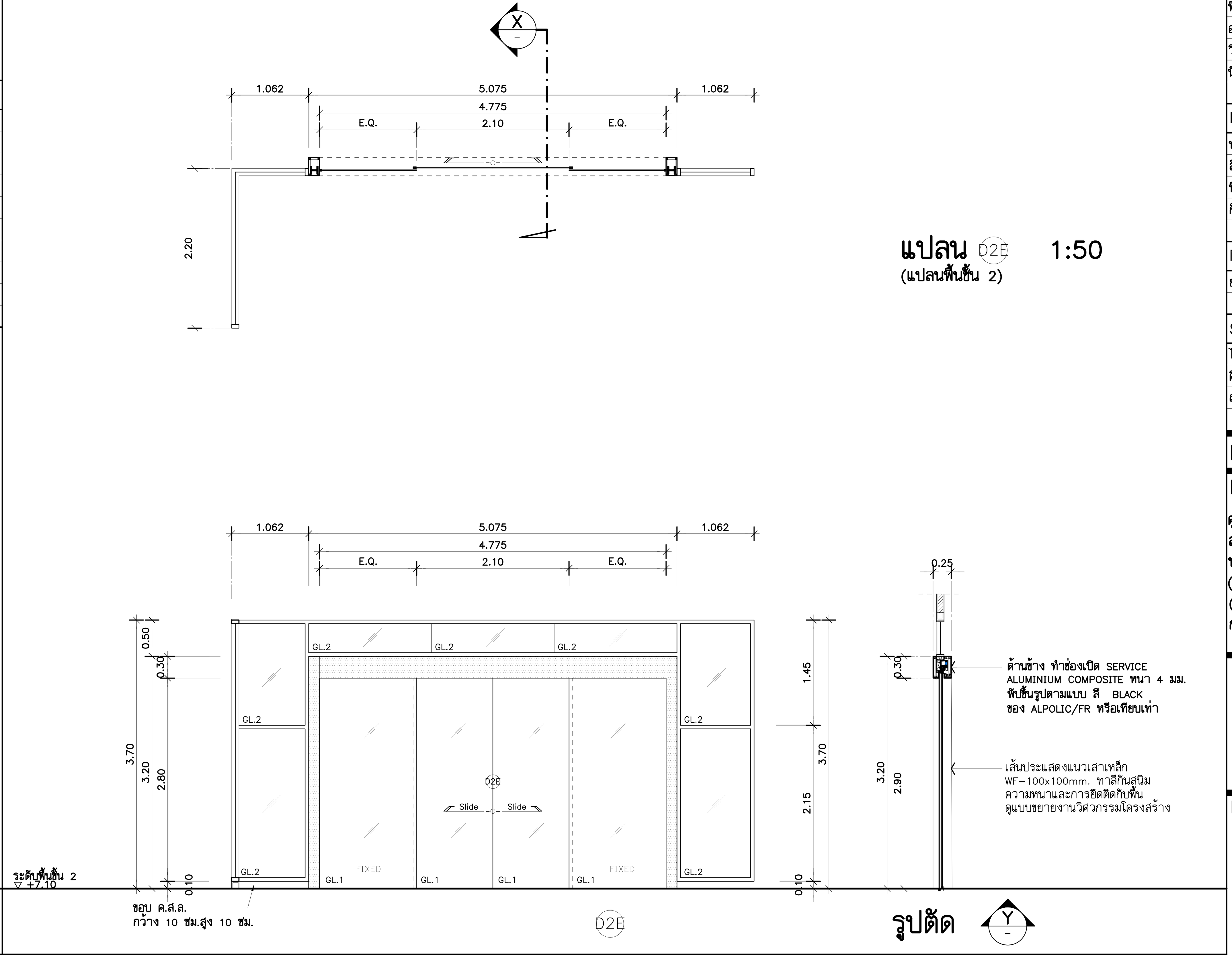

ตำแหน่งติดตั้ง

ชั้น B : –	ชั้น 4 : –	ชั้น 8 : –
ชั้น 1 : –	ชั้น 5 : –	ชั้น 8M : –
ชั้น 2 : โถงบันได ST11	ชั้น 6 : –	ชั้นดาดฟ้า : –
ชั้น 3 : –	ชั้น 7 : –	ชั้นหลังคา : –

รายการประกอบแบบ

ประเภท	บานเลื่อนคู่อัตโนมัติ ด้านข้างและด้านบนกระจกติดตาย
บาน	GL1.= กระจก TEMPERED สี CLEAR 12mm. (HEAT SOAK) / GL2. = กระจก LAMINATE สี CLEAR 6mm. A/N +PVB0.38 +CLEAR 6mm. A/N
กรอบบาน	–
วงกบ	วงกบอะลูมิเนียม หนา 2 มม. ขนาด 100x50 มม.
บานพับ	
กุญแจล๊อค	อุปกรณ์บานเลื่อนอัตโนมัติ
โช๊คอัพ	ติดตั้งตามมาตรฐานผู้ผลิต
มือจับ	
ผิวสำเร็จ	ALUMINUIM สีดำ
หมายเหตุ	–

THESE DRAWINGS ARE THE PROPERTY OF :
760i ARCHITECT & CONSULTANT CO.,LTD.
AND SHALL NOT BE USED OR REPRODUCED
WITHOUT SPECIFIC PERMISSION.

OWNER
คณะเทคโนโลยีสารสนเทศและการสื่อสาร(ICT) มหาวิทยาลัยมหิดล

ARCHITECTS
อุดมศักดิ์ ตั้งอมรศิริ วุ-สถ 605
ปณาสิน จันทเสนา ส-สถ 3559
บัญชา กลิ่นบัว ส-สถ 3560
พรรษา แก้วแพง ภ-สถ 15443
ธิรดา ธิติรัชนนท์ ภ-สถ 22867

INTERIOR DESIGNER
ฉัตราภรณ์ เจียสกุล ส-สน 263
วิชชรัตน์ มงคลธารณ์ ส-สน 271

GRAPHIC DESIGNER
ภราดร มิ่งลำแดง
ปิยะนุช กรองสุวรรณ

STRUCTURAL ENGINEERS
พิสิฐ กาญจนรุจิวุฒิ สย.5673
อาคม เตชะธัญญกุล สย.5661
วิสาพร ลิตยางกูร สย.7245
นัจจารี สุวรรณทัพพะ ภย.65185

ELECTRICAL ENGINEERS
ประชานาถ ด่านสกุลเจริญกิจ สฟก. 4390
ลักคิกา รัตนศักดากุล สฟก. 4587
นิวัติ จิณณธรรมพงษ์ ภฟก. 31088
กันตภณ วินิยกูล

MECHANICAL ENGINEERS
ยงยศ รักวรา สก. 3171

SANITARY ENGINEERS
ไพโรจน์ ไชยมงคล สส. 44
ศิระณัชจ์ สิทธิโชคธนากร ภส. 2590
ณัฐธนุ เกตุมา

PROJECT NO. AR-18305

PROJECT NAME
ศูนย์รวมเทคโนโลยีดิจิทัล อัจฉริยะเพื่อสร้างเศรษฐกิจ การเรียนรู้ นวัตกรรมบูรณาการ ปัญญาประดิษฐ์ เพื่อการแพทย์ (Intelligent Digital Hub in Medicine) (IDHM) คณะเทคโนโลยีสารสนเทศและการสื่อสาร(ICT) มหาวิทยาลัยมหิดล

760i ARCHITECT & CONSULTANT CO.,LTD.
Address : 355 Soi Sukumvit 50 , Prakanong
Klongtoey Bangkok 10260
Tel : (662) 742 - 7303 - 04 Fax : (662) 742 - 7310
E - mail address : info @ 760i. com
www. 760i. com

DRAWING TITLE :
แบบขยายประตู D2C,D2D,D2E
(แปลน ,รูปด้าน,รูปตัด)

NO.	DATE	DESCRIPTION

REVISION

DRAWN BY ปิยะพันธ์ ,ชัยวุฒิ ,กริษฐา ,ศราวุฒิ
CHECKED BY ปิยะพันธ์ ตันทัศน์
APPROVE BY ปณาสิน จันทเสนา
DATE 18-09-2020 SCALE

DRAWING NO. A-604
TOTAL 267

แบบขยายประตู D1,D2,D2A,D2B,D2C,D2D,D2E 1:50

แบบขยายช่อง SERVICE ประตูบานเลื่อน

(TYPICAL) (ใช้กับประตู D1)

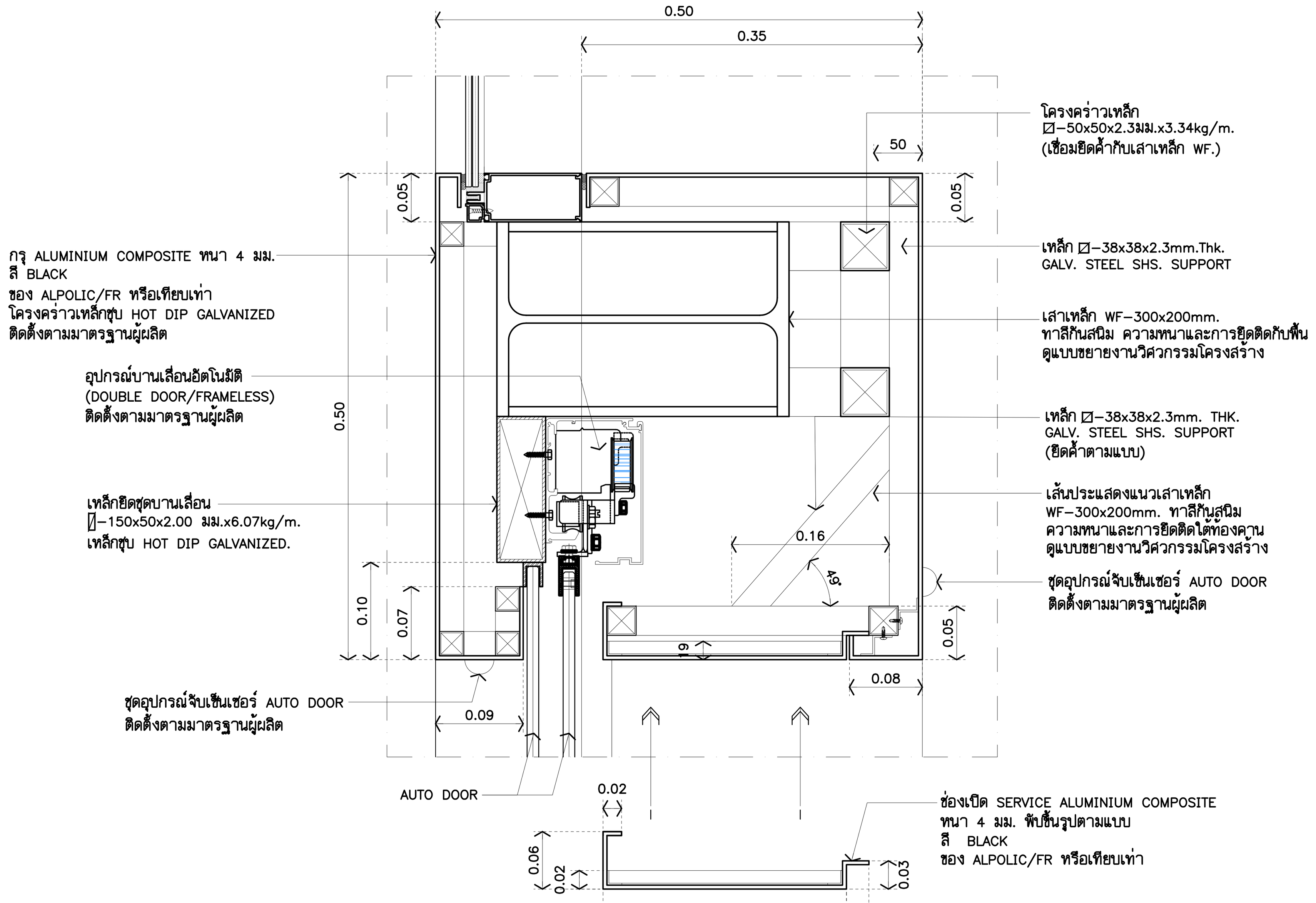

**** รายการประกอบแบบงานทาสีเหล็ก ****

1. ทาสีรองพื้นด้วย สีรองพื้นแดงกันสนิม PAMMASTIC ANTI-CORROSIVE PRIMER จำนวน 1 เที่ยว ของ PAMMASTIC หรือเทียบเท่า

รูปตัด 1:5

(แสดงการถอด SERVICE ได้)

แบบขยายช่อง SERVICE ประตูบานเลื่อน

(TYPICAL) (ใช้กับประตู D2 D2A D2C)

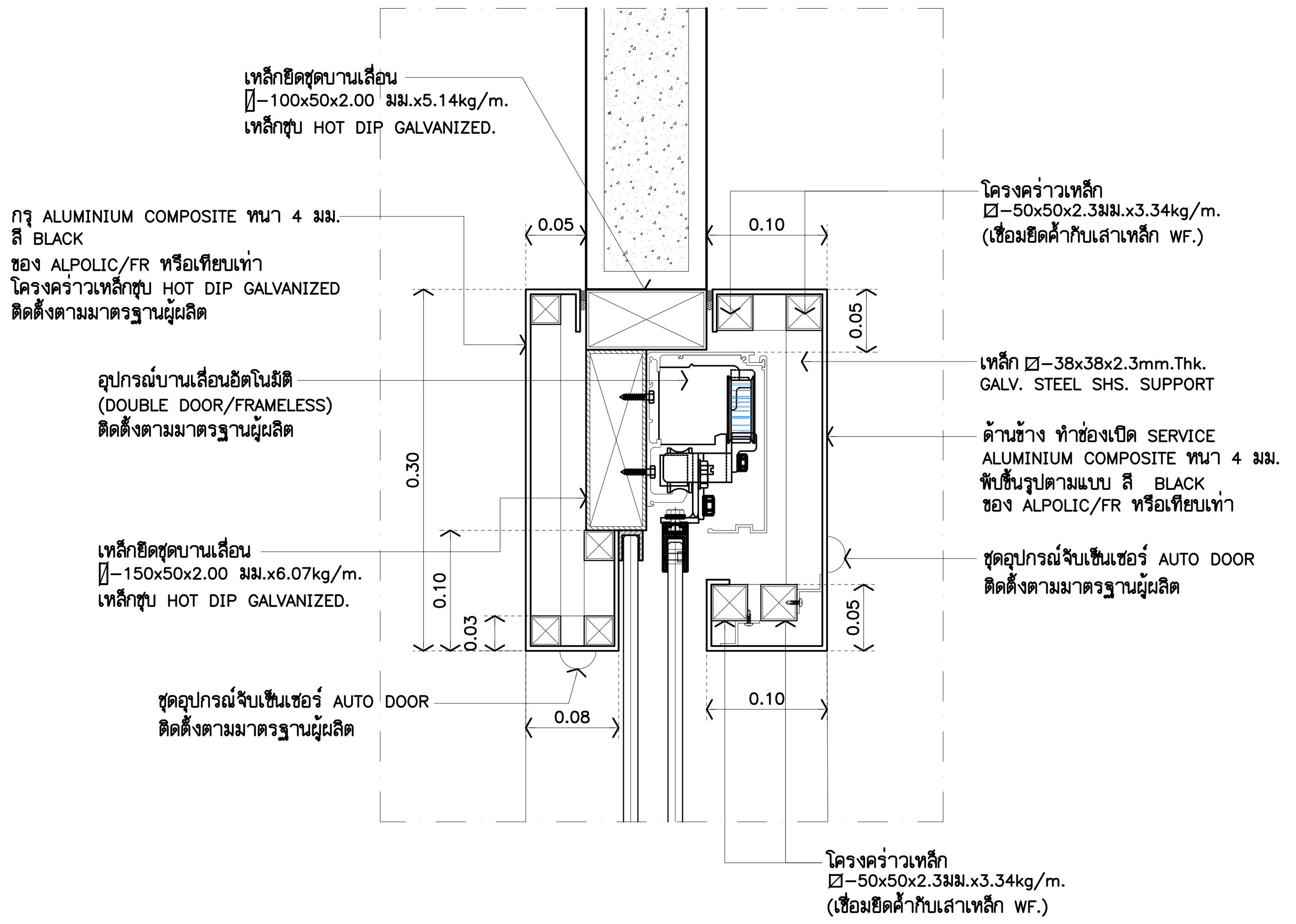

**** รายการประกอบแบบงานทาสีเหล็ก ****

1. ทาสีรองพื้นด้วย สีรองพื้นแดงกันสนิม PAMMASTIC ANTI-CORROSIVE PRIMER จำนวน 1 เที่ยว ของ PAMMASTIC หรือเทียบเท่า

รูปตัด 1:5

แบบขยายช่อง SERVICE ประตูบานเลื่อน

(TYPICAL) (ใช้กับประตู D2B)

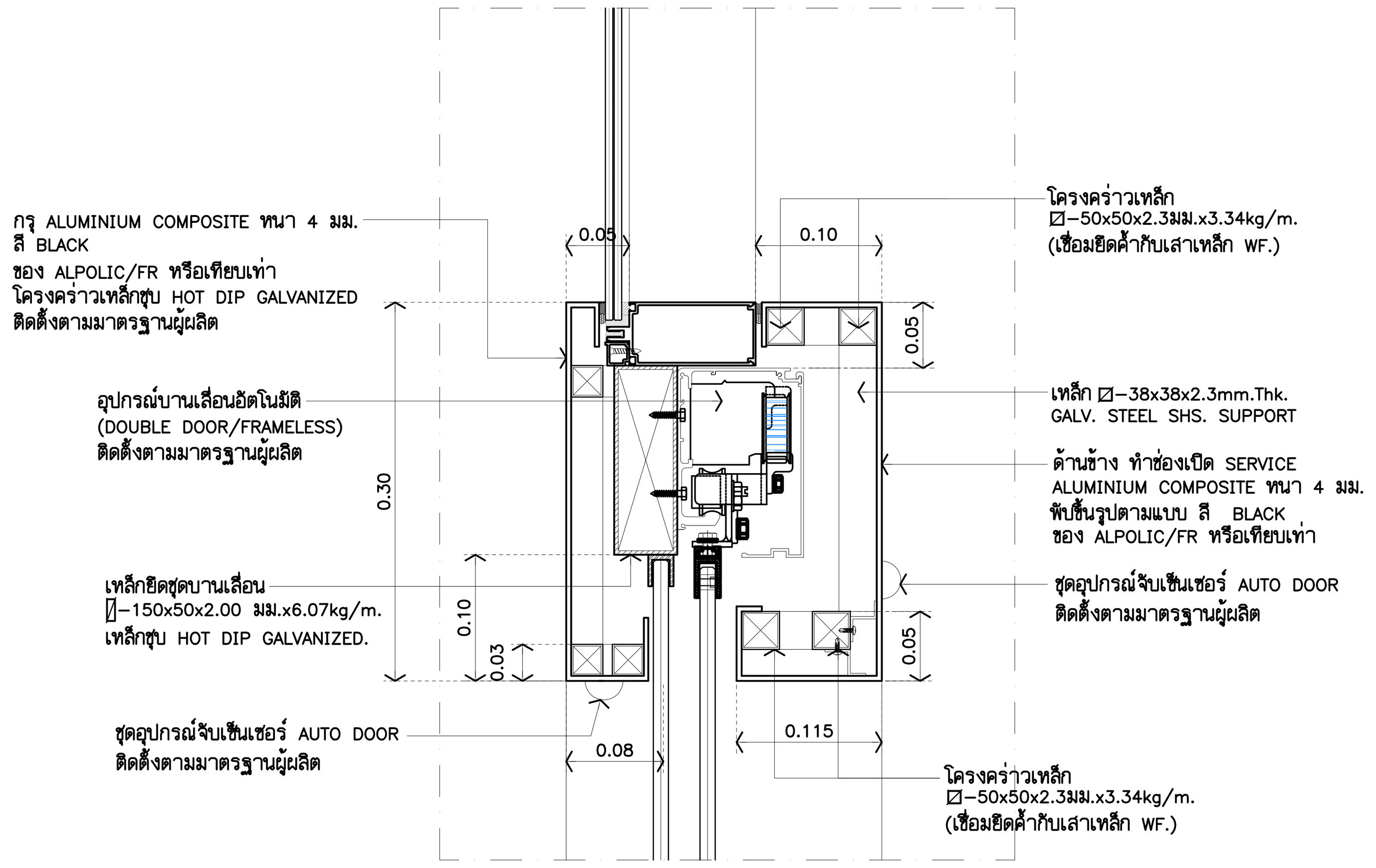

รูปตัด 1:5

**** รายการประกอบแบบงานทาสีเหล็ก ****

1. ทาสีรองพื้นด้วย สีรองพื้นแดงกันสนิม PAMMASTIC ANTI-CORROSIVE PRIMER จำนวน 1 เที่ยว ของ PAMMASTIC หรือเทียบเท่า

แบบขยายช่อง SERVICE ประตูบานเลื่อน

(TYPICAL) (ใช้กับประตู D2D D2E)

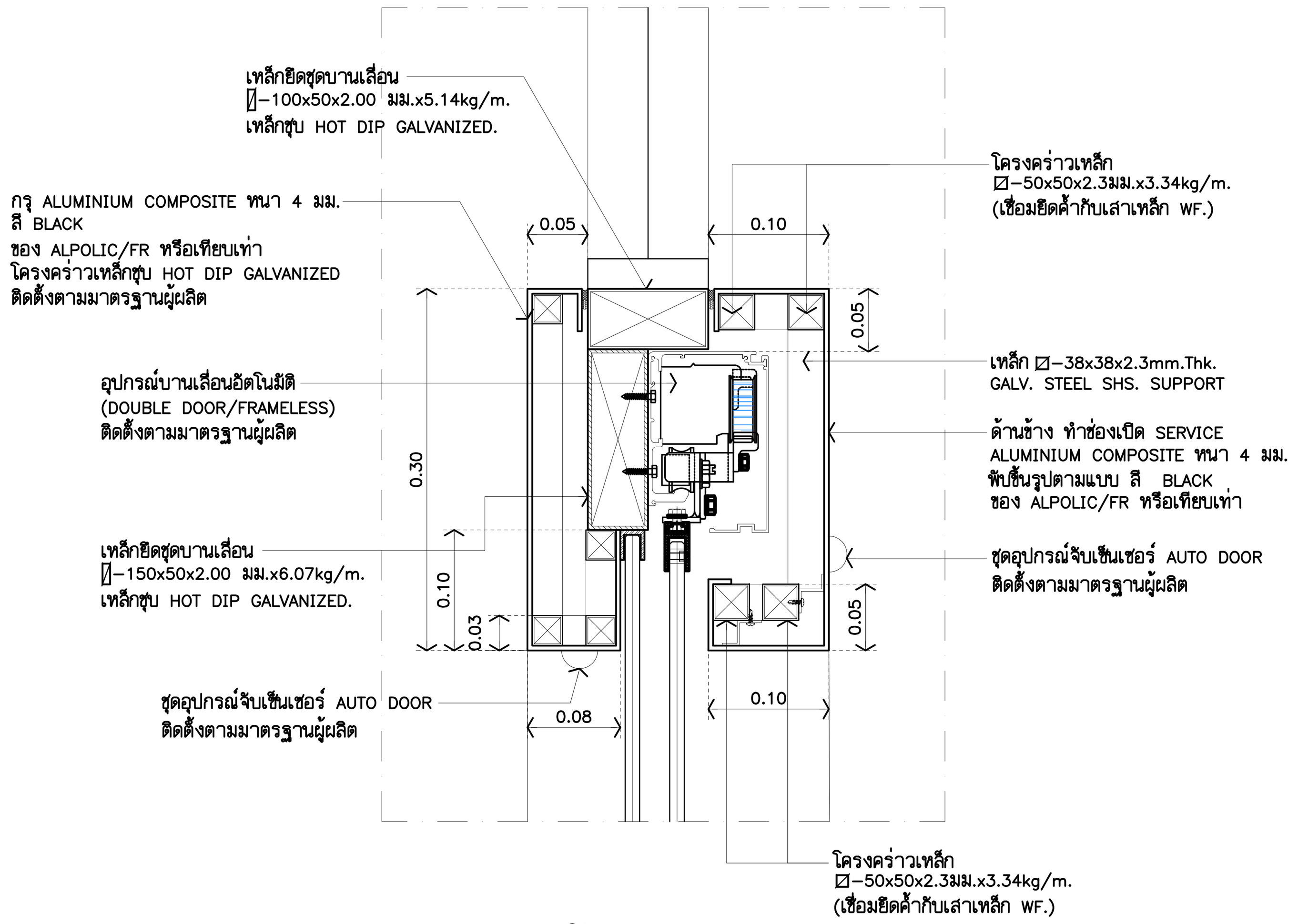

รูปตัด 1:5

**** รายการประกอบแบบงานทาสีเหล็ก ****

1. ทาสีรองพื้นด้วย สีรองพื้นแดงกันสนิม PAMMASTIC ANTI-CORROSIVE PRIMER จำนวน 1 เที่ยว ของ PAMMASTIC หรือเทียบเท่า

THESE DRAWINGS ARE THE PROPERTY OF :
760i ARCHITECT & CONSULTANT CO.,LTD.
AND SHALL NOT BE USED OR REPRODUCED
WITHOUT SPECIFIC PERMISSION.

OWNER

คณะเทคโนโลยีสารสนเทศและการสื่อสาร(ICT) มหาวิทยาลัยมหิดล

ARCHITECTS

อุดมศักดิ์ ตั้งอมรศิริ	ว-สถ 605
ปณาลิน จันทเสนา	ส-สถ 3559
บัญชา กลิ่นบัว	ส-สถ 3560
พรรษา แก้วแพง	ภ-สถ 15443
ธิรดา ธิติรัชนนท์	ภ-สถ 22867

INTERIOR DESIGNER

ฉัตราภรณ์ เจียสกุล	ส-สน 263
วิชชรัตน์ มงคลธารณ์	ส-สน 271

GRAPHIC DESIGNER

ภราดร มิ่งลำแดง

ปิยะนุช กรองสุวรรณ

STRUCTURAL ENGINEERS

พิสิฐ กาญจนรุจิวุฒิ	สย.5673
อาคม เตชะธัญญกุล	สย.5661
วิสาพร ลิตยางกูร	สย.7245
นัจจารี สุวรรณทัพพะ	ภย.65185

ELECTRICAL ENGINEERS

ประชานาถ ด่านสกุลเจริญกิจ	สฟก. 4390
ลักคิกา รัตนศักดากุล	สฟก. 4587
นิวัติ จิณณธรรมพงษ์	ภฟก. 31088
กันตภณ วินิยกุล	

MECHANICAL ENGINEERS

ยงยศ รักวรา สก. 3171

SANITARY ENGINEERS

ไพโรจน์ ไชยมงคล	สส. 44
ศิระณัชจ์ ลิทธิโชคธนากร	ภส. 2590
ณัฐธนุ เกตุมา	

PROJECT NO. AR-18305

PROJECT NAME

ศูนย์รวมเทคโนโลยีดิจิทัล อัจฉริยะเพื่อสร้างเศรษฐกิจ การเรียนรู้ นวัตกรรมบูรณาการ ปัญญาประดิษฐ์ เพื่อการแพทย์ (Intelligent Digital Hub in Medicine) (IDHM) คณะเทคโนโลยีสารสนเทศและการสื่อสาร(ICT) มหาวิทยาลัยมหิดล

760i ARCHITECT & CONSULTANT CO.,LTD.
Address : 355 Soi Sukumvit 50 , Prakanong
Klongtoey Bangkok 10260
Tel : (662) 742 - 7303 - 04 Fax : (662) 742 - 7310
E - mail address : info @ 760i. com
www. 760i. com

DRAWING TITLE :

แบบขยายช่อง SERVICE ประตูบานเลื่อน D1,D2,D2A,D2B,D2C,D2D,D2E

NO.	DATE	DESCRIPTION

REVISION

DRAWN BY	ปิยะพันธ์ ,ชัยวุฒิ ,กริษฐา ,ศราวุฒิ
CHECKED BY	ปิยะพันธ์ ตันทัศน์
APPROVE BY	ปณาลิน จันทเสนา
DATE 18-09-2020	SCALE
DRAWING NO. A-605	TOTAL 267

แบบขยายประตู D3,D4,D5,D5A,D5B 1:50

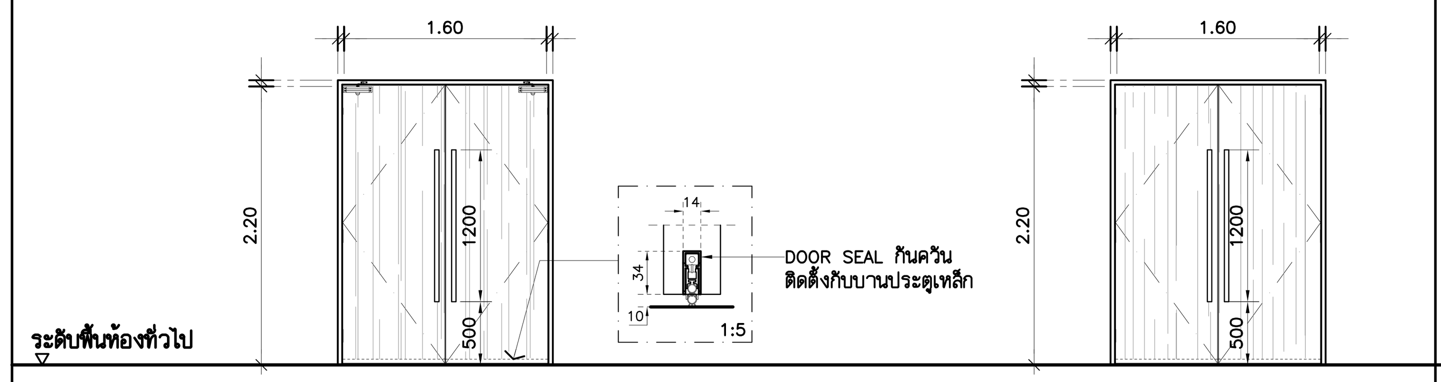

D3

ตำแหน่งติดตั้ง

ชั้น B : –	ชั้น 4 : โถงบันได ST8	ชั้น 8 : โถงบันได ST8
ชั้น 1 : โถงบันได ST8	ชั้น 5 : โถงบันได ST8	ชั้น 8M : –
ชั้น 2 : โถงบันได ST8	ชั้น 6 : โถงบันได ST8	ชั้นดาดฟ้า : –
ชั้น 3 : โถงบันได ST8 ,DATA CENTER	ชั้น 7 : โถงบันได ST8	ชั้นหลังคา : –

รายการประกอบแบบ

ประเภท	บานเปิดคู่
บาน	บานประตูเหล็กทนไฟ
กรอบบาน	–
วงกบ	วงกบประตูเหล็กทนไฟ ทาสีเหล็ก สีดำ
บานพับ	อุปกรณ์ครบชุด ติดตั้งตามมาตรฐานผู้ผลิต
กุญแจล๊อค	
โช๊คอัพ	
มือจับ	STAINLESS HAIRLINE
ผิวสำเร็จ	ปิดทับด้วยลามิเนตลายไม้ วางลายแนวตั้ง ปิดขอบเหล็กทำสีเทียบลามิเนต
หมายเหตุ	ติดตั้ง DOOR SEAL กันควัน ติดตั้งตามมาตรฐานผู้ผลิต

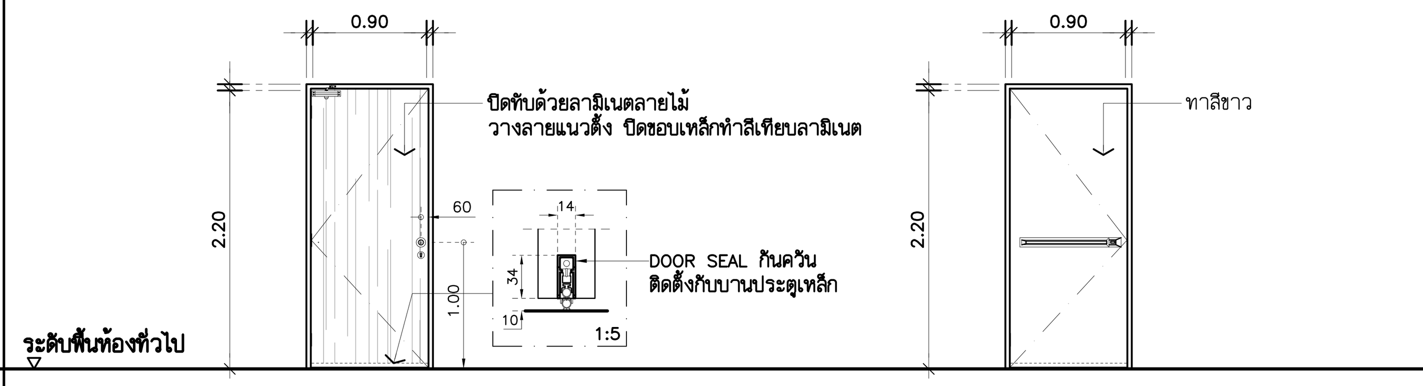

D4

ตำแหน่งติดตั้ง

ชั้น B : –	ชั้น 4 : โถงบันได ST8	ชั้น 8 : –
ชั้น 1 : –	ชั้น 5 : –	ชั้น 8M : –
ชั้น 2 : –	ชั้น 6 : –	ชั้นดาดฟ้า : –
ชั้น 3 : –	ชั้น 7 : –	ชั้นหลังคา : –

รายการประกอบแบบ

ประเภท	บานเปิดเดี่ยว
บาน	บานประตูเหล็กทนไฟ
กรอบบาน	–
วงกบ	วงกบประตูเหล็กทนไฟ ทาสีเหล็ก สีดำ
บานพับ	อุปกรณ์ครบชุด ติดตั้งตามมาตรฐานผู้ผลิต
กุญแจล๊อค	
โช๊คอัพ	
มือจับ	
ผิวสำเร็จ	–
หมายเหตุ	ติดตั้ง DOOR SEAL กันควัน ติดตั้งตามมาตรฐานผู้ผลิต

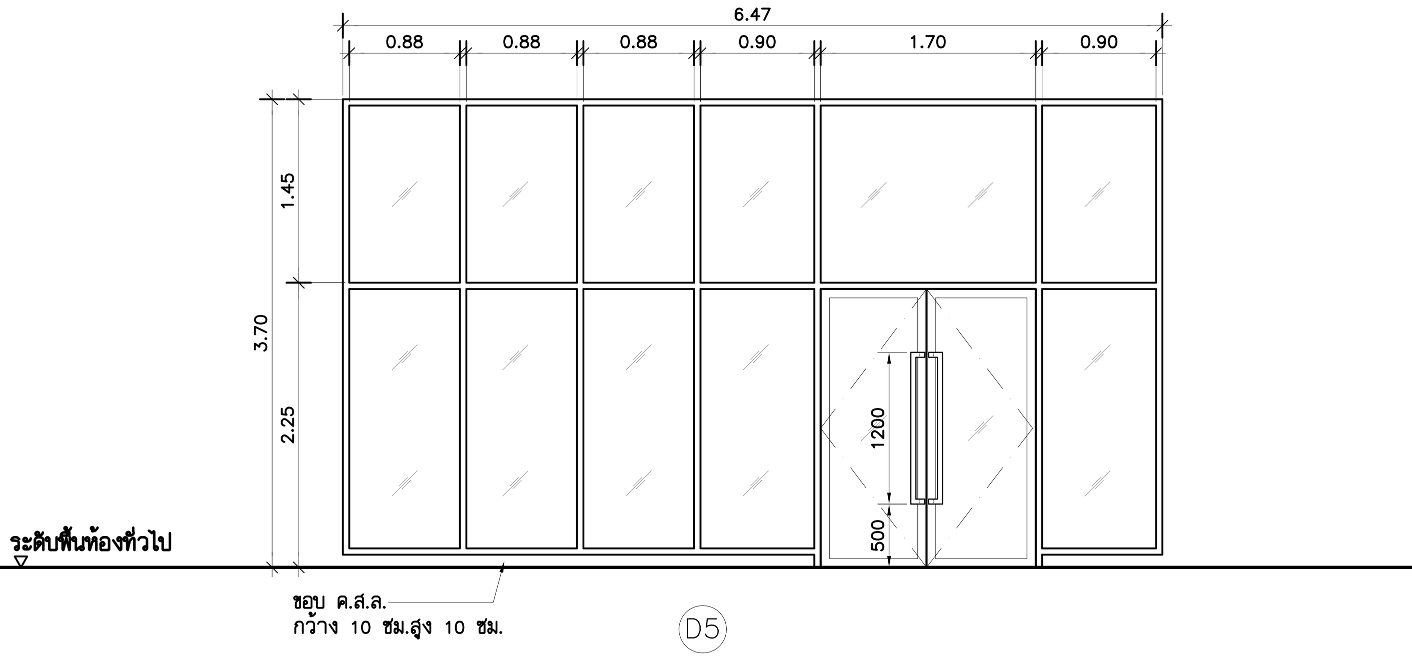

D5

ตำแหน่งติดตั้ง

ชั้น B : –	ชั้น 4 : –	ชั้น 8 : –
ชั้น 1 : RETAIL AREA	ชั้น 5 : –	ชั้น 8M : –
ชั้น 2 : –	ชั้น 6 : –	ชั้นดาดฟ้า : –
ชั้น 3 : –	ชั้น 7 : –	ชั้นหลังคา : –

รายการประกอบแบบ

ประเภท	บานสวิงคู่, ด้านข้างและด้านบนกระจกติดตาย
บาน	กระจก LAMINATE สี CLEAR 4mm. A/N +PVB0.38 +CLEAR 4mm. A/N
กรอบบาน	กรอบบานอะลูมิเนียม หนา 2 มม. ขนาด 70x35 มม.
วงกบ	วงกบอะลูมิเนียม หนา 2 มม. ขนาด 100x50 มม.
บานพับ	อุปกรณ์ครบชุด ติดตั้งตามมาตรฐานผู้ผลิต
กุญแจล๊อค	
โช๊คอัพ	
มือจับ	STAINLESS HAIRLINE
ผิวสำเร็จ	ALUMINUIM สีดำ
หมายเหตุ	–

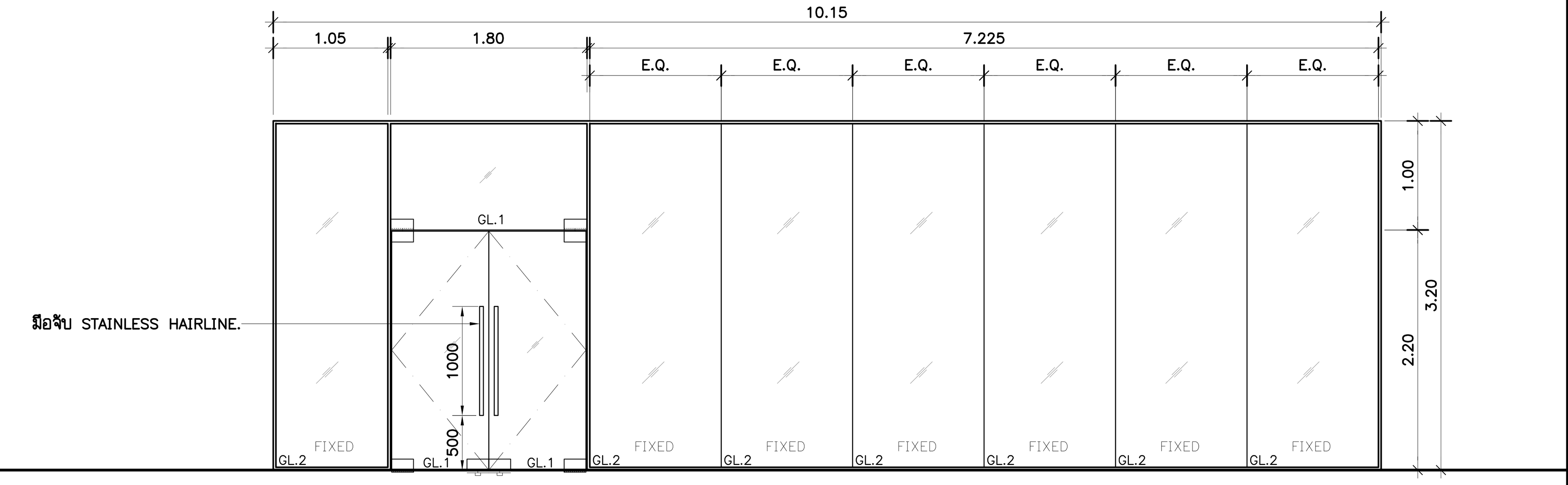

D5A

ตำแหน่งติดตั้ง

ชั้น B : –	ชั้น 4 : –	ชั้น 8 : –
ชั้น 1 : RETAIL AREA	ชั้น 5 : –	ชั้น 8M : –
ชั้น 2 : –	ชั้น 6 : –	ชั้นดาดฟ้า : –
ชั้น 3 : –	ชั้น 7 : –	ชั้นหลังคา : –

รายการประกอบแบบ

ประเภท	บานสวิงคู่, ด้านข้างและด้านบนกระจกติดตาย
บาน	GL1.= กระจก TEMPERED สี CLEAR 12mm. (HEAT SOAK) / GL2. = กระจก LAMINATE สี CLEAR 6mm. A/N +PVB0.38 +CLEAR 6mm. A/N
กรอบบาน	–
วงกบ	วงกบอะลูมิเนียม หนา 1.5 มม. ขนาด 100x25 มม.
บานพับ	อุปกรณ์ครบชุด ติดตั้งตามมาตรฐานผู้ผลิต
กุญแจล๊อค	
โช๊คอัพ	
มือจับ	STAINLESS HAIRLINE
ผิวสำเร็จ	ALUMINUIM สีดำ
หมายเหตุ	–

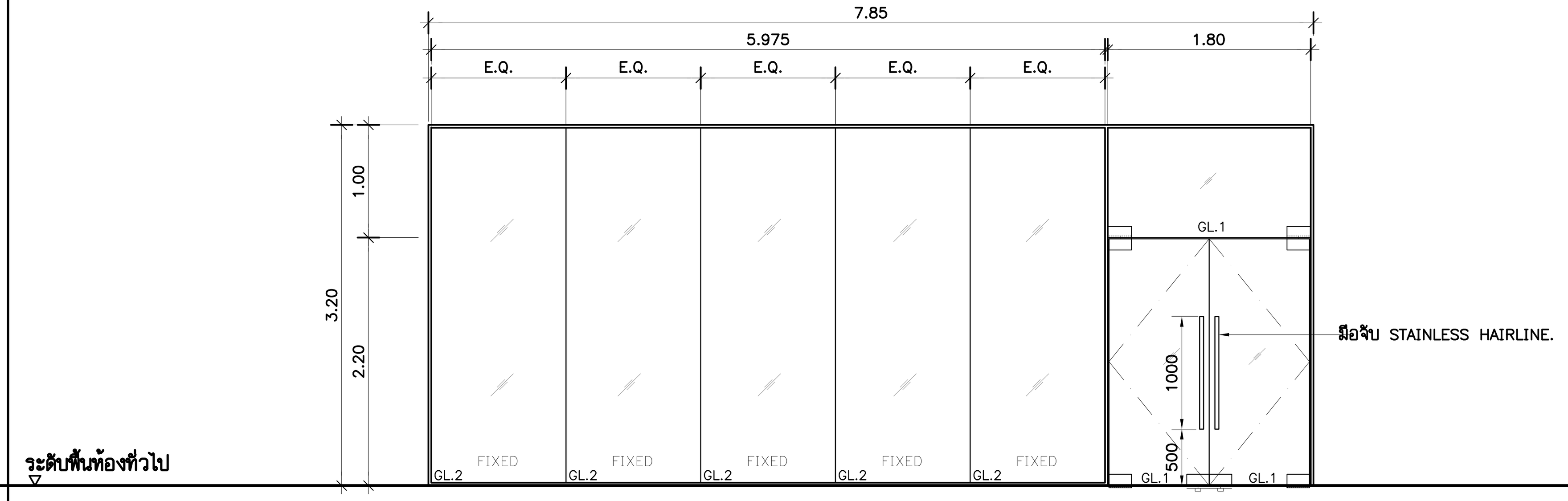

D5B

ตำแหน่งติดตั้ง

ชั้น B : –	ชั้น 4 : –	ชั้น 8 : –
ชั้น 1 : DAY CARE	ชั้น 5 : –	ชั้น 8M : –
ชั้น 2 : –	ชั้น 6 : –	ชั้นดาดฟ้า : –
ชั้น 3 : –	ชั้น 7 : –	ชั้นหลังคา : –

รายการประกอบแบบ

ประเภท	บานสวิงคู่, ด้านข้างและด้านบนกระจกติดตาย
บาน	GL1.= กระจก TEMPERED สี CLEAR 12mm. (HEAT SOAK) / GL2. = กระจก LAMINATE สี CLEAR 6mm. A/N +PVB0.38 +CLEAR 6mm. A/N
กรอบบาน	–
วงกบ	วงกบอะลูมิเนียม หนา 1.5 มม. ขนาด 100x25 มม.
บานพับ	อุปกรณ์ครบชุด ติดตั้งตามมาตรฐานผู้ผลิต
กุญแจล๊อค	
โช๊คอัพ	
มือจับ	STAINLESS HAIRLINE
ผิวสำเร็จ	ALUMINUIM สีดำ
หมายเหตุ	–

THESE DRAWINGS ARE THE PROPERTY OF : 760i ARCHITECT & CONSULTANT CO.,LTD. AND SHALL NOT BE USED OR REPRODUCED WITHOUT SPECIFIC PERMISSION.

OWNER
คณะเทคโนโลยีสารสนเทศและการสื่อสาร(ICT) มหาวิทยาลัยมหิดล

ARCHITECTS
อุดมศักดิ์ ตั้งอมรศิริ ว–สถ 605
ปณาสิน จันทเสนา ส–สถ 3559
บัญชา กลิ่นบัว ส–สถ 3560
พรรษา แก้วแพง ภ–สถ 15443
ธิรดา ธิติรัชนนท์ ภ–สถ 22867

INTERIOR DESIGNER
ฉัตราภรณ์ เจียสกุล ส–สน 263
วิชชรัตน์ มงคลธารณ์ ส–สน 271

GRAPHIC DESIGNER
ภราดร มิ่งสำแดง
ปิยะนุช กรองสุวรรณ

STRUCTURAL ENGINEERS
พิสิฐ กาญจนรุจิวุฒิ สย.5673
อาคม เตชะธัญญกุล สย.5661
วิสาพร ลิตยางกูร สย.7245
นัจจารี สุวรรณทัพพะ ภย.65185

ELECTRICAL ENGINEERS
ประชานาถ ด่านสกุลเจริญกิจ สฟก. 4390
ลักศิกา รัตนศักดากุล สฟก. 4587
นิวัติ จิณณธรรมพงษ์ ภฟก. 31088
กันตภณ วินิยกูล

MECHANICAL ENGINEERS
ยงยศ รักวรา สก. 3171

SANITARY ENGINEERS
ไพโรจน์ ไชยมงคล สส. 44
ศิระณัชจ์ สิทธิโชคธนากร ภส. 2590
ณัฐธนุ เกตุมา

PROJECT NO. AR-18305

PROJECT NAME
ศูนย์รวมเทคโนโลยีดิจิทัล อัจฉริยะเพื่อสร้างเศรษฐกิจ การเรียนรู้ นวัตกรรมบูรณาการ ปัญญาประดิษฐ์ เพื่อการแพทย์ (Intelligent Digital Hub in Medicine) (IDHM) คณะเทคโนโลยีสารสนเทศและการสื่อสาร(ICT) มหาวิทยาลัยมหิดล

760i
760i ARCHITECT & CONSULTANT CO.,LTD.
Address : 355 Soi Sukumvit 50 , Prakanong Klongtoey Bangkok 10260
Tel : (662) 742 - 7303 - 04 Fax : (662) 742 - 7310
E - mail address : info @ 760i. com
www. 760i. com

DRAWING TITLE :
แบบขยายประตู
D3,D4,D5,D5A,D5B

NO.	DATE	DESCRIPTION

REVISION

DRAWN BY	ปิยะพันธ์ ,ชัยวุฒิ ,กริษฐา ,ศราวุฒิ
CHECKED BY	ปิยะพันธ์ ตันทัศน์
APPROVE BY	ปณาสิน จันทเสนา
DATE 18–09–2020	SCALE
DRAWING NO. A–606	TOTAL 267

แบบขยายประตู D5C,D5D,D6,D7,D8,D9 1:50

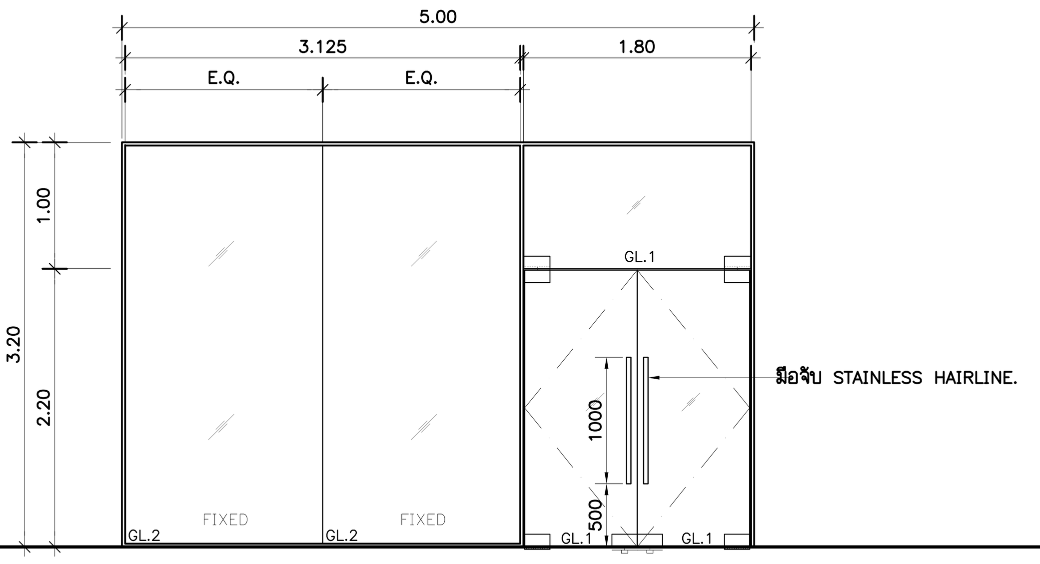

D5C

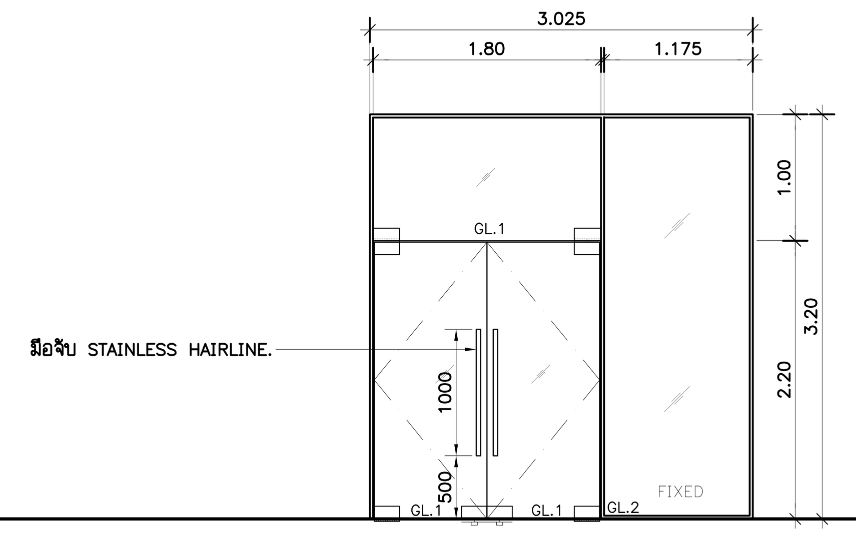

D5D

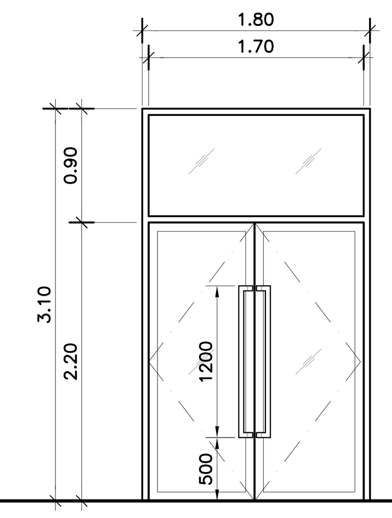

D6

ตำแหน่งติดตั้ง (D5C)

ชั้น B : –
ชั้น 1 : STUDENT REGIS.AREA
ชั้น 2 : –
ชั้น 3 : –
ชั้น 4 : –
ชั้น 5 : –
ชั้น 6 : –
ชั้น 7 : –
ชั้น 8 : –
ชั้น 8M : –
ชั้นดาดฟ้า : –
ชั้นหลังคา : –

รายการประกอบแบบ

ประเภท	บานสวิงคู่, ด้านข้างและด้านบนกระจกติดตาย
บาน	GL1.= กระจก TEMPERED สี CLEAR 12mm. (HEAT SOAK)
	/ GL2. = กระจก LAMINATE สี CLEAR 6mm. A/N +PVB0.38 +CLEAR 6mm. A/N
วงกบ	วงกบอะลูมิเนียม หนา 1.5 มม. ขนาด 100x25 มม.
บานพับ	อุปกรณ์ครบชุด ติดตั้งตามมาตรฐานผู้ผลิต
กุญแจล็อค	
โช๊คอัพ	
มือจับ	STAINLESS HAIRLINE
ผิวสำเร็จ	ALUMINUIM สีดำ
หมายเหตุ	–

ตำแหน่งติดตั้ง (D5D)

ชั้น B : –
ชั้น 1 : FIRST AID ROOM
ชั้น 2 : –
ชั้น 3 : –
ชั้น 4 : –
ชั้น 5 : –
ชั้น 6 : –
ชั้น 7 : –
ชั้น 8 : –
ชั้น 8M : –
ชั้นดาดฟ้า : –
ชั้นหลังคา : –

รายการประกอบแบบ

ประเภท	บานสวิงคู่, ด้านข้างและด้านบนกระจกติดตาย
บาน	GL1.= กระจก TEMPERED สี CLEAR 12mm. (HEAT SOAK)
	/ GL2. = กระจก LAMINATE สี CLEAR 6mm. A/N +PVB0.38 +CLEAR 6mm. A/N
วงกบ	วงกบอะลูมิเนียม หนา 1.5 มม. ขนาด 100x25 มม.
บานพับ	อุปกรณ์ครบชุด ติดตั้งตามมาตรฐานผู้ผลิต
กุญแจล็อค	
โช๊คอัพ	
มือจับ	STAINLESS HAIRLINE
ผิวสำเร็จ	ALUMINUIM สีดำ
หมายเหตุ	–

ตำแหน่งติดตั้ง (D6)

ชั้น B : –
ชั้น 1 : ทางเข้าด้านหลัง
ชั้น 2 : –
ชั้น 3 : –
ชั้น 4 : –
ชั้น 5 : –
ชั้น 6 : –
ชั้น 7 : –
ชั้น 8 : –
ชั้น 8M : –
ชั้นดาดฟ้า : –
ชั้นหลังคา : –

รายการประกอบแบบ

ประเภท	บานสวิงคู่, ด้านบนกระจกติดตาย
บาน	กระจก LAMINATE สี CLEAR 4mm. A/N +PVB0.38 +CLEAR 4mm. A/N
กรอบบาน	กรอบบานอะลูมิเนียม หนา 2 มม. ขนาด 70x35 มม.
วงกบ	วงกบอะลูมิเนียม หนา 2 มม. ขนาด 100x50 มม.
บานพับ	อุปกรณ์ครบชุด ติดตั้งตามมาตรฐานผู้ผลิต
กุญแจล็อค	
โช๊คอัพ	
มือจับ	STAINLESS HAIRLINE
ผิวสำเร็จ	ALUMINUIM สีดำ
หมายเหตุ	–

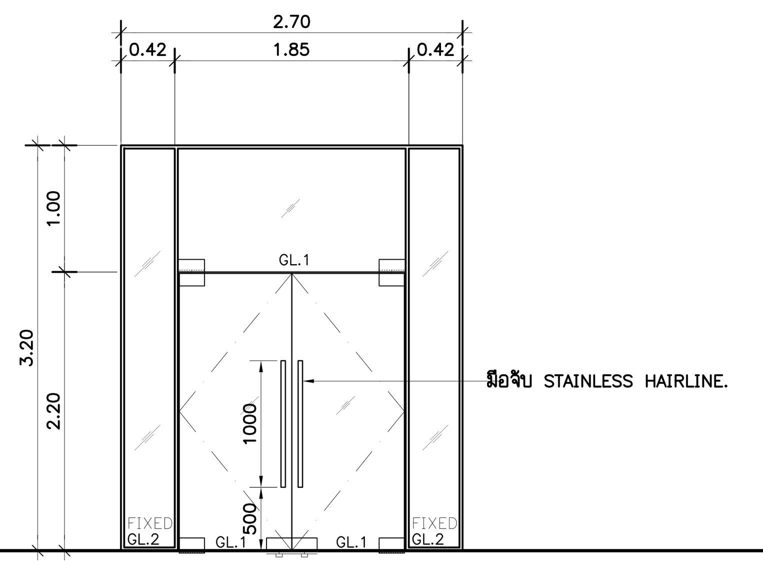

D7

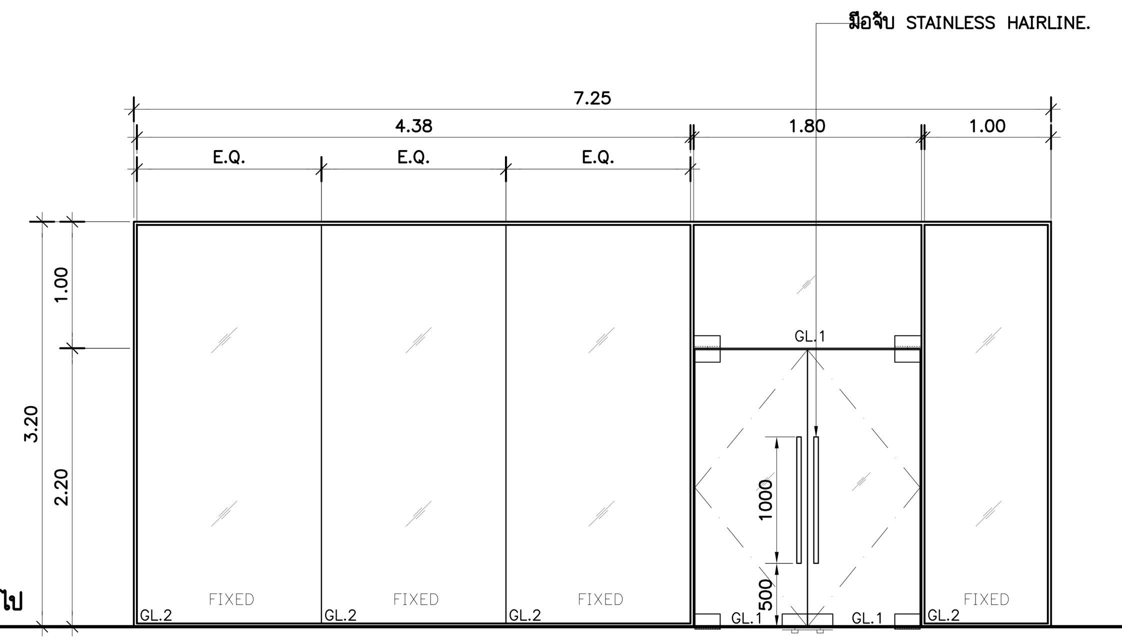

D8

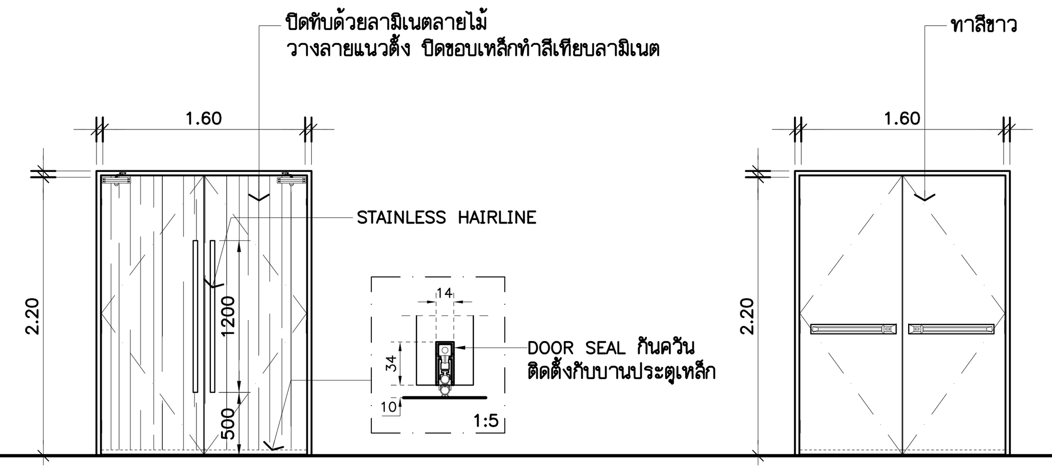

ภายใน (โถงบันได) D9 ภายนอก (LIVING AREA)

ตำแหน่งติดตั้ง (D7)

ชั้น B :
ชั้น 1 :
ชั้น 2 : FITNESS
ชั้น 3 :
ชั้น 4 :
ชั้น 5 :
ชั้น 6 :
ชั้น 7 :
ชั้น 8 :
ชั้น 8M :
ชั้นดาดฟ้า :
ชั้นหลังคา :

รายการประกอบแบบ

ประเภท	บานสวิงคู่, ด้านข้างและด้านบนกระจกติดตาย
บาน	GL1.= กระจก TEMPERED สี CLEAR 12mm. (HEAT SOAK)
	/ GL2. = กระจก LAMINATE สี CLEAR 6mm. A/N +PVB0.38 +CLEAR 6mm. A/N
วงกบ	วงกบอะลูมิเนียม หนา 1.5 มม. ขนาด 100x25 มม.
บานพับ	อุปกรณ์ครบชุด ติดตั้งตามมาตรฐานผู้ผลิต
กุญแจล็อค	
โช๊คอัพ	
มือจับ	STAINLESS HAIRLINE
ผิวสำเร็จ	ALUMINUIM สีดำ
หมายเหตุ	–

ตำแหน่งติดตั้ง (D8)

ชั้น B :
ชั้น 1 :
ชั้น 2 : STUDENT CLUB
ชั้น 3 :
ชั้น 4 :
ชั้น 5 :
ชั้น 6 :
ชั้น 7 :
ชั้น 8 :
ชั้น 8M :
ชั้นดาดฟ้า :
ชั้นหลังคา :

รายการประกอบแบบ

ประเภท	บานสวิงคู่, ด้านข้างและด้านบนกระจกติดตาย
บาน	GL1.= กระจก TEMPERED สี CLEAR 12mm. (HEAT SOAK)
	/ GL2. = กระจก LAMINATE สี CLEAR 6mm. A/N +PVB0.38 +CLEAR 6mm. A/N
วงกบ	วงกบอะลูมิเนียม หนา 1.5 มม. ขนาด 100x25 มม.
บานพับ	อุปกรณ์ครบชุด ติดตั้งตามมาตรฐานผู้ผลิต
กุญแจล็อค	
โช๊คอัพ	
มือจับ	STAINLESS HAIRLINE
ผิวสำเร็จ	ALUMINUIM สีดำ
หมายเหตุ	–

ตำแหน่งติดตั้ง (D9)

ชั้น B : –
ชั้น 1 : โถงบันได ST8
ชั้น 2 : –
ชั้น 3 : –
ชั้น 4 : โถงบันได ST8
ชั้น 5 : –
ชั้น 6 : –
ชั้น 7 : –
ชั้น 8 : –
ชั้น 8M : –
ชั้นดาดฟ้า : โถงบันได ST8
ชั้นหลังคา : –

รายการประกอบแบบ

ประเภท	บานเปิดคู่
บาน	บานประตูเหล็กทนไฟ
กรอบบาน	–
วงกบ	วงกบประตูเหล็กทนไฟ ทาสีเหล็ก สีดำ
บานพับ	อุปกรณ์ครบชุด ติดตั้งตามมาตรฐานผู้ผลิต
กุญแจล็อค	
โช๊คอัพ	
มือจับ	–
ผิวสำเร็จ	ปิดทับด้วยลามิเนตลายไม้ วางลายแนวตั้ง ปิดขอบเหล็กทำสีเทียบลามิเนต
หมายเหตุ	ติดตั้ง DOOR SEAL กันควัน รุ่น RAVEN RP8Si โดย DIAMOND DOOR

THESE DRAWINGS ARE THE PROPERTY OF : 760i ARCHITECT & CONSULTANT CO.,LTD. AND SHALL NOT BE USED OR REPRODUCED WITHOUT SPECIFIC PERMISSION.

OWNER
คณะเทคโนโลยีสารสนเทศและการสื่อสาร(ICT) มหาวิทยาลัยมหิดล

ARCHITECTS
อุดมศักดิ์ ตั้งอมรศิริ ว–สถ 605
ปณาลิน จันทเสนา ส–สถ 3559
ปัญชา กลิ่นบัว ส–สถ 3560
พรรษา แก้วแพง ภ–สถ 15443
ธิรดา ธิติรัชนนท์ ภ–สถ 22867

INTERIOR DESIGNER
ฉัตราภรณ์ เจียสกุล ส–สน 263
วิชชรัตน์ มงคลธารณ์ ส–สน 271

GRAPHIC DESIGNER
ภราดร มิ่งลำแดง
ปิยะนุช กรองสุวรรณ

STRUCTURAL ENGINEERS
พิสิฐ กาญจนรุจิวุฒิ สย.5673
อาคม เตชะธัญญกุล สย.5661
วิสาพร ลิตยางกูร สย.7245
นัจจารี สุวรรณทัพพะ ภย.65185

ELECTRICAL ENGINEERS
ประชานาถ ด่านสกุลเจริญกิจ สฟก. 4390
ลักคิกา รัตนศักดากูล สฟก. 4587
ฉิวิติ จิณณธรรมพงษ์ ภฟก. 31088
กันตภณ วินิยกูล

MECHANICAL ENGINEERS
ยงยศ รักวรา สก. 3171

SANITARY ENGINEERS
ไพโรจน์ ไชยมงคล สส. 44
ศิระณัชจ์ สิทธิโชคธนากร ภส. 2590
ณัฐธนุ เกตุมา

PROJECT NO. AR-18305

PROJECT NAME
ศูนย์รวมเทคโนโลยีดิจิทัล อัจฉริยะเพื่อสร้างเศรษฐกิจ การเรียนรู้ นวัตกรรมบูรณาการ ปัญญาประดิษฐ์ เพื่อการแพทย์ (Intelligent Digital Hub in Medicine) (IDHM) คณะเทคโนโลยีสารสนเทศและการสื่อสาร(ICT) มหาวิทยาลัยมหิดล

760i
760i ARCHITECT & CONSULTANT CO.,LTD.
Address : 355 Soi Sukumvit 50 , Prakanong Klongtoey Bangkok 10260
Tel : (662) 742-7303-04 Fax : (662) 742-7310
E-mail address : info@760i.com
www.760i.com

DRAWING TITLE :
แบบขยายประตู D5C,D5D,D6,D7,D8,D9

NO.	DATE	DESCRIPTION

REVISION

DRAWN BY ปิยะพันธ์ ,ชัยวุฒิ ,กริษฐา ,ศราวุฒิ
CHECKED BY ปิยะพันธ์ ตันทัศน์
APPROVE BY ปณาลิน จันทเสนา
DATE 18–09–2020 SCALE

DRAWING NO. A–607 TOTAL 267

แบบขยายประตู D10,D11,D12,D13,D14 1:50

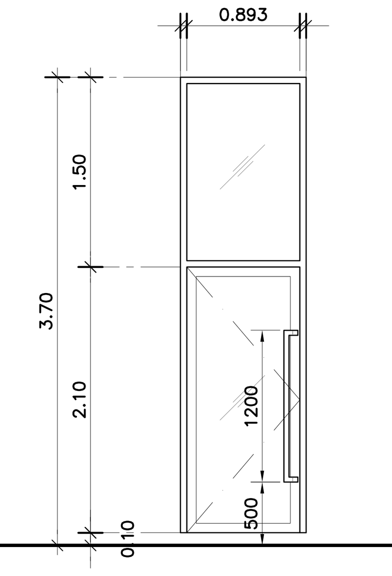

D10

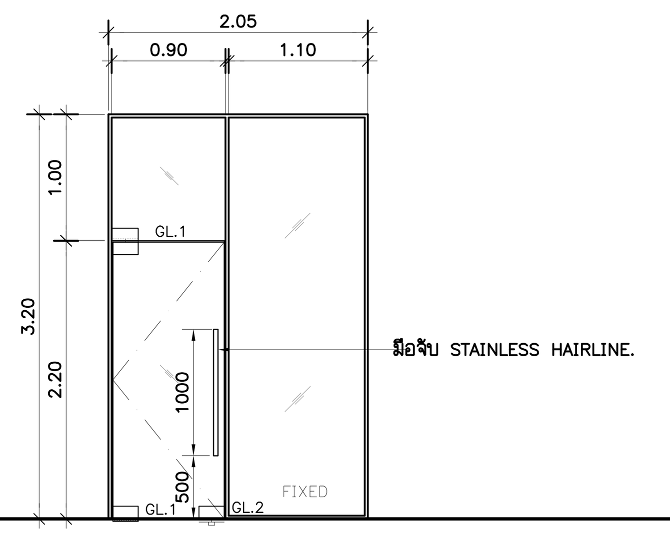

D11

D12

ตำแหน่งติดตั้ง (D10)

ชั้น B : – | ชั้น 4 : – | ชั้น 8 : –
ชั้น 1 : – | ชั้น 5 : – | ชั้น 8M : –
ชั้น 2 : AHU | ชั้น 6 : – | ชั้นดาดฟ้า : –
ชั้น 3 : – | ชั้น 7 : – | ชั้นหลังคา : –

รายการประกอบแบบ (D10)

ประเภท	บานสวิงเดี่ยว, ด้านบนกระจกติดตาย
บาน	กระจก LAMINATE สี CLEAR 4mm. A/N +PVB0.38 +CLEAR 4mm. A/N
กรอบบาน	กรอบบานอะลูมิเนียม หนา 2 มม. ขนาด 70x35 มม.
วงกบ	วงกบอะลูมิเนียม หนา 2 มม. ขนาด 100x50 มม.
บานพับ	อุปกรณ์ครบชุด ติดตั้งตามมาตรฐานผู้ผลิต
กุญแจล๊อค	
โช๊คอัพ	
มือจับ	STAINLESS HAIRLINE
ผิวสำเร็จ	ALUMINUIM สีดำ
หมายเหตุ	–

ตำแหน่งติดตั้ง (D11)

ชั้น B : – | ชั้น 4 : – | ชั้น 8 : –
ชั้น 1 : – | ชั้น 5 : – | ชั้น 8M : –
ชั้น 2 : – | ชั้น 6 : – | ชั้นดาดฟ้า : –
ชั้น 3 : OFFICE 5 | ชั้น 7 : – | ชั้นหลังคา : –

รายการประกอบแบบ (D11)

ประเภท	บานสวิงเดี่ยว, ด้านข้างและด้านบนกระจกติดตาย
บาน	GL1.= กระจก TEMPERED สี CLEAR 12mm. (HEAT SOAK) / GL2. = กระจก LAMINATE สี CLEAR 6mm. A/N +PVB0.38 +CLEAR 6mm. A/N
วงกบ	วงกบอะลูมิเนียม หนา 1.5 มม. ขนาด 100x25 มม.
บานพับ	อุปกรณ์ครบชุด ติดตั้งตามมาตรฐานผู้ผลิต
กุญแจล๊อค	
โช๊คอัพ	
มือจับ	STAINLESS HAIRLINE
ผิวสำเร็จ	ALUMINUIM สีดำ
หมายเหตุ	–

ตำแหน่งติดตั้ง (D12)

ชั้น B : – | ชั้น 4 : – | ชั้น 8 : –
ชั้น 1 : – | ชั้น 5 : – | ชั้น 8M : –
ชั้น 2 : – | ชั้น 6 : – | ชั้นดาดฟ้า : –
ชั้น 3 : CORRIDOR TEACHER LAB | ชั้น 7 : – | ชั้นหลังคา : –

รายการประกอบแบบ (D12)

ประเภท	บานสวิงคู่, ด้านบนกระจกติดตาย
บาน	GL1.= กระจก TEMPERED สี CLEAR 12mm. (HEAT SOAK) / GL2. = กระจก LAMINATE สี CLEAR 6mm. A/N +PVB0.38 +CLEAR 6mm. A/N
วงกบ	วงกบอะลูมิเนียม หนา 1.5 มม. ขนาด 100x25 มม.
บานพับ	อุปกรณ์ครบชุด ติดตั้งตามมาตรฐานผู้ผลิต
กุญแจล๊อค	
โช๊คอัพ	
มือจับ	STAINLESS HAIRLINE
ผิวสำเร็จ	ALUMINUIM สีดำ
หมายเหตุ	–

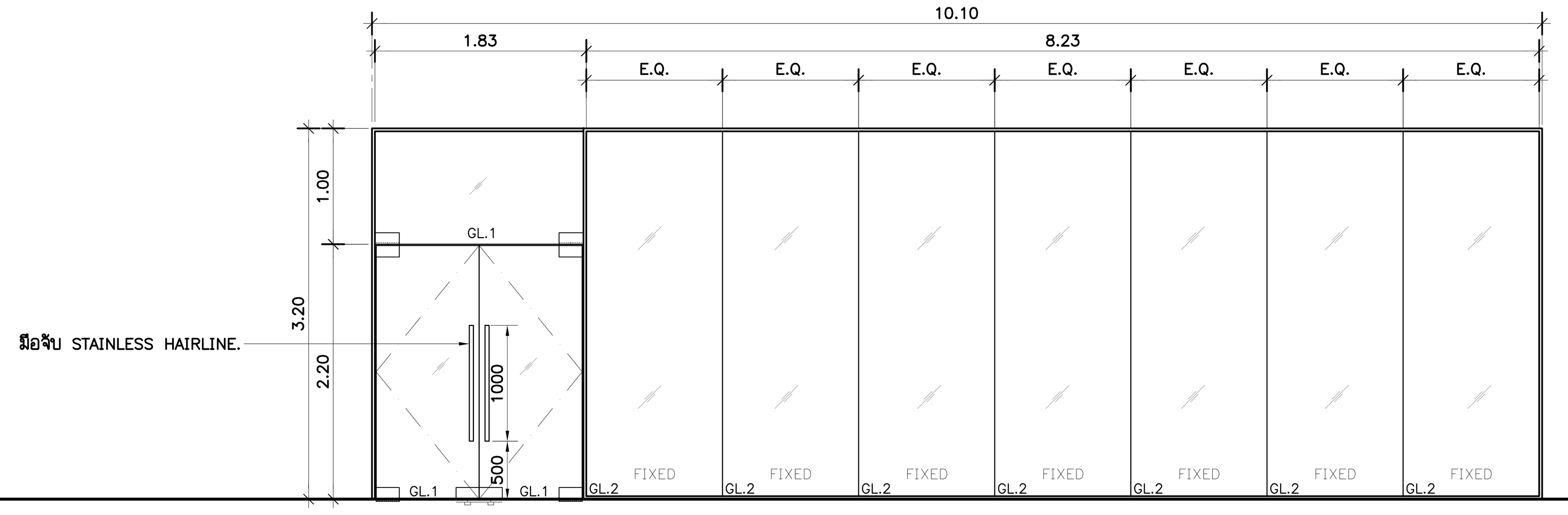

D13

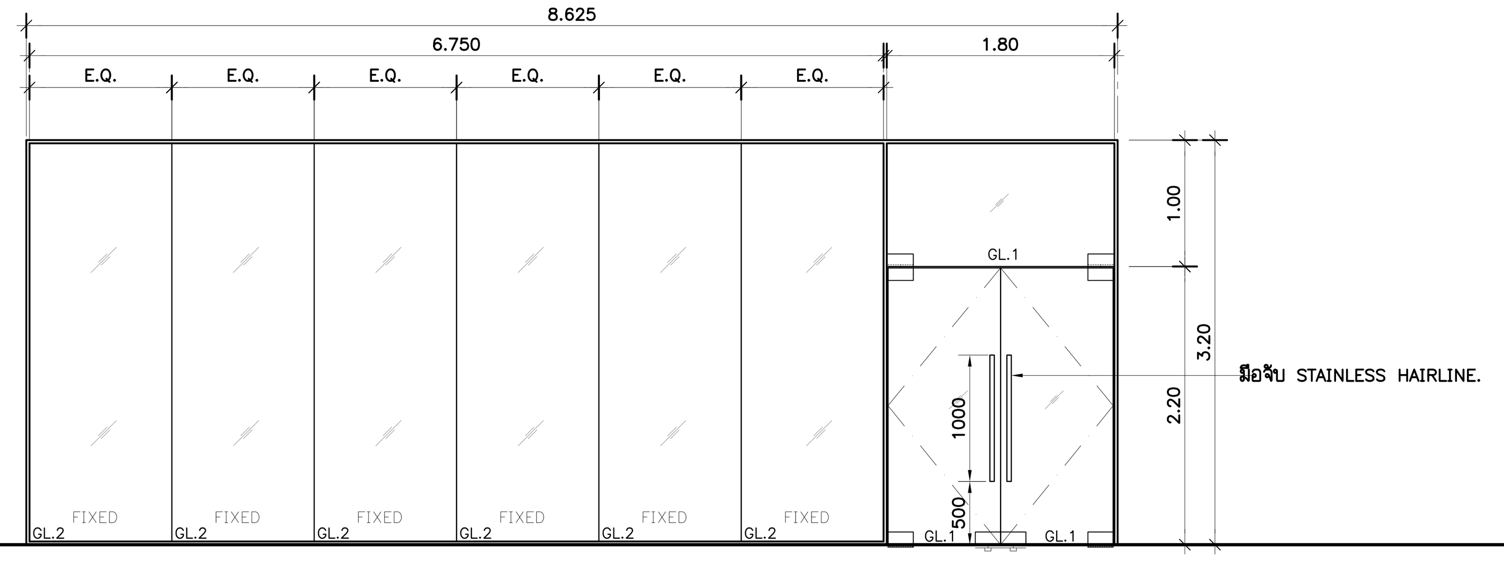

D14

ตำแหน่งติดตั้ง (D13)

ชั้น B : – | ชั้น 4 : – | ชั้น 8 : –
ชั้น 1 : – | ชั้น 5 : – | ชั้น 8M : –
ชั้น 2 : – | ชั้น 6 : – | ชั้นดาดฟ้า : –
ชั้น 3 : DATA CENTER | ชั้น 7 : – | ชั้นหลังคา : –

รายการประกอบแบบ (D13)

ประเภท	บานสวิงคู่, ด้านข้างและด้านบนกระจกติดตาย
บาน	GL1.= กระจก TEMPERED สี CLEAR 12mm. (HEAT SOAK) / GL2. = กระจก LAMINATE สี CLEAR 6mm. A/N +PVB0.38 +CLEAR 6mm. A/N
กรอบบาน	–
วงกบ	วงกบอะลูมิเนียม หนา 1.5 มม. ขนาด 100x25 มม.
บานพับ	อุปกรณ์ครบชุด ติดตั้งตามมาตรฐานผู้ผลิต
กุญแจล๊อค	
โช๊คอัพ	
มือจับ	STAINLESS HAIRLINE
ผิวสำเร็จ	ALUMINUIM สีดำ
หมายเหตุ	–

ตำแหน่งติดตั้ง (D14)

ชั้น B : – | ชั้น 4 : – | ชั้น 8 : –
ชั้น 1 : – | ชั้น 5 : – | ชั้น 8M : –
ชั้น 2 : – | ชั้น 6 : – | ชั้นดาดฟ้า : –
ชั้น 3 : OFFICE 4 | ชั้น 7 : – | ชั้นหลังคา : –

รายการประกอบแบบ (D14)

ประเภท	บานสวิงคู่, ด้านข้างและด้านบนกระจกติดตาย
บาน	GL1.= กระจก TEMPERED สี CLEAR 12mm. (HEAT SOAK) / GL2. = กระจก LAMINATE สี CLEAR 6mm. A/N +PVB0.38 +CLEAR 6mm. A/N
กรอบบาน	–
วงกบ	วงกบอะลูมิเนียม หนา 1.5 มม. ขนาด 100x25 มม.
บานพับ	อุปกรณ์ครบชุด ติดตั้งตามมาตรฐานผู้ผลิต
กุญแจล๊อค	
โช๊คอัพ	
มือจับ	STAINLESS HAIRLINE
ผิวสำเร็จ	ALUMINUIM สีดำ
หมายเหตุ	–

THESE DRAWINGS ARE THE PROPERTY OF : 760i ARCHITECT & CONSULTANT CO.,LTD. AND SHALL NOT BE USED OR REPRODUCED WITHOUT SPECIFIC PERMISSION.

OWNER
คณะเทคโนโลยีสารสนเทศและการสื่อสาร(ICT) มหาวิทยาลัยมหิดล

ARCHITECTS
อุดมศักดิ์ ตั้งอมรศิริ ว–สถ 605
ปณาสิน จันทเสนา ส–สถ 3559
บัญชา กลิ่นบัว ส–สถ 3560
พรรษา แก้วแพง ภ–สถ 15443
ธิรดา ธิติรัชนนท์ ภ–สถ 22867

INTERIOR DESIGNER
ฉัตราภรณ์ เจียสกุล ส–สน 263
วิชชรัตน์ มงคลธารณ์ ส–สน 271

GRAPHIC DESIGNER
ภราดร มิ่งลำแดง
ปิยะนุช กรองสุวรรณ

STRUCTURAL ENGINEERS
พิสิฐ กาญจนรุจิวุฒิ สย.5673
อาคม เตชะธัญญกุล สย.5661
วิสาพร ลิตยางกูร สย.7245
นัจจารี สุวรรณทัพพะ ภย.65185

ELECTRICAL ENGINEERS
ประชานาถ ด่านสกุลเจริญกิจ สฟก. 4390
ลักคิกา รัตนศักดากุล สฟก. 4587
นิวัติ จิณณธรรมพงษ์ ภฟก. 31088
กันตภณ วินิยกูล

MECHANICAL ENGINEERS
ยงยศ รักวรา สก. 3171

SANITARY ENGINEERS
ไพโรจน์ ไชยมงคล สส. 44
ศิระณัชจ์ สิทธิโชคธนากร ภส. 2590
ณัฐธนุ เกตุมา

PROJECT NO. AR-18305

PROJECT NAME
ศูนย์รวมเทคโนโลยีดิจิทัล อัจฉริยะเพื่อสร้างเศรษฐกิจ การเรียนรู้ นวัตกรรม บูรณาการ ปัญญาประดิษฐ์ เพื่อการแพทย์ (Intelligent Digital Hub in Medicine) (IDHM) คณะเทคโนโลยีสารสนเทศและการสื่อสาร(ICT) มหาวิทยาลัยมหิดล

760i ARCHITECT & CONSULTANT CO.,LTD.
Address : 355 Soi Sukumvit 50 , Prakanong Klongtoey Bangkok 10260
Tel : (662) 742 - 7303 - 04 Fax : (662) 742 - 7310
E - mail address : info @ 760i. com
www. 760i. com

DRAWING TITLE :
แบบขยายประตู
D10,D11,D12,D13,D14

NO.	DATE	DESCRIPTION

REVISION

DRAWN BY ปิยะพันธ์ ,ชัยวุฒิ ,กริษฐา ,ศราวุฒิ
CHECKED BY ปิยะพันธ์ ตันทัศน์
APPROVE BY ปณาสิน จันทเสนา
DATE 18–09–2020 SCALE

DRAWING NO. A–608 TOTAL 267

แบบขยายประตู D15,D15A,D16,D17,D18,D18A 1:50

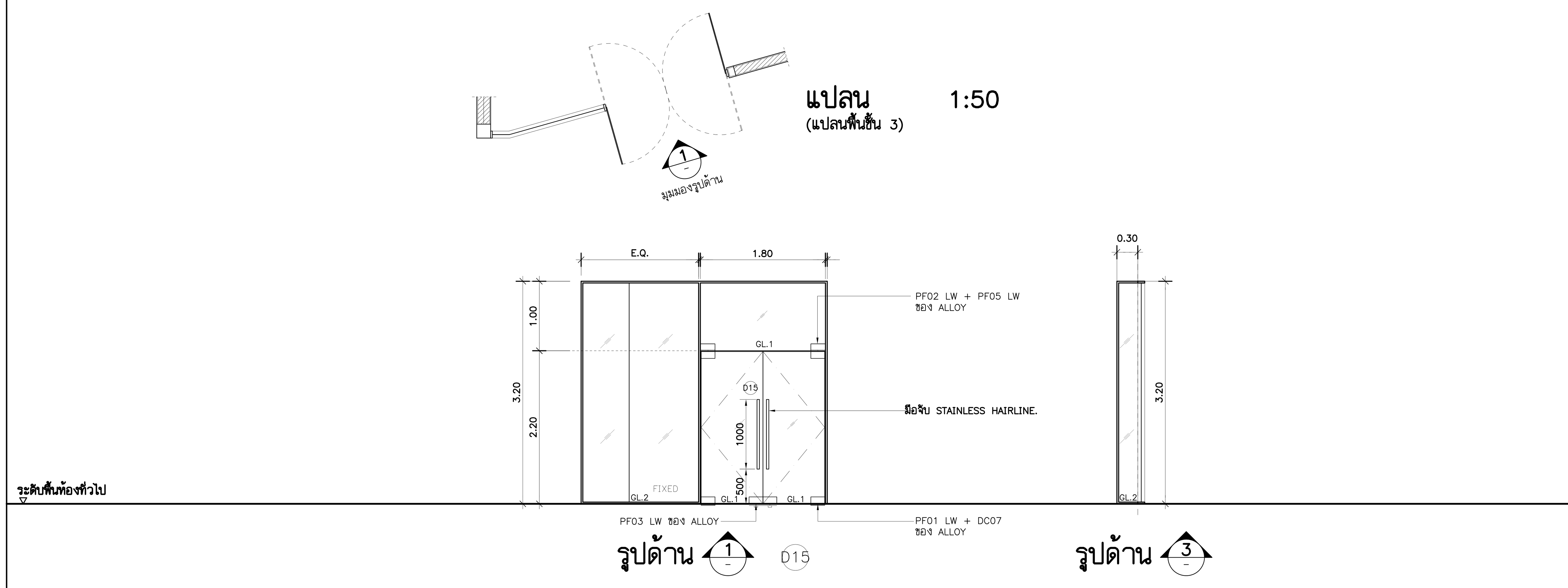

ตำแหน่งติดตั้ง

ชั้น B : –	ชั้น 4 : –	ชั้น 8 : –
ชั้น 1 : –	ชั้น 5 : –	ชั้น 8M : –
ชั้น 2 : –	ชั้น 6 : –	ชั้นดาดฟ้า : –
ชั้น 3 : OFFICE 3	ชั้น 7 : –	ชั้นหลังคา : –

รายการประกอบแบบ

ประเภท	บานสวิงคู่, ด้านข้างและด้านบนกระจกติดตาย
บาน	GL1.= กระจก TEMPERED สี CLEAR 12mm. (HEAT SOAK) / GL2. = กระจก LAMINATE สี CLEAR 6mm. A/N +PVB0.38 +CLEAR 6mm. A/N
กรอบบาน	–
วงกบ	วงกบอะลูมิเนียม หนา 1.5 มม. ขนาด 100x25 มม.
บานพับ	–
กุญแจล๊อค	อุปกรณ์ครบชุด ติดตั้งตามมาตรฐานผู้ผลิต
โช๊คอัพ	
มือจับ	STAINLESS HAIRLINE
ผิวสำเร็จ	ALUMINUIM สีดำ
หมายเหตุ	–

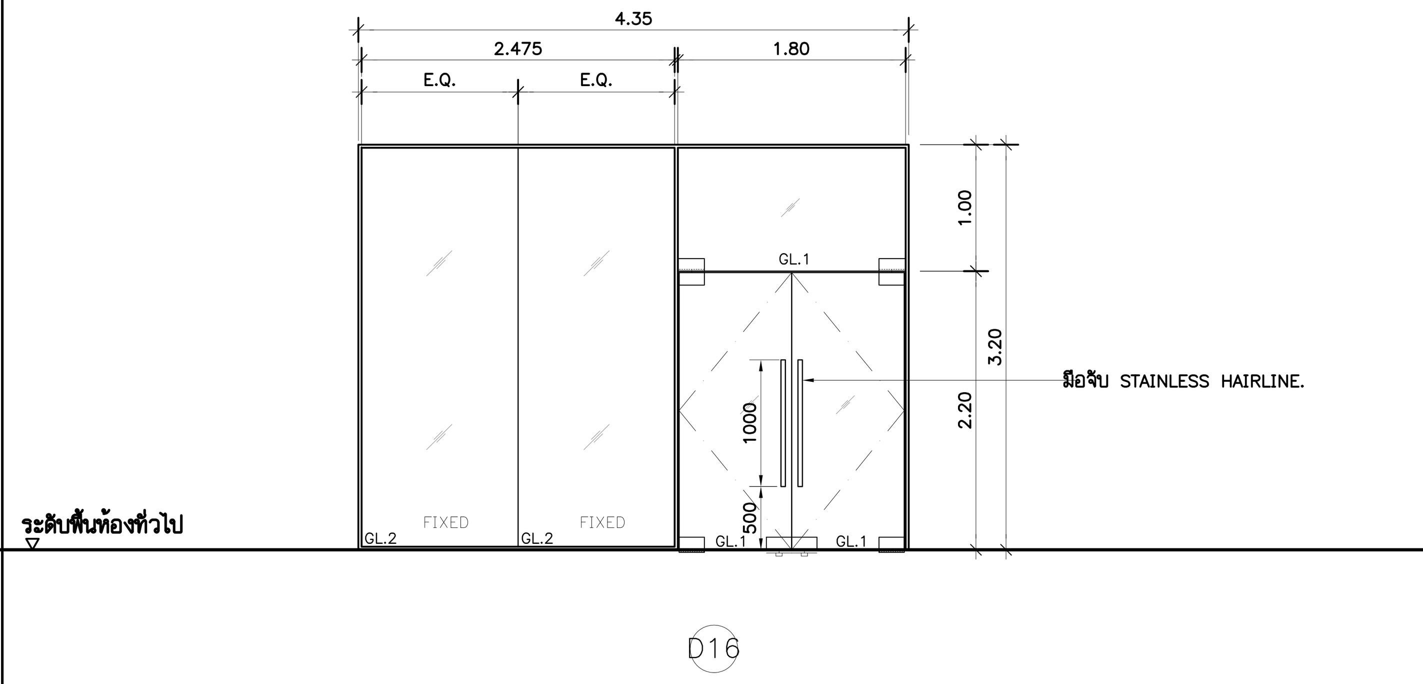

ตำแหน่งติดตั้ง

ชั้น B : –	ชั้น 4 : –	ชั้น 8 : –
ชั้น 1 : –	ชั้น 5 : –	ชั้น 8M : –
ชั้น 2 : –	ชั้น 6 : –	ชั้นดาดฟ้า : –
ชั้น 3 : OFFICE 6	ชั้น 7 : –	ชั้นหลังคา : –

รายการประกอบแบบ

ประเภท	บานสวิงคู่, ด้านข้างและด้านบนกระจกติดตาย
บาน	GL1.= กระจก TEMPERED สี CLEAR 12mm. (HEAT SOAK) / GL2. = กระจก LAMINATE สี CLEAR 6mm. A/N +PVB0.38 +CLEAR 6mm. A/N
วงกบ	วงกบอะลูมิเนียม หนา 1.5 มม. ขนาด 100x25 มม.
บานพับ	อุปกรณ์ครบชุด ติดตั้งตามมาตรฐานผู้ผลิต
กุญแจล๊อค	
โช๊คอัพ	
มือจับ	STAINLESS HAIRLINE
ผิวสำเร็จ	ALUMINUIM สีดำ
หมายเหตุ	–

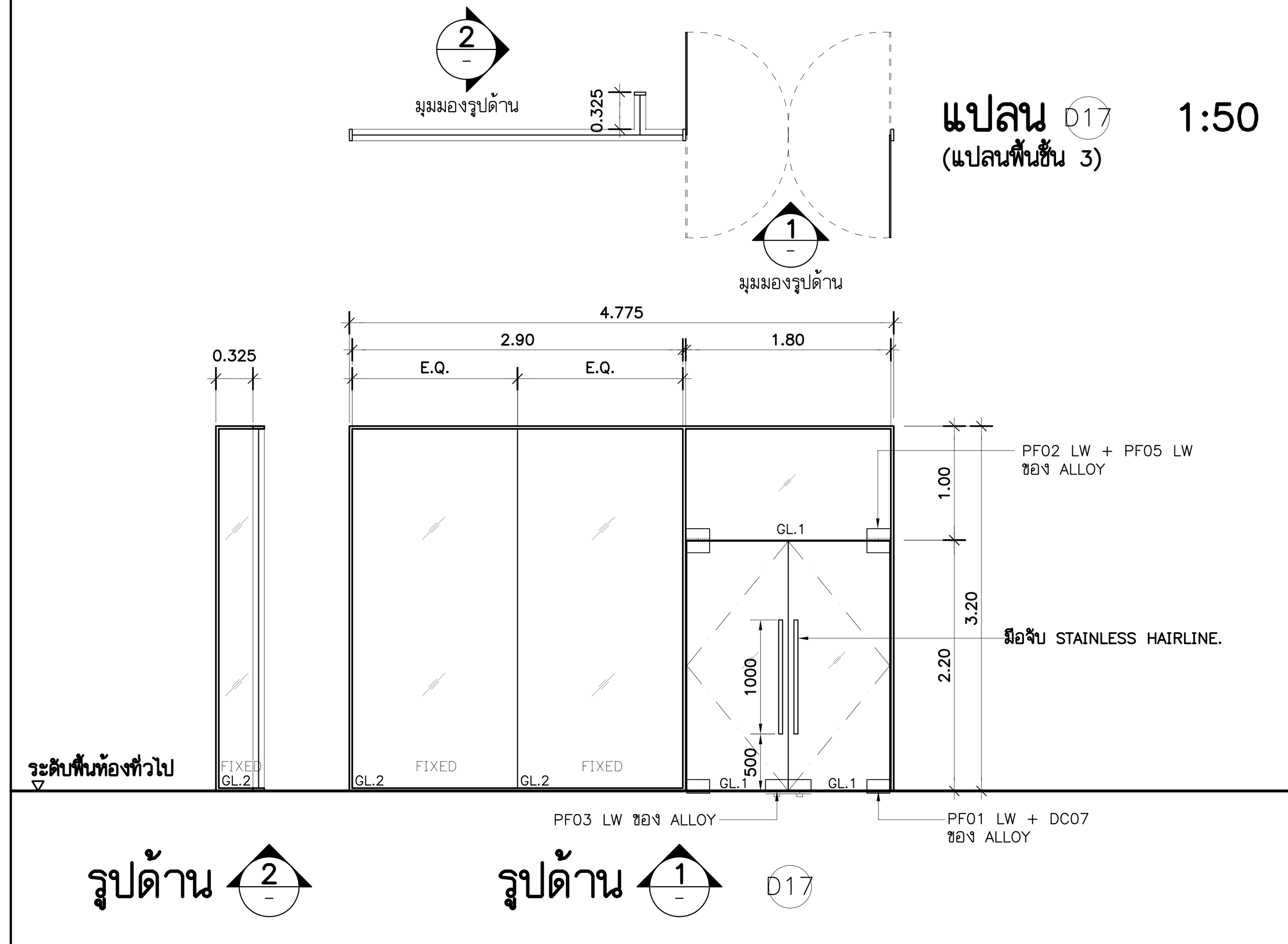

ตำแหน่งติดตั้ง

ชั้น B : –	ชั้น 4 : –	ชั้น 8 : –
ชั้น 1 : –	ชั้น 5 : –	ชั้น 8M : –
ชั้น 2 : –	ชั้น 6 : –	ชั้นดาดฟ้า : –
ชั้น 3 : OFFICE 2	ชั้น 7 : –	ชั้นหลังคา : –

รายการประกอบแบบ

ประเภท	บานสวิงคู่, ด้านข้างและด้านบนกระจกติดตาย
บาน	GL1.= กระจก TEMPERED สี CLEAR 12mm. (HEAT SOAK) / GL2. = กระจก LAMINATE สี CLEAR 6mm. A/N +PVB0.38 +CLEAR 6mm. A/N
วงกบ	วงกบอะลูมิเนียม หนา 1.5 มม. ขนาด 100x25 มม.
บานพับ	อุปกรณ์ครบชุด ติดตั้งตามมาตรฐานผู้ผลิต
กุญแจล๊อค	
โช๊คอัพ	
มือจับ	STAINLESS HAIRLINE
ผิวสำเร็จ	ALUMINUIM สีดำ
หมายเหตุ	–

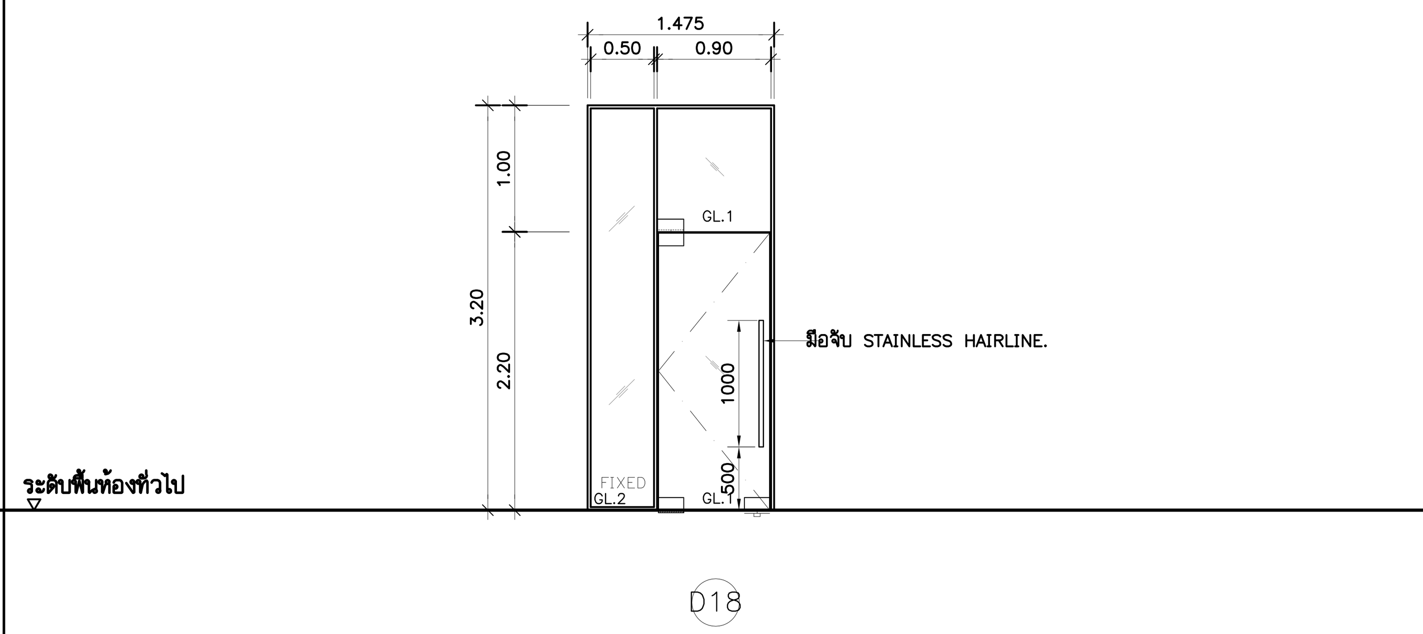

ตำแหน่งติดตั้ง

ชั้น B : –	ชั้น 4 : –	ชั้น 8 : –
ชั้น 1 : –	ชั้น 5 : –	ชั้น 8M : –
ชั้น 2 : –	ชั้น 6 : –	ชั้นดาดฟ้า : –
ชั้น 3 : OFFICE 1	ชั้น 7 : –	ชั้นหลังคา : –

รายการประกอบแบบ

ประเภท	
บาน	GL1.= กระจก TEMPERED สี CLEAR 12mm. (HEAT SOAK) / GL2. = กระจก LAMINATE สี CLEAR 6mm. A/N +PVB0.38 +CLEAR 6mm. A/N
วงกบ	วงกบอะลูมิเนียม หนา 1.5 มม. ขนาด 100x25 มม.
บานพับ	อุปกรณ์ครบชุด ติดตั้งตามมาตรฐานผู้ผลิต
กุญแจล๊อค	
โช๊คอัพ	
มือจับ	STAINLESS HAIRLINE
ผิวสำเร็จ	ALUMINUIM สีดำ
หมายเหตุ	–

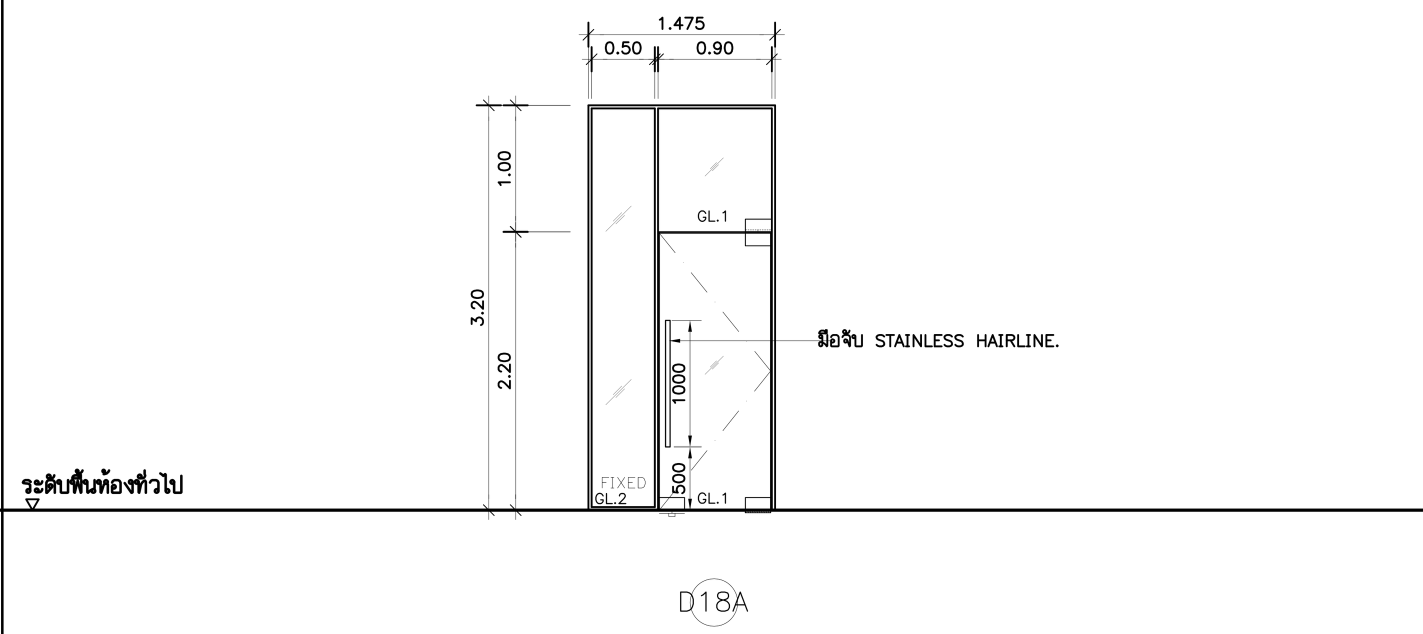

ตำแหน่งติดตั้ง

ชั้น B : –	ชั้น 4 : –	ชั้น 8 : –
ชั้น 1 : –	ชั้น 5 : –	ชั้น 8M : –
ชั้น 2 : –	ชั้น 6 : –	ชั้นดาดฟ้า : –
ชั้น 3 : พัสดุ–การคลัง	ชั้น 7 : –	ชั้นหลังคา : –

รายการประกอบแบบ

ประเภท	บานสวิงเดี่ยว, ด้านข้างและด้านบนกระจกติดตาย
บาน	GL1.= กระจก TEMPERED สี CLEAR 12mm. (HEAT SOAK) / GL2. = กระจก LAMINATE สี CLEAR 6mm. A/N +PVB0.38 +CLEAR 6mm. A/N
วงกบ	วงกบอะลูมิเนียม หนา 1.5 มม. ขนาด 100x25 มม.
บานพับ	อุปกรณ์ครบชุด ติดตั้งตามมาตรฐานผู้ผลิต
กุญแจล๊อค	
โช๊คอัพ	
มือจับ	STAINLESS HAIRLINE
ผิวสำเร็จ	ALUMINUIM สีดำ
หมายเหตุ	–

THESE DRAWINGS ARE THE PROPERTY OF :
760i ARCHITECT & CONSULTANT CO.,LTD.
AND SHALL NOT BE USED OR REPRODUCED
WITHOUT SPECIFIC PERMISSION.

OWNER
คณะเทคโนโลยีสารสนเทศและการสื่อสาร(ICT) มหาวิทยาลัยมหิดล

ARCHITECTS
อุดมศักดิ์ ตั้งอมรศิริ วุ–สถ 605
ปณาสิน จันทเสนา ส–สถ 3559
บัญชา กลิ่นบัว ส–สถ 3560
พรรษา แก้วแพง ภ–สถ 15443
ธิรดา ธิติรัชนนท์ ภ–สถ 22867

INTERIOR DESIGNER
ฉัตราภรณ์ เจียสกุล ส–สน 263
วิชชรัตน์ มงคลธารณ์ ส–สน 271

GRAPHIC DESIGNER
ภราดร มิ่งลำแดง
ปิยะนุช กรองสุวรรณ

STRUCTURAL ENGINEERS
พิสิฐ กาญจนรุจิวุฒิ สย.5673
อาคม เตชะธัญญกุล สย.5661
วิสาพร สิตยางกูร สย.7245
นัจจารี สุวรรณทัพพะ ภย.65185

ELECTRICAL ENGINEERS
ประชานาถ ด่านสกุลเจริญกิจ สฟก. 4390
ลักคิกา รัตนศักดากุล สฟก. 4587
นิวัติ จิณณธรรมพงษ์ ภฟก. 31088
กันตภณ วินิยกุล

MECHANICAL ENGINEERS
ยงยศ รักวรา สก. 3171

SANITARY ENGINEERS
ไพโรจน์ ไชยมงคล สส. 44
ศิระณัชจ์ สิทธิโชคธนากร ภส. 2590
ณัฐธนุ เกตุมา

PROJECT NO. AR-18305

PROJECT NAME
ศูนย์รวมเทคโนโลยีดิจิทัล อัจฉริยะเพื่อสร้างเศรษฐกิจ การเรียนรู้ นวัตกรรมบูรณาการ ปัญญาประดิษฐ์ เพื่อการแพทย์ (Intelligent Digital Hub in Medicine) (IDHM) คณะเทคโนโลยีสารสนเทศและการสื่อสาร(ICT) มหาวิทยาลัยมหิดล

760i ARCHITECT & CONSULTANT CO.,LTD.
Address : 355 Soi Sukumvit 50 , Prakanong
Klongtoey Bangkok 10260
Tel : (662) 742 - 7303 - 04 Fax : (662) 742 - 7310
E - mail address : info @ 760i. com
www. 760i. com

DRAWING TITLE :
แบบขยายประตู
D15,D15A,D16,D17,D18,D18A

NO.	DATE	DESCRIPTION

REVISION

DRAWN BY ปิยะพันธ์ ,ชัยวุฒิ ,กริษฐา ,ศราวุฒิ
CHECKED BY ปิยะพันธ์ ตันทัศน์
APPROVE BY ปณาสิน จันทเสนา
DATE 18–09–2020 SCALE

DRAWING NO. A–609
TOTAL 267

แบบขยายประตู D19,D20,D21,D22,D23,D25 1:50

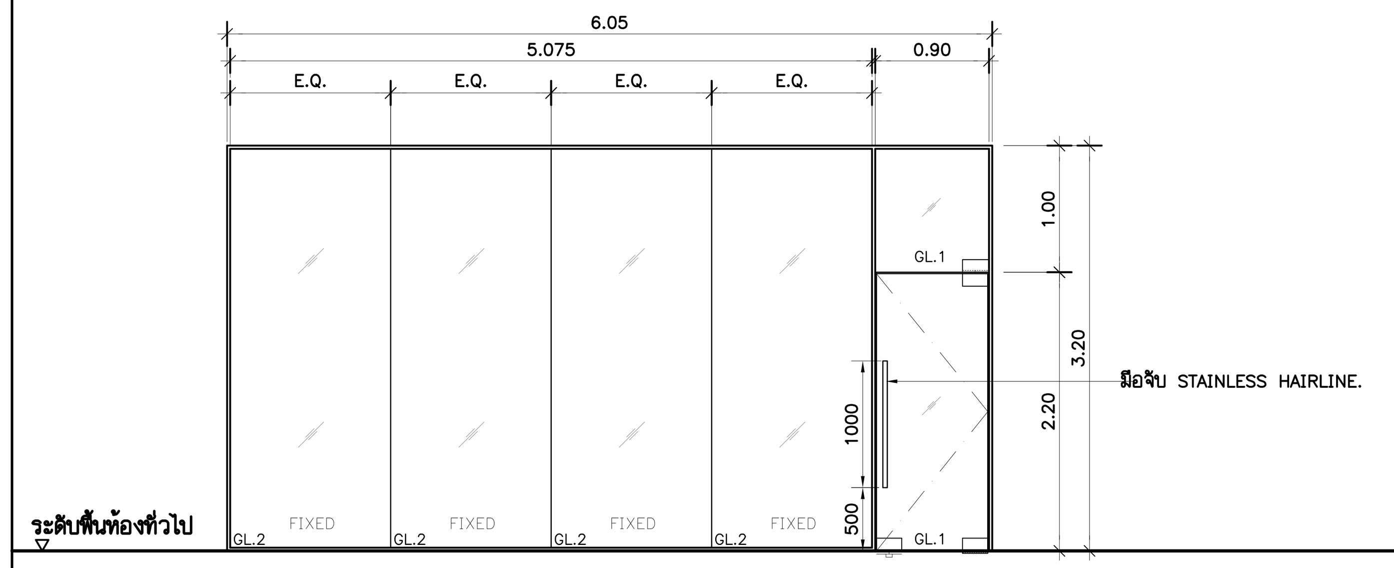

D19

ตำแหน่งติดตั้ง

ชั้น B : –	ชั้น 4 : –	ชั้น 8 : –
ชั้น 1 : –	ชั้น 5 : –	ชั้น 8M : –
ชั้น 2 : –	ชั้น 6 : –	ชั้นดาดฟ้า : –
ชั้น 3 : PANTRY	ชั้น 7 : –	ชั้นหลังคา : –

รายการประกอบแบบ

ประเภท	บานสวิงเดี่ยว, ด้านข้างและด้านบนกระจกติดตาย
บาน	GL1.= กระจก TEMPERED สี CLEAR 12mm. (HEAT SOAK) / GL2. = กระจก LAMINATE สี CLEAR 6mm. A/N +PVB0.38 +CLEAR 6mm. A/N
วงกบ	วงกบอะลูมิเนียม หนา 1.5 มม. ขนาด 100x25 มม.
บานพับ	อุปกรณ์ครบชุด ติดตั้งตามมาตรฐานผู้ผลิต
กุญแจล๊อค	
โช๊คอัพ	
มือจับ	STAINLESS HAIRLINE
ผิวสำเร็จ	ALUMINUIM สีดำ
หมายเหตุ	–

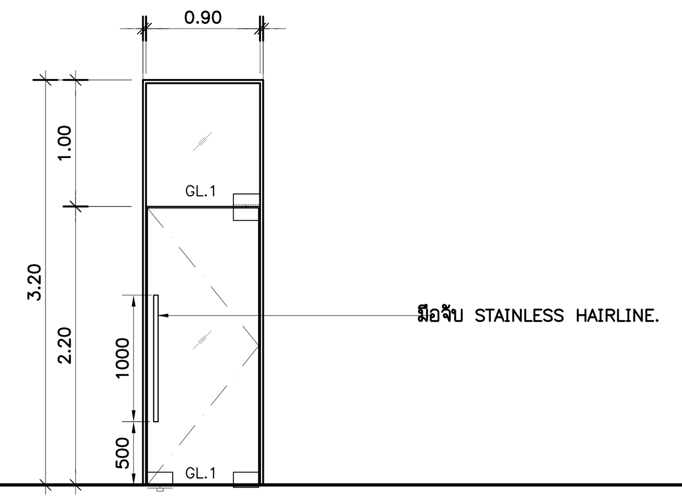

D20

ตำแหน่งติดตั้ง

ชั้น B : –	ชั้น 4 : –	ชั้น 8 : –
ชั้น 1 : –	ชั้น 5 : –	ชั้น 8M : –
ชั้น 2 : –	ชั้น 6 : –	ชั้นดาดฟ้า : –
ชั้น 3 : STUDIO	ชั้น 7 : –	ชั้นหลังคา : –

รายการประกอบแบบ

ประเภท	บานสวิงเดี่ยว, ด้านบนกระจกติดตาย
บาน	GL1.= กระจก TEMPERED สี CLEAR 12mm. (HEAT SOAK) / GL2. = กระจก LAMINATE สี CLEAR 6mm. A/N +PVB0.38 +CLEAR 6mm. A/N
วงกบ	วงกบอะลูมิเนียม หนา 1.5 มม. ขนาด 100x25 มม.
บานพับ	อุปกรณ์ครบชุด ติดตั้งตามมาตรฐานผู้ผลิต
กุญแจล๊อค	
โช๊คอัพ	
มือจับ	STAINLESS HAIRLINE
ผิวสำเร็จ	ALUMINUIM สีดำ
หมายเหตุ	–

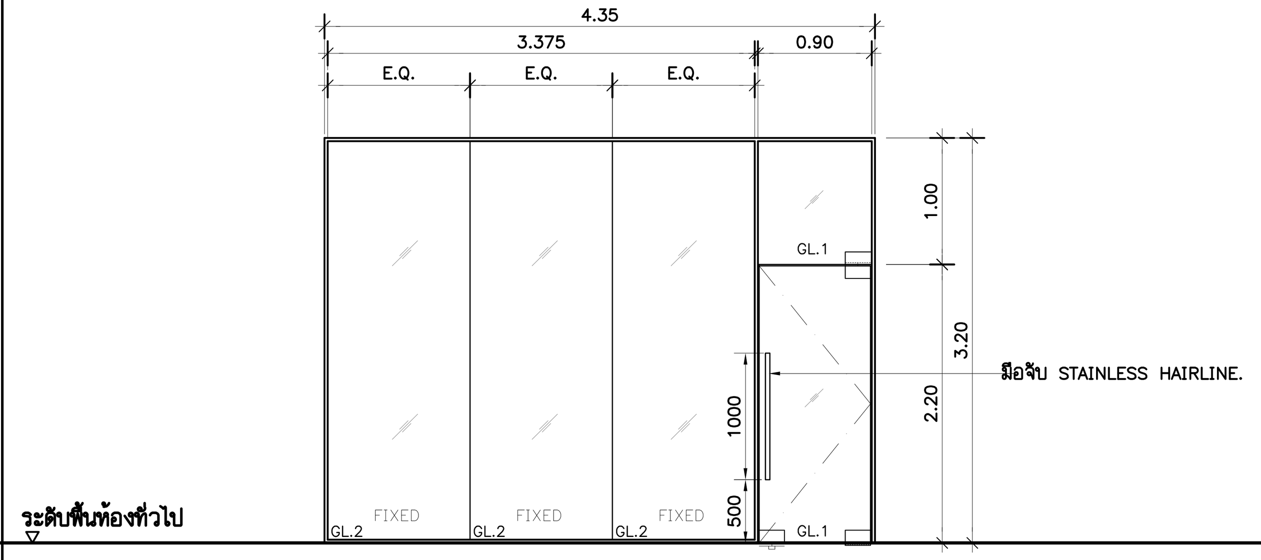

D21

ตำแหน่งติดตั้ง

ชั้น B : –	ชั้น 4 : –	ชั้น 8 : –
ชั้น 1 : –	ชั้น 5 : –	ชั้น 8M : –
ชั้น 2 : –	ชั้น 6 : –	ชั้นดาดฟ้า : –
ชั้น 3 : WORKSHOP	ชั้น 7 : –	ชั้นหลังคา : –

รายการประกอบแบบ

ประเภท	บานสวิงเดี่ยว, ด้านข้างและด้านบนกระจกติดตาย
บาน	GL1.= กระจก TEMPERED สี CLEAR 12mm. (HEAT SOAK) / GL2. = กระจก LAMINATE สี CLEAR 6mm. A/N +PVB0.38 +CLEAR 6mm. A/N
วงกบ	วงกบอะลูมิเนียม หนา 1.5 มม. ขนาด 100x25 มม.
บานพับ	อุปกรณ์ครบชุด ติดตั้งตามมาตรฐานผู้ผลิต
กุญแจล๊อค	
โช๊คอัพ	
มือจับ	STAINLESS HAIRLINE
ผิวสำเร็จ	ALUMINUIM สีดำ
หมายเหตุ	–

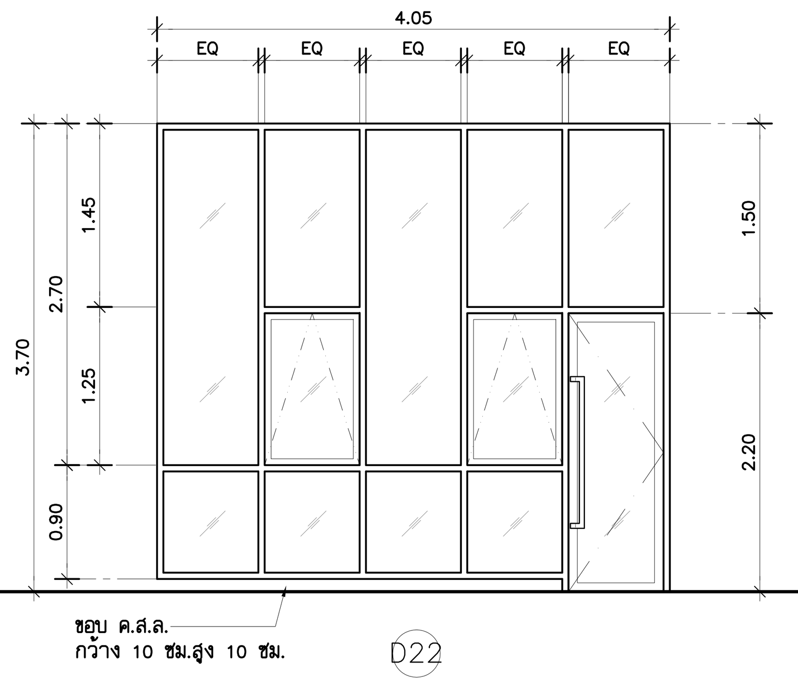

D22

ตำแหน่งติดตั้ง

ชั้น B : –	ชั้น 4 : –	ชั้น 8 : –
ชั้น 1 : –	ชั้น 5 : –	ชั้น 8M : –
ชั้น 2 : –	ชั้น 6 : –	ชั้นดาดฟ้า : –
ชั้น 3 : ระเบียง	ชั้น 7 : –	ชั้นหลังคา : –

รายการประกอบแบบ

ประเภท	บานสวิงเดี่ยว, ด้านข้างและด้านบนกระจกติดตาย
บาน	กระจก LAMINATE สี CLEAR 4mm. A/N +PVB0.38 +CLEAR 4mm. A/N
กรอบบาน	กรอบบานอะลูมิเนียม หนา 2 มม. ขนาด 70x35 มม.
วงกบ	วงกบอะลูมิเนียม หนา 2 มม. ขนาด 100x50 มม.
บานพับ	อุปกรณ์ครบชุด ติดตั้งตามมาตรฐานผู้ผลิต
กุญแจล๊อค	
โช๊คอัพ	
มือจับ	STAINLESS HAIRLINE
ผิวสำเร็จ	ALUMINUIM สีดำ
หมายเหตุ	–

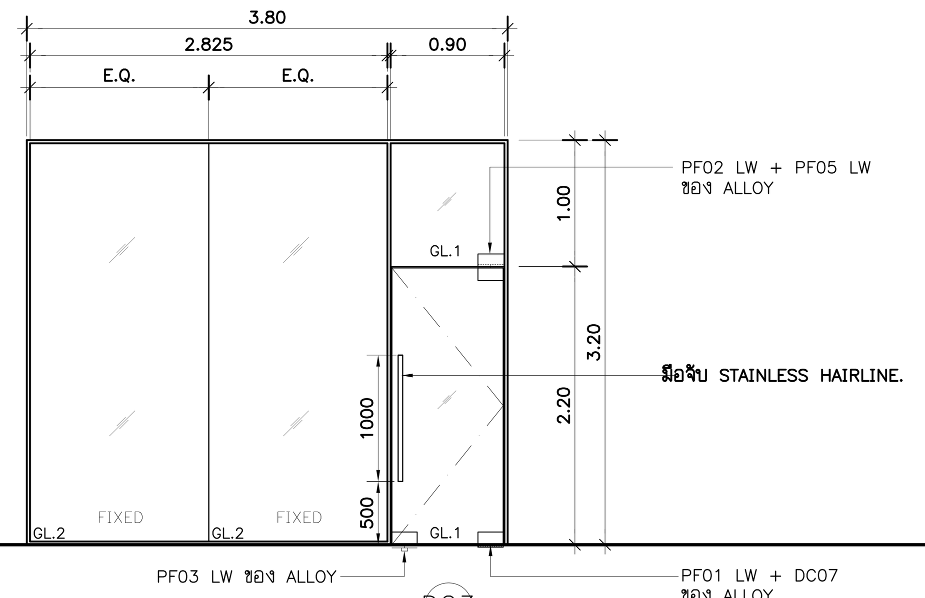

D23

ตำแหน่งติดตั้ง

ชั้น B : –	ชั้น 4 : –	ชั้น 8 : –
ชั้น 1 : –	ชั้น 5 : –	ชั้น 8M : –
ชั้น 2 : –	ชั้น 6 : –	ชั้นดาดฟ้า : –
ชั้น 3 : CO–WORKING	ชั้น 7 : –	ชั้นหลังคา : –

รายการประกอบแบบ

ประเภท	บานสวิงเดี่ยว, ด้านข้างและด้านบนกระจกติดตาย
บาน	GL1.= กระจก TEMPERED สี CLEAR 12mm. (HEAT SOAK) / GL2. = กระจก LAMINATE สี CLEAR 6mm. A/N +PVB0.38 +CLEAR 6mm. A/N
วงกบ	วงกบอะลูมิเนียม หนา 1.5 มม. ขนาด 100x25 มม.
บานพับ	อุปกรณ์ครบชุด ติดตั้งตามมาตรฐานผู้ผลิต
กุญแจล๊อค	
โช๊คอัพ	
มือจับ	STAINLESS HAIRLINE
ผิวสำเร็จ	ALUMINUIM สีดำ
หมายเหตุ	–

ยกเลิกประตู D25 ทางเข้า BACK STAGE
ยกเว้นประตู D25 ทางออกไป หลังคา ค.ส.ล.
ให้คงไว้เหมือนเดิม

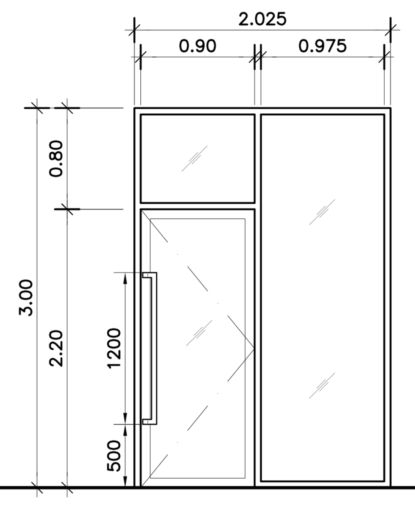

D25

ตำแหน่งติดตั้ง

ชั้น B : –	ชั้น 4 : –	ชั้น 8 : ~~ทางเข้า BACK STAGE~~
ชั้น 1 : –	ชั้น 5 : –	ชั้น 8M : –
ชั้น 2 : –	ชั้น 6 : –	ชั้นดาดฟ้า : –
ชั้น 3 : –	ชั้น 7 : –	ชั้นหลังคา : –

รายการประกอบแบบ

ประเภท	บานสวิงเดี่ยว, ด้านข้างและด้านบนกระจกติดตาย
บาน	กระจก LAMINATE สี CLEAR 4mm. A/N +PVB0.38 +CLEAR 4mm. A/N
กรอบบาน	กรอบบานอะลูมิเนียม หนา 2 มม. ขนาด 70x35 มม.
วงกบ	วงกบอะลูมิเนียม หนา 2 มม. ขนาด 100x50 มม.
บานพับ	อุปกรณ์ครบชุด ติดตั้งตามมาตรฐานผู้ผลิต
กุญแจล๊อค	
โช๊คอัพ	
มือจับ	STAINLESS HAIRLINE
ผิวสำเร็จ	ALUMINUIM สีดำ
หมายเหตุ	–

THESE DRAWINGS ARE THE PROPERTY OF : 760i ARCHITECT & CONSULTANT CO.,LTD. AND SHALL NOT BE USED OR REPRODUCED WITHOUT SPECIFIC PERMISSION.

OWNER

คณะเทคโนโลยีสารสนเทศและการสื่อสาร(ICT) มหาวิทยาลัยมหิดล

ARCHITECTS

อุดมศักดิ์ ตั้งอมรศิริ ว–สถ 605
ปณาลิน จันทเสนา ส–สถ 3559
บัญชา กลิ่นบัว ส–สถ 3560
พรรษา แก้วแพง ภ–สถ 15443
ธิรดา ธิติรัชนนท์ ภ–สถ 22867

INTERIOR DESIGNER

ฉัตราภรณ์ เจียสกุล ส–สน 263
วิชชรัตน์ มงคลธารณ์ ส–สน 271

GRAPHIC DESIGNER

ภราดร มิ่งลำแดง
ปิยะนุช กรองสุวรรณ

STRUCTURAL ENGINEERS

พิสิฐ กาญจนรุจิวุฒิ สย.5673
อาคม เตชะธัญญกุล สย.5661
วิสาพร ลิตยางกูร สย.7245
นัจจารี สุวรรณทัพพะ ภย.65185

ELECTRICAL ENGINEERS

ประชานาถ ด่านสกุลเจริญกิจ สฟก. 4390
ลักศิกา รัตนศักดากุล สฟก. 4587
นิวัติ จิณณธรรมพงษ์ ภฟก. 31088
กันตภณ วินิยกุล

MECHANICAL ENGINEERS

ยงยศ รักวรา สก. 3171

SANITARY ENGINEERS

ไพโรจน์ ไชยมงคล สส. 44
ศิระณัชจ์ สิทธิโชคธนากร ภส. 2590
ณัฐธนุ เกตุมา

PROJECT NO. AR-18305

PROJECT NAME

ศูนย์รวมเทคโนโลยีดิจิทัล อัจฉริยะเพื่อสร้างเศรษฐกิจ การเรียนรู้ นวัตกรรมบูรณาการ ปัญญาประดิษฐ์ เพื่อการแพทย์ (Intelligent Digital Hub in Medicine) (IDHM) คณะเทคโนโลยีสารสนเทศและการสื่อสาร(ICT) มหาวิทยาลัยมหิดล

760i ARCHITECT & CONSULTANT CO.,LTD.
Address : 355 Soi Sukumvit 50 , Prakanong
Klongtoey Bangkok 10260
Tel : (662) 742 - 7303 - 04 Fax : (662) 742 - 7310
E - mail address : info @ 760i. com
www. 760i. com

DRAWING TITLE :

แบบขยายประตู
D19,D20,D21,D22,D23,D25

NO.	DATE	DESCRIPTION

REVISION

DRAWN BY ปิยะพันธ์ ,ชัยวุฒิ ,กริษฐา ,ศราวุฒิ
CHECKED BY ปิยะพันธ์ ตันทัศน์
APPROVE BY ปณาลิน จันทเสนา
DATE 18–09–2020 SCALE

DRAWING NO. A–610
TOTAL 267

แบบขยายประตู D24,D26,D27,D28 1:50

งานที่ไม่รวมอยู่ ในการเสนอราคา

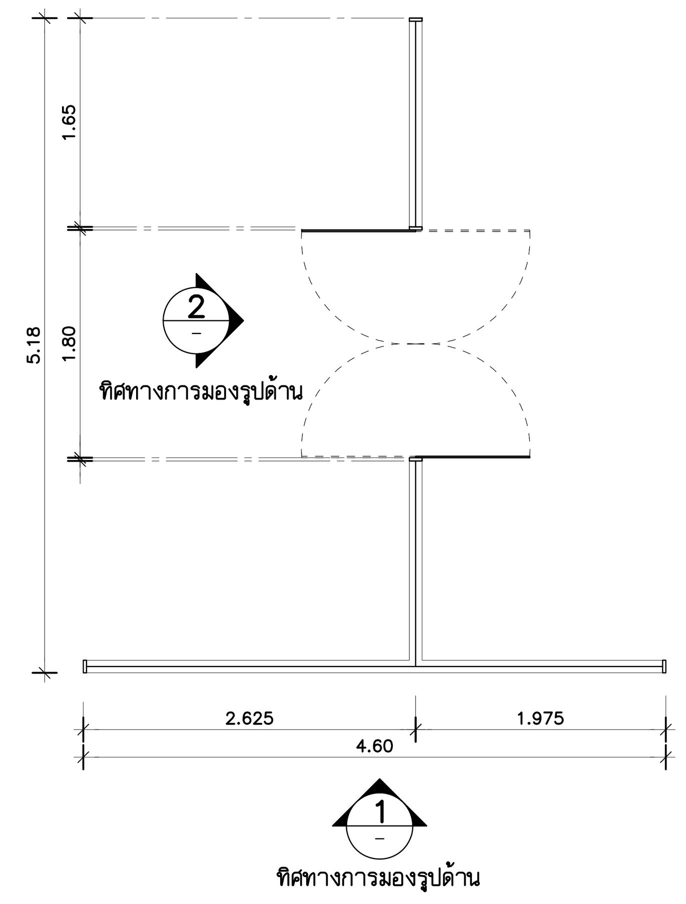

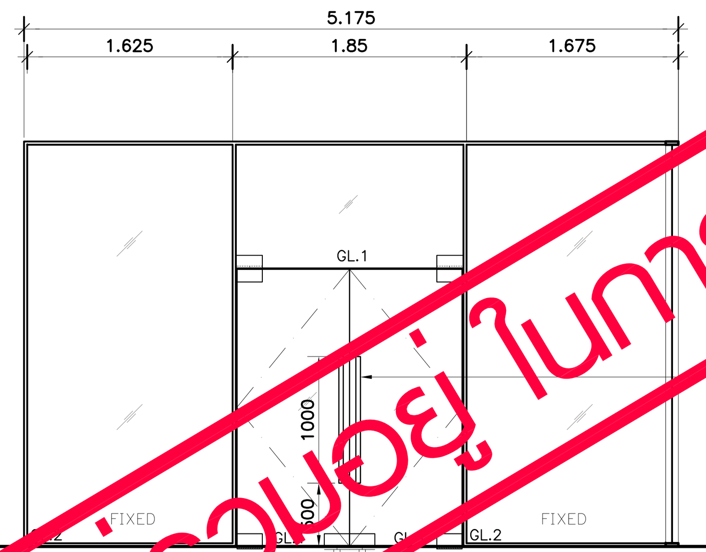

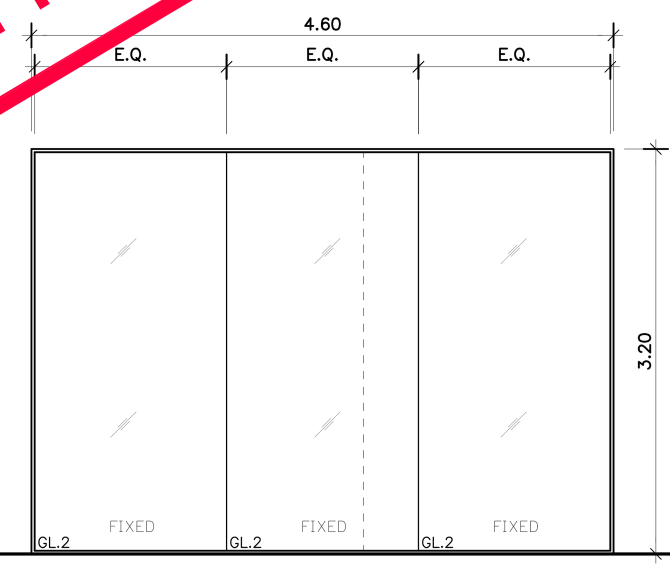

แปลน D24 1:50
(แปลนพื้นชั้น 7)

รูปด้าน 1

รูปด้าน 2

ตำแหน่งติดตั้ง

ชั้น B : –	ชั้น 4 : –	ชั้น 8 : –
ชั้น 1 : –	ชั้น 5 : –	ชั้น 8M : –
ชั้น 2 : –	ชั้น 6 : –	ชั้นดาดฟ้า : –
ชั้น 3 : –	ชั้น 7 : ~~โถงลิฟต์ 3~~	ชั้นหลังคา :

รายการประกอบแบบ

ประเภท	บานสวิงคู่, ด้านข้างและด้านบนกระจกติดตาย
บาน	GL1.= กระจก TEMPERED สี CLEAR 12mm. (HEAT SOAK) / GL2. = กระจก LAMINATE สี CLEAR 6mm. A/N +PVB0.38 +CLEAR 6mm. A/N
กรอบบาน	–
วงกบ	วงกบอะลูมิเนียม หนา 1.5 มม. ขนาด 100x25 มม.
บานพับ	อุปกรณ์ครบชุด ติดตั้งตามมาตรฐานผู้ผลิต
กุญแจล๊อค	
โช๊คอัพ	
มือจับ	STAINLESS HAIRLINE
ผิวสำเร็จ	ALUMINUIM สีดำ
หมายเหตุ	–

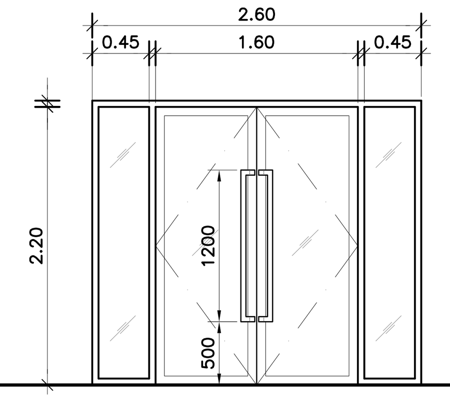

D28

ตำแหน่งติดตั้ง

ชั้น B : ELECTRONIC SHOP1	ชั้น 4 : –	ชั้น 8 : –
ชั้น 1 : –	ชั้น 5 : –	ชั้น 8M : –
ชั้น 2 : –	ชั้น 6 : –	ชั้นดาดฟ้า : –
ชั้น 3 : –	ชั้น 7 : –	ชั้นหลังคา : –

รายการประกอบแบบ

ประเภท	บานสวิงคู่, ด้านข้างกระจกติดตาย
บาน	กระจก LAMINATE สี CLEAR 4mm. A/N +PVB0.38 +CLEAR 4mm. A/N
กรอบบาน	กรอบบานอะลูมิเนียม หนา 2 มม. ขนาด 70x35 มม.
วงกบ	วงกบอะลูมิเนียม หนา 2 มม. ขนาด 100x50 มม.
บานพับ	อุปกรณ์ครบชุด ติดตั้งตามมาตรฐานผู้ผลิต
กุญแจล๊อค	
โช๊คอัพ	
มือจับ	STAINLESS HAIRLINE
ผิวสำเร็จ	ALUMINUIM สีดำ
หมายเหตุ	–

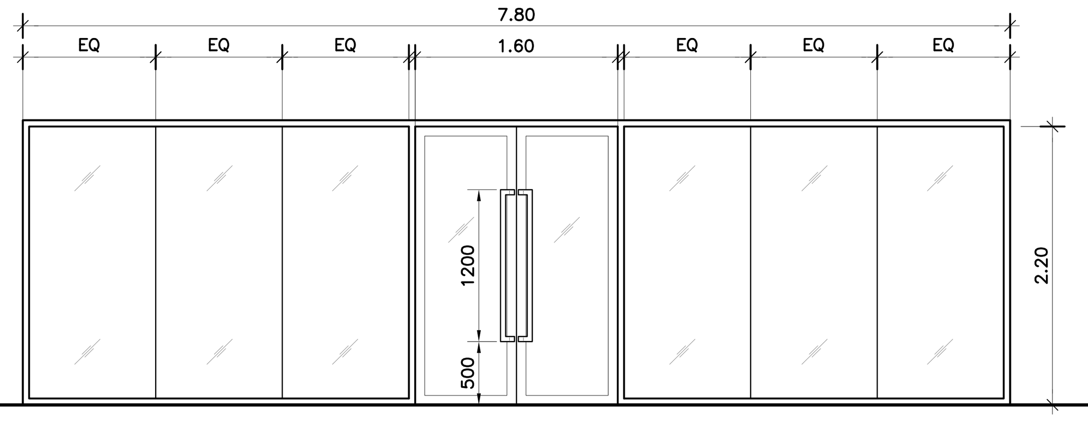

D26

ตำแหน่งติดตั้ง

ชั้น B : โถงลิฟต์ 1,2,3	ชั้น 4 : –	ชั้น 8 : –
ชั้น 1 : –	ชั้น 5 : –	ชั้น 8M : –
ชั้น 2 : –	ชั้น 6 : –	ชั้นดาดฟ้า : –
ชั้น 3 : –	ชั้น 7 : –	ชั้นหลังคา : –

รายการประกอบแบบ

ประเภท	บานสวิงคู่, ด้านข้างกระจกติดตาย
บาน	กระจก LAMINATE สี CLEAR 4mm. A/N +PVB0.38 +CLEAR 4mm. A/N
กรอบบาน	กรอบบานอะลูมิเนียม หนา 2 มม. ขนาด 70x35 มม.
วงกบ	วงกบอะลูมิเนียม หนา 2 มม. ขนาด 100x50 มม.
บานพับ	อุปกรณ์ครบชุด ติดตั้งตามมาตรฐานผู้ผลิต
กุญแจล๊อค	
โช๊คอัพ	
มือจับ	STAINLESS HAIRLINE
ผิวสำเร็จ	ALUMINUIM สีดำ
หมายเหตุ	–

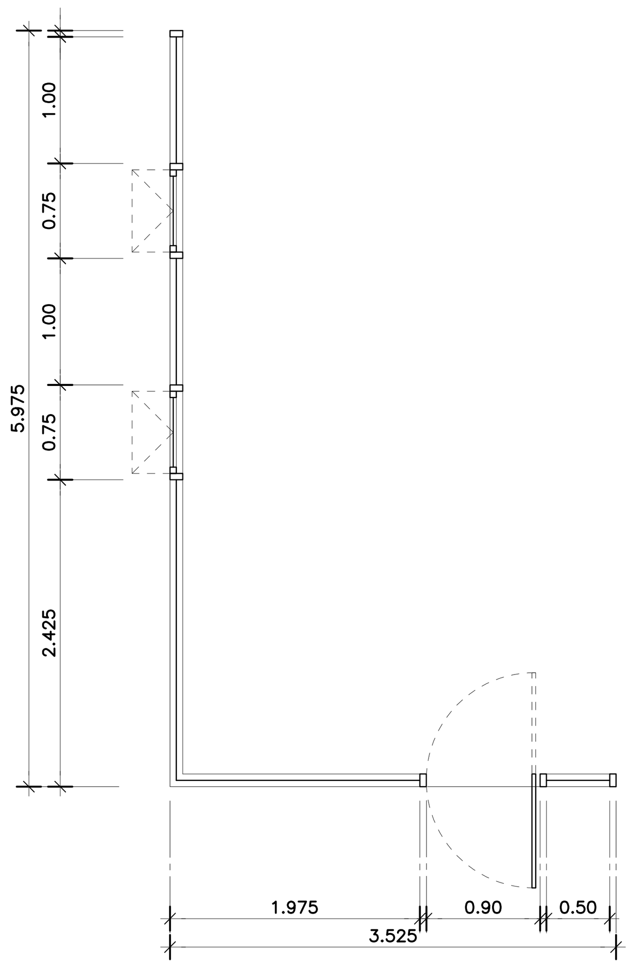

แปลน D27 1:50
(แปลนพื้นชั้นใต้ดิน)

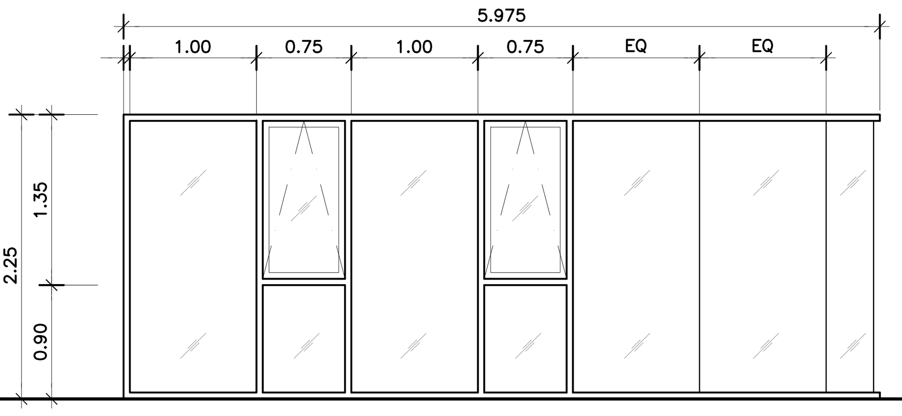

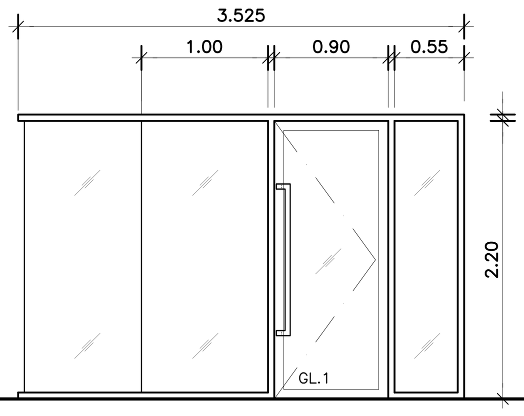

รูปด้าน 1 D27

รูปด้าน 2 D27

ตำแหน่งติดตั้ง

ชั้น B : พนักงานขับรถ	ชั้น 4 : –	ชั้น 8 : –
ชั้น 1 : –	ชั้น 5 : –	ชั้น 8M : –
ชั้น 2 : –	ชั้น 6 : –	ชั้นดาดฟ้า : –
ชั้น 3 : –	ชั้น 7 : –	ชั้นหลังคา : –

รายการประกอบแบบ

ประเภท	บานสวิงเดี่ยว, ด้านข้างกระจกติดตาย
บาน	กระจก LAMINATE สี CLEAR 4mm. A/N +PVB0.38 +CLEAR 4mm. A/N
กรอบบาน	กรอบบานอะลูมิเนียม หนา 2 มม. ขนาด 70x35 มม.
วงกบ	วงกบอะลูมิเนียม หนา 2 มม. ขนาด 100x50 มม.
บานพับ	อุปกรณ์ครบชุด ติดตั้งตามมาตรฐานผู้ผลิต
กุญแจล๊อค	
โช๊คอัพ	
มือจับ	STAINLESS HAIRLINE
ผิวสำเร็จ	ALUMINUIM สีดำ
หมายเหตุ	–

THESE DRAWINGS ARE THE PROPERTY OF : 760i ARCHITECT & CONSULTANT CO.,LTD. AND SHALL NOT BE USED OR REPRODUCED WITHOUT SPECIFIC PERMISSION.

OWNER
คณะเทคโนโลยีสารสนเทศและการสื่อสาร(ICT) มหาวิทยาลัยมหิดล

ARCHITECTS
อุดมศักดิ์ ตั้งอมรศิริ วุ–สถ 605
ปณาสิน จันทเสนา ส–สถ 3559
บัญชา กลิ่นบัว ส–สถ 3560
พรรษา แก้วแพง ภ–สถ 15443
ธิรดา ธิติรัชนนท์ ภ–สถ 22867

INTERIOR DESIGNER
ฉัตราภรณ์ เจียสกุล ส–สน 263
วิชชรัตน์ มงคลธารณ์ ส–สน 271

GRAPHIC DESIGNER
ภราดร มิ่งลำแดง
ปิยะนุช กรองสุวรรณ

STRUCTURAL ENGINEERS
พิสิฐ กาญจนรุจิวุฒิ สย.5673
อาคม เตชะธัญญกุล สย.5661
วิสาพร ลิตยางกูร สย.7245
นัจจารี สุวรรณทัพพะ ภย.65185

ELECTRICAL ENGINEERS
ประชานาถ ด่านสกุลเจริญกิจ สฟก. 4390
ลักศิกา รัตนศักดากุล สฟก. 4587
นิวัติ จิณณธรรมพงษ์ ภฟก. 31088
กันตภณ วินิยกูล

MECHANICAL ENGINEERS
ยงยศ รักวรา สก. 3171

SANITARY ENGINEERS
ไพโรจน์ ไชยมงคล สส. 44
ศิระณัชจ์ ลิทธิโชคธนากร ภส. 2590
ณัฐธนุ เกตุมา

PROJECT NO. AR-18305

PROJECT NAME
ศูนย์รวมเทคโนโลยีดิจิทัล อัจฉริยะเพื่อสร้างเศรษฐกิจ การเรียนรู้ นวัตกรรมบูรณาการ ปัญญาประดิษฐ์ เพื่อการแพทย์ (Intelligent Digital Hub in Medicine) (IDHM) คณะเทคโนโลยีสารสนเทศและการสื่อสาร(ICT) มหาวิทยาลัยมหิดล

760i ARCHITECT & CONSULTANT CO.,LTD.
Address : 355 Soi Sukumvit 50 , Prakanong
Klongtoey Bangkok 10260
Tel : (662) 742 - 7303 - 04 Fax : (662) 742 - 7310
E - mail address : info @ 760i. com
www. 760i. com

DRAWING TITLE :
แบบขยายประตู
D24,D26,D27,D28

NO.	DATE	DESCRIPTION

REVISION

DRAWN BY ปิยะพันธ์ ,ชัยวุฒิ ,กริษฐา ,ศราวุฒิ
CHECKED BY ปิยะพันธ์ ตันทัศน์
APPROVE BY ปณาสิน จันทเสนา
DATE 18–09–2020 SCALE

DRAWING NO. A–611 TOTAL 267

แบบขยายประตู D29,D30,D31,D32,D33,D34,D34A 1:50

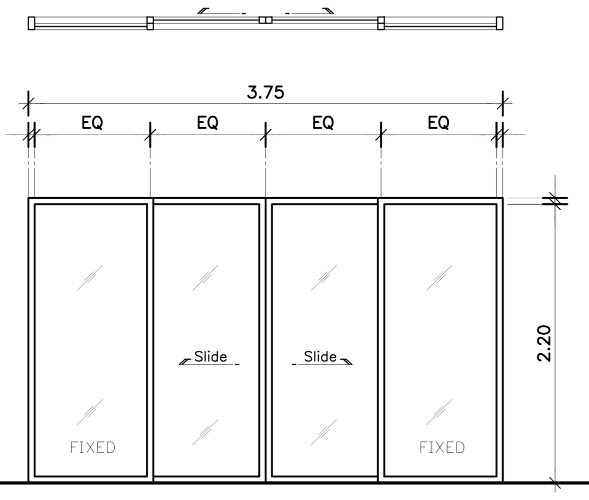

D29

ตำแหน่งติดตั้ง

ชั้น B : ELECTRONIC SHOP2	ชั้น 4 : –	ชั้น 8 : –
ชั้น 1 : –	ชั้น 5 : –	ชั้น 8M : –
ชั้น 2 : –	ชั้น 6 : –	ชั้นดาดฟ้า : –
ชั้น 3 : –	ชั้น 7 : –	ชั้นหลังคา : –

รายการประกอบแบบ

ประเภท	บานเลื่อน, ด้านข้างกระจกติดตาย
บาน	กระจก LAMINATE สี CLEAR 4mm. A/N +PVB0.38 +CLEAR 4mm. A/N
กรอบบาน	กรอบบานอะลูมิเนียม หนา 2 มม. ขนาด 50x50 มม.
วงกบ	วงกบอะลูมิเนียม หนา 2 มม. ขนาด 100x50 มม.
บานพับ	อุปกรณ์ครบชุด ติดตั้งตามมาตรฐานผู้ผลิต
กุญแจล๊อค	
โช๊คอัพ	
มือจับ	
ผิวสำเร็จ	ALUMINUIM สีดำ
หมายเหตุ	–

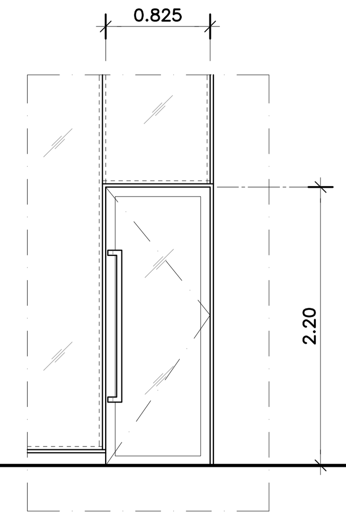

D30

ตำแหน่งติดตั้ง

ชั้น B : –	ชั้น 4 : –	ชั้น 8 : –
ชั้น 1 : บันได ST8	ชั้น 5 : –	ชั้น 8M : –
ชั้น 2 : –	ชั้น 6 : –	ชั้นดาดฟ้า : –
ชั้น 3 : –	ชั้น 7 : –	ชั้นหลังคา : –

รายการประกอบแบบ

ประเภท	บานสวิงเดี่ยว
บาน	กระจก LAMINATE CLEAR 6mm. A/N#2 (ชนิดประหยัดพลังงาน) + PVB0.76 + 6mm. CLEAR A/N
กรอบบาน	กรอบบานอะลูมิเนียม หนา 2 มม. ขนาด 70x35 มม.
วงกบ	วงกบอะลูมิเนียม หนา 2 มม. ขนาด 100x50 มม.
บานพับ	อุปกรณ์ครบชุด ติดตั้งตามมาตรฐานผู้ผลิต
กุญแจล๊อค	
โช๊คอัพ	
มือจับ	STAINLESS HAIRLINE
ผิวสำเร็จ	ALUMINUIM สีดำ
หมายเหตุ	–

ยกเลิกประตู D31 เฉพาะชั้น 7,8

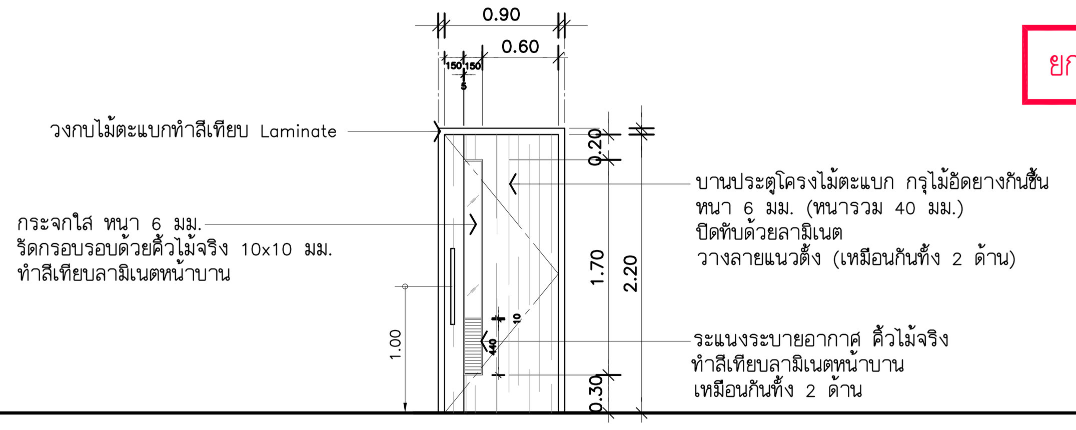

D31

ตำแหน่งติดตั้ง

ชั้น B : –	ชั้น 4 : ห้องน้ำ 6,7	ชั้น 8 : ~~ห้องน้ำ 11,12~~
ชั้น 1 : ห้องน้ำ 1,2	ชั้น 5 : ห้องน้ำ 8	ชั้น 8M : –
ชั้น 2 : ห้องน้ำ 3	ชั้น 6 : ห้องน้ำ 9	ชั้นดาดฟ้า : –
ชั้น 3 : ห้องน้ำ 4,5	ชั้น 7 : ~~ห้องน้ำ 10~~	ชั้นหลังคา : –

รายการประกอบแบบ

ประเภท	บานเปิดเดี่ยว
บาน	–
กรอบบาน	–
วงกบ	วงกบไม้ตะแบกทำสีเทียบ Laminate ขนาด 2"x 5"
บานพับ	อุปกรณ์ครบชุด ติดตั้งตามมาตรฐานผู้ผลิต
กุญแจล๊อค	
โช๊คอัพ	
มือจับ	STAINLESS สีดำด้าน
ผิวสำเร็จ	–
หมายเหตุ	–

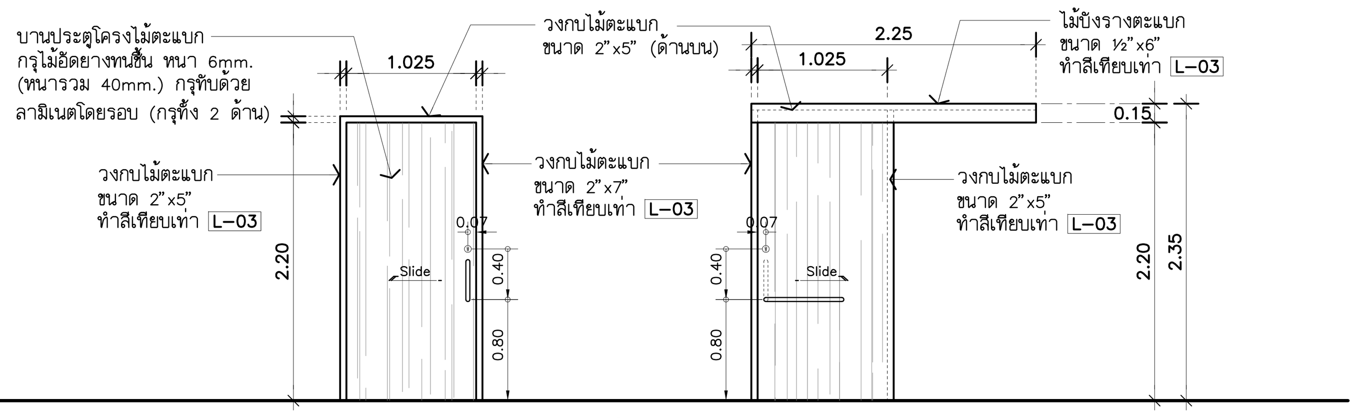

D34

ตำแหน่งติดตั้ง

ชั้น B : –	ชั้น 4 : –	ชั้น 8 : –
ชั้น 1 : ห้องน้ำคนพิการ 2	ชั้น 5 : –	ชั้น 8M : –
ชั้น 2 : –	ชั้น 6 : –	ชั้นดาดฟ้า : –
ชั้น 3 : –	ชั้น 7 : –	ชั้นหลังคา : –

รายการประกอบแบบ

ประเภท	บานเลื่อน
บาน	อุปกรณ์ครบชุด ติดตั้งตามมาตรฐานผู้ผลิต
กรอบบาน	
วงกบ	
บานพับ	
กุญแจล๊อค	
โช๊คอัพ	
มือจับ	
ผิวสำเร็จ	
หมายเหตุ	–

รายการวัสดุ

L–03	ลามิเนต สีเทา

ยกเลิกประตู D32 เฉพาะชั้น 7,8

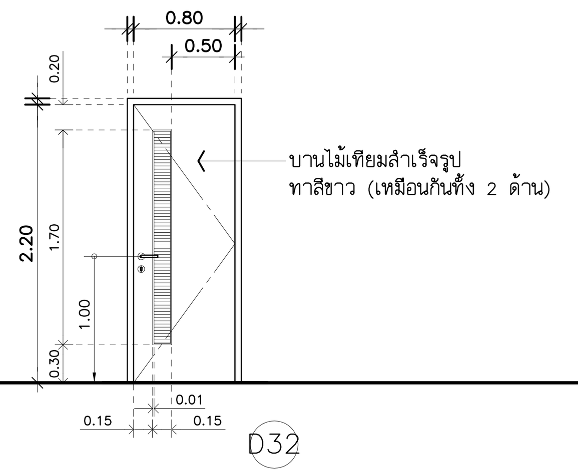

D32

ตำแหน่งติดตั้ง

ชั้น B : –	ชั้น 4 : –	ชั้น 8 : ~~ห้องน้ำชาย/หญิง 15~~
ชั้น 1 : ห้องน้ำ 2	ชั้น 5 : –	ชั้น 8M : –
ชั้น 2 : ห้องน้ำ 3	ชั้น 6 : –	ชั้นดาดฟ้า : –
ชั้น 3 : ห้องน้ำ 4	ชั้น 7 : ~~ห้องแม่บ้าน 10~~	ชั้นหลังคา : –

รายการประกอบแบบ

ประเภท	บานเปิดเดี่ยว
บาน	บานไม้เทียมสำเร็จ มีบานเกล็ด
กรอบบาน	–
วงกบ	วงกบไม้เทียมขนาด 2"x 5" ทาสี สีขาว
บานพับ	อุปกรณ์ครบชุด ติดตั้งตามมาตรฐานผู้ผลิต
กุญแจล๊อค	
โช๊คอัพ	
มือจับ	STAINLESS HAIRLINE
ผิวสำเร็จ	ทำสีพ่นอบเคลือบ สีขาว
หมายเหตุ	–

ยกเลิกประตู D33 เฉพาะชั้น 7,8

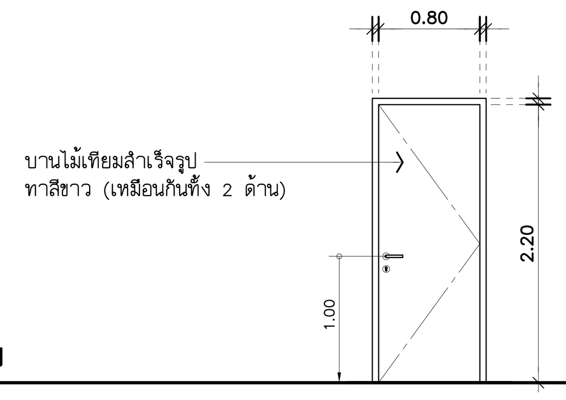

D33

ตำแหน่งติดตั้ง

ชั้น B : –	ชั้น 4 : ห้องแม่บ้าน 6,7	ชั้น 8 : ~~ห้องแม่บ้าน 11,12~~
ชั้น 1 : ห้องแม่บ้าน 1,2	ชั้น 5 : ห้องแม่บ้าน 8	ชั้น 8M : –
ชั้น 2 : ห้องแม่บ้าน 3	ชั้น 6 : ห้องแม่บ้าน 9	ชั้นดาดฟ้า : –
ชั้น 3 : ห้องแม่บ้าน 4,5	ชั้น 7 : ~~ห้องแม่บ้าน 10~~	ชั้นหลังคา : –

รายการประกอบแบบ

ประเภท	บานเปิดเดี่ยว
บาน	บานไม้เทียมสำเร็จรูป
กรอบบาน	–
วงกบ	วงกบไม้เทียมขนาด 2"x 5" ทาสี สีขาว
บานพับ	อุปกรณ์ครบชุด ติดตั้งตามมาตรฐานผู้ผลิต
กุญแจล๊อค	
โช๊คอัพ	
มือจับ	STAINLESS HAIRLINE
ผิวสำเร็จ	ทำสีพ่นอบเคลือบ สีขาว
หมายเหตุ	–

ยกเลิกประตู D34A เฉพาะชั้น 7,8

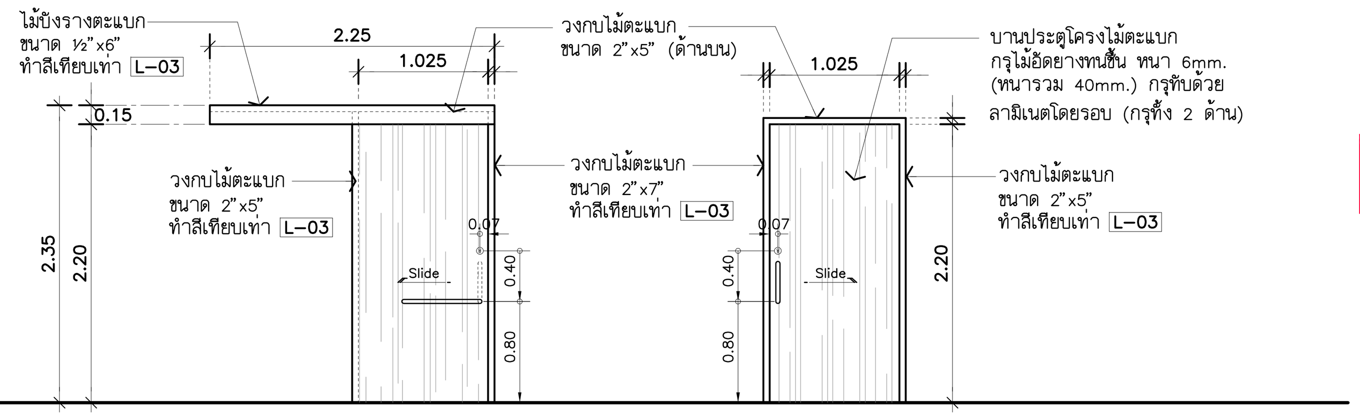

D34A

ชั้น B : –	ชั้น 4 : ห้องน้ำ 6	ชั้น 8 : ~~ห้องน้ำ 11~~
ชั้น 1 : ห้องน้ำคนพิการ 1	ชั้น 5 : ห้องน้ำ 8	ชั้น 8M : –
ชั้น 2 : ห้องน้ำคนพิการ 3	ชั้น 6 : ห้องน้ำ 9	ชั้นดาดฟ้า : –
ชั้น 3 : ห้องน้ำ 4	ชั้น 7 : ~~ห้องน้ำคนพิการ 10~~	ชั้นหลังคา : –

รายการประกอบแบบ

ประเภท	บานเลื่อน
บาน	อุปกรณ์ครบชุด ติดตั้งตามมาตรฐานผู้ผลิต
กรอบบาน	
วงกบ	
บานพับ	
กุญแจล๊อค	
โช๊คอัพ	
มือจับ	
ผิวสำเร็จ	
หมายเหตุ	–

รายการวัสดุ

L–03	ลามิเนต สีเทา

THESE DRAWINGS ARE THE PROPERTY OF : 760i ARCHITECT & CONSULTANT CO.,LTD. AND SHALL NOT BE USED OR REPRODUCED WITHOUT SPECIFIC PERMISSION.

OWNER

คณะเทคโนโลยีสารสนเทศและการสื่อสาร(ICT) มหาวิทยาลัยมหิดล

ARCHITECTS

อุดมศักดิ์ ตั้งอมรศิริ วุ–สถ 605
ปณาสิน จันทเสนา ส–สถ 3559
บัญชา กลิ่นบัว ส–สถ 3560
พรรษา แก้วแพง ภ–สถ 15443
ธิรดา ธิติรัชนนท์ ภ–สถ 22867

INTERIOR DESIGNER

ฉัตราภรณ์ เจียสกุล ส–สน 263
วิชชรัตน์ มงคลธารณ์ ส–สน 271

GRAPHIC DESIGNER

ภราดร มิ่งลำแดง
ปิยะนุช กรองสุวรรณ

STRUCTURAL ENGINEERS

พิสิฐ กาญจนรุจิวุฒิ สย.5673
อาคม เตชะธัญญกุล สย.5661
วิสาพร ลิตยางกูร สย.7245
นัจจารี สุวรรณทัพพะ ภย.65185

ELECTRICAL ENGINEERS

ประชานาถ ด่านสกุลเจริญกิจ สฟก. 4390
ลักศิกา รัตนศักดากุล สฟก. 4587
นิวิติ จิณณธรรมพงษ์ ภฟก. 31088
กันตภณ วินิยกุล

MECHANICAL ENGINEERS

ยงยศ รักวรา สก. 3171

SANITARY ENGINEERS

ไพโรจน์ ไชยมงคล สส. 44
ศิระณัชจ์ สิทธิโชคธนากร ภส. 2590
ณัฐธนุ เกตุมา

PROJECT NO. AR-18305

PROJECT NAME

ศูนย์รวมเทคโนโลยีดิจิทัล อัจฉริยะเพื่อสร้างเศรษฐกิจ การเรียนรู้ นวัตกรรม บูรณาการ ปัญญาประดิษฐ์ เพื่อการแพทย์ (Intelligent Digital Hub in Medicine) (IDHM) คณะเทคโนโลยีสารสนเทศและการสื่อสาร(ICT) มหาวิทยาลัยมหิดล

760i ARCHITECT & CONSULTANT CO.,LTD.
Address : 355 Soi Sukumvit 50 , Prakanong Klongtoey Bangkok 10260
Tel : (662) 742 - 7303 - 04 Fax : (662) 742 - 7310
E - mail address : info @ 760i. com
www. 760i. com

DRAWING TITLE :

แบบขยายประตู
D29,D30,D31,D32,D33,D34,D34A

NO.	DATE	DESCRIPTION

REVISION

DRAWN BY	ปิยะพันธ์ ,ชัยวุฒิ ,กริษฐา ,ศราวุฒิ
CHECKED BY	ปิยะพันธ์ ตันทัศน์
APPROVE BY	ปณาสิน จันทเสนา
DATE 18–09–2020	SCALE
DRAWING NO. A–612	TOTAL 267

แบบขยายประตู D35,D36,D37,D38,D39,D40,D41,D42 1:50

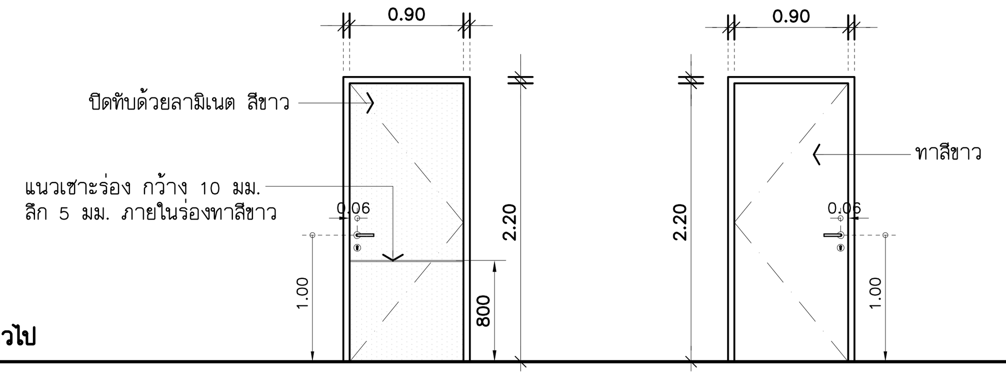

D35

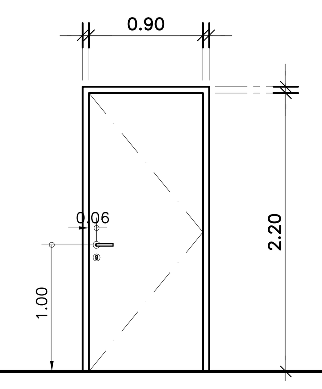

D36

ยกเลิกประตู D36 ชั้น 8,8M. เฉพาะ
ห้อง STORAGE ใต้บันได (ST13)
และ บันได (ST20)

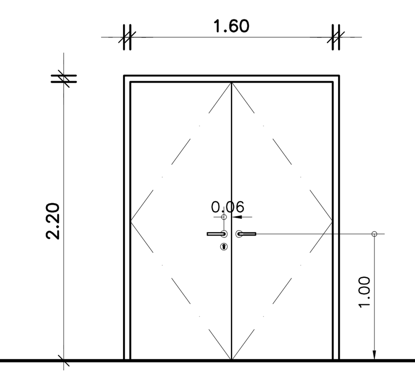

D37

ยกเลิกประตู D37 ชั้น 8,8M. เฉพาะ
ห้อง BOOK STORAGE,
ห้อง CONVENTION STORAGE

D35

ตำแหน่งติดตั้ง

ชั้น B :–
ชั้น 1 :STORAGE 1
ชั้น 2 :EE.&COM.,STORAGE 1–2
ชั้น 3 :EE.&COM.,STORAGE 1–2 ,SN.–SHAFT
ชั้น 4 : EE.&COM.,STORAGE 1–2 ,SN.–SHAFT
ชั้น 5 : EE.&COM.,STORAGE 1–2 ,SN.–SHAFT
ชั้น 6 : EE.&COM.,STORAGE 1–2 ,SN.–SHAFT
ชั้น 7 : EE.&COM.,STORAGE 2
ชั้น 8 : STORAGE,SN.–SHAFT
ชั้น 8M : –
ชั้นดาดฟ้า : –
ชั้นหลังคา : –

รายการประกอบแบบ

ประเภท	บานเปิดเดี่ยว
บาน	บานประตูเหล็กทึบ
กรอบบาน	–
วงกบ	วงกบประตูเหล็ก ทำสีเทียบ Laminate สีขาว ขนาด 2"x 4"
บานพับ	อุปกรณ์ครบชุด ติดตั้งตามมาตรฐานผู้ผลิต
กุญแจล๊อค	
โช๊คอัพ	
มือจับ	STAINLESS HAIRLINE
ผิวสำเร็จ	–
หมายเหตุ	–

D36

ตำแหน่งติดตั้ง

ชั้น B :EE.&COM.,STORAGE 1
PUMP ROOM
ชั้น 1 :EE.&COM.,STORAGE 2
SECURITY LOCKER,CCTV&FIRE
ชั้น 2–4 : EE.&COM.
ชั้น 5 : EE.&COM.
ชั้น 6 : EE.&COM.
ชั้น 7 : EE.&COM. ,STORAGE 1 ,SN.–SHAFT
ชั้น 8 : ~~STORAGE~~ ,EE.&COM.
ชั้น 8M : ~~โถงบันได ST20~~
ชั้นดาดฟ้า : EE.&COM. ,STORAGE ,EE.&COM.
ชั้นหลังคา : –

รายการประกอบแบบ

ประเภท	บานเปิดเดี่ยว
บาน	บานประตูเหล็กทึบ
กรอบบาน	–
วงกบ	วงกบประตูเหล็ก ทาสี สีขาว ขนาด 2"x 4"
บานพับ	อุปกรณ์ครบชุด ติดตั้งตามมาตรฐานผู้ผลิต
กุญแจล๊อค	
โช๊คอัพ	
มือจับ	STAINLESS HAIRLINE
ผิวสำเร็จ	ทำสีพ่นอบเคลือบ สีขาว
หมายเหตุ	–

D37

ตำแหน่งติดตั้ง

ชั้น B : STORAGE ,PUMP ROOM
โถงห้องงานระบบ
ชั้น 2–7 : –
ชั้น 8 : ~~BOOK STORAGE~~
ชั้น 8M : ~~CONVENTION STORAGE~~
ชั้นดาดฟ้า : PUMP ROOM ,BATTERY SOLAR CELL ,ห้องเครื่องลิฟต์1–3
ชั้นหลังคา : ห้องเครื่องลิฟต์ 4

รายการประกอบแบบ

ประเภท	บานเปิดคู่
บาน	บานประตูเหล็กทึบ
กรอบบาน	–
วงกบ	วงกบประตูเหล็ก ทาสี สีขาว ขนาด 2"x 4"
บานพับ	อุปกรณ์ครบชุด ติดตั้งตามมาตรฐานผู้ผลิต
กุญแจล๊อค	
โช๊คอัพ	
มือจับ	STAINLESS HAIRLINE
ผิวสำเร็จ	ทำสีพ่นอบเคลือบ สีขาว
หมายเหตุ	–

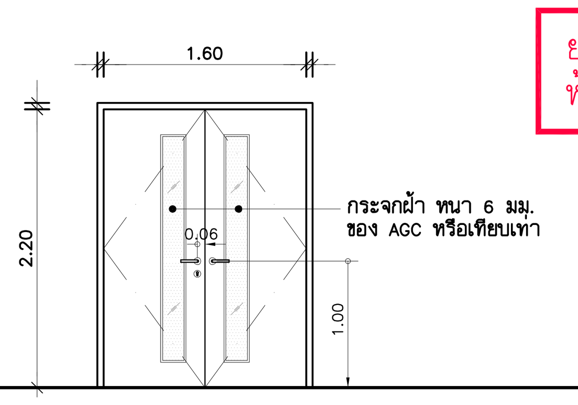

D38

ยกเลิกประตู D38 เฉพาะ ชั้น 8
ห้อง STORAGE ,PANTRY

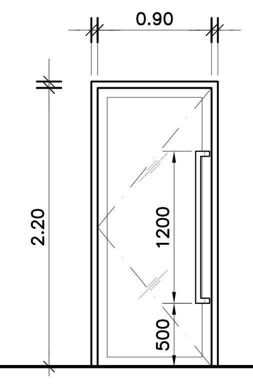

D39

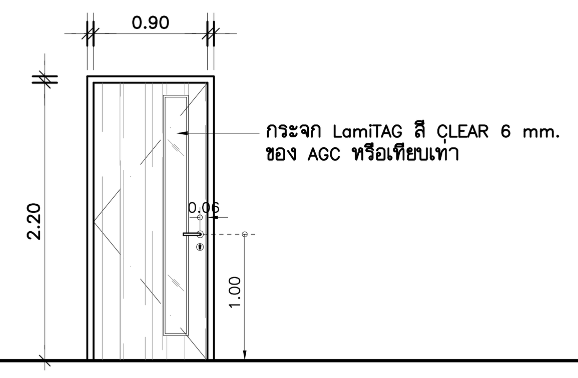

D40

D38

ตำแหน่งติดตั้ง

ชั้น B : –
ชั้น 1 : STORAGE AREA
ชั้น 2 : –
ชั้น 3 : –
ชั้น 4 : –
ชั้น 5 : –
ชั้น 6 : –
ชั้น 7 : –
ชั้น 8 : ~~STORAGE ,PANTRY~~
ชั้น 8M : –
ชั้นดาดฟ้า : –
ชั้นหลังคา : –

รายการประกอบแบบ

ประเภท	บานเปิดคู่
บาน	บานประตูโครงไม้ตะแบก กรุไม้อัดยาง หนา 6 มม. (หนารวม 45 มม.)
กรอบบาน	–
วงกบ	วงกบไม้ตะแบกทำสีเทียบ Laminate L–19 ขนาด 2"x 4"
บานพับ	อุปกรณ์ครบชุด ติดตั้งตามมาตรฐานผู้ผลิต
กุญแจล๊อค	
โช๊คอัพ	
มือจับ	STAINLESS HAIRLINE
ผิวสำเร็จ	ปิดทับด้วยลามิเนต L–19 No. 2010 UN ของ LAMITAK หรือเทียบเท่า
หมายเหตุ	อุปกรณ์บานประตูติดตั้งตามมาตรฐาน ของ ALLOY หรือเทียบเท่า

D39

ตำแหน่งติดตั้ง

ชั้น B : –
ชั้น 1 : –
ชั้น 2 : –
ชั้น 3 : PRINTING PRODUCTION
ชั้น 4 : –
ชั้น 5 : –
ชั้น 6 : –
ชั้น 7 : –
ชั้น 8 : –
ชั้น 8M : –
ชั้นดาดฟ้า : –
ชั้นหลังคา : –

รายการประกอบแบบ

ประเภท	บานสวิงเดี่ยว
บาน	กระจก LAMINATE สี CLEAR 4mm. A/N +PVB0.38 +CLEAR 4mm. A/N
กรอบบาน	กรอบบานอะลูมิเนียม หนา 2 มม. ขนาด 70x35 มม.
วงกบ	วงกบอะลูมิเนียม หนา 2 มม. ขนาด 100x50 มม.
บานพับ	อุปกรณ์ครบชุด ติดตั้งตามมาตรฐานผู้ผลิต
กุญแจล๊อค	
โช๊คอัพ	
มือจับ	STAINLESS HAIRLINE
ผิวสำเร็จ	ALUMINUIM สีดำ
หมายเหตุ	–

D40

ตำแหน่งติดตั้ง

ชั้น B : –
ชั้น 1 : –
ชั้น 2 : –
ชั้น 3 : STORAGE PRINTING PRODUCTION
ชั้น 4 : –
ชั้น 5 : –
ชั้น 6 : –
ชั้น 7 : –
ชั้น 8 : –
ชั้น 8M : –
ชั้นดาดฟ้า : –
ชั้นหลังคา : –

รายการประกอบแบบ

ประเภท	บานเปิดเดี่ยว
บาน	บานประตูโครงไม้ตะแบก กรุไม้อัดยาง หนา 6 มม. (หนารวม 45 มม.)
กรอบบาน	–
วงกบ	วงกบไม้ตะแบกทำสีเทียบ Laminate L–03 ขนาด 2"x 4"
บานพับ	อุปกรณ์ครบชุด ติดตั้งตามมาตรฐานผู้ผลิต
กุญแจล๊อค	
โช๊คอัพ	
มือจับ	STAINLESS HAIRLINE
ผิวสำเร็จ	ปิดทับด้วยลามิเนตลายไม้ วางลายแนวตั้ง ปิดขอบเหล็กทำสีเทียบลามิเนต
หมายเหตุ	–

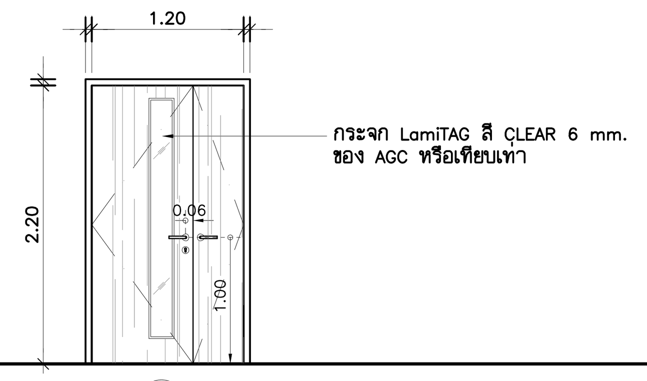

D41

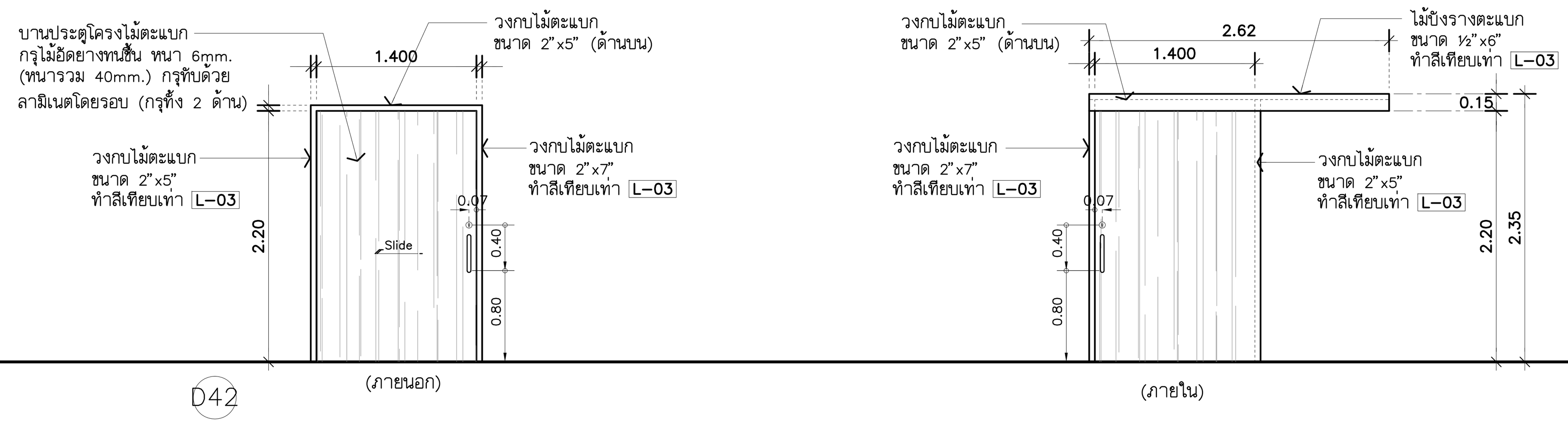

D42

D41

ตำแหน่งติดตั้ง

ชั้น B : –
ชั้น 1 : –
ชั้น 2 : –
ชั้น 3 : CRAC RM.,SWITCHBOARD RM.
ชั้น 4 : –
ชั้น 5 : –
ชั้น 6 : –
ชั้น 7 : –
ชั้น 8 : –
ชั้น 8M : –
ชั้นดาดฟ้า : –
ชั้นหลังคา : –

รายการประกอบแบบ

ประเภท	บานเปิดคู่
บาน	บานประตูโครงไม้ตะแบก กรุไม้อัดยาง หนา 6 มม. (หนารวม 45 มม.)
กรอบบาน	–
วงกบ	วงกบไม้ตะแบกทำสีเทียบ Laminate L–03 ขนาด 2"x 4"
บานพับ	อุปกรณ์ครบชุด ติดตั้งตามมาตรฐานผู้ผลิต
กุญแจล๊อค	
โช๊คอัพ	
มือจับ	STAINLESS HAIRLINE
ผิวสำเร็จ	ปิดทับด้วยลามิเนตลายไม้ วางลายแนวตั้ง ปิดขอบเหล็กทำสีเทียบลามิเนต
หมายเหตุ	–

D42

ชั้น B : –
ชั้น 1 : –
ชั้น 2 : –
ชั้น 3 : HALL DATA CENTER
ชั้น 4 : –
ชั้น 5 : –
ชั้น 6 : –
ชั้น 7 : –
ชั้น 8 : –
ชั้น 8M : –
ชั้นดาดฟ้า : –
ชั้นหลังคา : –

รายการประกอบแบบ

ประเภท	บานเลื่อน
บาน	อุปกรณ์ครบชุด ติดตั้งตามมาตรฐานผู้ผลิต
กรอบบาน	
วงกบ	
บานพับ	
กุญแจล๊อค	
โช๊คอัพ	
มือจับ	
ผิวสำเร็จ	
หมายเหตุ	–

รายการวัสดุ

L–03	ลามิเนต สีเทา

THESE DRAWINGS ARE THE PROPERTY OF :
760i ARCHITECT & CONSULTANT CO.,LTD.
AND SHALL NOT BE USED OR REPRODUCED
WITHOUT SPECIFIC PERMISSION.

OWNER
คณะเทคโนโลยีสารสนเทศและการสื่อสาร(ICT)
มหาวิทยาลัยมหิดล

ARCHITECTS
อุดมศักดิ์ ตั้งอมรศิริ ว–สถ 605
ปณาลิน จันทเสนา ส–สถ 3559
บัญชา กลิ่นบัว ส–สถ 3560
พรรษา แก้วแพง ภ–สถ 15443
ธิรดา ธิติรัชนนท์ ภ–สถ 22867

INTERIOR DESIGNER
ฉัตราภรณ์ เจียสกุล ส–สน 263
วิชชรัตน์ มงคลธารณ์ ส–สน 271

GRAPHIC DESIGNER
ภราดร มิ่งลำแดง
ปิยะนุช กรองสุวรรณ

STRUCTURAL ENGINEERS
พิสิฐ กาญจนรุจิวุฒิ สย.5673
อาคม เตชะธัญญกุล สย.5661
วิสาพร ลิตยางกูร สย.7245
นัจจารี สุวรรณทัพพะ ภย.65185

ELECTRICAL ENGINEERS
ประชานาถ ด่านสกุลเจริญกิจ สฟก. 4390
ลักคิกา รัตนศักดากุล สฟก. 4587
นิวัติ จิณณธรรมพงษ์ ภฟก. 31088
กันตภณ วินิยกูล

MECHANICAL ENGINEERS
ยงยศ รักวรา สก. 3171

SANITARY ENGINEERS
ไพโรจน์ ไชยมงคล สส. 44
ศิระณัชจ์ ลิทธิโชคธนากร ภส. 2590
ณัฐธนุ เกตุมา

PROJECT NO. AR-18305

PROJECT NAME
ศูนย์รวมเทคโนโลยีดิจิทัล อัจฉริยะเพื่อสร้างเศรษฐกิจ การเรียนรู้ นวัตกรรมบูรณาการ ปัญญาประดิษฐ์ เพื่อการแพทย์ (Intelligent Digital Hub in Medicine) (IDHM) คณะเทคโนโลยีสารสนเทศและการสื่อสาร(ICT) มหาวิทยาลัยมหิดล

760i ARCHITECT & CONSULTANT CO.,LTD.
Address : 355 Soi Sukumvit 50 , Prakanong
Klongtoey Bangkok 10260
Tel : (662) 742 - 7303 - 04 Fax : (662) 742 - 7310
E - mail address : info @ 760i. com
www. 760i. com

DRAWING TITLE :
แบบขยายประตู
D35,D36,D37,D38,D39
D40,D41,D42

NO.	DATE	DESCRIPTION

REVISION

DRAWN BY ปิยะพันธ์ ,ชัยวุฒิ ,กริษฐา ,ศราวุฒิ
CHECKED BY ปิยะพันธ์ ตันทัศน์
APPROVE BY ปณาลิน จันทเสนา
DATE 18–09–2020 SCALE

DRAWING NO. A–613
TOTAL 267

แบบขยายประตู D43,D44,D45,D46,D46A,D46B,D46C,D47 1:50

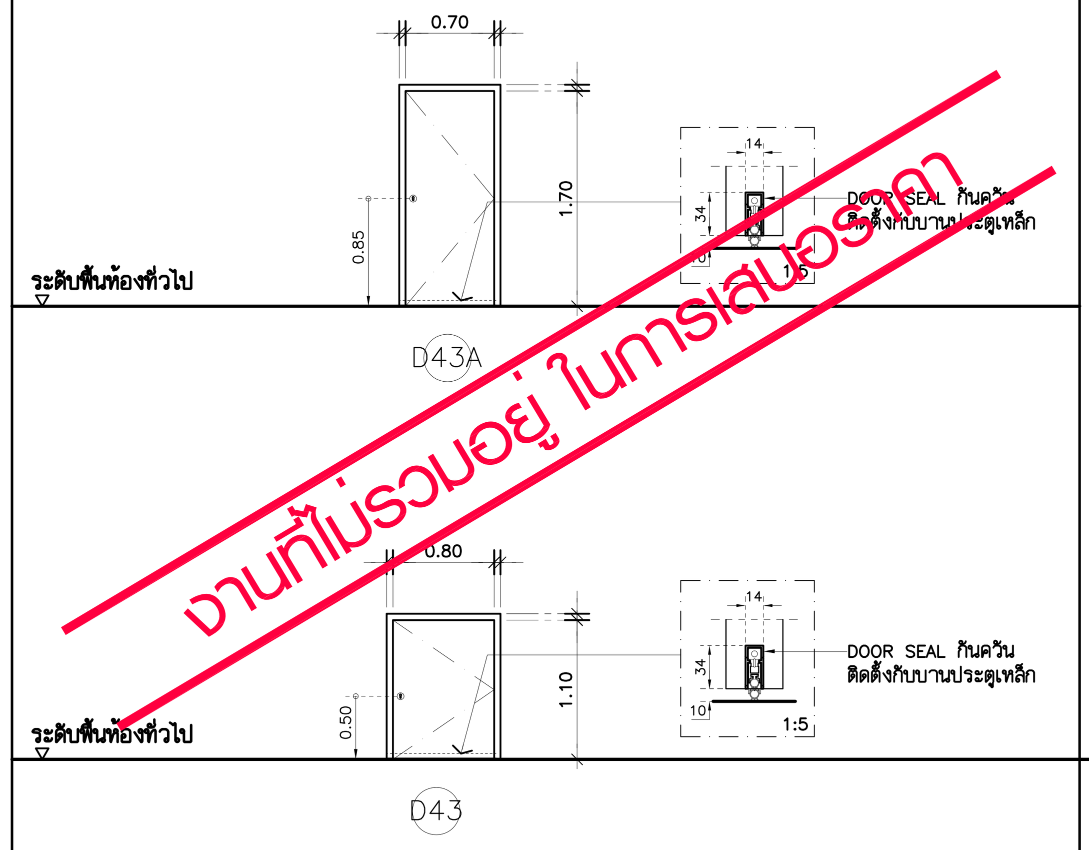

D43

ตำแหน่งติดตั้ง

ชั้น B : –	ชั้น 4 : –	ชั้น 8 : –
ชั้น 1 : –	ชั้น 5 : –	ชั้น 8M : ~~CATWALK~~
ชั้น 2 : –	ชั้น 6 : –	ชั้นดาดฟ้า : –
ชั้น 3 : –	ชั้น 7 : –	ชั้นหลังคา : –

รายการประกอบแบบ

ประเภท	บานเปิดเดี่ยว
บาน	บานประตูเหล็กทึบ
กรอบบาน	–
วงกบ	วงกบประตูเหล็ก ทาสี สีขาว ขนาด 2"x 4"
บานพับ	อุปกรณ์ครบชุด ติดตั้งตามมาตรฐานผู้ผลิต
กุญแจล๊อค	
โช๊คอัพ	
มือจับ	
ผิวสำเร็จ	ทำสีพ่นอบเคลือบ สีขาว
หมายเหตุ	–

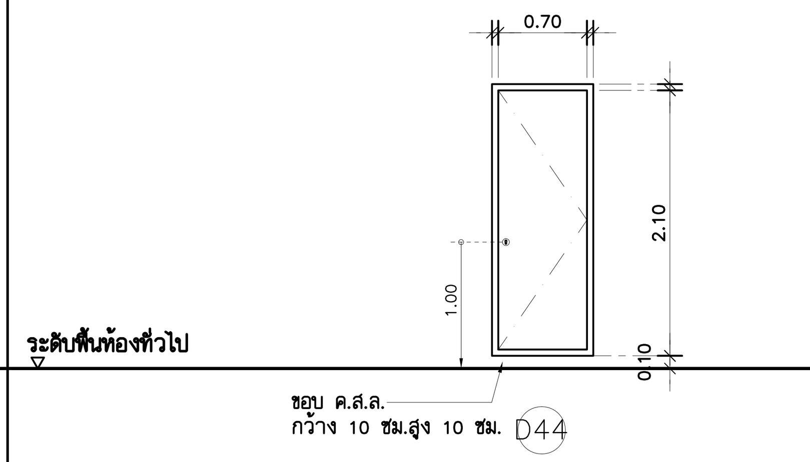

D44

ตำแหน่งติดตั้ง

ชั้น B : –	ชั้น 4 : –	ชั้น 8 : –
ชั้น 1 : GENARATOR	ชั้น 5 : –	ชั้น 8M : –
ชั้น 2 : ห้องเก็บถังบรรจุสารดับเพลิง	ชั้น 6 : –	ชั้นดาดฟ้า : –
ชั้น 3 : FIRE SUPPRESSION	ชั้น 7 : –	ชั้นหลังคา : –

รายการประกอบแบบ

ประเภท	บานเปิดเดี่ยว
บาน	บานประตูเหล็กทึบ
กรอบบาน	–
วงกบ	วงกบประตูเหล็ก ทาสี สีขาว ขนาด 2"x 4"
บานพับ	อุปกรณ์ครบชุด ติดตั้งตามมาตรฐานผู้ผลิต
กุญแจล๊อค	
โช๊คอัพ	
มือจับ	
ผิวสำเร็จ	ทำสีพ่นอบเคลือบ สีขาว
หมายเหตุ	–

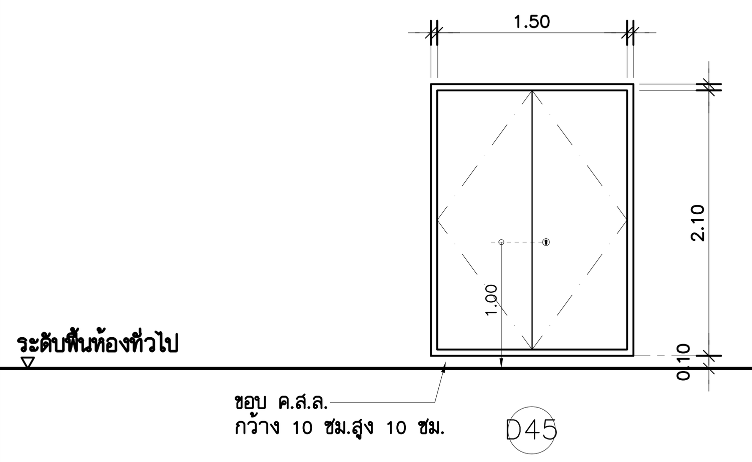

D45

ตำแหน่งติดตั้ง

ชั้น B : –	ชั้น 4 : SHAFT	ชั้น 8 : SHAFT
ชั้น 1 : SHAFT	ชั้น 5 : SHAFT	ชั้น 8M : –
ชั้น 2 : SHAFT	ชั้น 6 : SHAFT	ชั้นดาดฟ้า : –
ชั้น 3 : SHAFT	ชั้น 7 : SHAFT	ชั้นหลังคา : –

รายการประกอบแบบ

ประเภท	บานเปิดคู่
บาน	บานประตูเหล็กทึบ
กรอบบาน	–
วงกบ	วงกบประตูเหล็ก ทาสี สีขาว ขนาด 2"x 4"
บานพับ	อุปกรณ์ครบชุด ติดตั้งตามมาตรฐานผู้ผลิต
กุญแจล๊อค	
โช๊คอัพ	
มือจับ	
ผิวสำเร็จ	ทำสีพ่นอบเคลือบ สีขาว
หมายเหตุ	–

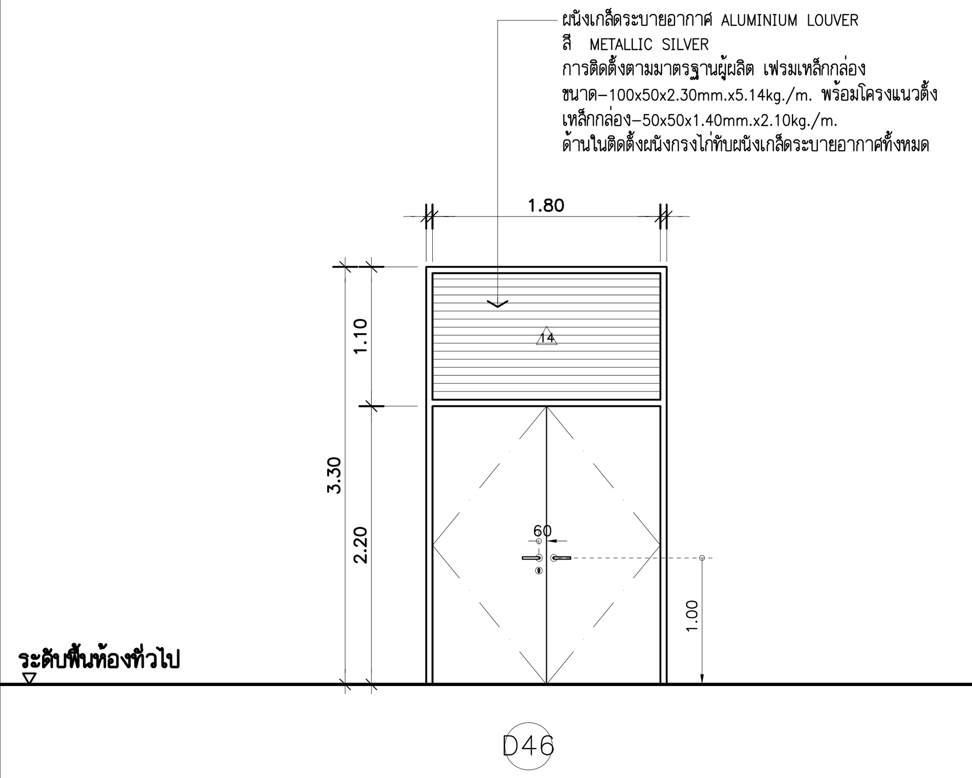

D46

ตำแหน่งติดตั้ง

ชั้น B : –	ชั้น 4 : –	ชั้น 8 : –
ชั้น 1 : AHU	ชั้น 5 : –	ชั้น 8M : –
ชั้น 2 : –	ชั้น 6 : –	ชั้นดาดฟ้า : –
ชั้น 3 : –	ชั้น 7 : –	ชั้นหลังคา : –

รายการประกอบแบบ

ประเภท	บานเปิดคู่
บาน	บานประตูเหล็กทึบ
กรอบบาน	–
วงกบ	วงกบประตูเหล็ก ทาสีเทา ขนาด 2"x 4"
บานพับ	อุปกรณ์ครบชุด ติดตั้งตามมาตรฐานผู้ผลิต
กุญแจล๊อค	
โช๊คอัพ	
มือจับ	STAINLESS HAIRLINE
ผิวสำเร็จ	ทำสีพ่นอบเคลือบ สีเทา
หมายเหตุ	–

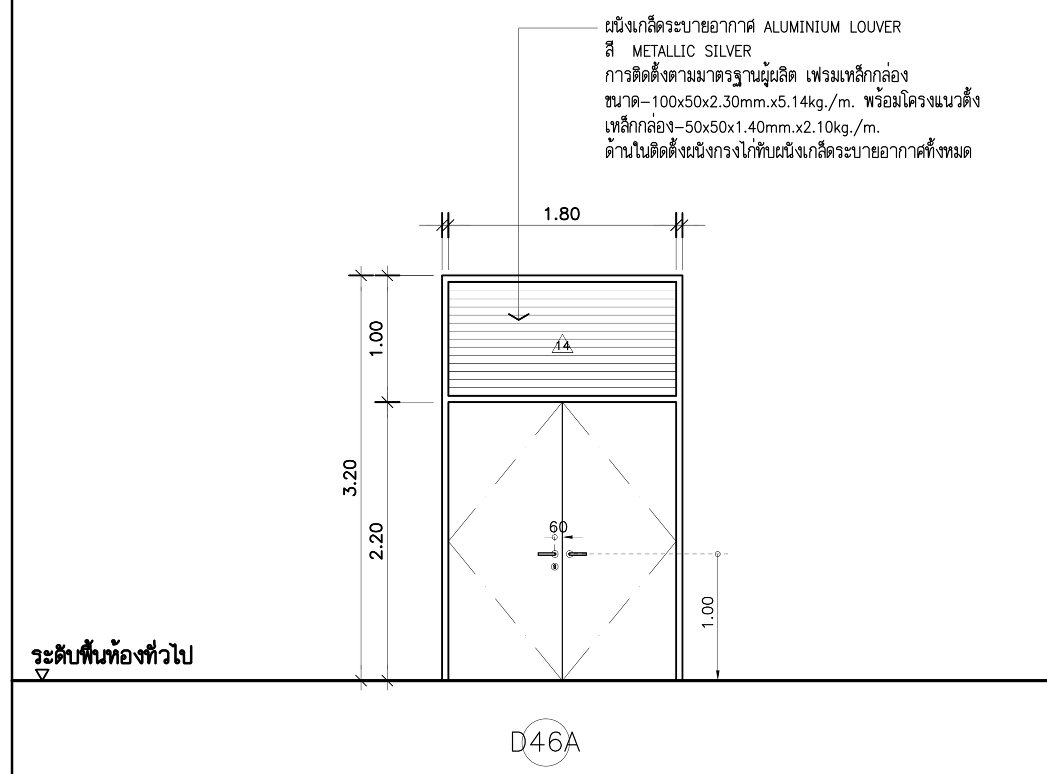

D46A

ตำแหน่งติดตั้ง

ชั้น B : –	ชั้น 4 : –	ชั้น 8 : –
ชั้น 1 : GENERATOR	ชั้น 5 : –	ชั้น 8M : –
ชั้น 2 : AHU	ชั้น 6 : –	ชั้นดาดฟ้า : –
ชั้น 3 : –	ชั้น 7 : –	ชั้นหลังคา : –

รายการประกอบแบบ

ประเภท	บานเปิดคู่
บาน	บานประตูเหล็กทึบ
กรอบบาน	–
วงกบ	วงกบประตูเหล็ก ทาสีเทา ขนาด 2"x 4"
บานพับ	อุปกรณ์ครบชุด ติดตั้งตามมาตรฐานผู้ผลิต
กุญแจล๊อค	
โช๊คอัพ	
มือจับ	STAINLESS HAIRLINE
ผิวสำเร็จ	ทำสีพ่นอบเคลือบ สีเทา
หมายเหตุ	–

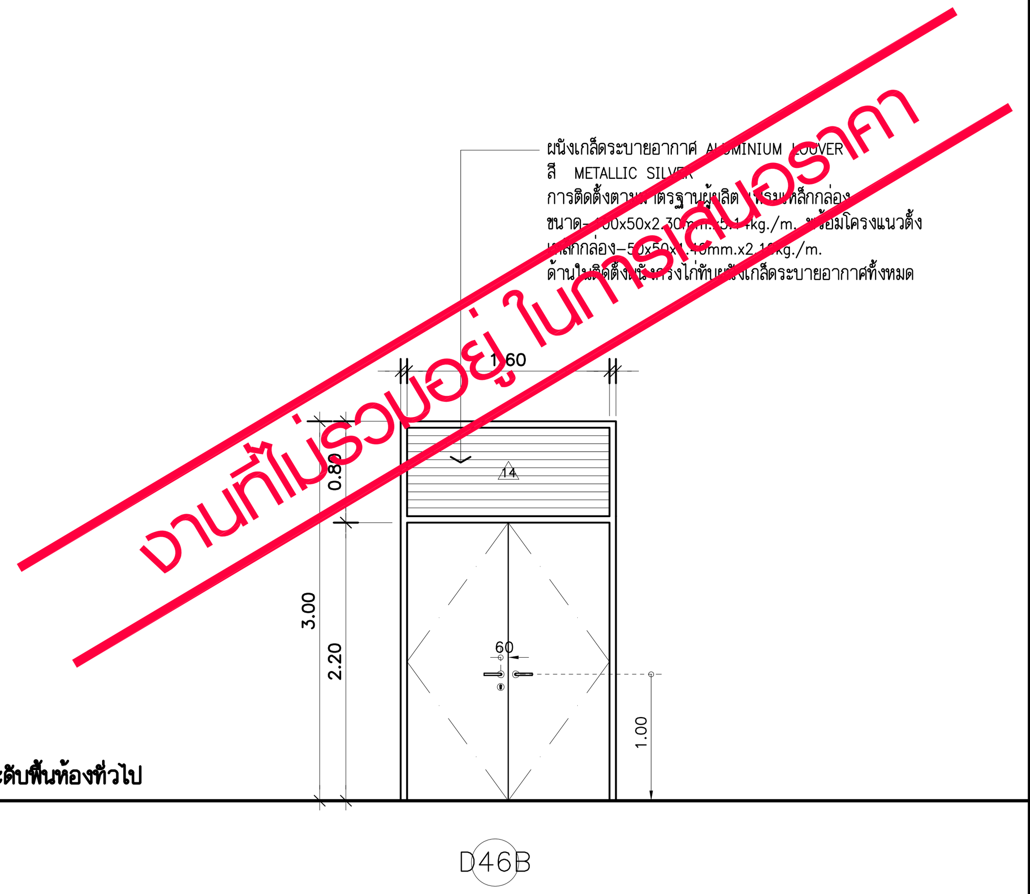

D46B

ตำแหน่งติดตั้ง

ชั้น B : –	ชั้น 4 : –	ชั้น 8 : –
ชั้น 1 : –	ชั้น 5 : –	ชั้น 8M : ~~AHU~~
ชั้น 2 : –	ชั้น 6 : –	ชั้นดาดฟ้า : –
ชั้น 3 : –	ชั้น 7 : –	ชั้นหลังคา : –

รายการประกอบแบบ

ประเภท	บานเปิดคู่
บาน	บานประตูเหล็กทึบ
กรอบบาน	–
วงกบ	วงกบประตูเหล็ก ทาสีเทา ขนาด 2"x 4"
บานพับ	อุปกรณ์ครบชุด ติดตั้งตามมาตรฐานผู้ผลิต
กุญแจล๊อค	
โช๊คอัพ	
มือจับ	STAINLESS HAIRLINE
ผิวสำเร็จ	ทำสีพ่นอบเคลือบ สีเทา
หมายเหตุ	–

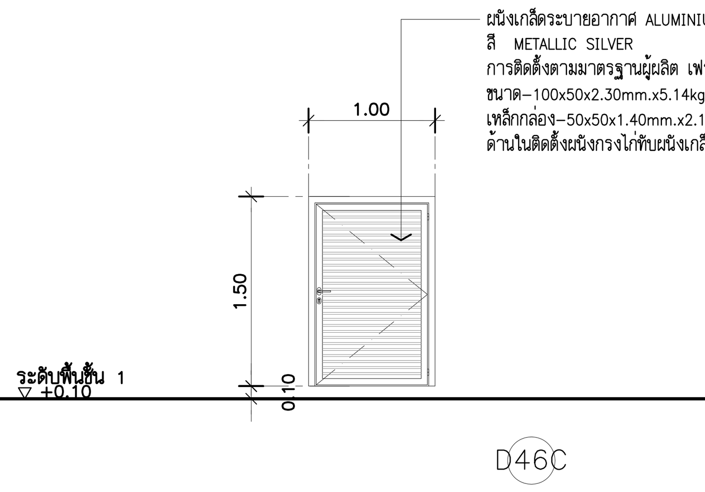

D46C

ตำแหน่งติดตั้ง

ชั้น B : –	ชั้น 4 : –	ชั้น 8 : –
ชั้น 1 : PUMP,STORAGE ใต้ห้อง GEN.	ชั้น 5 : –	ชั้น 8M : –
ชั้น 2 : –	ชั้น 6 : –	ชั้นดาดฟ้า : –
ชั้น 3 : –	ชั้น 7 : –	ชั้นหลังคา : –

รายการประกอบแบบ

ประเภท	บานเปิดเดี่ยว
บาน	บานผนังเกล็ดระบายอากาศ ALUMINIUM LOUVER สี METALLIC SILVER
กรอบบาน	–
วงกบ	เฟรมอลูมิเนียม ขนาด 50x100 มม.
บานพับ	อุปกรณ์ครบชุด ติดตั้งตามมาตรฐานผู้ผลิต
กุญแจล๊อค	
โช๊คอัพ	
มือจับ	STAINLESS HAIRLINE
ผิวสำเร็จ	สี METALLIC SILVER
หมายเหตุ	–

ยกเลิกประตู D47 ชั้น 8 เฉพาะ บันไดหนีไฟ ST13

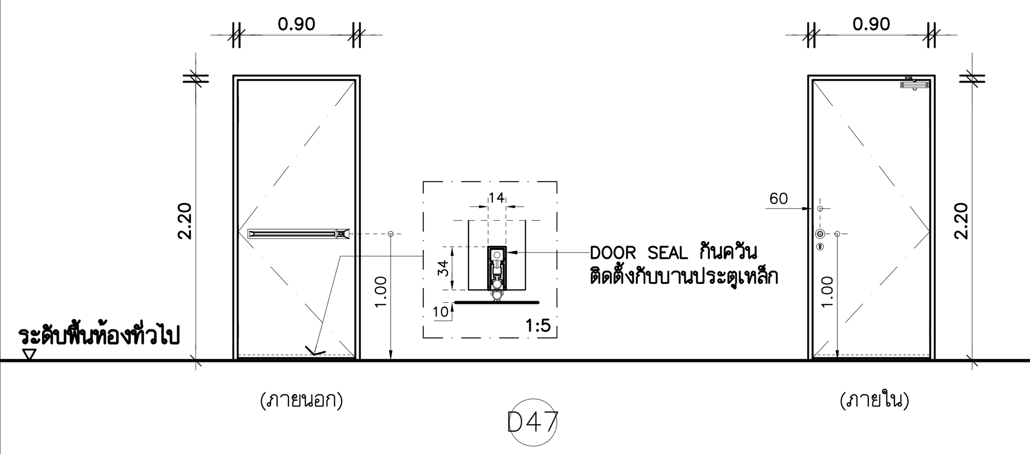

D47

ตำแหน่งติดตั้ง

ชั้น B : บันไดหนีไฟ ST9	ชั้น 4 : บันไดหนีไฟ ST9	ชั้น 8 : บันไดหนีไฟ ST9,~~ST13~~
ชั้น 1 : –	ชั้น 5 : บันไดหนีไฟ ST9	ชั้น 8M : บันไดหนีไฟ ST9
ชั้น 2 : บันไดหนีไฟ ST9	ชั้น 6 : บันไดหนีไฟ ST9	ชั้นดาดฟ้า : บันไดหนีไฟ ST9
ชั้น 3 : บันไดหนีไฟ ST9	ชั้น 7 : บันไดหนีไฟ ST9	ชั้นหลังคา : –

รายการประกอบแบบ

ประเภท	บานเปิดเดี่ยว
บาน	บานประตูเหล็กทนไฟ
กรอบบาน	–
วงกบ	วงกบประตูเหล็กทนไฟ
บานพับ	อุปกรณ์ครบชุด ติดตั้งตามมาตรฐานผู้ผลิต
กุญแจล๊อค	
โช๊คอัพ	
มือจับ	
ผิวสำเร็จ	ทำสีพ่นอบเคลือบ สีขาว
หมายเหตุ	ติดตั้ง DOOR SEAL กันควัน

THESE DRAWINGS ARE THE PROPERTY OF :
760i ARCHITECT & CONSULTANT CO.,LTD.
AND SHALL NOT BE USED OR REPRODUCED
WITHOUT SPECIFIC PERMISSION.

OWNER

คณะเทคโนโลยีสารสนเทศและการสื่อสาร(ICT) มหาวิทยาลัยมหิดล

ARCHITECTS

อุดมศักดิ์ ตั้งอมรศิริ ว–สถ 605
ปณาลิน จันทเสนา ส–สถ 3559
บัญชา กลิ่นบัว ส–สถ 3560
พรรษา แก้วแพง ภ–สถ 15443
ธิรดา ธิติรัชนนท์ ภ–สถ 22867

INTERIOR DESIGNER

ฉัตราภรณ์ เจียสกุล ส–สน 263
วิชชรัตน์ มงคลธารณ์ ส–สน 271

GRAPHIC DESIGNER

ภราดร มิ่งลำแดง
ปิยะนุช กรองสุวรรณ

STRUCTURAL ENGINEERS

พิสิฐ กาญจนรุจิวุฒิ สย.5673
อาคม เตชะธัญญกุล สย.5661
วิสาพร ลิตยางกูร สย.7245
นัจจารี สุวรรณทัพพะ ภย.65185

ELECTRICAL ENGINEERS

ประชานาถ ด่านสกุลเจริญกิจ สฟก. 4390
ลักศิกา รัตนศักดากุล สฟก. 4587
นิวัติ จิณณธรรมพงษ์ ภฟก. 31088
กันตภณ วินิยกุล

MECHANICAL ENGINEERS

ยงยศ รักวรา สก. 3171

SANITARY ENGINEERS

ไพโรจน์ ไชยมงคล สส. 44
ศิระณัชจ์ สิทธิโชคธนากร ภส. 2590
ณัฐธนุ เกตุมา

PROJECT NO. AR-18305

PROJECT NAME

ศูนย์รวมเทคโนโลยีดิจิทัล อัจฉริยะเพื่อสร้างเศรษฐกิจ การเรียนรู้ นวัตกรรมบูรณาการ ปัญญาประดิษฐ์ เพื่อการแพทย์ (Intelligent Digital Hub in Medicine) (IDHM) คณะเทคโนโลยีสารสนเทศและการสื่อสาร(ICT) มหาวิทยาลัยมหิดล

760i ARCHITECT & CONSULTANT CO.,LTD.
Address : 355 Soi Sukumvit 50 , Prakanong
Klongtoey Bangkok 10260
Tel : (662) 742 - 7303 - 04 Fax : (662) 742 - 7310
E - mail address : info @ 760i. com
www. 760i. com

DRAWING TITLE :

แบบขยายประตู
D43,D44,D45,D46,D46A
D46B,D46C,D47

NO.	DATE	DESCRIPTION

REVISION

DRAWN BY	ปิยะพันธ์ ,ชัยวุฒิ ,กริษฐา ,ศราวุฒิ
CHECKED BY	ปิยะพันธ์ ตันทัศน์
APPROVE BY	ปณาลิน จันทเสนา
DATE 18–09–2020	SCALE
DRAWING NO. A–614	TOTAL 267

แบบขยายประตู D48,D49,D50,D51B,D52 1:50

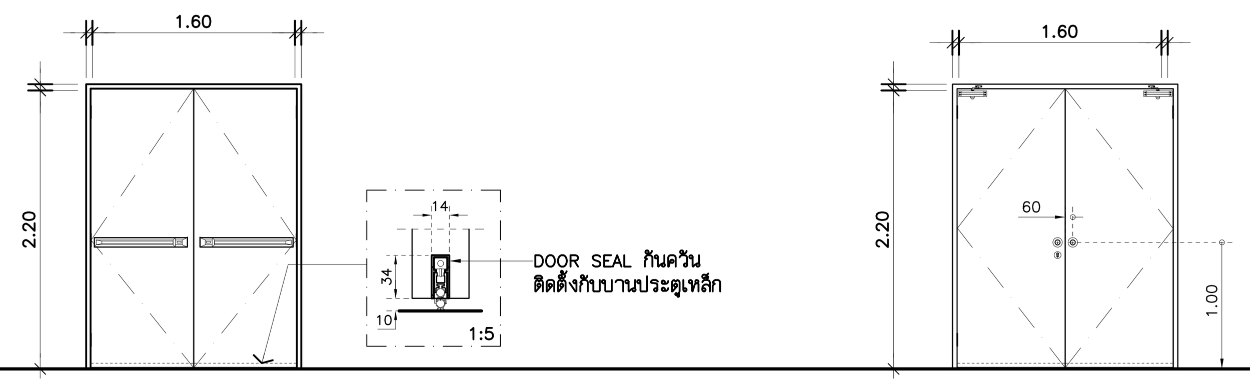

D48

ตำแหน่งติดตั้ง

ชั้น B : โถงลิฟต์ 4	ชั้น 4 : โถงลิฟต์ 4	ชั้น 8 : โถงลิฟต์ 4
ชั้น 1 : โถงลิฟต์ 4	ชั้น 5 : โถงลิฟต์ 4	ชั้น 8M : โถงลิฟต์ 4
ชั้น 2 : โถงลิฟต์ 4	ชั้น 6 : โถงลิฟต์ 4	ชั้นดาดฟ้า : โถงลิฟต์ 4
ชั้น 3 : โถงลิฟต์ 4	ชั้น 7 : โถงลิฟต์ 4	ชั้นหลังคา : –

รายการประกอบแบบ

ประเภท	บานเปิดคู่
บาน	บานประตูเหล็กทนไฟ
กรอบบาน	–
วงกบ	วงกบประตูเหล็กทนไฟ
บานพับ	อุปกรณ์ครบชุด ติดตั้งตามมาตรฐานผู้ผลิต
กุญแจล็อค	
โช๊คอัพ	
มือจับ	
ผิวสำเร็จ	ทำสีพ่นอบเคลือบ สีขาว
หมายเหตุ	ติดตั้ง DOOR SEAL กันควัน

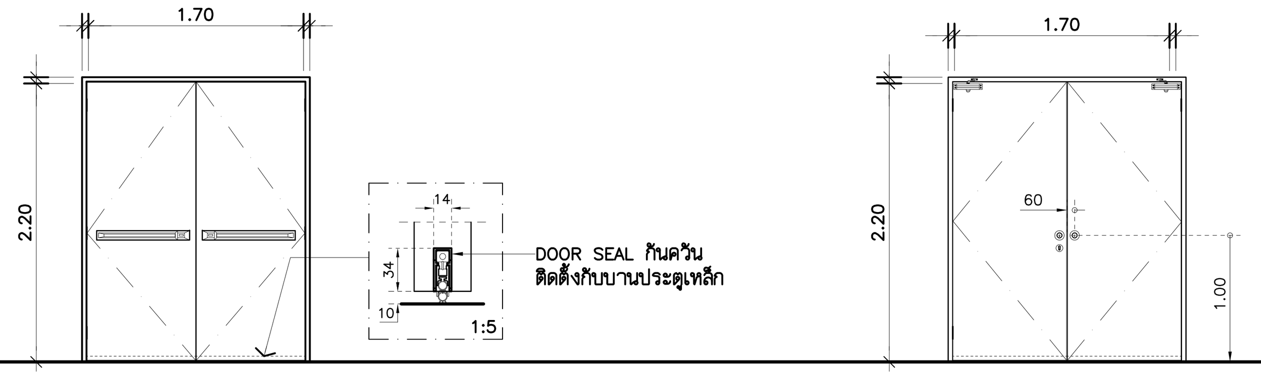

D49

ตำแหน่งติดตั้ง

ชั้น B : –	ชั้น 4 : บันไดหนีไฟ ST10	ชั้น 8 : บันไดหนีไฟ ST10
ชั้น 1 : บันไดหนีไฟ ST9,ST10	ชั้น 5 : บันไดหนีไฟ ST10	ชั้น 8M : บันไดหนีไฟ ST10
ชั้น 2 : บันไดหนีไฟ ST10	ชั้น 6 : บันไดหนีไฟ ST10	ชั้นดาดฟ้า : –
ชั้น 3 : บันไดหนีไฟ ST10	ชั้น 7 : บันไดหนีไฟ ST10	ชั้นหลังคา : –

รายการประกอบแบบ

ประเภท	บานเปิดคู่
บาน	บานประตูเหล็กทนไฟ
กรอบบาน	–
วงกบ	วงกบประตูเหล็กทนไฟ
บานพับ	อุปกรณ์ครบชุด ติดตั้งตามมาตรฐานผู้ผลิต
กุญแจล็อค	
โช๊คอัพ	
มือจับ	
ผิวสำเร็จ	ทำสีพ่นอบเคลือบ สีขาว
หมายเหตุ	ติดตั้ง DOOR SEAL กันควัน

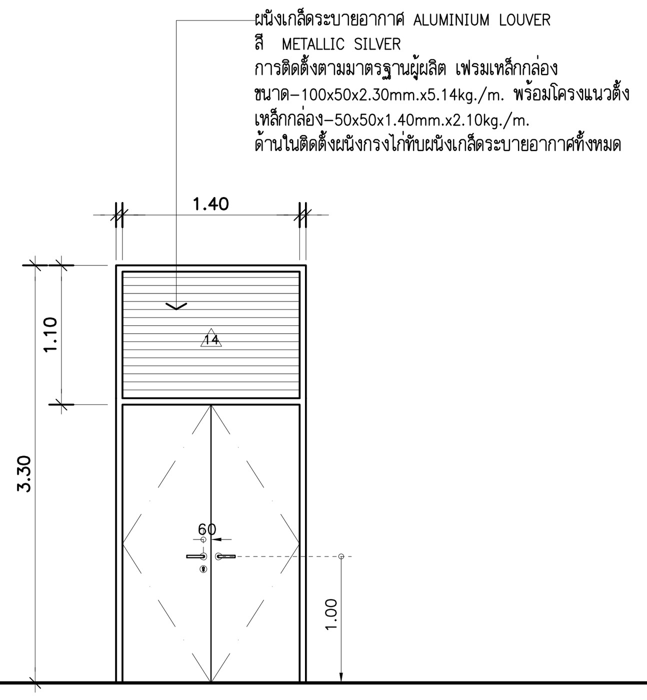

D52

ตำแหน่งติดตั้ง

ชั้น B : –	ชั้น 4 : –	ชั้น 8 : –
ชั้น 1 : ทางเดินร้านค้า	ชั้น 5 : –	ชั้น 8M : –
ชั้น 2 : –	ชั้น 6 : –	ชั้นดาดฟ้า : –
ชั้น 3 : –	ชั้น 7 : –	ชั้นหลังคา : –

รายการประกอบแบบ

ประเภท	บานเปิดคู่
บาน	บานประตูเหล็กทึบ
กรอบบาน	–
วงกบ	วงกบประตูเหล็ก ทาสีเทา ขนาด 2"x 4"
บานพับ	อุปกรณ์ครบชุด ติดตั้งตามมาตรฐานผู้ผลิต
กุญแจล็อค	
โช๊คอัพ	
มือจับ	STAINLESS HAIRLINE
ผิวสำเร็จ	ทำสีพ่นอบเคลือบ สีเทา
หมายเหตุ	–

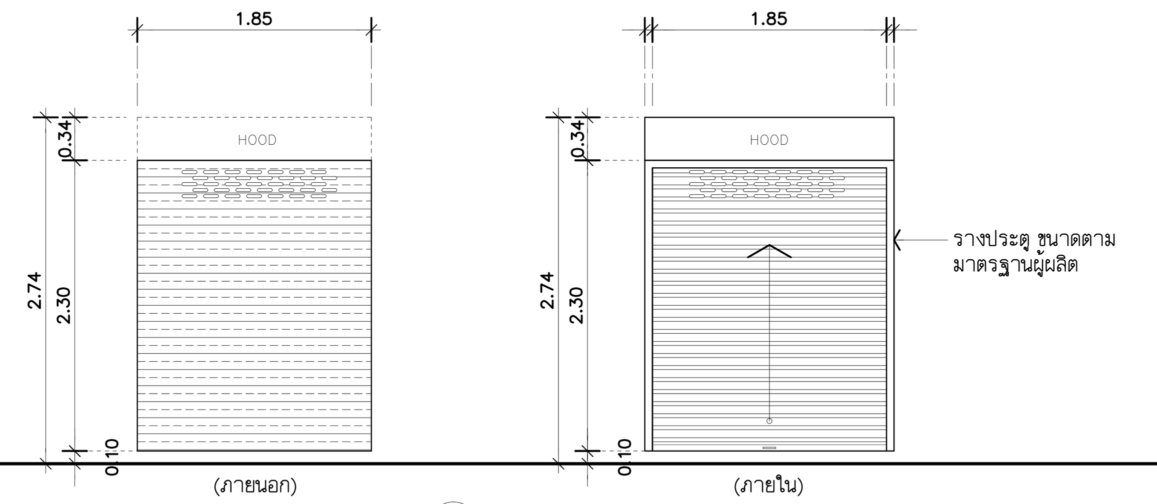

D50

ตำแหน่งติดตั้ง

ชั้น B : –	ชั้น 4 : –	ชั้น 8 : –
ชั้น 1 : ห้องพักขยะเปียก,ห้องพักขยะแห้ง	ชั้น 5 : –	ชั้น 8M : –
ชั้น 2 : –	ชั้น 6 : –	ชั้นดาดฟ้า : –
ชั้น 3 : –	ชั้น 7 : –	ชั้นหลังคา : –

รายการประกอบแบบ

ประเภท	บานม้วนระบบ(สปริง)มือผลัก
บาน	บานประตูเหล็กม้วนทึบ มีช่องระบายอากาศด้านบน (ปั๊มหลุด) ชุบกาลวาไนซ์ เบอร์ 22 ความหนา 0.7 มม. ใบประตูลอนเดี่ยว
กรอบบาน	–
วงกบ	–
บานพับ	–
กุญแจล็อค	–
โช๊คอัพ	–
มือจับ	–
ผิวสำเร็จ	ทำสีพ่นอบเคลือบสีเทา
หมายเหตุ	อุปกรณ์บานประตูติดตั้งตามมาตรฐานผู้ผลิต

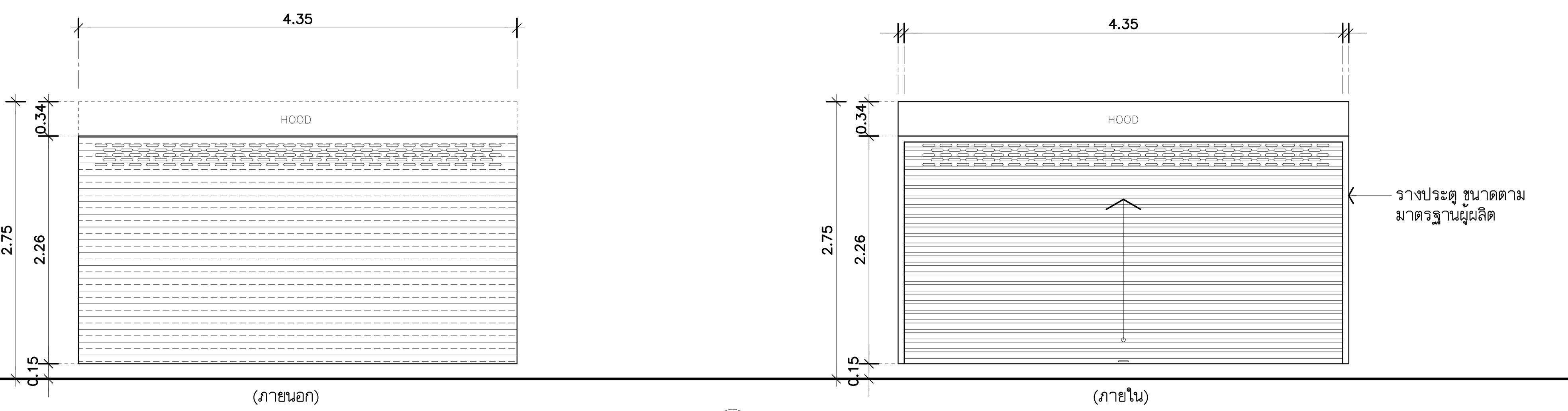

D51B

ตำแหน่งติดตั้ง

ชั้น B : HARDWARE WORKSHOP	ชั้น 4 : –	ชั้น 8 : –
ชั้น 1 : –	ชั้น 5 : –	ชั้น 8M : –
ชั้น 2 : –	ชั้น 6 : –	ชั้นดาดฟ้า : –
ชั้น 3 : –	ชั้น 7 : –	ชั้นหลังคา : –

รายการประกอบแบบ

ประเภท	บานม้วนระบบ(สปริง)มือผลัก
บาน	บานประตูเหล็กม้วนทึบ มีช่องระบายอากาศด้านบน (ปั๊มหลุด) ชุบกาลวาไนซ์ เบอร์ 22 ความหนา 0.7 มม. ใบประตูลอนเดี่ยว
กรอบบาน	–
วงกบ	–
บานพับ	–
กุญแจล็อค	–
โช๊คอัพ	–
มือจับ	–
ผิวสำเร็จ	ทำสีพ่นอบเคลือบสีเทา
หมายเหตุ	อุปกรณ์บานประตูติดตั้งตามมาตรฐานผู้ผลิต

THESE DRAWINGS ARE THE PROPERTY OF :
760i ARCHITECT & CONSULTANT CO.,LTD.
AND SHALL NOT BE USED OR REPRODUCED
WITHOUT SPECIFIC PERMISSION.

OWNER

คณะเทคโนโลยีสารสนเทศและการสื่อสาร(ICT) มหาวิทยาลัยมหิดล

ARCHITECTS

อุดมศักดิ์ ตั้งอมรศิริ ว–สถ 605
ปณาลิน จันทเสนา ส–สถ 3559
บัญชา กลิ่นบัว ส–สถ 3560
พรรษา แก้วแพง ภ–สถ 15443
ธิรดา ธิติรัชนนท์ ภ–สถ 22867

INTERIOR DESIGNER

ฉัตราภรณ์ เจียสกุล ส–สน 263
วิชชรัตน์ มงคลธารณ์ ส–สน 271

GRAPHIC DESIGNER

ภราดร มิ่งลำแดง
ปิยะนุช กรองสุวรรณ

STRUCTURAL ENGINEERS

พิสิฐ กาญจนรุจิวุฒิ สย.5673
อาคม เตชะธัญญกุล สย.5661
วิสาพร ลิตยางกูร สย.7245
นัจจารี สุวรรณทัพพะ ภย.65185

ELECTRICAL ENGINEERS

ประชานาถ ด่านสกุลเจริญกิจ สฟก. 4390
ลักคิกา รัตนศักดากุล สฟก. 4587
นิวัติ จิณณธรรมพงษ์ ภฟก. 31088
กันตภณ วินิยกูล

MECHANICAL ENGINEERS

ยงยศ รักวรา สก. 3171

SANITARY ENGINEERS

ไพโรจน์ ไชยมงคล สส. 44
ศิระณัชจ์ สิทธิโชคธนากร ภส. 2590
ณัฐธนุ เกตุมา

PROJECT NO. AR-18305

PROJECT NAME

ศูนย์รวมเทคโนโลยีดิจิทัล อัจฉริยะเพื่อสร้างเศรษฐกิจ การเรียนรู้ นวัตกรรมบูรณาการ ปัญญาประดิษฐ์ เพื่อการแพทย์ (Intelligent Digital Hub in Medicine) (IDHM) คณะเทคโนโลยีสารสนเทศและการสื่อสาร(ICT) มหาวิทยาลัยมหิดล

760i ARCHITECT & CONSULTANT CO.,LTD.
Address : 355 Soi Sukumvit 50 , Prakanong
Klongtoey Bangkok 10260
Tel : (662) 742 - 7303 - 04 Fax : (662) 742 - 7310
E - mail address : info @ 760i. com
www. 760i. com

DRAWING TITLE :

แบบขยายประตู
D48,D49,D50,D51B,D52

NO.	DATE	DESCRIPTION

REVISION

DRAWN BY ปิยะพันธ์ ,ชัยวุฒิ ,กริษฐา ,ศราวุฒิ
CHECKED BY ปิยะพันธ์ ตันทัศน์
APPROVE BY ปณาลิน จันทเสนา
DATE 23–07–2021 SCALE

DRAWING NO. A–615 TOTAL 267

แบบขยายประตู D51,D51A,D53,D54 1:50

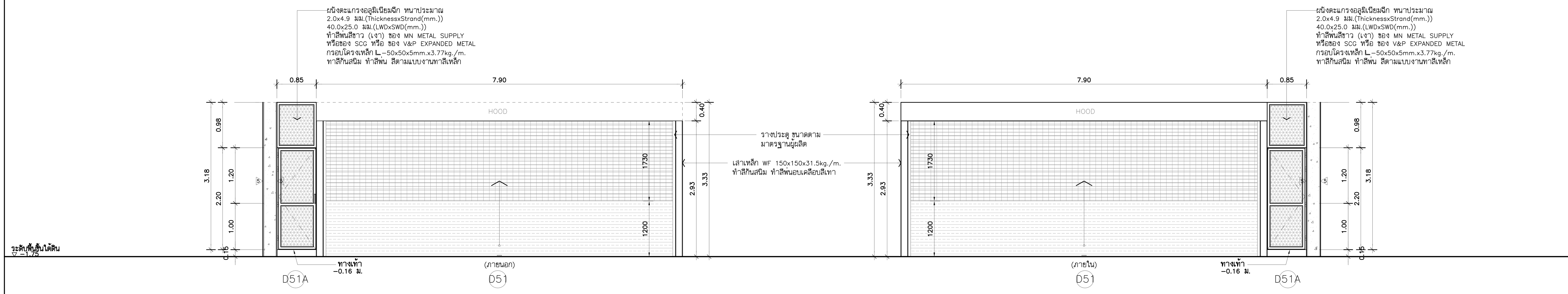

ตำแหน่งติดตั้ง

ชั้น B : ทางเข้าลานจอดรถ	ชั้น 4 : –	ชั้น 8 : –
ชั้น 1 : –	ชั้น 5 : –	ชั้น 8M : –
ชั้น 2 : –	ชั้น 6 : –	ชั้นดาดฟ้า : –
ชั้น 3 : –	ชั้น 7 : –	ชั้นหลังคา : –

รายการประกอบแบบ D51

ประเภท	บานม้วนระบบ(สปริง)มือผลัก
บาน	บานประตูเหล็กม้วนทึบครึ่งบาน ชุบกาลวาไนซ์ เบอร์ 19 ความหนา 1.0 มม. ใบประตูลอนเดี่ยว สลับกับใบลอนเหล็กแบบโปร่ง ชุบกาลวาไนซ์ ลายอิฐ
กรอบบาน	–
วงกบ	–
บานพับ	–
กุญแจล็อค	–
โช๊คอัพ	–
มือจับ	–
ผิวสำเร็จ	ทำสีพ่นอบเคลือบสีเทา
หมายเหตุ	อุปกรณ์บานประตูติดตั้งตามมาตรฐานผู้ผลิต

รายการประกอบแบบ D51A

ประเภท	บานเปิดเดี่ยว
บาน	–
กรอบบาน	–
วงกบ	–
บานพับ	–
กุญแจล็อค	PAD LOCK หนา 5 มม. ทาสีกันสนิม ทำสีพ่น สีเทา
มือจับ	มือจับเหล็กกลม ø 20 มม. ทาสีกันสนิม ทำสีพ่น สีเทา
ผิวสำเร็จ	ทำสีพ่นอบเคลือบสีเทา
หมายเหตุ	–

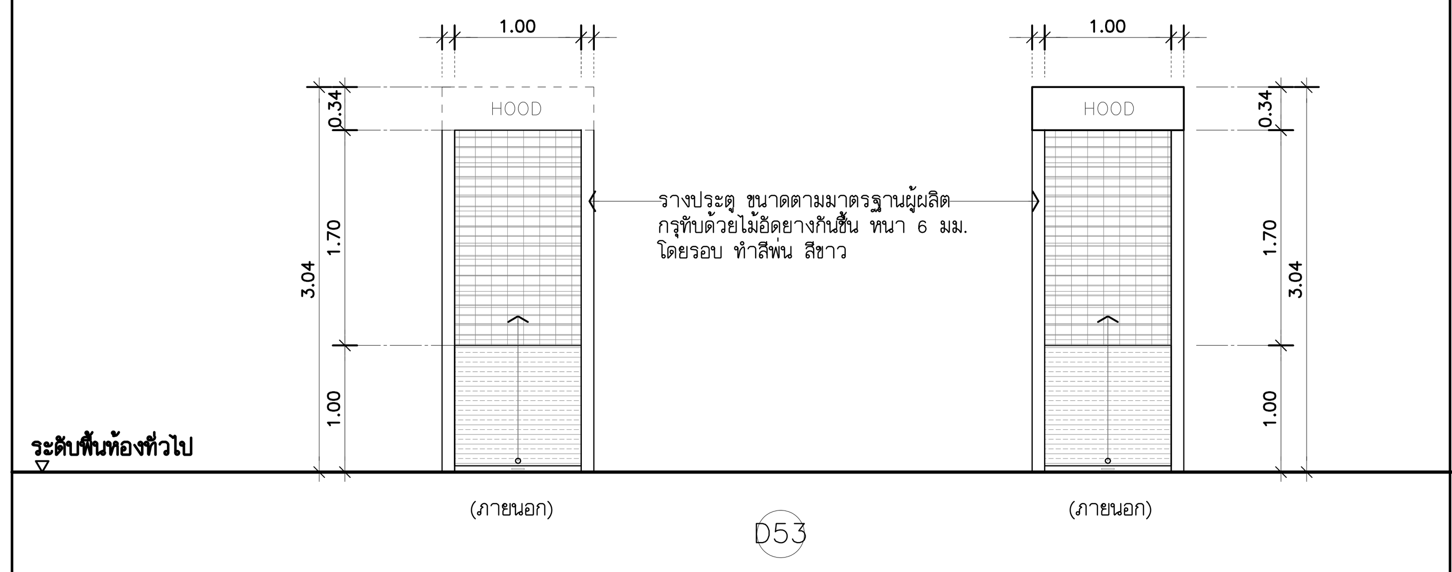

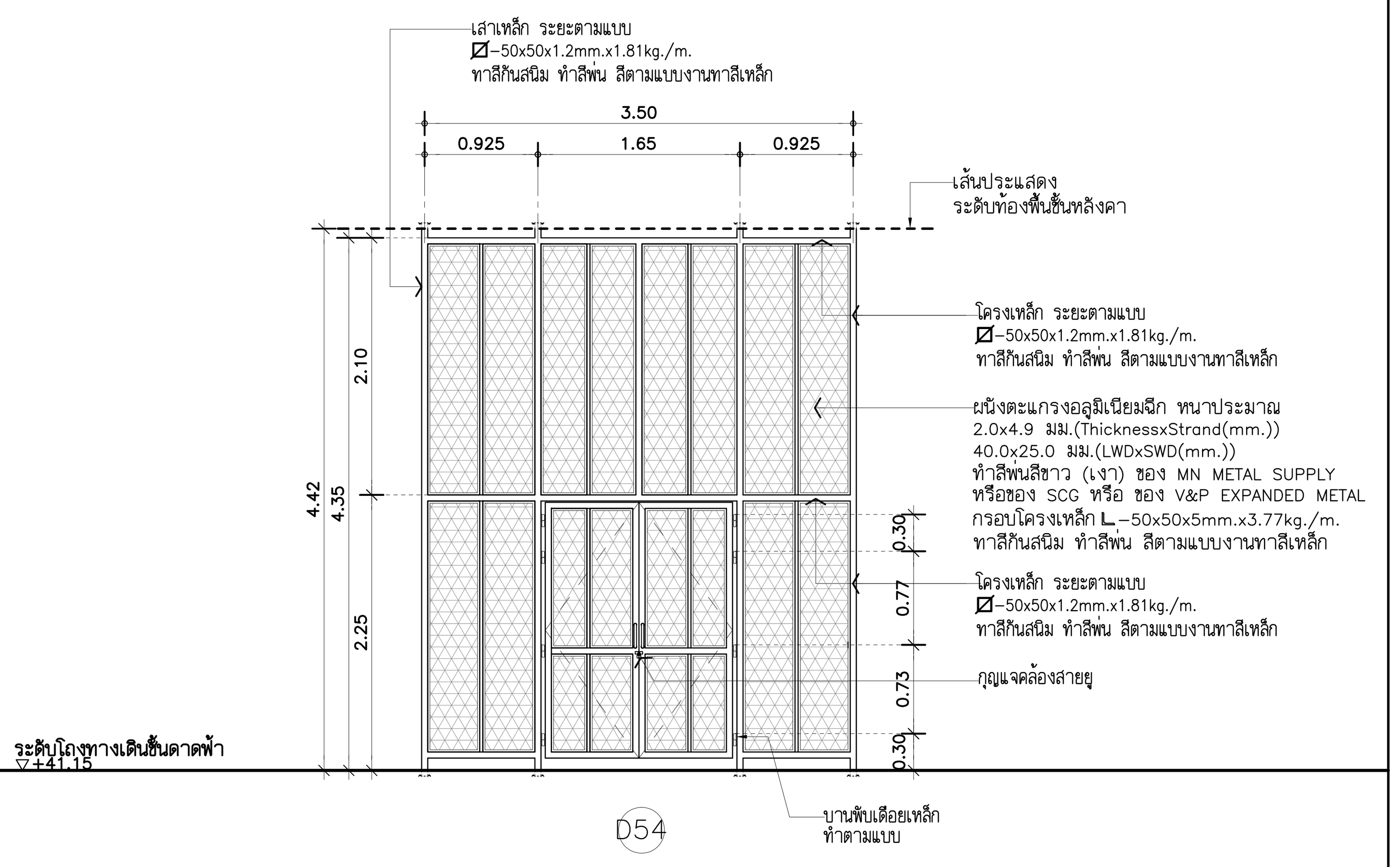

ตำแหน่งติดตั้ง

ชั้น B : –	ชั้น 4 : –	ชั้น 8 : –
ชั้น 1 : SHOP 1–4	ชั้น 5 : –	ชั้น 8M : –
ชั้น 2 : –	ชั้น 6 : –	ชั้นดาดฟ้า : –
ชั้น 3 : –	ชั้น 7 : –	ชั้นหลังคา : –

รายการประกอบแบบ

ประเภท	บานม้วนระบบ(สปริง)มือผลัก
บาน	บานประตูเหล็กม้วนทึบครึ่งบาน ชุบกาลวาไนซ์ เบอร์ 22 ความหนา 0.7 มม. ใบประตูลอนเดี่ยว สลับกับใบลอนเหล็กแบบโปร่ง ชุบกาลวาไนซ์ ลายอิฐ
กรอบบาน	–
วงกบ	–
บานพับ	–
กุญแจล็อค	–
โช๊คอัพ	–
มือจับ	–
ผิวสำเร็จ	อบเคลือบสีขาว
หมายเหตุ	อุปกรณ์บานประตูติดตั้งตามมาตรฐานผู้ผลิต

ตำแหน่งติดตั้ง

ชั้น B : –	ชั้น 4 : –	ชั้น 8 : –
ชั้น 1 : –	ชั้น 5 : –	ชั้น 8M : –
ชั้น 2 : –	ชั้น 6 : –	ชั้นดาดฟ้า : โถงทางเดิน
ชั้น 3 : –	ชั้น 7 : –	ชั้นหลังคา : –

รายการประกอบแบบ

ประเภท	บานเปิดคู่
บาน	–
กรอบบาน	–
วงกบ	–
บานพับ	–
กุญแจล็อค	PAD LOCK หนา 5 มม. ทาสีกันสนิม ทำสีพ่น สีเทา
โช๊คอัพ	–
มือจับ	มือจับเหล็กกลม ø 20 มม. ทาสีกันสนิม ทำสีพ่น สีเทา
ผิวสำเร็จ	ทำสีพ่นอบเคลือบสีเทา
หมายเหตุ	–

รายการประกอบแบบงานประตู–หน้าต่าง :

- ประตูเหล็กทึบ และประตูเหล็กทนไฟ ใช้ของ DIAMOND DOOR หรือ SMC หรือ ABEC
- ประตูเหล็กบานม้วน ใช้ของ บ. เซฟตี้สตีลอินดัสตรี จก. หรือ บางกอก ชัตเตอร์ หรือ ไดมอนด์ ชัตเตอร์
- กระจกใช้ของ กระจกไทย อาซาฮี หรือของ ไทย–เยอรมัน สเปเชียลตี้ กลาส หรือของ การ์เดียน อินดัสทรีส์
- อะลูมิเนียม ใช้ของ SCHIMMER METAL หรือของ FUJI METAL หรือของ มหานคร มิทอล
- อุปกรณ์ประตู–หน้าต่าง ใช้ของ HAFELE หรือของ ALLOY หรือของ VVP MARKETING
- สีทาไม้ สีทาเหล็ก ใช้ของ PAMMASTIC หรือของ JOTUN หรือของ ICI DULUX
- ลามิเนต ใช้ของ FORMICA หรือของ WILSONART หรือของ LAMITAK

THESE DRAWINGS ARE THE PROPERTY OF :
760i ARCHITECT & CONSULTANT CO.,LTD.
AND SHALL NOT BE USED OR REPRODUCED
WITHOUT SPECIFIC PERMISSION.

OWNER
คณะเทคโนโลยีสารสนเทศและการสื่อสาร(ICT) มหาวิทยาลัยมหิดล

ARCHITECTS
อุดมศักดิ์ ตั้งอมรศิริ ว–สถ 605
ปณาลิน จันทเสนา ส–สถ 3559
บัญชา กลิ่นบัว ส–สถ 3560
พรรษา แก้วแพง ภ–สถ 15443
ธิรดา ธิติรัชนนท์ ภ–สถ 22867

INTERIOR DESIGNER
ฉัตราภรณ์ เจียสกุล ส–สน 263
วิชชรัตน์ มงคลธารณ์ ส–สน 271

GRAPHIC DESIGNER
ภราดร มิ่งลำแดง
ปิยะนุช กรองสุวรรณ

STRUCTURAL ENGINEERS
พิสิฐ กาญจนรุจิวุฒิ สย.5673
อาคม เตชะธัญญกุล สย.5661
วิสาพร ลิตยางกูร สย.7245
นัจจารี สุวรรณทัพพะ ภย.65185

ELECTRICAL ENGINEERS
ประชานาถ ด่านสกุลเจริญกิจ สฟก. 4390
ลักคิกา รัตนศักดากุล สฟก. 4587
นิวัติ จิณณธรรมพงษ์ ภฟก. 31088
กันตภณ วินิยกูล

MECHANICAL ENGINEERS
ยงยศ รักวรา สก. 3171

SANITARY ENGINEERS
ไพโรจน์ ไชยมงคล สส. 44
ศิระณัชจ์ สิทธิโชคธนากร ภส. 2590
ณัฐธนุ เกตุมา

PROJECT NO. AR-18305

PROJECT NAME
ศูนย์รวมเทคโนโลยีดิจิทัล อัจฉริยะเพื่อสร้างเศรษฐกิจ การเรียนรู้ นวัตกรรม บูรณาการ ปัญญาประดิษฐ์ เพื่อการแพทย์ (Intelligent Digital Hub in Medicine) (IDHM) คณะเทคโนโลยีสารสนเทศและการสื่อสาร(ICT) มหาวิทยาลัยมหิดล

760i ARCHITECT & CONSULTANT CO.,LTD.
Address : 355 Soi Sukumvit 50 , Prakanong
Klongtoey Bangkok 10260
Tel : (662) 742 - 7303 - 04 Fax : (662) 742 - 7310
E - mail address : info @ 760i. com
www. 760i. com

DRAWING TITLE :
แบบขยายประตู
D51,D51A,D53,D54

NO.	DATE	DESCRIPTION

REVISION

DRAWN BY ปิยะพันธ์ ,ชัยวุฒิ ,กริษฐา ,ศราวุฒิ
CHECKED BY ปิยะพันธ์ ตันทัศน์
APPROVE BY ปณาลิน จันทเสนา
DATE 23–07–2021 SCALE

DRAWING NO. A–616
TOTAL 267

ชั้นที่ 1.

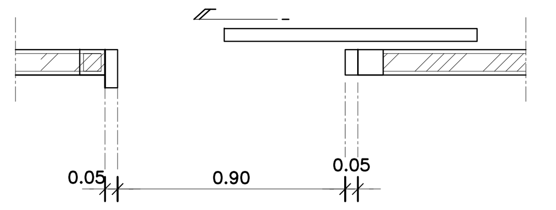

D55 A-106 แบบขยายประตู 1:25 (1 A-617)
–FOOD STALL

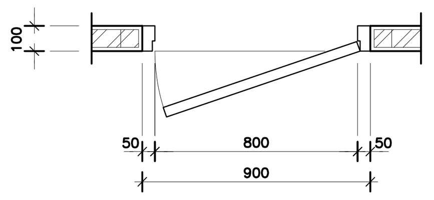

D56 A-106 แบบขยายประตู 1:25 (1 A-617)
–FOOD STALL

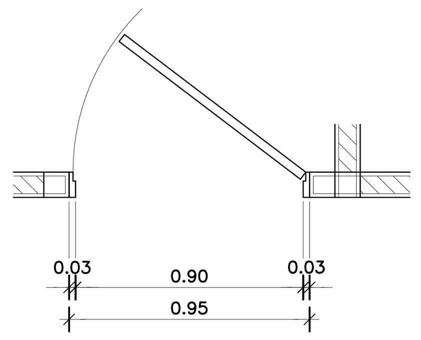

D57 A-106 แบบขยายประตู 1:25 (1 A-617)
–ห้องสัมภาษณ์

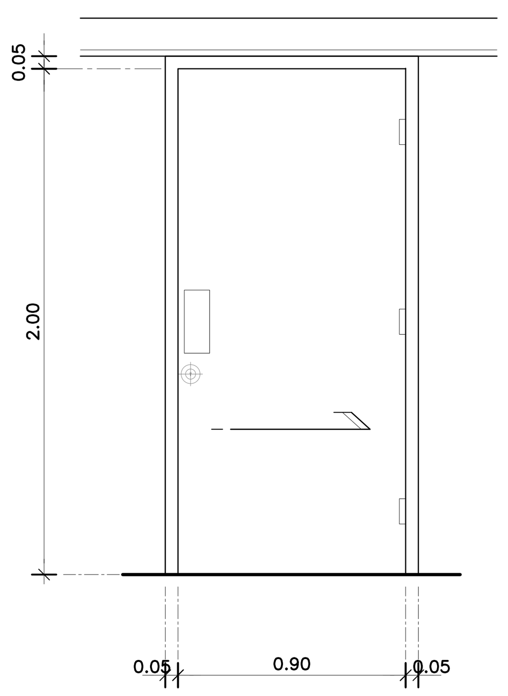

รูปด้าน (1 A-617) 1:25

ประตูสเตนเลสบานเลื่อน
- –วงกบ ผลิตจากสเตนเลส HAIR LINE 304 2B หนา 1.5 มม.ขนาด 2"x4" / 2"x6" มีบังใบในบาน
- –บานประตู ผลิตจากสเตนเลส HAIR LINE 304 2B หนา 1.0 มม. 2 แผ่นประกบเชื่อม กรอบบานหนา 45 มม. ภายในบุฉนวนกันเสียง กันความร้อน POLY URETHANE FOAM

บจก. ประตูเหล็กไทย หรือเทียบเท่า

บจก. ประตูเหล็กไทย ติดต่อ คุณสมบุญ โทร 081–899–0969

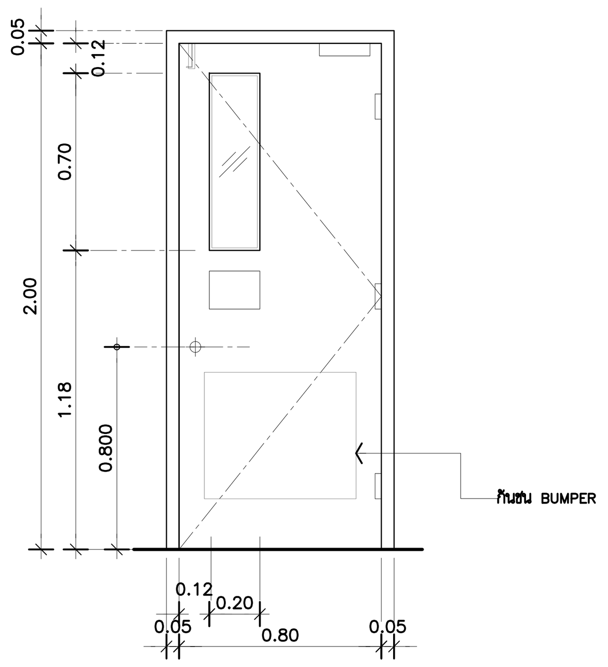

รูปด้าน (1 A-617) 1:25

บจก. ประตูเหล็กไทย หรือเทียบเท่า

ประตูสเตนเลสสวิง 1 ทาง
- –วงกบ ผลิตจากสเตนเลส HAIR LINE 304 2B หนา 1.5 มม.ขนาด 2"x4" ไม่มีบังใบในบาน
- –บานปะตู ผลิตจากสเตนเลส HAIR LINE 304 2B หนา 1.0 มม. 2 แผ่นประกบเชื่อม กรอบบานหนา 45 มม. ภายในบุฉนวนกันเสียง กันความร้อน POLY URETHANE FOAM
- –BUMPER สีดำ SIZE 95x60 CM.(ติดโค้ง)
- –ใช้ชุด FLOOR HINGE VVP.FC34

บจก. ประตูเหล็กไทย หรือเทียบเท่า

บจก. ประตูเหล็กไทย ติดต่อ คุณสมบุญ โทร 081–899–0969

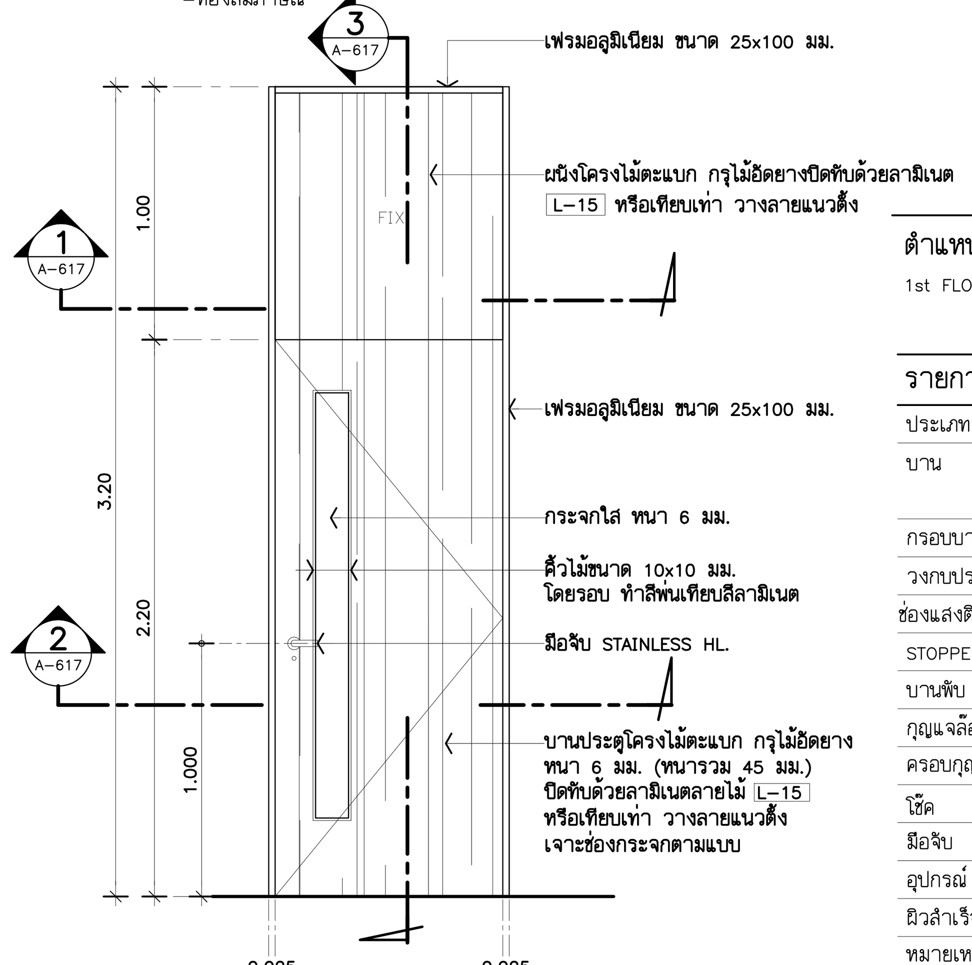

รูปด้าน (1 A-617) 1:25

ตำแหน่งติดตั้ง

1st FLOOR : ห้องสัมภาษณ์

รายการประกอบแบบ

ประเภท	–	ประตูบานเปิดเดี่ยว
บาน	–	บานประตูโครงไม้ตะแบก กรุไม้อัดยาง หนา 6 มม. (หนารวม 45 มม.) ปิดทับด้วยลามิเนตตามแบบ หรือเทียบเท่า (วางลายแนวตั้ง) ทั้งสองด้าน
กรอบบาน	–	–
วงกบประตู	–	เฟรมอลูมิเนียม ขนาด 25x100 มม.
ช่องแสงติดตาย	–	กระจกใส หนา 6 มม.
STOPPER	–	กันชนสแตนเลสยึดพื้น พร้อมยางกันกระแทก
บานพับ	–	บานพับแสตนเลสตลับลูกปืนพร้อมแหวนแสตนเลส ขนาด 4"x3" หนา 2.5 มม
กุญแจล๊อค	–	กุญแจไขด้านเดียว
ครอบกุญแจ	–	ชนิด DEAD LATCH ด้านนอกเปิดด้วยกุญแจด้านในเป็นปุ่มบิด
โช๊ค	–	–
มือจับ	–	มือจับประตูแบบก้านโยก สแตนเลสผิวด้าน ขนาดกว้าง 135มม. ลึก 60 มม.
อุปกรณ์		
ผิวสำเร็จ	–	ALUMINUIM สีดำ
หมายเหตุ	***	อุปกรณ์บานประตูผลิตภัณฑ์ตามมาตรฐาน ของ ALLOY หรือเทียบเท่า VVP / HAFELE เฟรมอลูมิเนียมผลิตภัณฑ์ตามมาตราฐาน ของ ALLOY หรือเทียบเท่า ALUINCH / FUTURE TECH

D56 D60 D64 D65 D78 D80

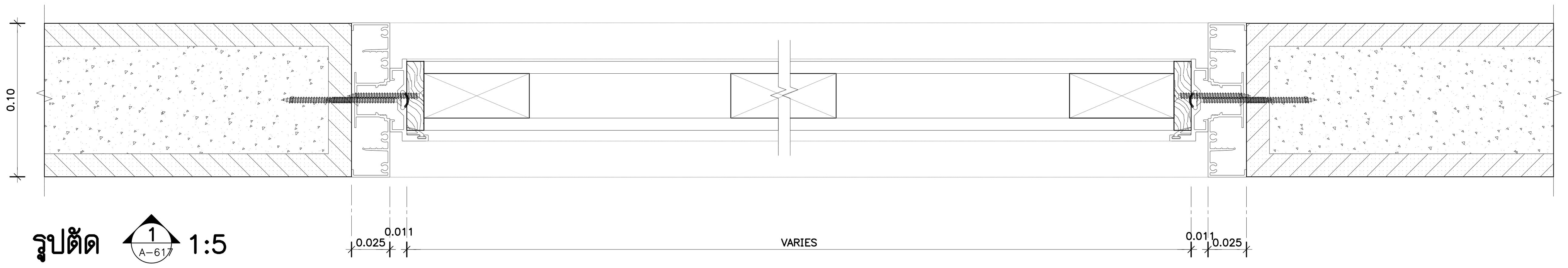

รูปตัด (1 A-617) 1:5

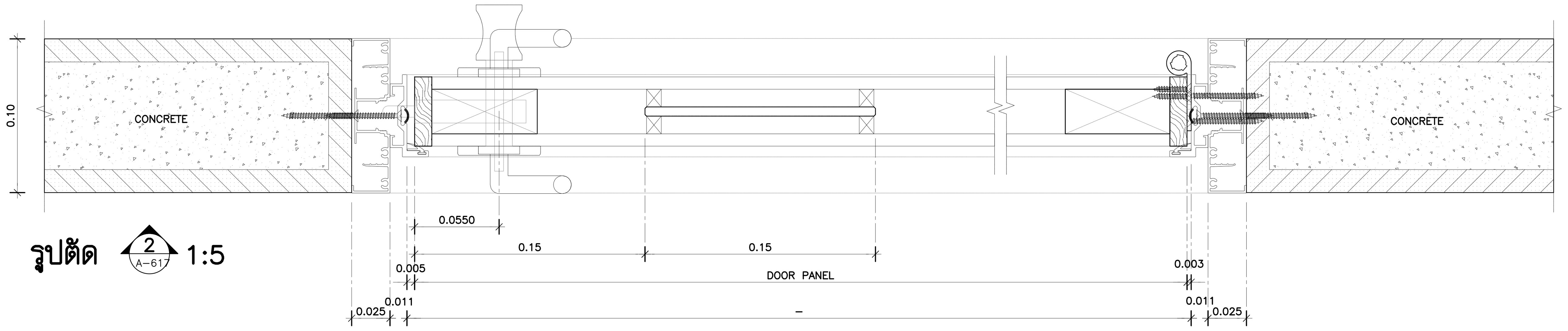

รูปตัด (2 A-617) 1:5

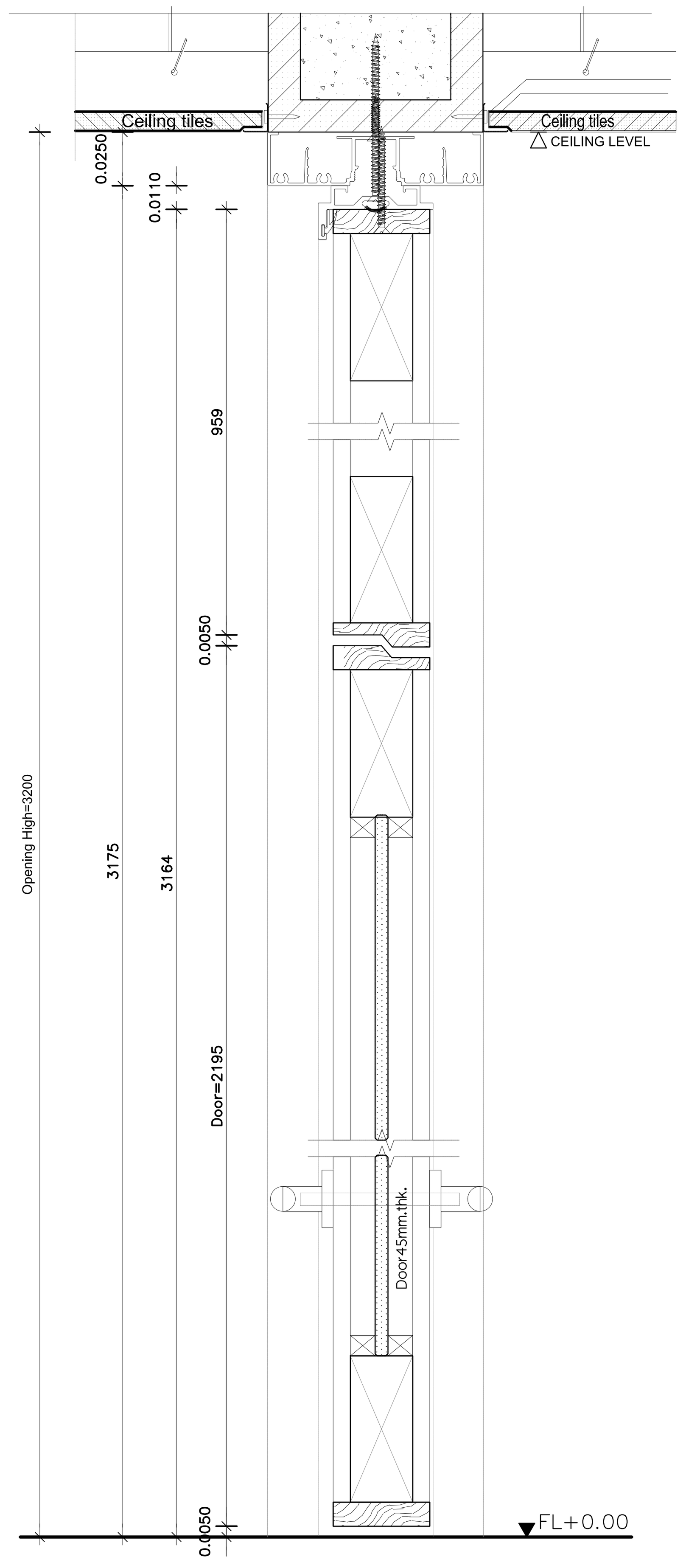

รูปด้าน (3 A-617) 1:25

THESE DRAWINGS ARE THE PROPERTY OF : 760i ARCHITECT & CONSULTANT CO.,LTD. AND SHALL NOT BE USED OR REPRODUCED WITHOUT SPECIFIC PERMISSION.

OWNER

คณะเทคโนโลยีสารสนเทศและการสื่อสาร(ICT) มหาวิทยาลัยมหิดล

ARCHITECTS

อุดมศักดิ์ ตั้งอมรศิริ ว–สถ 605
ปณาสิน จันทเสนา ส–สถ 3559
บัญชา กลิ่นบัว ส–สถ 3560
พรรษา แก้วแพง ภ–สถ 15443
ธิรดา ธิติรัชนนท์ ภ–สถ 22867

INTERIOR DESIGNER

ฉัตราภรณ์ เจียสกุล ส–สน 263
วิชชรัตน์ มงคลธารณ์ ส–สน 271

GRAPHIC DESIGNER

ภราดร มิ่งลำแดง
ปิยะนุช กรองสุวรรณ

STRUCTURAL ENGINEERS

พิสิฐ กาญจนรุจิวุฒิ สย.5673
อาคม เตชะธัญญกุล สย.5661
วิสาพร ลิตยางกูร สย.7245
นัจจารี สุวรรณทัพพะ ภย.65185

ELECTRICAL ENGINEERS

ประชานาถ ด่านสกุลเจริญกิจ สฟก. 4390
ลักคิกา รัตนศักดากุล สฟก. 4587
นิวัติ จิณณธรรมพงษ์ ภฟก. 31088
กันตภณ วินิยกุล

MECHANICAL ENGINEERS

ยงยศ รักวรา สก. 3171

SANITARY ENGINEERS

ไพโรจน์ ไชยมงคล สส. 44
ศิระณัชจ์ สิทธิโชคธนากร ภส. 2590
ณัฐธนุ เกตุมา

PROJECT NO. AR-18305

PROJECT NAME

ศูนย์รวมเทคโนโลยีดิจิทัล อัจฉริยะเพื่อสร้างเศรษฐกิจ การเรียนรู้ นวัตกรรม บูรณาการ ปัญญาประดิษฐ์ เพื่อการแพทย์ (Intelligent Digital Hub in Medicine) (IDHM) คณะเทคโนโลยีสารสนเทศและการสื่อสาร(ICT) มหาวิทยาลัยมหิดล

760i ARCHITECT & CONSULTANT CO.,LTD.
Address : 355 Soi Sukumvit 50 , Prakanong Klongtoey Bangkok 10260
Tel : (662) 742 - 7303 - 04 Fax : (662) 742 - 7310
E - mail address : info @ 760i. com
www. 760i. com

DRAWING TITLE :

แบบขยายประตู D55/D56/D57
แปลน ,รูปด้าน,รูปตัด
&แบบขยาย

NO.	DATE	DESCRIPTION

REVISION

DRAWN BY ปิยะพันธ์ ,ชัยวุฒิ ,กริษฐา ,ศราวุฒิ
CHECKED BY ปิยะพันธ์ ตันทัศน์
APPROVE BY ปณาสิน จันทเสนา
DATE 18–09–2020 SCALE 1:25

DRAWING NO. A–617 TOTAL 267

ชั้นที่ 3.

ยกเลิกประตู D58 เฉพาะชั้น 7

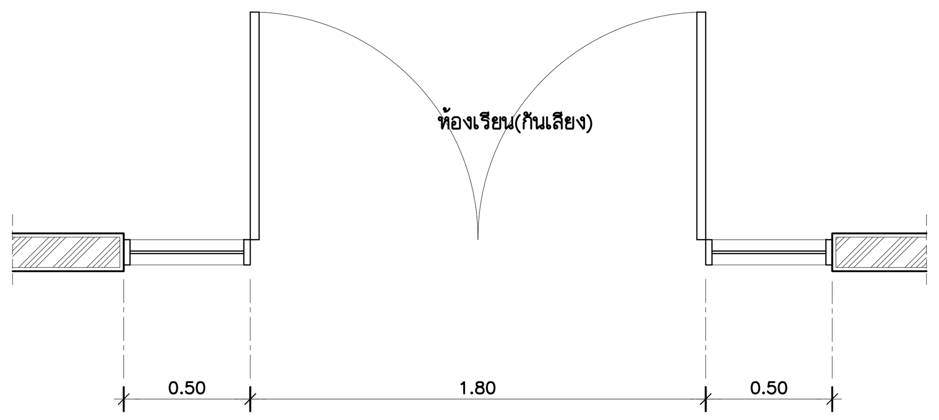

D58 แบบขยายประตู 1:25
-ห้องเรียน(กันเสียง)

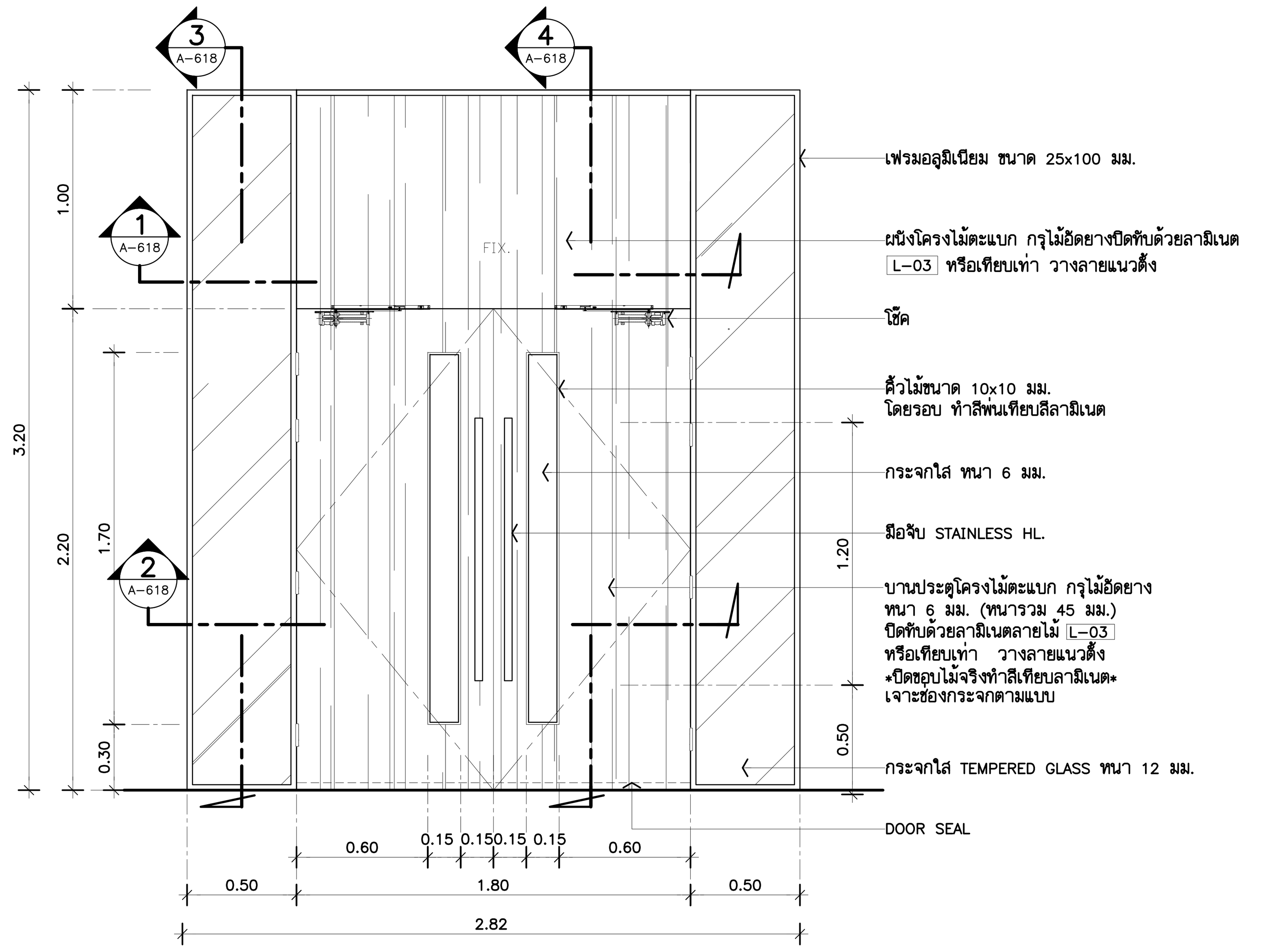

รูปด้าน 1:25

ตำแหน่งติดตั้ง

2rd-~~7th~~ FLOOR : -ห้องเรียน(กันเสียง)

รายการประกอบแบบ

ประเภท	-	ประตูบานเปิดคู่
บาน	-	บานประตูโครงไม้ตะแบก กรุไม้อัดยาง หนา 6 มม. (หนารวม 45 มม.) ปิดทับด้วยลามิเนตตามแบบ หรือเทียบเท่า (วางลายแนวตั้ง) ทั้งสองด้าน
กรอบบาน	-	-
วงกบประตู	-	เฟรมอลูมิเนียม ขนาด 25x100 มม.
ช่องแสงติดตาย	-	กระจกใส หนา 6 มม.
STOPPER	-	กันชนสแตนเลสยึดพื้น พร้อมยางกันกระแทก
บานพับ	-	บานพับแสตนเลสตลับลูกปืนพร้อมแหวนแสตนเลส ขนาด 4"x3" หนา 2.5 มม
กุญแจล๊อค	-	กุญแจไขด้านเดียว
ครอบกุญแจ		ชนิด DEAD LATCH ด้านนอกเปิดด้วยกุญแจด้านในเป็นปุ่มบิด
โช๊ค	-	DOOR CLOSER ชนิดแขนตั้งค้าง สามารถเปิดค้าง 90 องศา
มือจับ	-	มือจับสแตนเลส ยาว 1200 มม. สีดำด้าน
ผิวสำเร็จ	-	ALUMINUIM สีดำ
อุปกรณ์		DOOR SEAL
หมายเหตุ	***	อุปกรณ์บานประตูผลิตภัณฑ์ตามมาตรฐาน ของ ALLOY หรือเทียบเท่า VVP / HAFELE เฟรมอลูมิเนียมผลิตภัณฑ์ตามมาตราฐาน ของ ALLOY หรือเทียบเท่า ALUINCH / FUTURE TECH

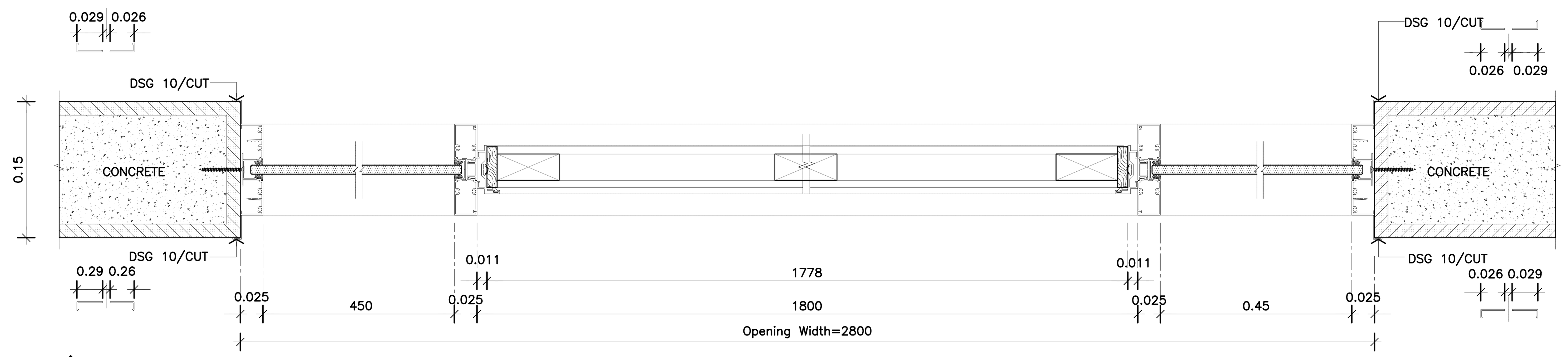

รูปตัด 1:5

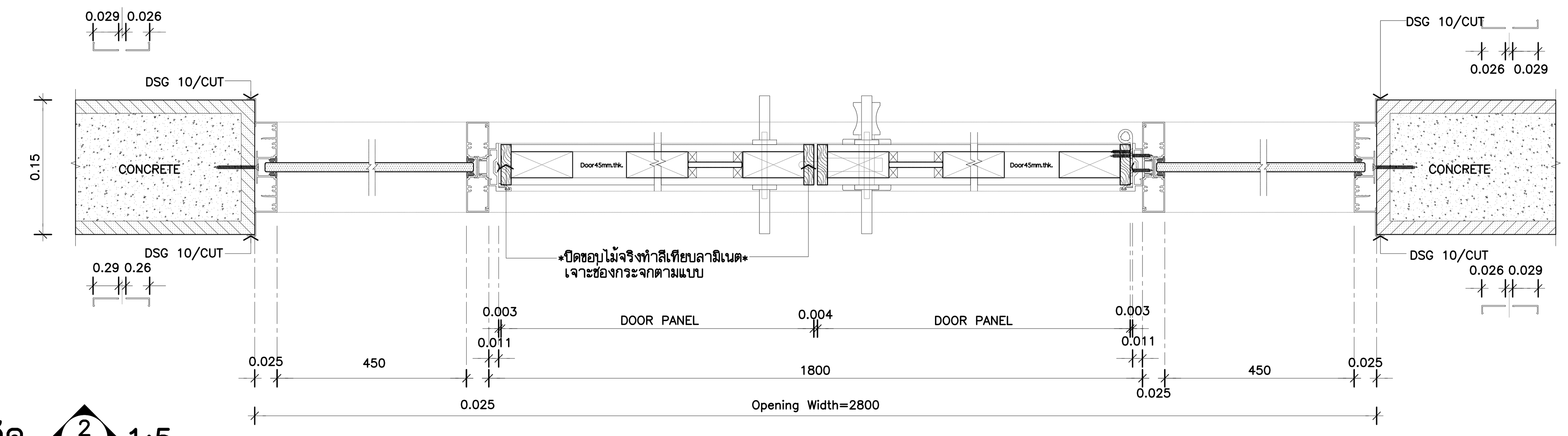

รูปตัด 1:5

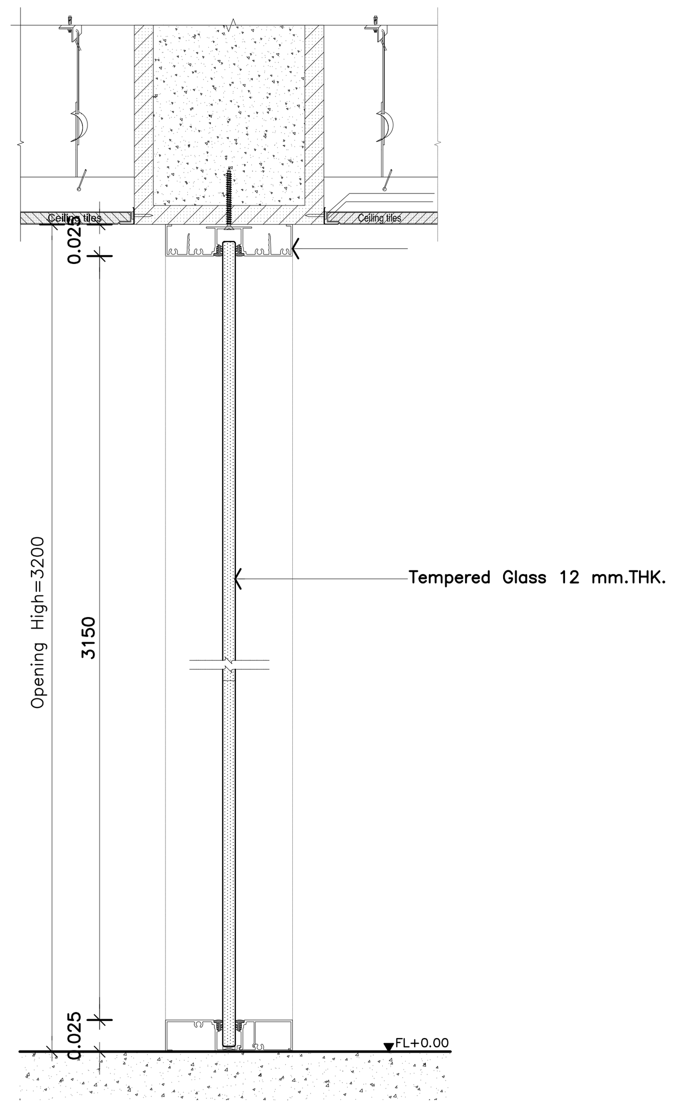

รูปตัด 1:5

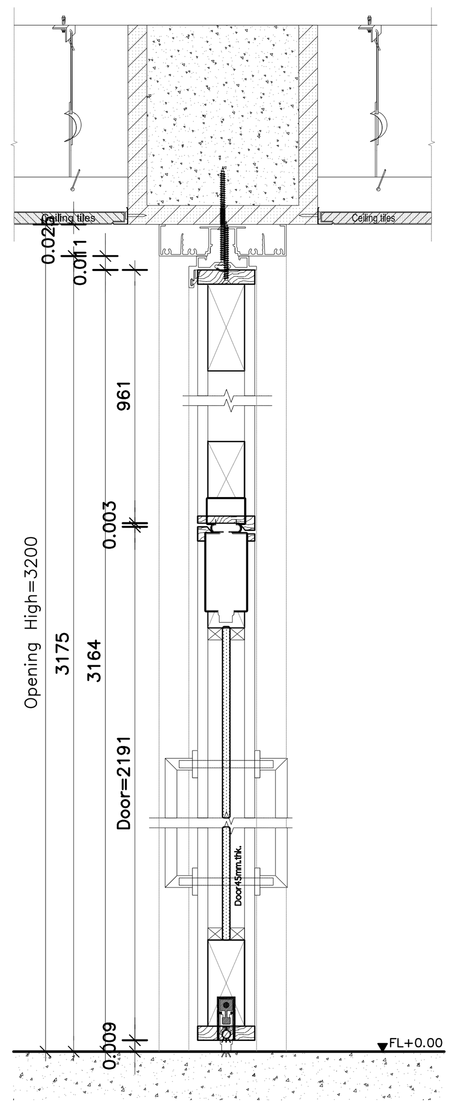

รูปตัด 1:5

THESE DRAWINGS ARE THE PROPERTY OF : 760i ARCHITECT & CONSULTANT CO.,LTD. AND SHALL NOT BE USED OR REPRODUCED WITHOUT SPECIFIC PERMISSION.

OWNER
คณะเทคโนโลยีสารสนเทศและการสื่อสาร(ICT) มหาวิทยาลัยมหิดล

ARCHITECTS
อุดมศักดิ์ ตั้งอมรศิริ วุ-สถ 605
ปณาลิน จันทเสนา ส-สถ 3559
ปัญชา กลิ่นบัว ส-สถ 3560
พรรษา แก้วแพง ภ-สถ 15443
ธิรดา ธิติรัชนนท์ ภ-สถ 22867

INTERIOR DESIGNER
ฉัตราภรณ์ เจียสกุล ส-สน 263
วิชชรัตน์ มงคลธารณ์ ส-สน 271

GRAPHIC DESIGNER
ภราดร มิ่งลำแดง
ปิยะนุช กรองสุวรรณ

STRUCTURAL ENGINEERS
พิสิฐ กาญจนรุจิวุฒิ สย.5673
อาคม เตชะธัญญกุล สย.5661
วิสาพร ลิตยางกูร สย.7245
นัจจารี สุวรรณทัพพะ ภย.65185

ELECTRICAL ENGINEERS
ประชานาถ ด่านสกุลเจริญกิจ สฟก. 4390
ลักศิกา รัตนศักดากุล สฟก. 4587
นิวัติ จิณณธรรมพงษ์ ภฟก. 31088
กันตภณ วินิยกุล

MECHANICAL ENGINEERS
ยงยศ รักวรา สก. 3171

SANITARY ENGINEERS
ไพโรจน์ ไชยมงคล สส. 44
ศิระณัชจ์ ลิทธิโชคธนากร ภส. 2590
ณัฐธนุ เกตุมา

PROJECT NO. AR-18305

PROJECT NAME
ศูนย์รวมเทคโนโลยีดิจิทัล อัจฉริยะเพื่อสร้างเศรษฐกิจ การเรียนรู้ นวัตกรรมบูรณาการ ปัญญาประดิษฐ์ เพื่อการแพทย์ (Intelligent Digital Hub in Medicine) (IDHM) คณะเทคโนโลยีสารสนเทศและการสื่อสาร(ICT) มหาวิทยาลัยมหิดล

760i ARCHITECT & CONSULTANT CO.,LTD.
Address : 355 Soi Sukumvit 50 , Prakanong Klongtoey Bangkok 10260
Tel : (662) 742-7303-04 Fax : (662) 742-7310
E-mail address : info @ 760i. com
www. 760i. com

DRAWING TITLE :
แบบขยายประตู D58
แปลน ,รูปด้าน,รูปตัด &แบบขยาย

NO.	DATE	DESCRIPTION

REVISION

DRAWN BY ปิยะพันธ์ ,ชัยวุฒิ ,กริษฐา ,ศราวุฒิ
CHECKED BY ปิยะพันธ์ ตันทัศน์
APPROVE BY ปณาลิน จันทเสนา
DATE 18-09-2020 SCALE 1:25

DRAWING NO. A-618
TOTAL 267

ชั้นที่ 2.

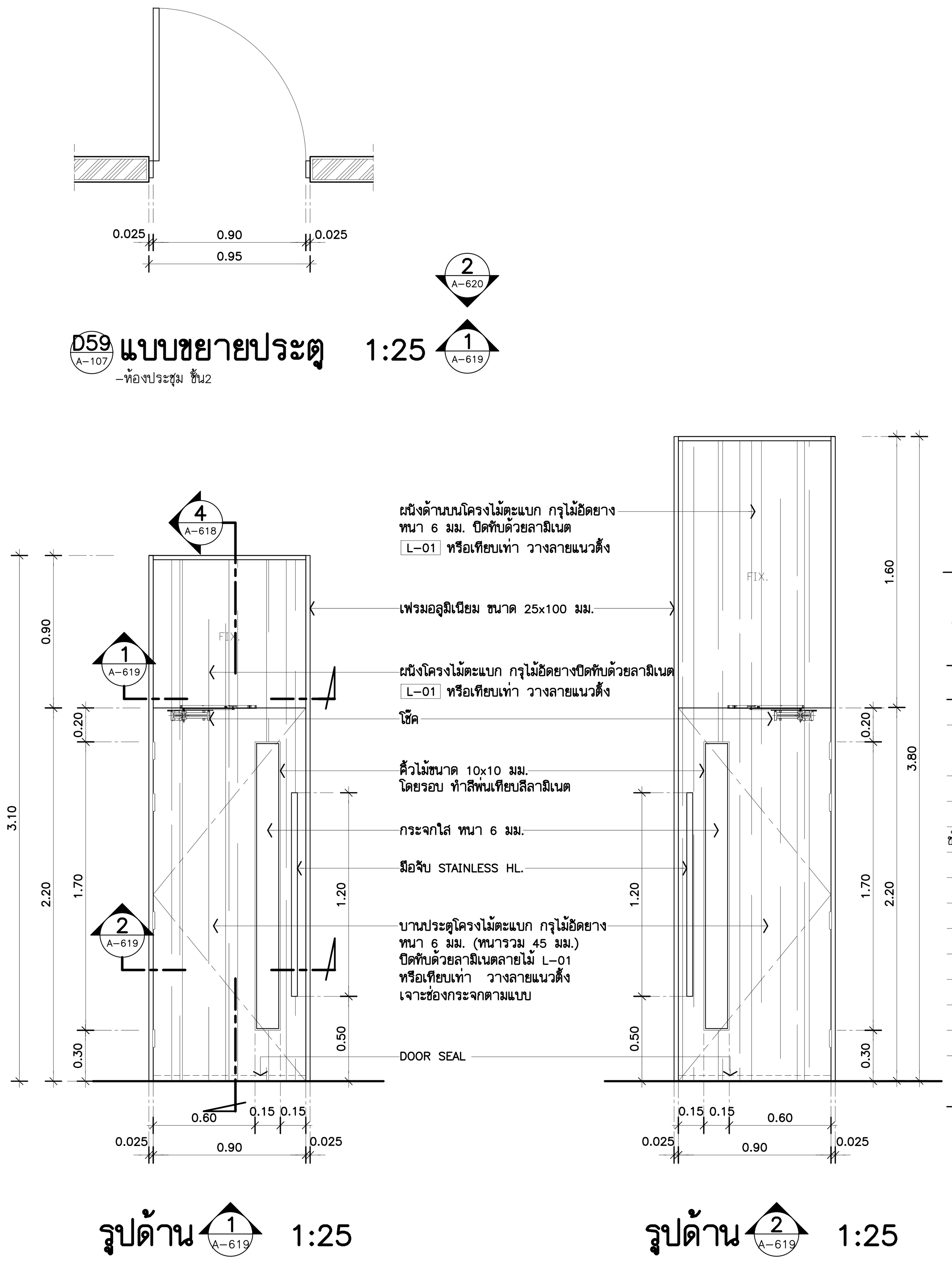

ตำแหน่งติดตั้ง

2nd FLOOR : ห้องประชุม

รายการประกอบแบบ

ประเภท	–	ประตูบานเปิดเดียว
บาน	–	บานประตูโครงไม้ตะแบก กรุไม้อัดยาง หนา 6 มม. (หนารวม 45 มม.) ปิดทับด้วยลามิเนตตามแบบ หรือเทียบเท่า (วางลายแนวตั้ง) ทั้งสองด้าน
กรอบบาน	–	–
วงกบประตู	–	เฟรมอลูมิเนียม ขนาด 25x100 มม.
ช่องแสงติดตาย	–	กระจกใส หนา 6 มม.
STOPPER	–	กันชนสแตนเลสยึดพื้น พร้อมยางกันกระแทก
บานพับ	–	บานพับแสตนเลสตลับลูกปืนพร้อมแหวนแสตนเลส ขนาด 4"x3" หนา 2.5 มม
กุญแจล๊อค	–	กุญแจไขด้านเดียว
ครอบกุญแจ	–	ชนิด DEAD LATCH ด้านนอกเปิดด้วยกุญแจด้านในเป็นปุ่มบิด
โช๊ค	–	DOOR CLOSER ชนิดแขนตั้งค้าง สามารถเปิดค้าง 90 องศา
มือจับ	–	มือจับสแตนเลส ยาว 1200 มม. สีดำด้าน
ผิวสำเร็จ	–	ALUMINUIM สีดำ
อุปกรณ์	–	DOOR SEAL
หมายเหตุ	***	อุปกรณ์บานประตูผลิตภัณฑ์ตามมาตรฐาน ของ ALLOY หรือเทียบเท่า VVP / HAFELE เฟรมอลูมิเนียมผลิตภัณฑ์ตามมาตราฐาน ของ ALLOY หรือเทียบเท่า ALUINCH / FUTURE TECH

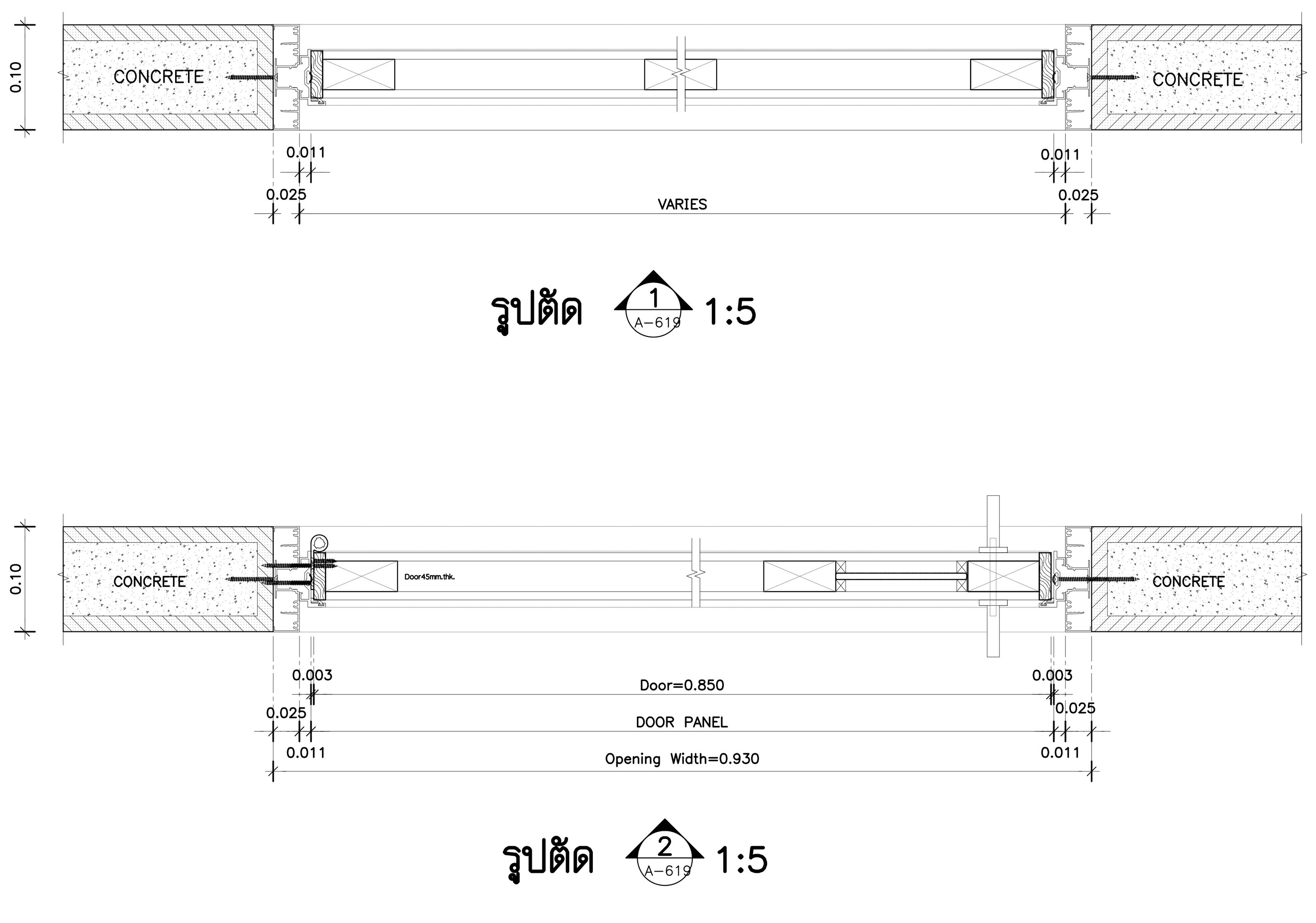

ชั้นที่ 3.

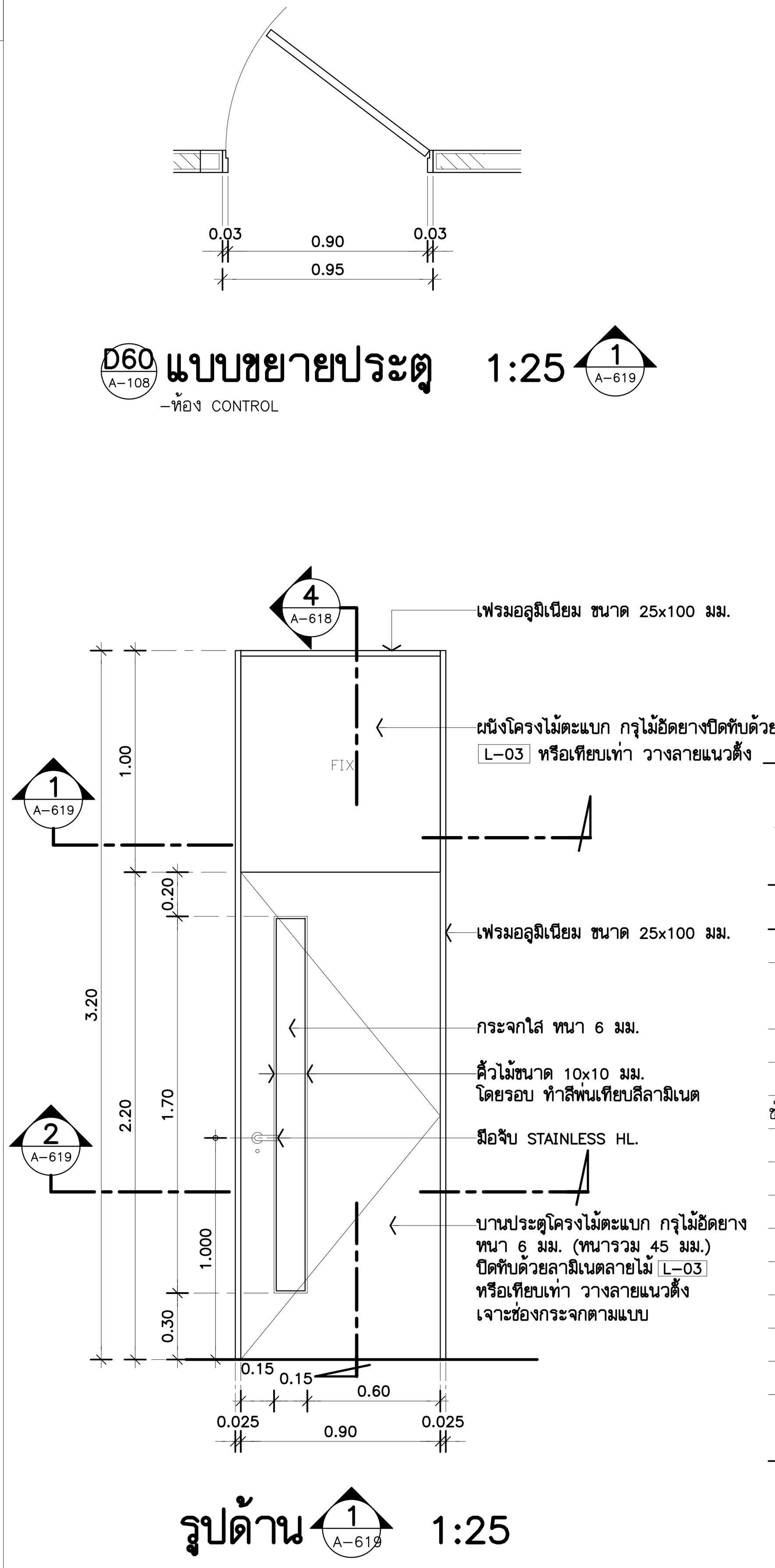

ตำแหน่งติดตั้ง

3rd FLOOR : ห้อง CONTROL

รายการประกอบแบบ

ประเภท	–	ประตูบานเปิดเดี่ยว
บาน	–	บานประตูโครงไม้ตะแบก กรุไม้อัดยาง หนา 6 มม. (หนารวม 45 มม.) ปิดทับด้วยลามิเนตตามแบบ หรือเทียบเท่า (วางลายแนวตั้ง) ทั้งสองด้าน
กรอบบาน	–	–
วงกบประตู	–	เฟรมอลูมิเนียม ขนาด 25x100 มม.
ช่องแสงติดตาย	–	กระจกใส หนา 6 มม.
STOPPER	–	กันชนสแตนเลสยึดพื้น พร้อมยางกันกระแทก
บานพับ	–	บานพับแสตนเลสตลับลูกปืนพร้อมแหวนแสตนเลส ขนาด 4"x3" หนา 2.5 มม
กุญแจล๊อค	–	กุญแจไขด้านเดียว
ครอบกุญแจ	–	ชนิด DEAD LATCH ด้านนอกเปิดด้วยกุญแจด้านในเป็นปุ่มบิด
โช๊ค	–	
มือจับ	–	มือจับประตูแบบก้านโยก สแตนเลสผิวด้าน ขนาดกว้าง 135มม. ลึก 60 มม.
ผิวสำเร็จ	–	ALUMINUIM สีดำ
อุปกรณ์	–	–
หมายเหตุ	***	อุปกรณ์บานประตูผลิตภัณฑ์ตามมาตรฐาน ของ ALLOY หรือเทียบเท่า VVP / HAFELE เฟรมอลูมิเนียมผลิตภัณฑ์ตามมาตราฐาน ของ ALLOY หรือเทียบเท่า ALUINCH / FUTURE TECH

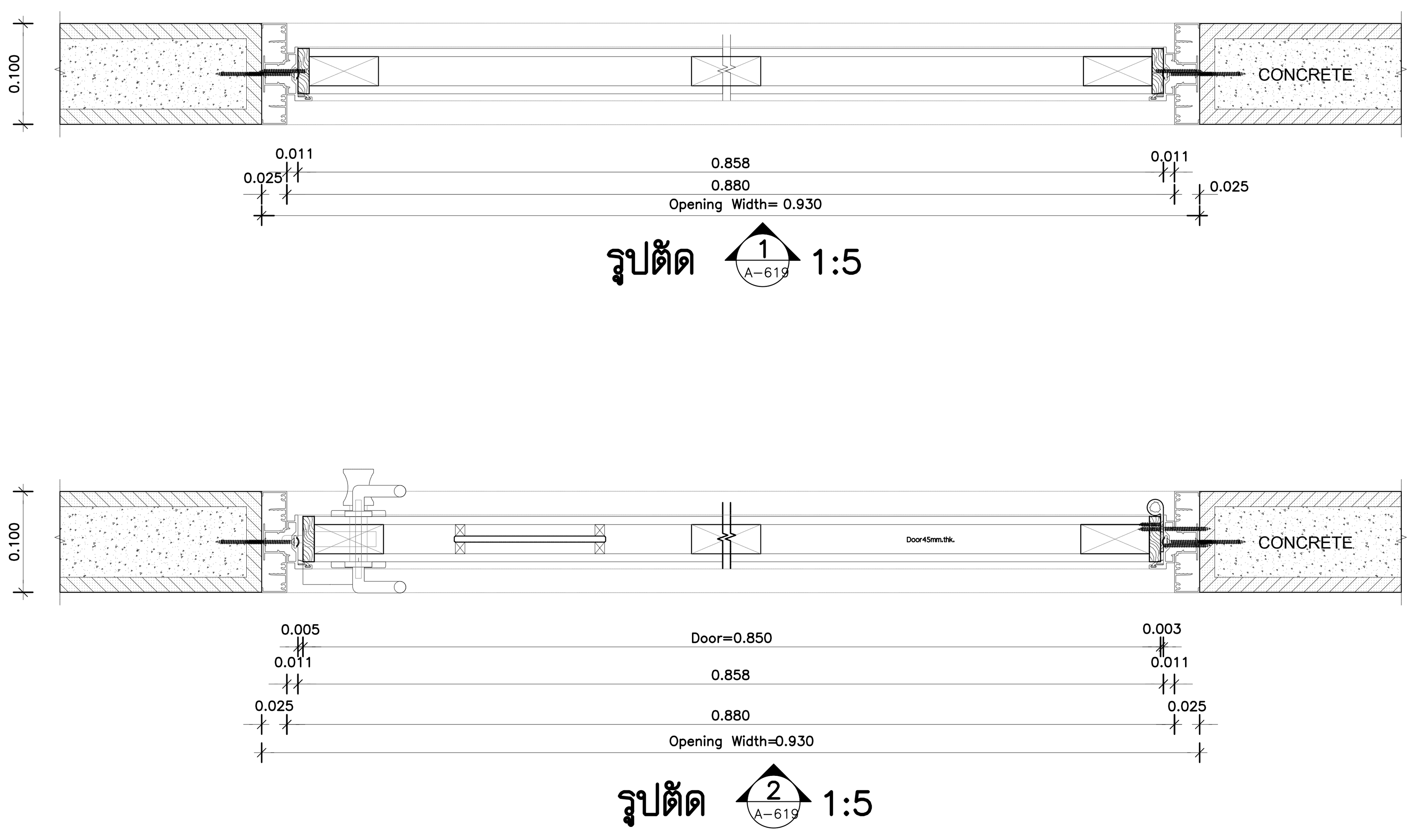

THESE DRAWINGS ARE THE PROPERTY OF : 760i ARCHITECT & CONSULTANT CO.,LTD. AND SHALL NOT BE USED OR REPRODUCED WITHOUT SPECIFIC PERMISSION.

OWNER

คณะเทคโนโลยีสารสนเทศและการสื่อสาร(ICT) มหาวิทยาลัยมหิดล

ARCHITECTS

อุดมศักดิ์ ตั้งอมรศิริ ว-สถ 605
ปณาสิน จันทเสนา ส-สถ 3559
บัญชา กลิ่นบัว ส-สถ 3560
พรรษา แก้วแพง ภ-สถ 15443
ธิรดา ธิติรัชนนท์ ภ-สถ 22867

INTERIOR DESIGNER

ฉัตราภรณ์ เจียสกุล ส-สน 263
วิชชรัตน์ มงคลธารณ์ ส-สน 271

GRAPHIC DESIGNER

ภราดร มิ่งลำแดง
ปิยะนุช กรองสุวรรณ

STRUCTURAL ENGINEERS

พิสิฐ กาญจนรุจิวุฒิ สย.5673
อาคม เตชะธัญญกุล สย.5661
วิสาพร ลิตยางกูร สย.7245
นัจจารี สุวรรณทัพพะ ภย.65185

ELECTRICAL ENGINEERS

ประชานาถ ด่านสกุลเจริญกิจ สฟก. 4390
ลักศิกา รัตนศักดากุล สฟก. 4587
นิวัติ จิณณธรรมพงษ์ ภฟก. 31088
กันตภณ วินิยกุล

MECHANICAL ENGINEERS

ยงยศ รักวรา สก. 3171

SANITARY ENGINEERS

ไพโรจน์ ไชยมงคล สส. 44
ศิระณัชจ์ สิทธิโชคธนากร ภส. 2590
ณัฐธนุ เกตุมา

PROJECT NO. AR-18305

PROJECT NAME

ศูนย์รวมเทคโนโลยีดิจิทัล อัจฉริยะเพื่อสร้างเศรษฐกิจ การเรียนรู้ นวัตกรรม บูรณาการ ปัญญาประดิษฐ์ เพื่อการแพทย์ (Intelligent Digital Hub in Medicine) (IDHM) คณะเทคโนโลยีสารสนเทศและการสื่อสาร(ICT) มหาวิทยาลัยมหิดล

760i ARCHITECT & CONSULTANT CO.,LTD.
Address : 355 Soi Sukumvit 50 , Prakanong Klongtoey Bangkok 10260
Tel : (662) 742 - 7303 - 04 Fax : (662) 742 - 7310
E - mail address : info @ 760i. com
www. 760i. com

DRAWING TITLE :

แบบขยายประตู D59 / D60
แปลน ,รูปด้าน,รูปตัด
&แบบขยาย

NO.	DATE	DESCRIPTION

REVISION

DRAWN BY ปิยะพันธ์ ,ชัยวุฒิ ,กริษฐา ,ศราวุฒิ
CHECKED BY ปิยะพันธ์ ตันทัศน์
APPROVE BY ปณาสิน จันทเสนา
DATE 18–09–2020 SCALE 1:25

DRAWING NO. A–619 TOTAL 267

ชั้นที่ 2.

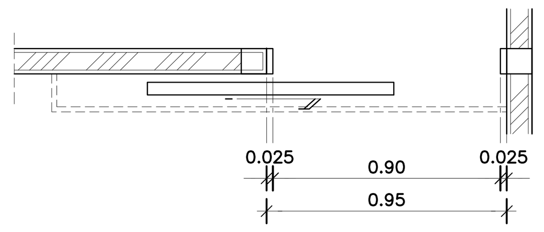

D61 แบบขยายประตู 1:25
–ห้อง CONTROL

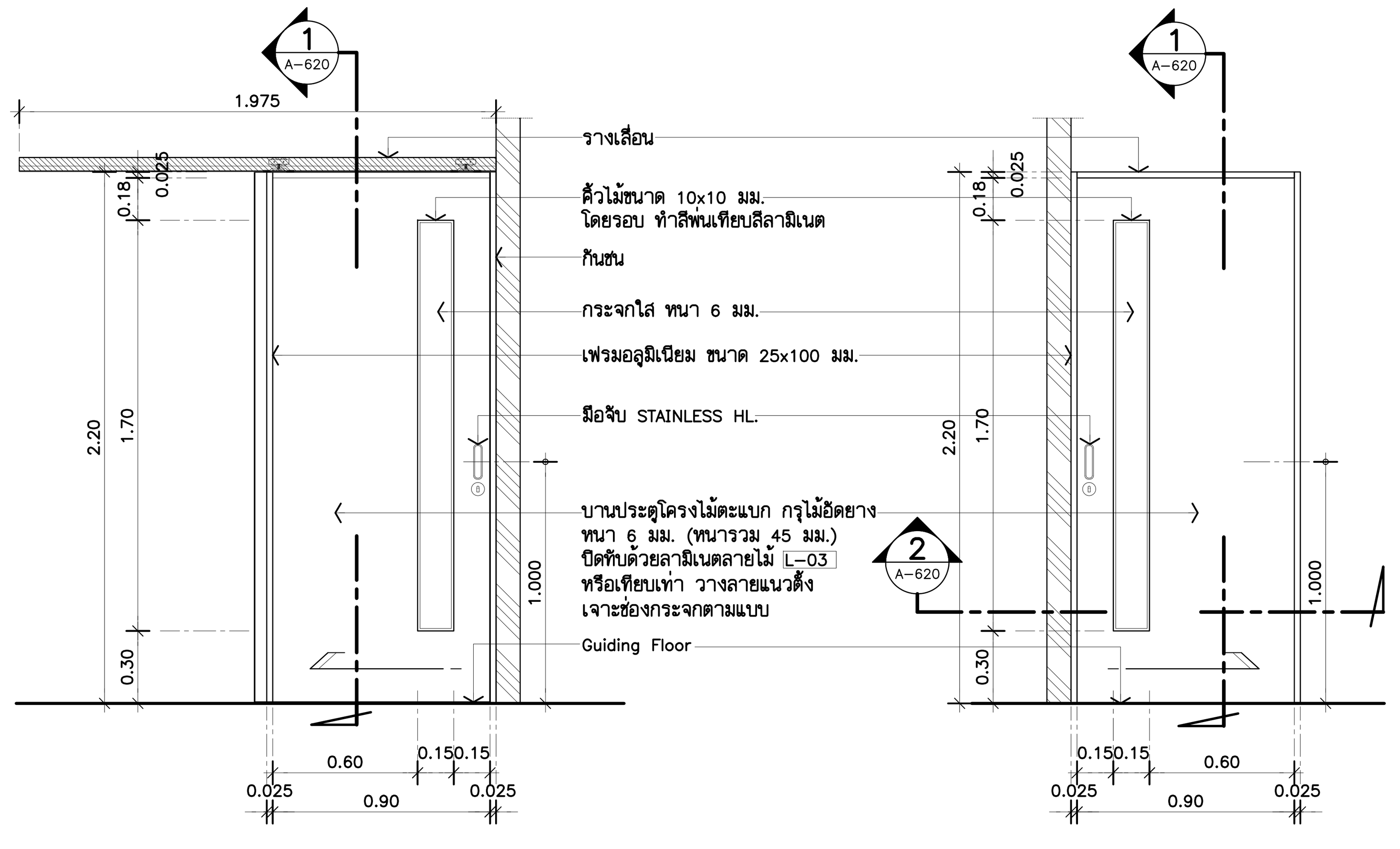

รูปด้าน 1 A-620 1:25

รูปด้าน 2 A-620 1:25

ตำแหน่งติดตั้ง

3rd FLOOR : ห้อง CONTROL

รายการประกอบแบบ

ประเภท	–	ประตูบานเลื่อน
บาน	–	บานประตูโครงไม้ตะแบก กรุไม้อัดยาง หนา 6 มม. (หนารวม 45 มม.) ปิดทับด้วยลามิเนตตามแบบ หรือเทียบเท่า (วางลายแนวตั้ง) ทั้งสองด้าน
กรอบบาน	–	–
วงกบประตู	–	เฟรมอลูมิเนียม ขนาด 25x100 มม.
ช่องแสงติดตาย	–	กระจกใส หนา 6 มม.
STOPPER	–	กันชนสแตนเลสยึดพื้น พร้อมยางกันกระแทก
บานพับ	–	–
กุญแจล๊อค	–	กุญแจไขด้านเดียว
ครอบกุญแจ	–	
โช๊ค	–	–
มือจับ	–	มือจับ STAINLESS HL.
ผิวสำเร็จ	–	ALUMINUIM สีดำ
หมายเหตุ	***	อุปกรณ์บานประตูบานเลื่อนผลิตภัณฑ์ตามมาตรฐาน ของ ALLOY หรือเทียบเท่า VVP / HAFELE เฟรมอลูมิเนียมผลิตภัณฑ์ตามมาตราฐาน ของ ALLOY หรือเทียบเท่า ALUINCH / FUTURE TECH

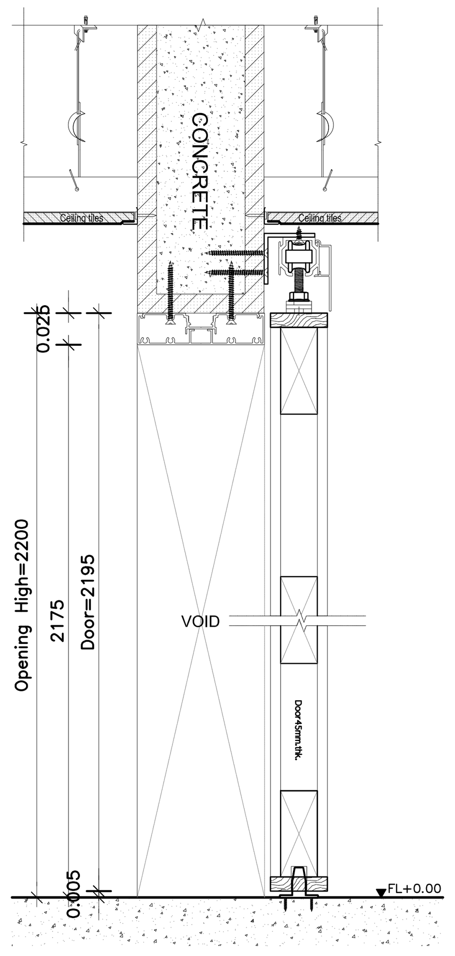

รูปตัด 1 A-620 1:5

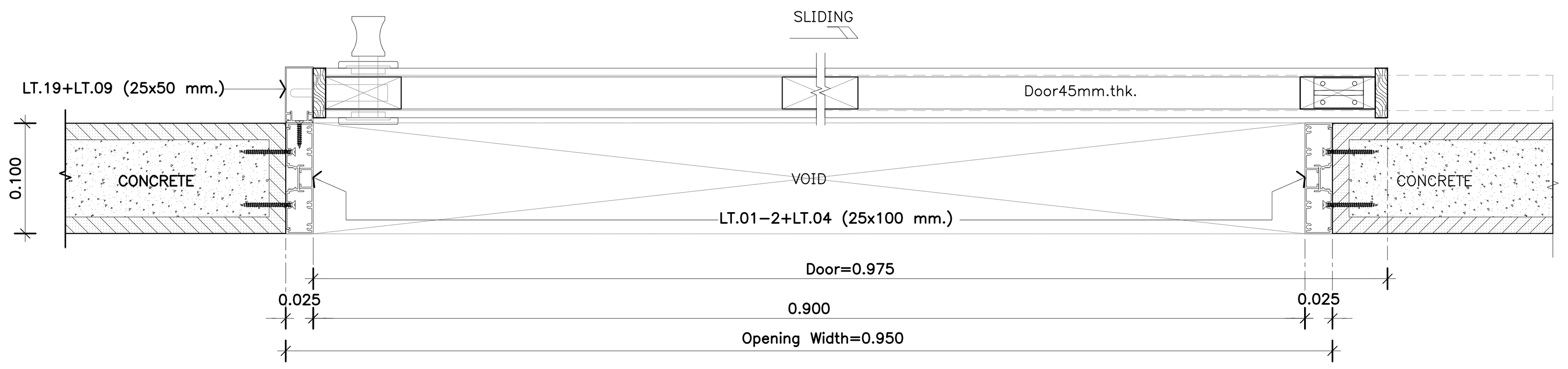

รูปตัด 2 A-620 1:5

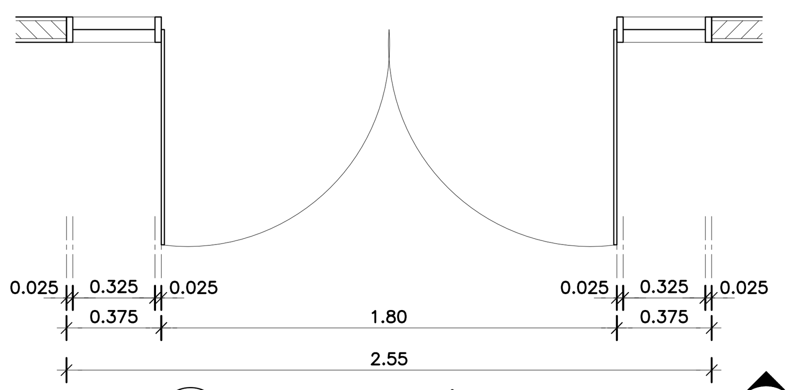

D62 แบบขยายประตู 1:25
–OFFICE

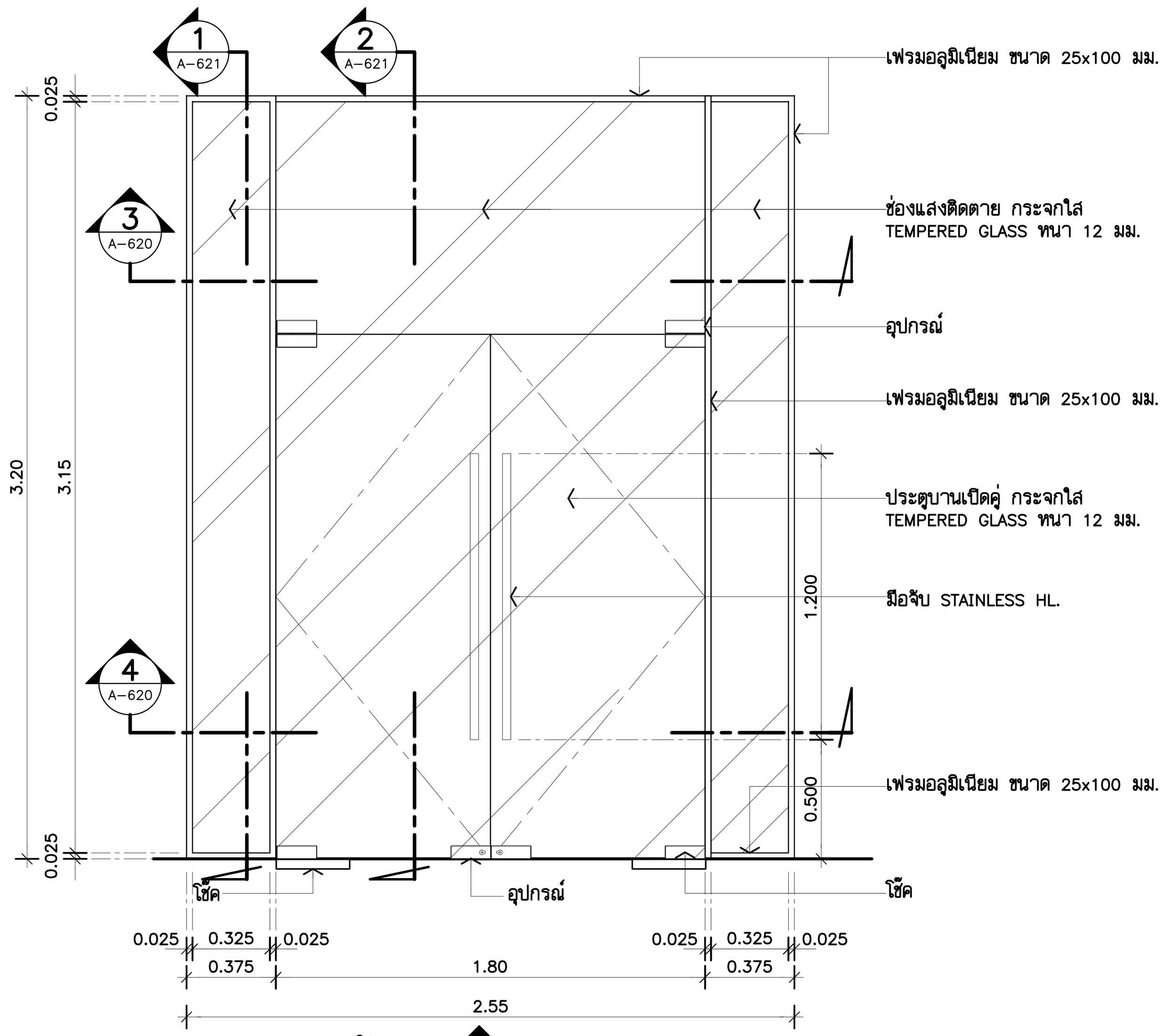

รูปด้าน 1 A-620 1:25

ตำแหน่งติดตั้ง

3rd FLOOR : OFFICE

รายการประกอบแบบ

ประเภท	–	ประตูบานเปิดคู่
บาน	–	TEMPERED GLASS หนา 12 มม.
กรอบบาน	–	–
วงกบประตู	–	เฟรมอลูมิเนียม ขนาด 25x100 มม.
	–	เฟรมอลูมิเนียม ขนาด 25x100 มม.
	–	เฟรมอลูมิเนียม ขนาด 25x100 มม.
ช่องแสงติดตาย	–	กระใส TEMPERED GLASS หนา 12 มม. ติดตาย
กุญแจล๊อค		กุญแจไขด้านเดียว
โช๊ค	–	โช๊คอัพชนิดติดฝังพื้น (FLOOR SPRING)
มือจับ	–	มือจับสแตนเลส ยาว 1200 มม.
ผิวสำเร็จ	–	ALUMINUIM สีดำ
หมายเหตุ	***	อุปกรณ์บานประตูผลิตภัณฑ์ตามมาตรฐาน ของ ALLOY หรือเทียบเท่า VVP / HAFELE เฟรมอลูมิเนียมผลิตภัณฑ์ตามมาตราฐาน ของ ALLOY หรือเทียบเท่า ALUINCH / FUTURE TECH

ชั้นที่ 3.

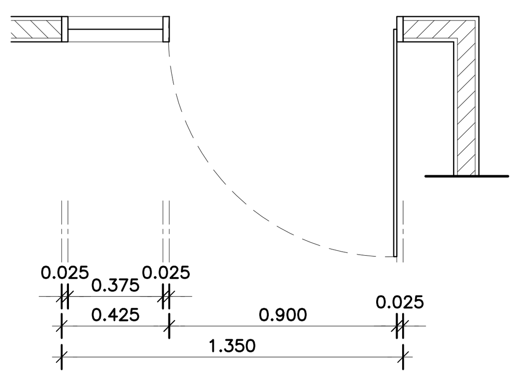

D63 แบบขยายประตู 1:25
–OFFICE

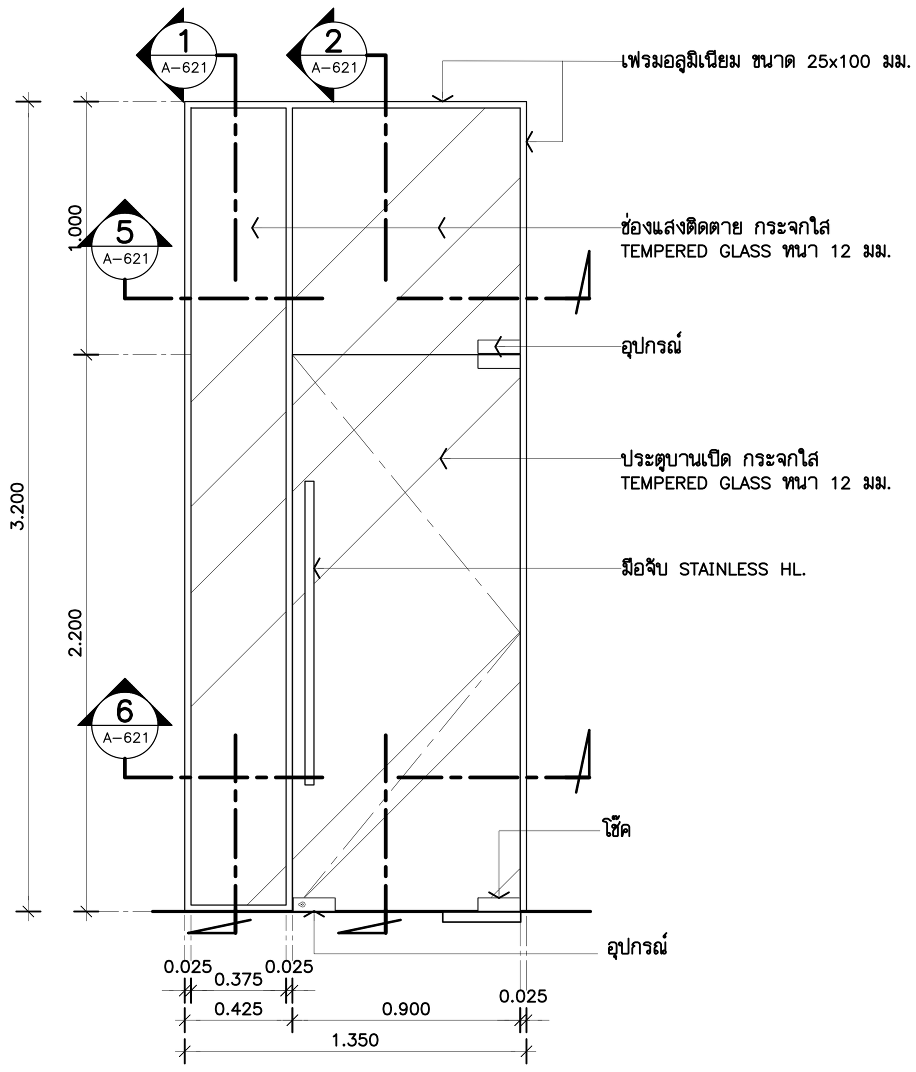

รูปด้าน 2 A-620 1:25

ตำแหน่งติดตั้ง

3rd FLOOR : OFFICE

รายการประกอบแบบ

ประเภท	–	ประตูบานเปิดเดี่ยว
บาน	–	TEMPERED GLASS หนา 12 มม.
กรอบบาน	–	–
วงกบประตู	–	เฟรมอลูมิเนียม ขนาด 25x100 มม.
	–	เฟรมอลูมิเนียม ขนาด 25x100 มม.
	–	เฟรมอลูมิเนียม ขนาด 25x100 มม.
ช่องแสงติดตาย	–	กระใส TEMPERED GLASS หนา 12 มม. ติดตาย
กุญแจล๊อค	–	กุญแจไขด้านเดียว
โช๊ค	–	โช๊คอัพชนิดติดฝังพื้น (FLOOR SPRING)
มือจับ	–	มือจับสแตนเลส ยาว 1200 มม.
ผิวสำเร็จ	–	ALUMINUIM สีดำ
หมายเหตุ	***	อุปกรณ์บานประตูผลิตภัณฑ์ตามมาตรฐาน ของ ALLOY หรือเทียบเท่า VVP / HAFELE เฟรมอลูมิเนียมผลิตภัณฑ์ตามมาตราฐาน ของ ALLOY หรือเทียบเท่า ALUINCH / FUTURE TECH

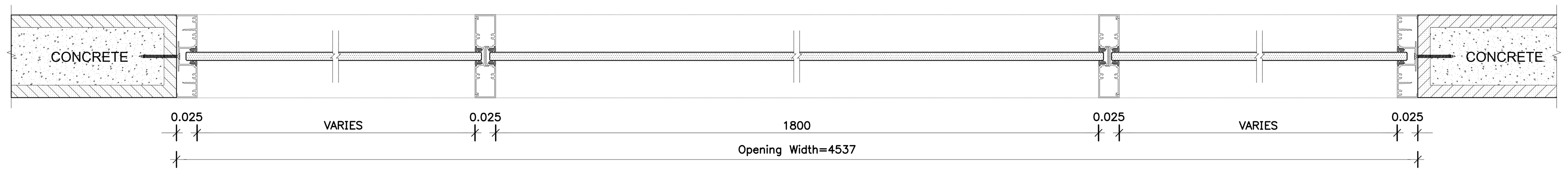

รูปตัด 3 A-620 1:5

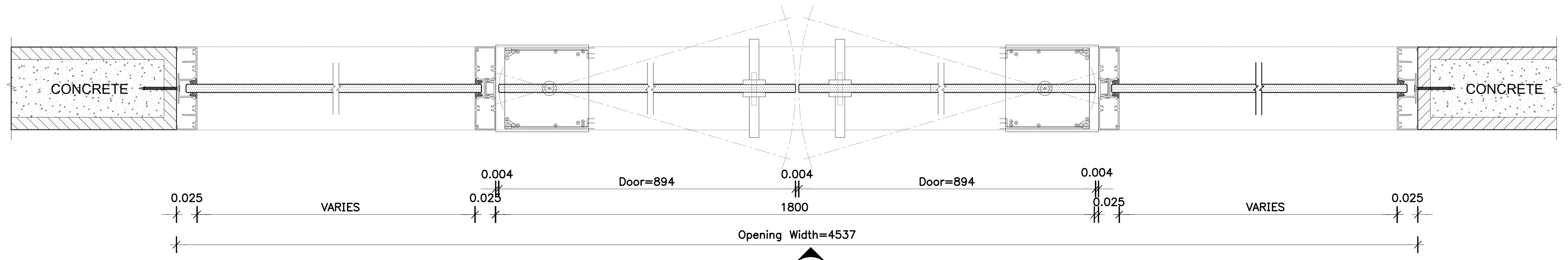

รูปตัด 4 A-620 1:5

THESE DRAWINGS ARE THE PROPERTY OF : 760i ARCHITECT & CONSULTANT CO.,LTD. AND SHALL NOT BE USED OR REPRODUCED WITHOUT SPECIFIC PERMISSION.

OWNER
คณะเทคโนโลยีสารสนเทศและการสื่อสาร(ICT) มหาวิทยาลัยมหิดล

ARCHITECTS
อุดมศักดิ์ ตั้งอมรศิริ ว-สถ 605
ปณาลิน จันทเสนา ส-สถ 3559
บัญชา กลิ่นบัว ส-สถ 3560
พรรษา แก้วแพง ภ-สถ 15443
ธิรดา ธิติรัชนนท์ ภ-สถ 22867

INTERIOR DESIGNER
ฉัตราภรณ์ เจียสกุล ส-สน 263
วิชชรัตน์ มงคลธารณ์ ส-สน 271

GRAPHIC DESIGNER
ภราดร มิ่งลำแดง
ปิยะนุช กรองสุวรรณ

STRUCTURAL ENGINEERS
พิสิฐ กาญจนรุจิวุฒิ สย.5673
อาคม เตชะธัญญกุล สย.5661
วิสาพร ลิตยางกูร สย.7245
นัจจารี สุวรรณทัพพะ ภย.65185

ELECTRICAL ENGINEERS
ประชานาถ ด่านสกุลเจริญกิจ สฟก. 4390
ลักคิกา รัตนศักดากุล สฟก. 4587
นิวิติ จิณณธรรมพงษ์ ภฟก. 31088
กันตภณ วินิยกุล

MECHANICAL ENGINEERS
ยงยศ รักวรา สก. 3171

SANITARY ENGINEERS
ไพโรจน์ ไชยมงคล สส. 44
ศิระณัชช์ สิทธิโชคอนาภร ภส. 2590
ณัฐธนู เกตุมา

PROJECT NO. AR-18305

PROJECT NAME

ศูนย์รวมเทคโนโลยีดิจิทัล อัจฉริยะเพื่อสร้างเศรษฐกิจ การเรียนรู้ นวัตกรรม บูรณาการ ปัญญาประดิษฐ์ เพื่อการแพทย์ (Intelligent Digital Hub in Medicine) (IDHM) คณะเทคโนโลยีสารสนเทศและการสื่อสาร(ICT) มหาวิทยาลัยมหิดล

760i ARCHITECT & CONSULTANT CO.,LTD.
Address : 355 Soi Sukumvit 50 , Prakanong Klongtoey Bangkok 10260
Tel : (662) 742-7303-04 Fax : (662) 742-7310
E-mail address : info@760i.com
www.760i.com

DRAWING TITLE :

แบบขยายประตู D61 / D62 / D63 แปลน ,รูปด้าน,รูปตัด &แบบขยาย

NO.	DATE	DESCRIPTION

REVISION

DRAWN BY	ปิยะพันธ์ ,ชัยวุฒิ ,กริษฐา ,ศราวุฒิ
CHECKED BY	ปิยะพันธ์ ตันทัศน์
APPROVE BY	ปณาลิน จันทเสนา
DATE 18-09-2020	SCALE 1:25
DRAWING NO. A-620	TOTAL 267

ชั้นที่ 3.

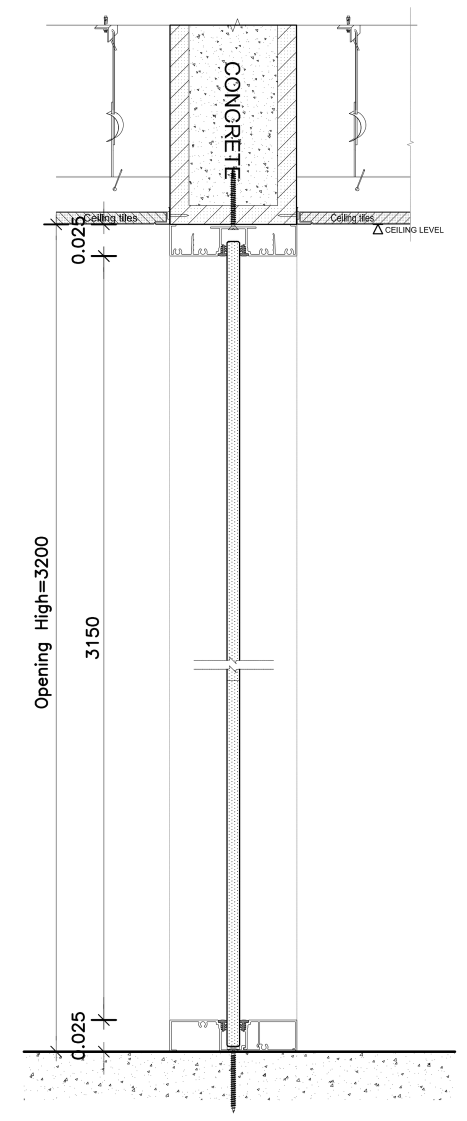

รูปตัด 1 A-620 1:5

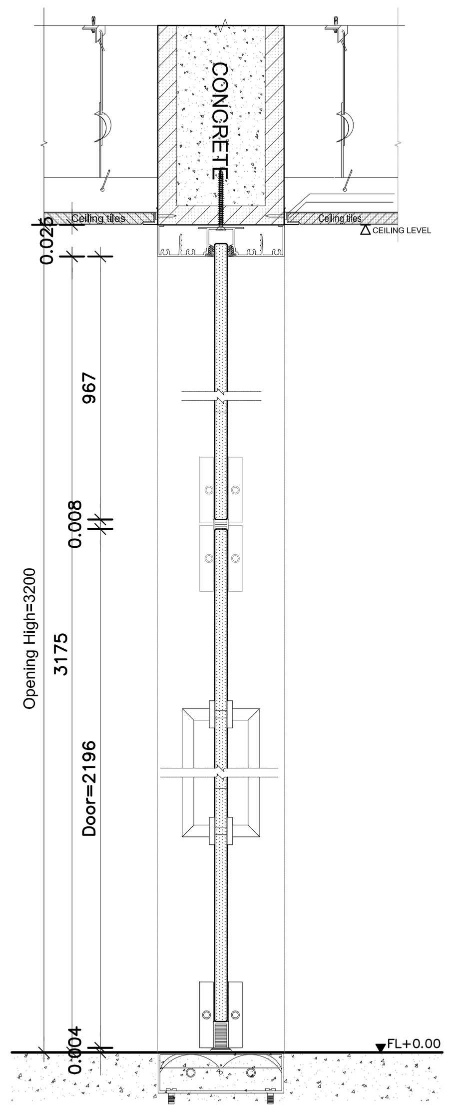

รูปตัด 2 A-620 1:5

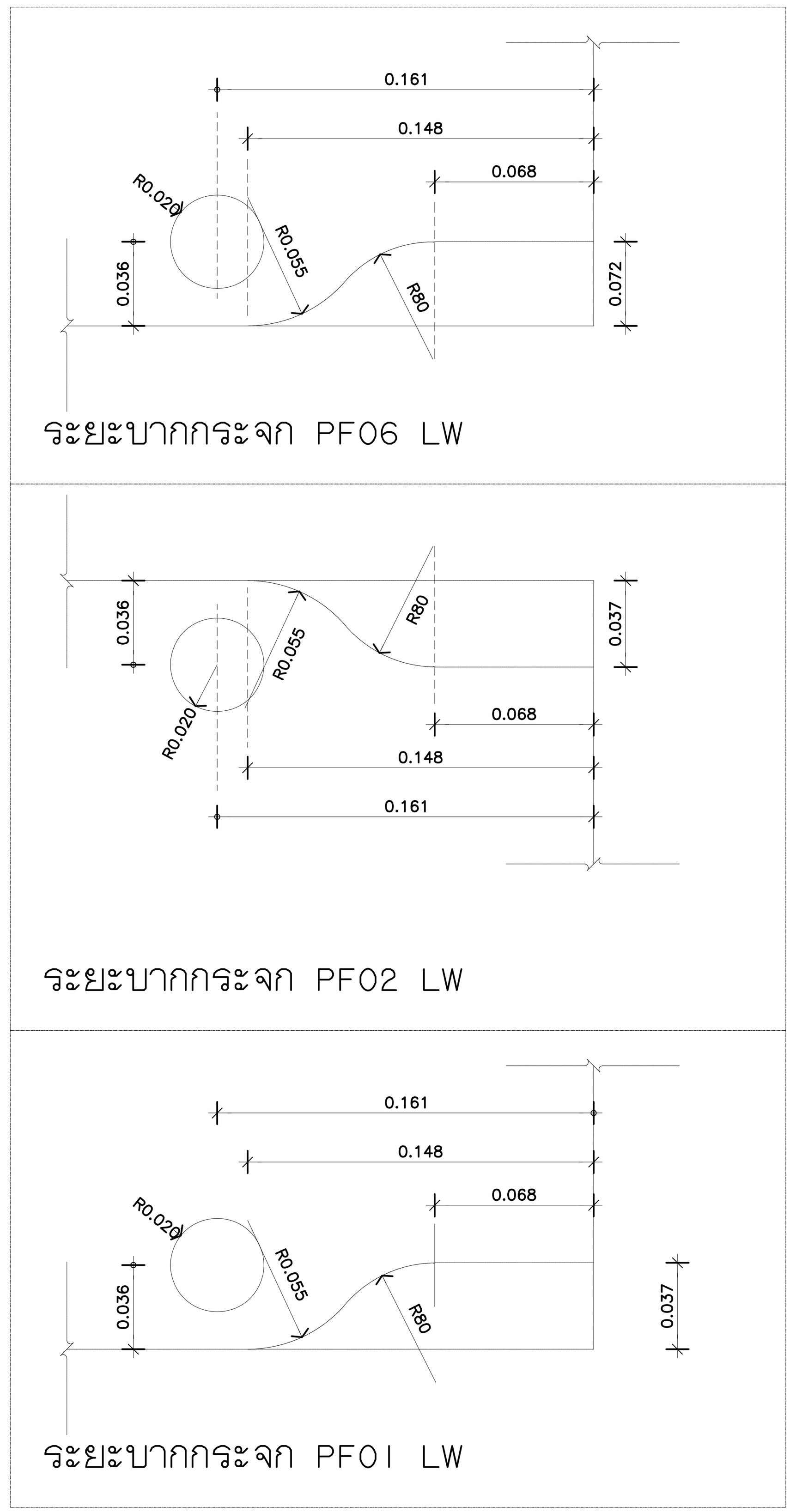

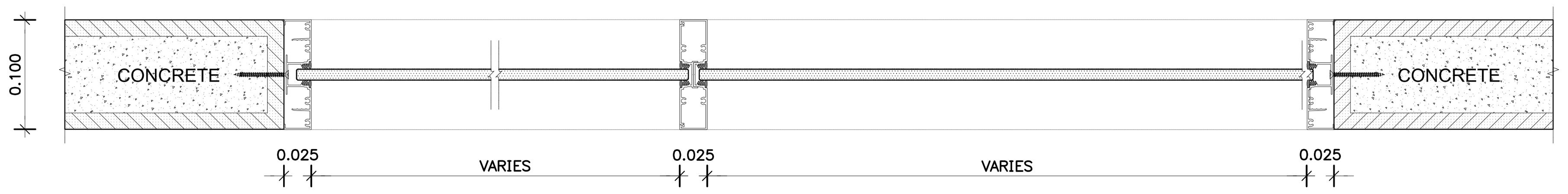

รูปตัด 5 A-620 1:5

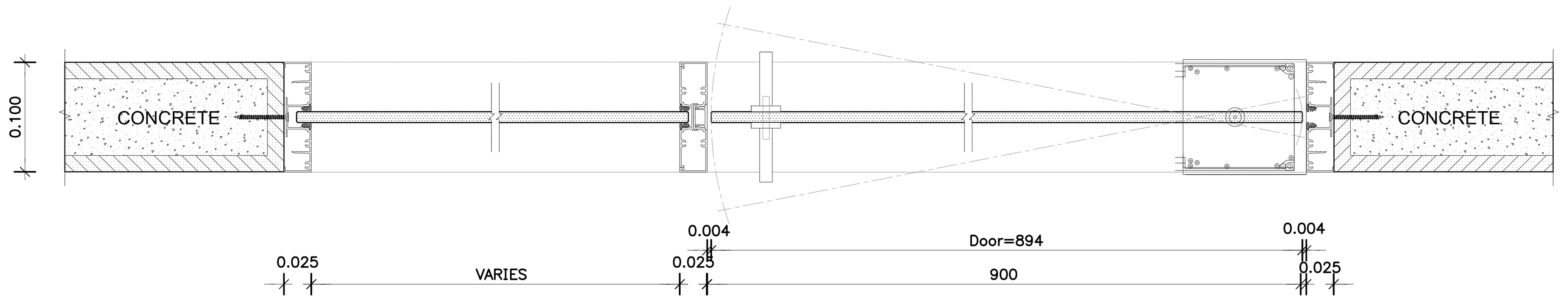

รูปตัด 6 A-620 1:5

ชั้นที่ 3.

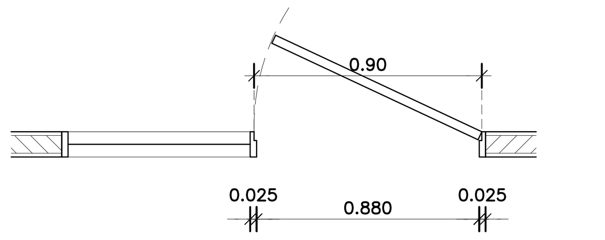

D64 A-108 แบบขยายประตู 1:25 1 A-621

-COCKPIT

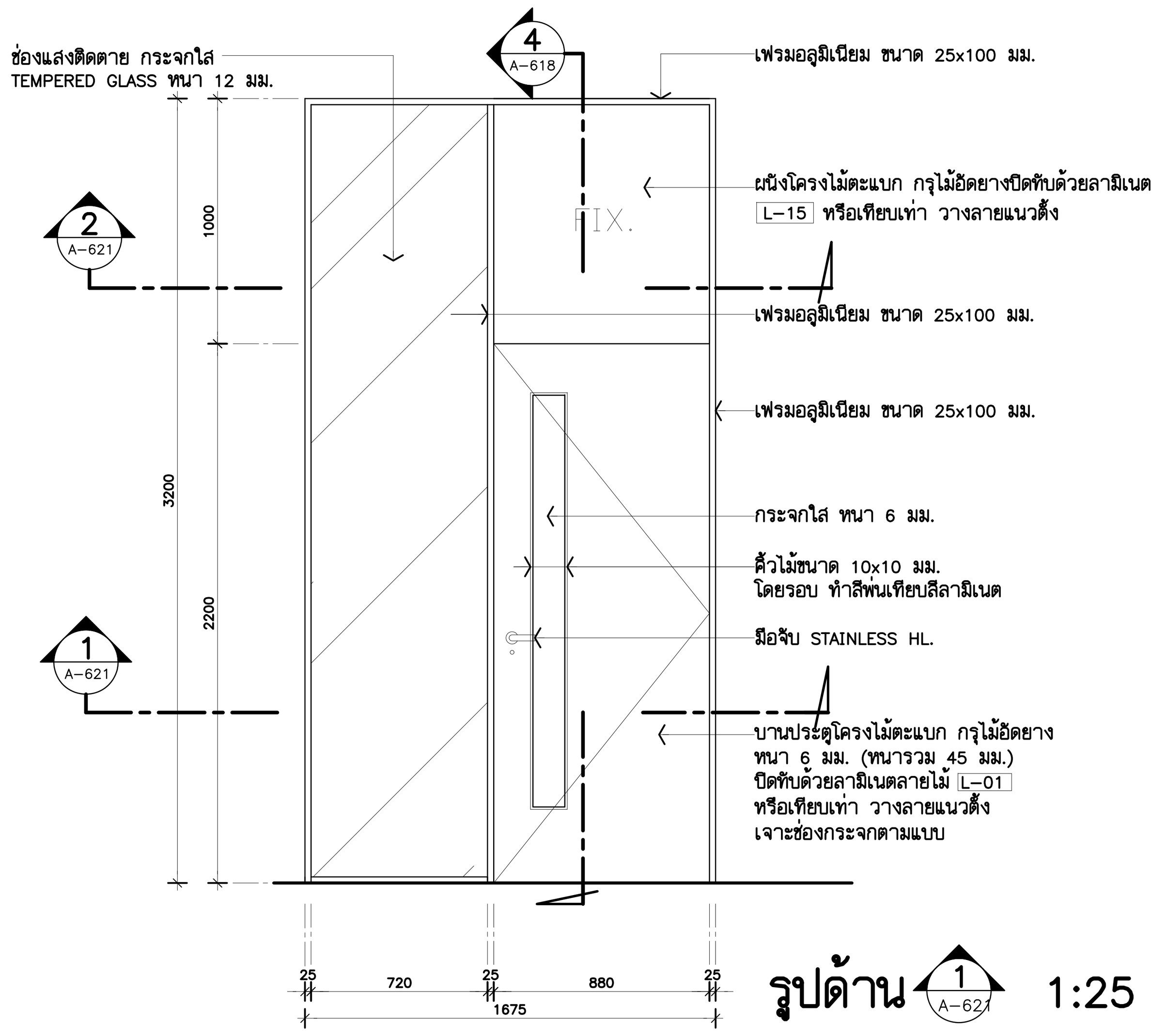

รูปด้าน 1 A-621 1:25

ตำแหน่งติดตั้ง

3rd FLOOR : COCKPIT

รายการประกอบแบบ

ประเภท	–	ประตูบานเปิดเดี่ยว
บาน	–	บานประตูโครงไม้ตะแบก กรุไม้อัดยาง หนา 6 มม. (หนารวม 45 มม.) ปิดทับด้วยลามิเนตตามแบบ หรือเทียบเท่า (วางลายแนวตั้ง) ทั้งสองด้าน
กรอบบาน	–	–
วงกบประตู	–	เฟรมอลูมิเนียม ขนาด 25x100 มม.
		เฟรมอลูมิเนียม ขนาด 25x100 มม.
ช่องแสงติดตาย	–	กระจกใส หนา 6 มม.
STOPPER		กันชนสแตนเลสยึดพื้น พร้อมยางกันกระแทก
บานพับ	–	บานพับแสตนเลสตลับลูกปืนพร้อมแหวนแสตนเลส ขนาด 4"x3" หนา 2.5 มม
กุญแจล๊อค	–	กุญแจไขด้านเดียว
ครอบกุญแจ	–	ชนิด DEAD LATCH ด้านนอกเปิดด้วยกุญแจด้านในเป็นปุ่มบิด
โช๊ค	–	–
มือจับ	–	มือจับประตูแบบก้านโยก สแตนเลสผิวด้าน ขนาดกว้าง 135มม. ลึก 60 มม.
ผิวสำเร็จ	–	ALUMINUIM สีดำ
หมายเหตุ	***	อุปกรณ์บานประตูผลิตภัณฑ์ตามมาตรฐาน ของ ALLOY หรือเทียบเท่า VVP / HAFELE เฟรมอลูมิเนียมผลิตภัณฑ์ตามมาตราฐาน ของ ALLOY หรือเทียบเท่า ALUINCH / FUTURE TECH

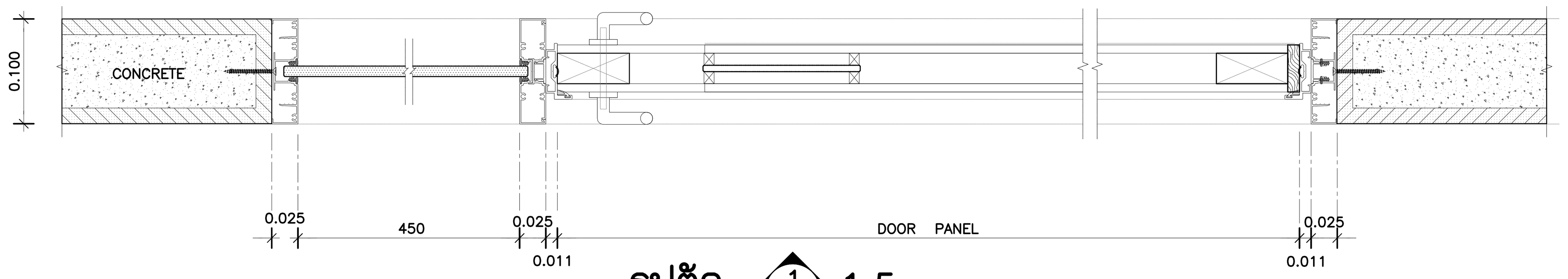

รูปตัด 1 A-621 1:5

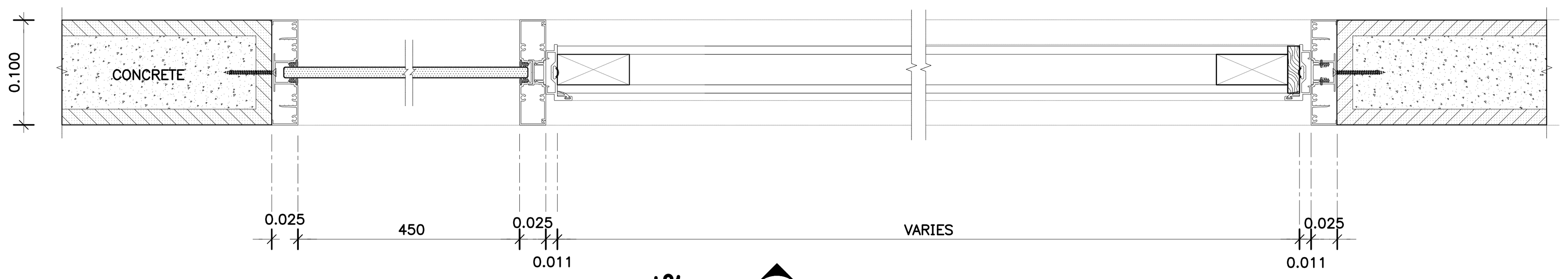

รูปตัด 2 A-621 1:5

THESE DRAWINGS ARE THE PROPERTY OF : 760i ARCHITECT & CONSULTANT CO.,LTD. AND SHALL NOT BE USED OR REPRODUCED WITHOUT SPECIFIC PERMISSION.

OWNER

คณะเทคโนโลยีสารสนเทศและการสื่อสาร(ICT) มหาวิทยาลัยมหิดล

ARCHITECTS

อุดมศักดิ์ ตั้งอมรศิริ	ว-สถ 605
ปณาสิน จันทเสนา	ส-สถ 3559
บัญชา กลิ่นบัว	ส-สถ 3560
พรรษา แก้วแพง	ภ-สถ 15443
ธิรดา ธิติรัชนนท์	ภ-สถ 22867

INTERIOR DESIGNER

ฉัตราภรณ์ เจียสกุล	ส-สน 263
วิชชรัตน์ มงคลธารณ์	ส-สน 271

GRAPHIC DESIGNER

ภราดร มึ่งลำแดง

ปิยะนุช กรองสุวรรณ

STRUCTURAL ENGINEERS

พิสิฐ กาญจนรุจิวุฒิ	สย.5673
อาคม เตชะธัญญกุล	สย.5661
วิสาพร ลิตยางกูร	สย.7245
นัจจารี สุวรรณทัพพะ	ภย.65185

ELECTRICAL ENGINEERS

ประชานาถ ด่านสกุลเจริญกิจ	สฟก. 4390
ลักคิกา รัตนศักดากุล	สฟก. 4587
นิวัติ จิณณธรรมพงษ์	ภฟก. 31088
กันตภณ วินิยกุล	

MECHANICAL ENGINEERS

ยงยศ รักวรา สก. 3171

SANITARY ENGINEERS

ไพโรจน์ ไชยมงคล	สส. 44
ศิระณัชจ์ สิทธิโชคธนากร	ภส. 2590
ณัฐธนุ เกตุมา	

PROJECT NO. AR-18305

PROJECT NAME

ศูนย์รวมเทคโนโลยีดิจิทัล อัจฉริยะเพื่อสร้างเศรษฐกิจ การเรียนรู้ นวัตกรรม บูรณาการ ปัญญาประดิษฐ์ เพื่อการแพทย์ (Intelligent Digital Hub in Medicine) (IDHM) คณะเทคโนโลยีสารสนเทศและการสื่อสาร(ICT) มหาวิทยาลัยมหิดล

760i ARCHITECT & CONSULTANT CO.,LTD.
Address : 355 Soi Sukumvit 50 , Prakanong
Klongtoey Bangkok 10260
Tel : (662) 742-7303-04 Fax : (662) 742-7310
E-mail address : info@760i.com
www.760i.com

DRAWING TITLE :

แบบขยายประตู D64
แปลน ,รูปด้าน,รูปตัด
&แบบขยาย

NO.	DATE	DESCRIPTION

REVISION

DRAWN BY	ปิยะพันธ์ ,ชัยวุฒิ ,กริษฐา ,ศราวุฒิ
CHECKED BY	ปิยะพันธ์ ตันทัศน์
APPROVE BY	ปณาสิน จันทเสนา
DATE 18-09-2020	SCALE 1:25

DRAWING NO.	TOTAL
A-621	267

ชั้นที่ 3.

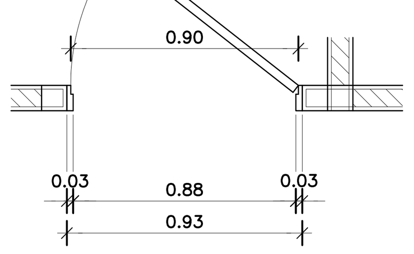

D65 แบบขยายประตู 1:25 (1 / A-622)
–EXECUTIVE ZONE

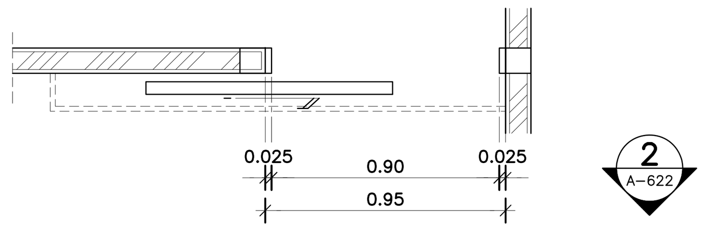

D66 แบบขยายประตู 1:25 (1 / A-622)
–ห้อง STORAGE

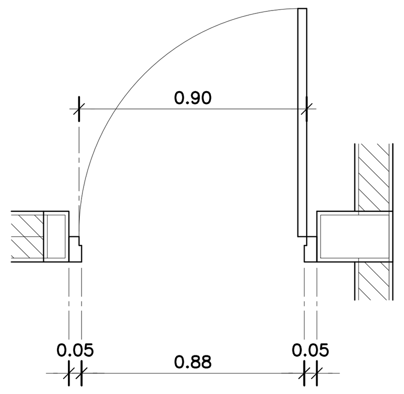

D67 แบบขยายประตู 1:25 (1 / A-622)
–ห้อง ห้อง STUDIO

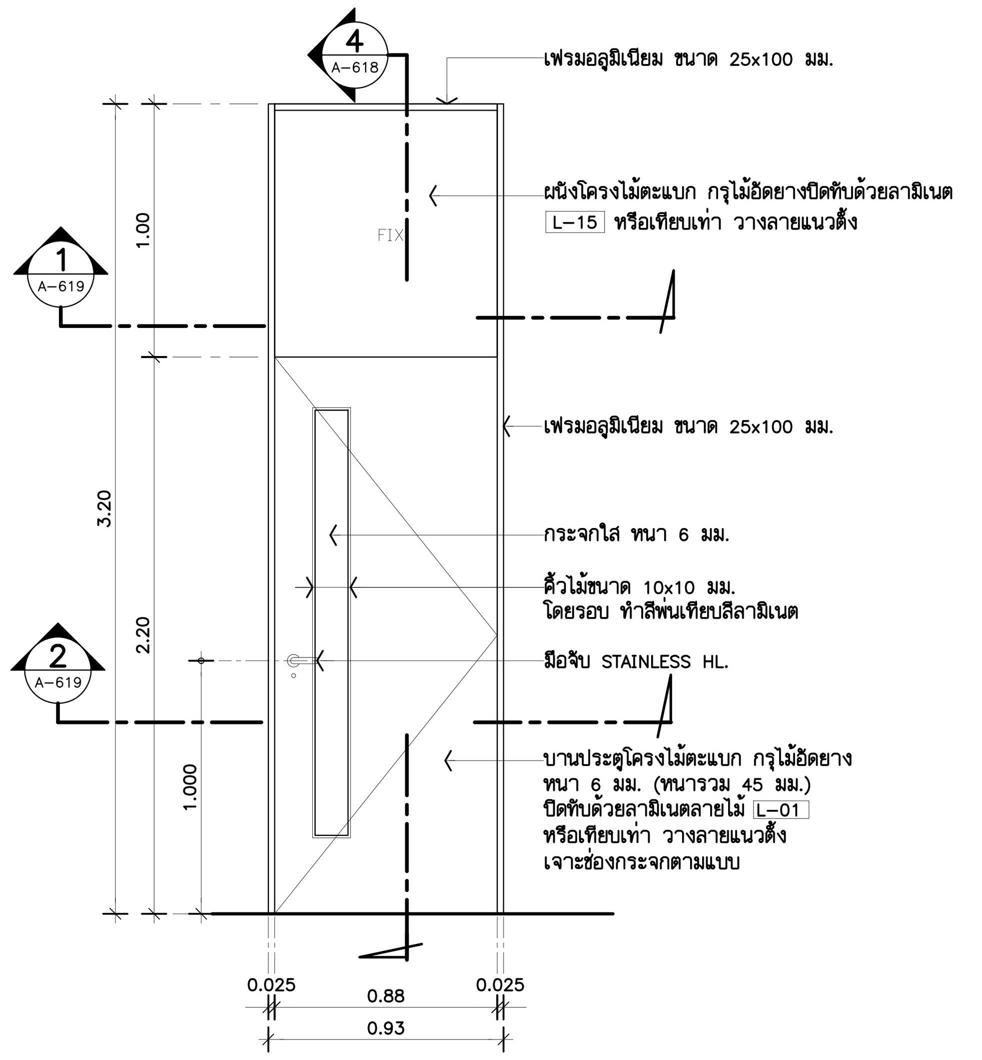

รูปด้าน (1 / A-622) 1:25

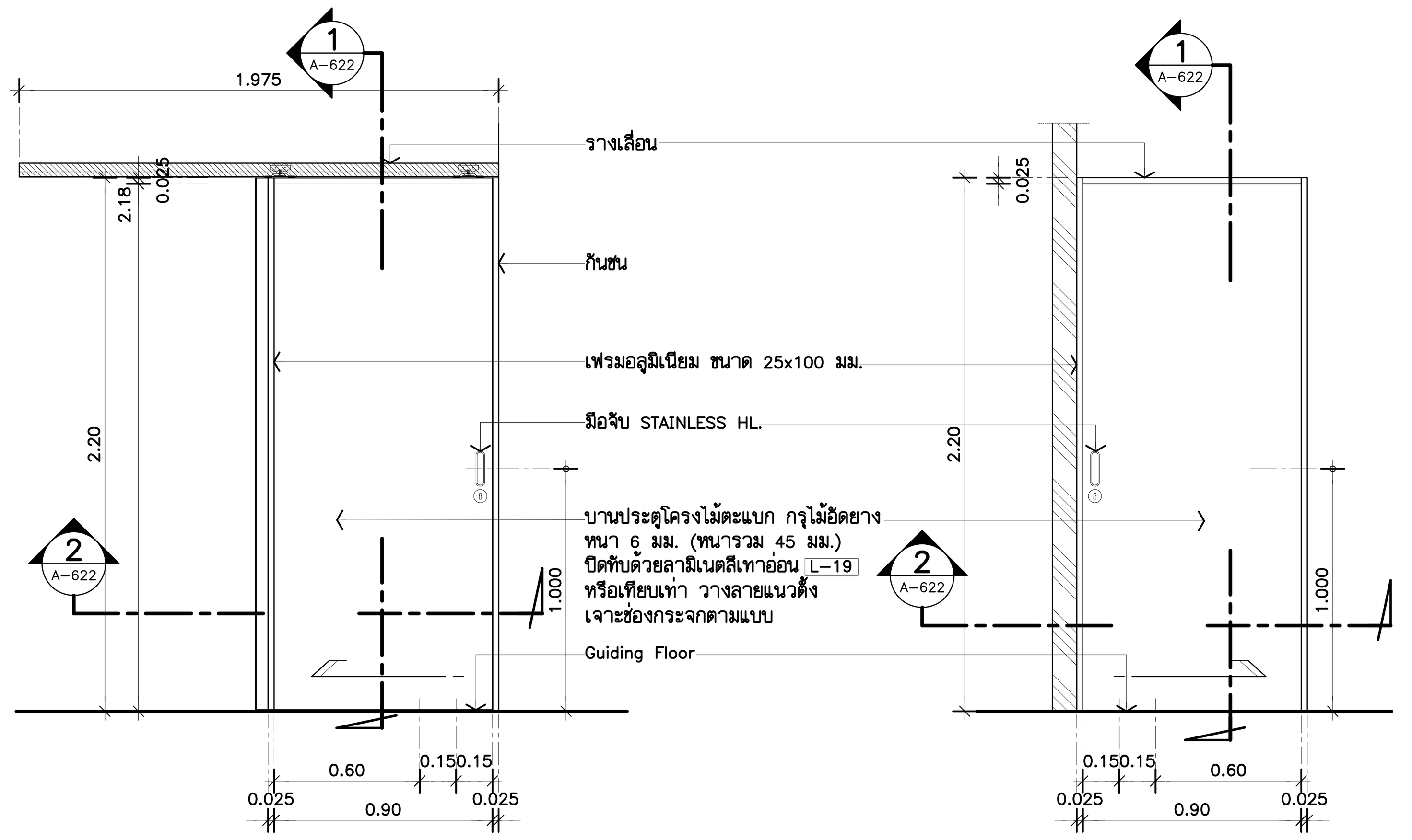

รูปด้าน (1 / A-622) 1:25

รูปด้าน (2 / A-622) 1:25

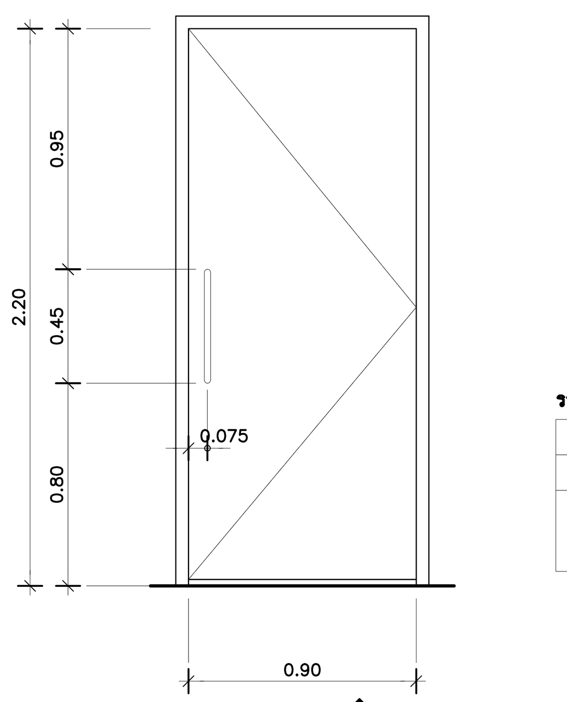

รูปด้าน (1 / A-622) 1:25

รายการประกอบแบบประตู

D–	ประตูเหล็กกันเสียง รุ่น AD8 (บานเปิดเดี่ยว)
บานเปิด	ขนาดบาน 900x2000 มม. (สีเทามาตราฐานโรงงาน)
มือจับ	รุ่น HD 142 ยาว 450 มม. มือจับสำหรับบานเหล็ก เจาะรูนอตลึก 40 มม. ของ วีวีพี หรือเทียบเท่า

ตำแหน่งติดตั้ง

3rd FLOOR :–EXECUTIVE ZONE

รายการประกอบแบบ

ประเภท	–	ประตูบานเปิดเดี่ยว
บาน	–	บานประตูโครงไม้ตะแบก กรุไม้อัดยาง หนา 6 มม. (หนารวม 45 มม.) ปิดทับด้วยลามิเนตตามแบบ หรือเทียบเท่า (วางลายแนวตั้ง) ทั้งสองด้าน
กรอบบาน	–	–
วงกบประตู	–	เฟรมอลูมิเนียม ขนาด 25x100 มม.
ช่องแสงติดตาย	–	กระจกใส หนา 6 มม.
STOPPER	–	กันชนสแตนเลสยึดพื้น พร้อมยางกันกระแทก
บานพับ	–	บานพับแสตนเลสตลับลูกปืนพร้อมแหวนแสตนเลส ขนาด 4"x3" หนา 2.5 มม
กุญแจล๊อค	–	กุญแจไขด้านเดียว
ครอบกุญแจ	–	ชนิด DEAD LATCH ด้านนอกเปิดด้วยกุญแจด้านในเป็นปุ่มบิด
โช๊ค	–	–
มือจับ	–	มือจับประตูแบบก้านโยก สแตนเลสผิวด้าน ขนาดกว้าง 135มม. ลึก 60 มม.
ผิวสำเร็จ	–	ALUMINUIM สีดำ
หมายเหตุ	***	อุปกรณ์บานประตูผลิตภัณฑ์ตามมาตรฐาน ของ ALLOY หรือเทียบเท่า VVP / HAFELE เฟรมอลูมิเนียมผลิตภัณฑ์ตามมาตราฐาน ของ ALLOY หรือเทียบเท่า ALUINCH / FUTURE TECH

ตำแหน่งติดตั้ง

3rd FLOOR :ห้อง STORAGE

รายการประกอบแบบ

ประเภท	–	ประตูบานเลื่อน
บาน	–	บานประตูโครงไม้ตะแบก กรุไม้อัดยาง หนา 6 มม. (หนารวม 45 มม.) ปิดทับด้วยลามิเนตตามแบบ หรือเทียบเท่า (วางลายแนวตั้ง) ทั้งสองด้าน
กรอบบาน	–	–
วงกบประตู	–	เฟรมอลูมิเนียม ขนาด 25x100 มม.
	–	กันชน
STOPPER	–	–
บานพับ	–	–
กุญแจล๊อค	–	กุญแจไขด้านเดียว
ครอบกุญแจ	–	–
โช๊ค	–	–
มือจับ	–	มือจับ STAINLESS HL.
ผิวสำเร็จ	–	ALUMINUIM สีดำ
หมายเหตุ	***	อุปกรณ์บานประตูผลิตภัณฑ์ตามมาตรฐาน ของ ALLOY หรือเทียบเท่า VVP / HAFELE เฟรมอลูมิเนียมผลิตภัณฑ์ตามมาตราฐาน ของ ALLOY หรือเทียบเท่า ALUINCH / FUTURE TECH

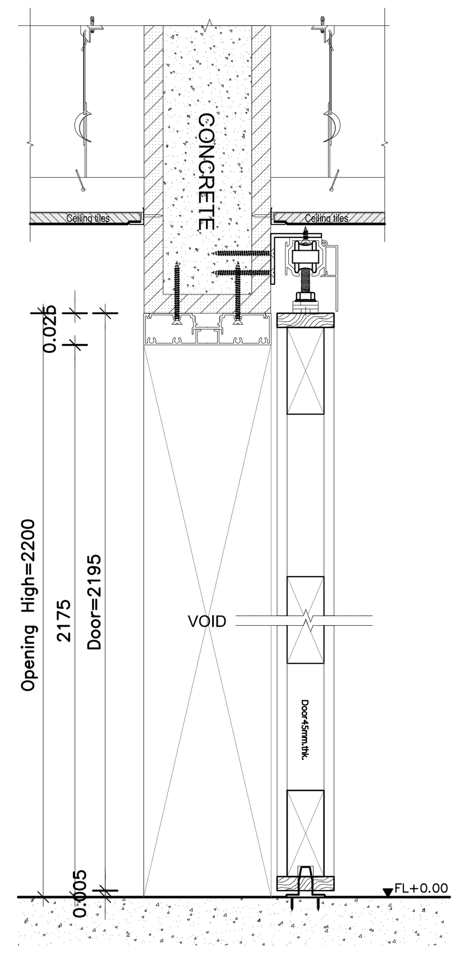

รูปตัด (1 / A-622) 1:5

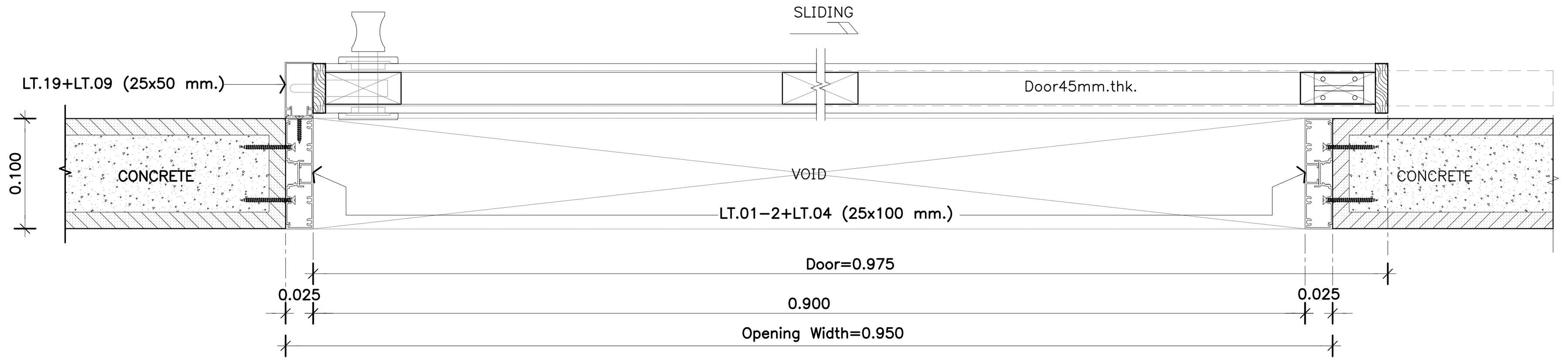

รูปตัด (2 / A-622) 1:5

THESE DRAWINGS ARE THE PROPERTY OF : 760i ARCHITECT & CONSULTANT CO.,LTD. AND SHALL NOT BE USED OR REPRODUCED WITHOUT SPECIFIC PERMISSION.

OWNER
คณะเทคโนโลยีสารสนเทศและการสื่อสาร(ICT) มหาวิทยาลัยมหิดล

ARCHITECTS
อุดมศักดิ์ ตั้งอมรศิริ วุ-สถ 605
ปณาสิน จันทเสนา ส-สถ 3559
บัญชา กลิ่นบัว ส-สถ 3560
พรรษา แก้วแพง ภ-สถ 15443
ธิรดา ธิติรัชนนท์ ภ-สถ 22867

INTERIOR DESIGNER
ฉัตราภรณ์ เจียสกุล ส-สน 263
วิชชรัตน์ มงคลธารณ์ ส-สน 271

GRAPHIC DESIGNER
ภราดร มิ่งลำแดง
ปิยะนุช กรองสุวรรณ

STRUCTURAL ENGINEERS
พิสิฐ กาญจนรุจิวุฒิ สย.5673
อาคม เตชะธัญญกุล สย.5661
วิสาพร ลิตยางกูร สย.7245
นัจจารี สุวรรณทัพพะ ภย.65185

ELECTRICAL ENGINEERS
ประชานาถ ด่านสกุลเจริญกิจ สฟก. 4390
ลักคิกา รัตนศักดากุล สฟก. 4587
นิวัติ จิณณธรรมพงษ์ ภฟก. 31088
กันตภณ วินิยกูล

MECHANICAL ENGINEERS
ยงยศ รักวรา สก. 3171

SANITARY ENGINEERS
ไพโรจน์ ไชยมงคล สส. 44
ศิระณัชจ์ ลิทธิโชคธนากร ภส. 2590
ณัฐธนุ เกตุมา

PROJECT NO. AR-18305

PROJECT NAME
ศูนย์รวมเทคโนโลยีดิจิทัล อัจฉริยะเพื่อสร้างเศรษฐกิจ การเรียนรู้ นวัตกรรมบูรณาการ ปัญญาประดิษฐ์ เพื่อการแพทย์ (Intelligent Digital Hub in Medicine) (IDHM) คณะเทคโนโลยีสารสนเทศและการสื่อสาร(ICT) มหาวิทยาลัยมหิดล

760i ARCHITECT & CONSULTANT CO.,LTD.
Address : 355 Soi Sukumvit 50 , Prakanong Klongtoey Bangkok 10260
Tel : (662) 742 - 7303 - 04 Fax : (662) 742 - 7310
E - mail address : info @ 760i. com
www. 760i. com

DRAWING TITLE :
แบบขยายประตู D65/D66/D67
แปลน ,รูปด้าน,รูปตัด
&แบบขยาย

NO.	DATE	DESCRIPTION

REVISION

DRAWN BY ปิยะพันธ์ ,ชัยวุฒิ ,กริษฐา ,ศราวุฒิ
CHECKED BY ปิยะพันธ์ ตันทัศน์
APPROVE BY ปณาสิน จันทเสนา
DATE 18–09–2020 SCALE 1:25

DRAWING NO. A–622
TOTAL 267

ชั้นที่ 6.

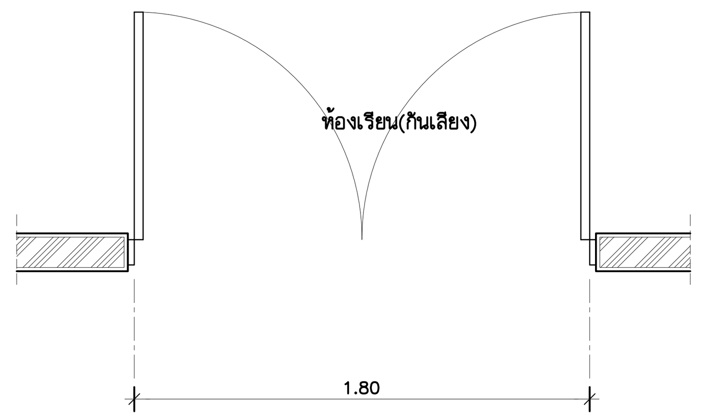

D68 แบบขยายประตู 1:25
-ห้องเรียน(กันเสียง)

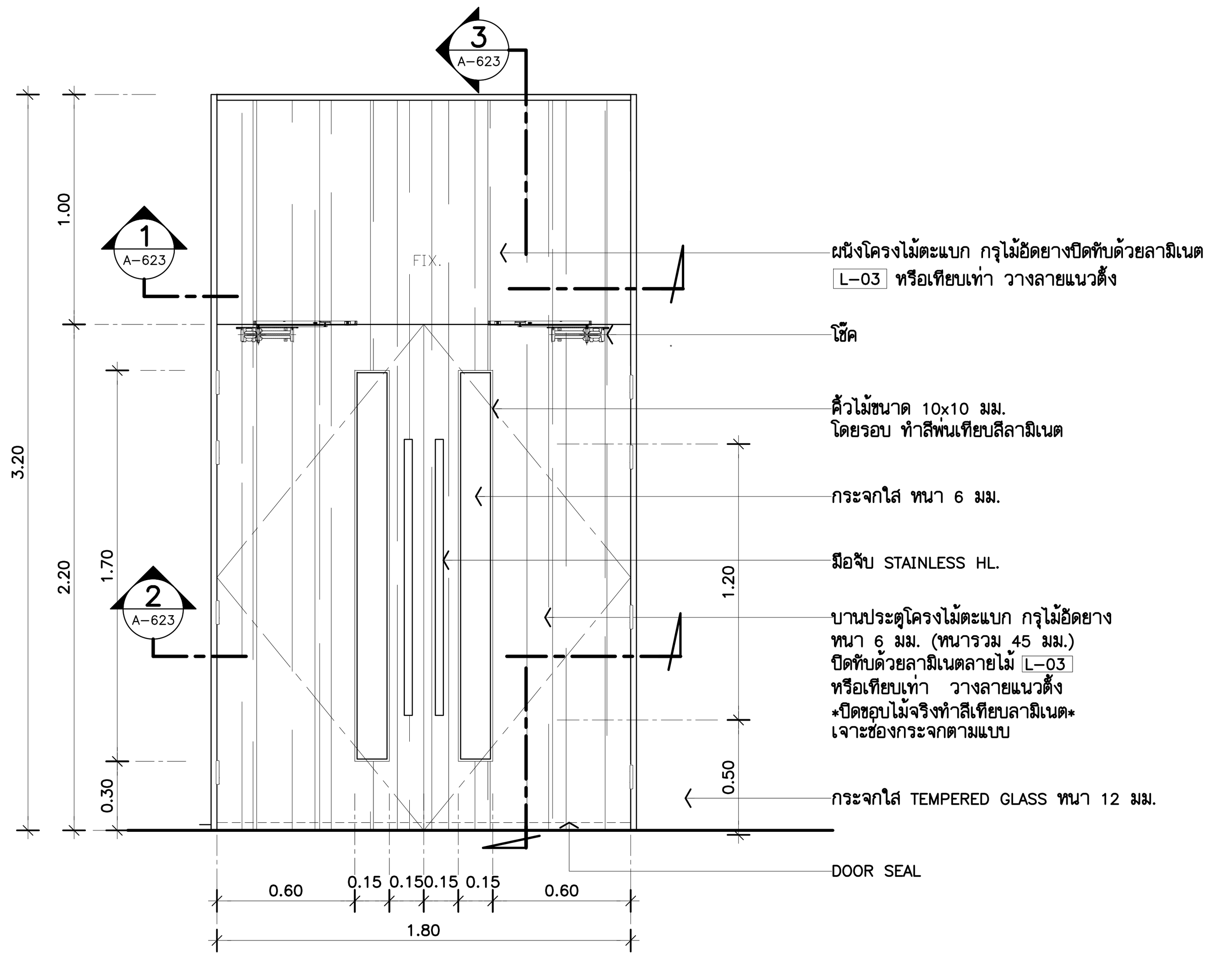

รูปด้าน 1:25

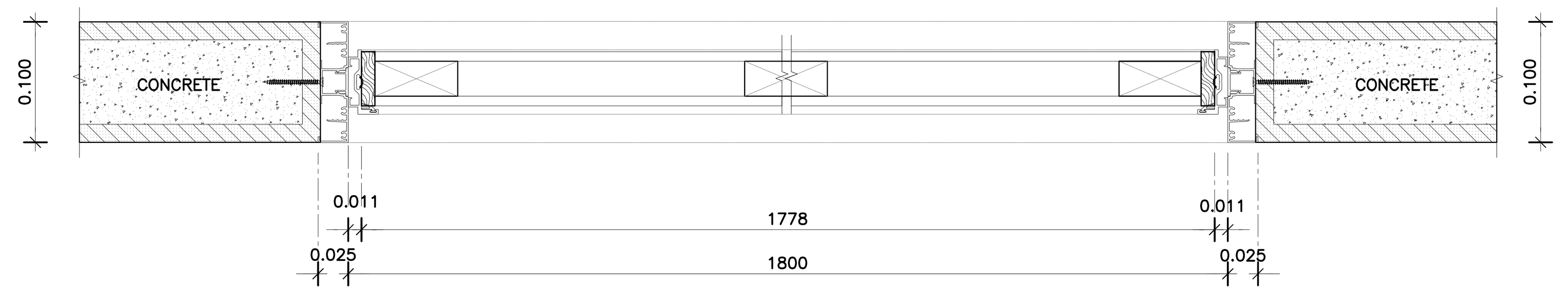

รูปตัด 1:5

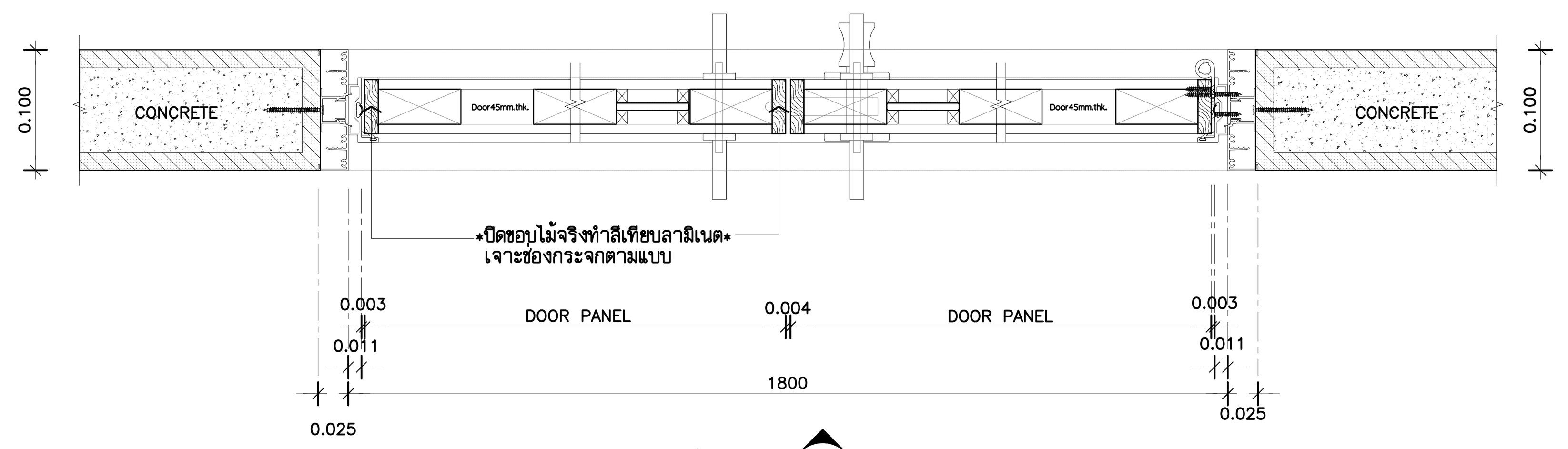

รูปตัด 2 1:5

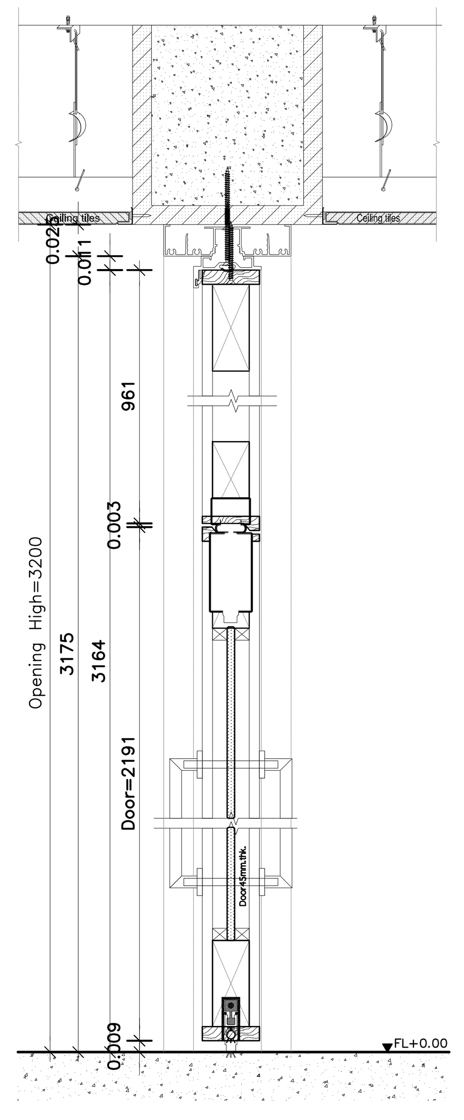

รูปตัด 3 1:5

ตำแหน่งติดตั้ง

6th FLOOR : -ห้องเรียน(กันเสียง)

รายการประกอบแบบ

ประเภท	–	ประตูบานเปิดคู่
บาน	–	บานประตูโครงไม้ตะแบก กรุไม้อัดยาง หนา 6 มม. (หนารวม 45 มม.) ปิดทับด้วยลามิเนตตามแบบ หรือเทียบเท่า (วางลายแนวตั้ง) ทั้งสองด้าน
กรอบบาน	–	–
วงกบประตู	–	เฟรมอลูมิเนียม ขนาด 25x100 มม.
ช่องแสงติดตาย	–	กระจกใส หนา 6 มม.
STOPPER	–	กันชนสแตนเลสยึดพื้น พร้อมยางกันกระแทก
บานพับ	–	บานพับแสตนเลสตลับลูกปืนพร้อมแหวนแสตนเลส ขนาด 4"x3" หนา 2.5 มม
กุญแจล๊อค	–	กุญแจไขด้านเดียว
ครอบกุญแจ	–	ชนิด DEAD LATCH ด้านนอกเปิดด้วยกุญแจด้านในเป็นปุ่มปิด
โช๊ค	–	DOOR CLOSER ชนิดแขนตั้งค้าง สามารถเปิดค้าง 90 องศา
มือจับ	–	มือจับสแตนเลส ยาว 1200 มม.
อุปกรณ์		DOOR SEAL
ผิวสำเร็จ	–	ALUMINUIM สีดำ
หมายเหตุ	***	อุปกรณ์บานประตูผลิตภัณฑ์ตามมาตรฐาน ของ ALLOY หรือเทียบเท่า VVP / HAFELE เฟรมอลูมิเนียมผลิตภัณฑ์ตามมาตราฐาน ของ ALLOY หรือเทียบเท่า ALUINCH / FUTURE TECH

ชั้นที่ 3.

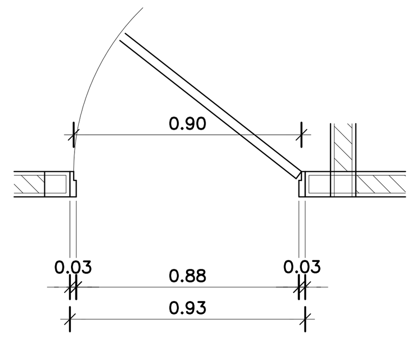

D69 แบบขยายประตู 1:25
-CO-WORKING AREA

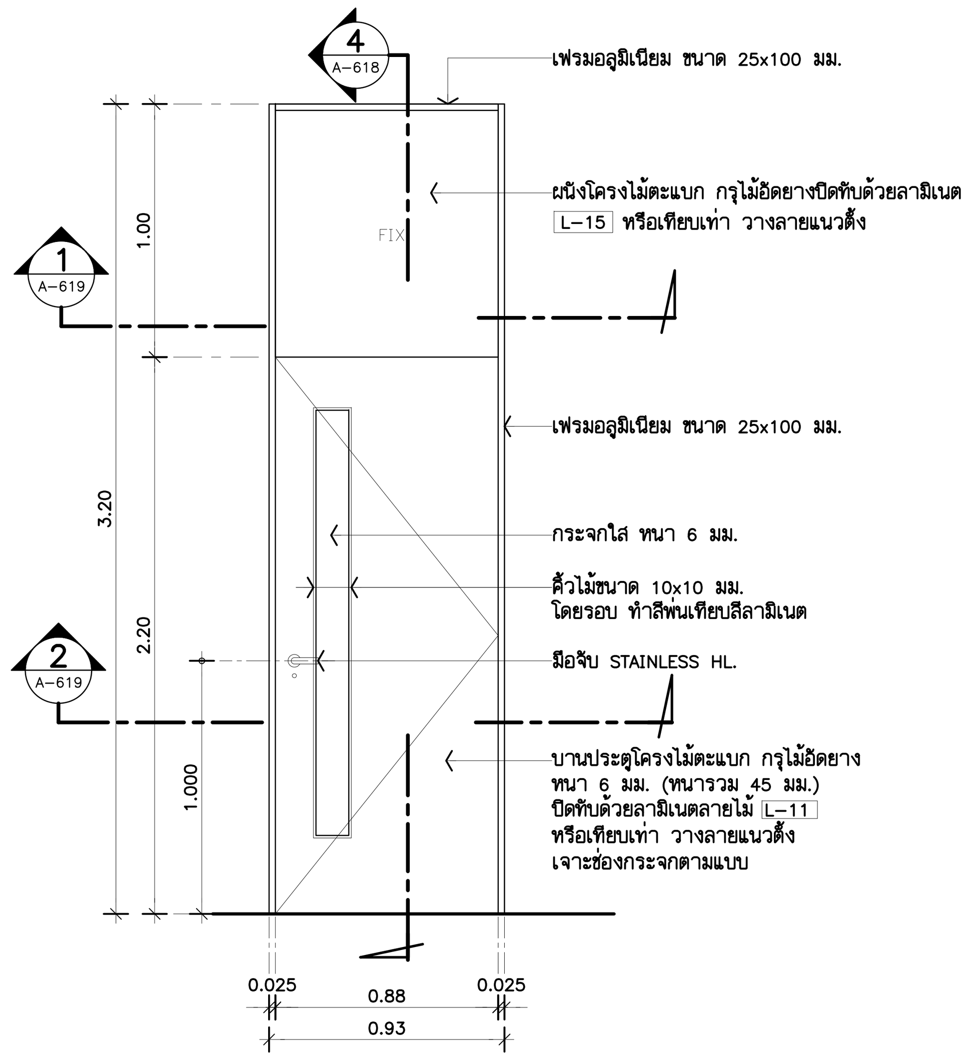

รูปด้าน 1:25

ตำแหน่งติดตั้ง

3rd FLOOR : CO-WORKING AREA

รายการประกอบแบบ

ประเภท	–	ประตูบานเปิดเดี่ยว
บาน	–	บานประตูโครงไม้ตะแบก กรุไม้อัดยาง หนา 6 มม. (หนารวม 45 มม.) ปิดทับด้วยลามิเนตตามแบบ หรือเทียบเท่า (วางลายแนวตั้ง) ทั้งสองด้าน
กรอบบาน	–	–
วงกบประตู	–	เฟรมอลูมิเนียม ขนาด 25x100 มม.
ช่องแสงติดตาย	–	กระจกใส หนา 6 มม.
STOPPER	–	กันชนสแตนเลสยึดพื้น พร้อมยางกันกระแทก
บานพับ	–	บานพับแสตนเลสตลับลูกปืนพร้อมแหวนแสตนเลส ขนาด 4"x3" หนา 2.5 มม
กุญแจล๊อค	–	กุญแจไขด้านเดียว
ครอบกุญแจ	–	ชนิด DEAD LATCH ด้านนอกเปิดด้วยกุญแจด้านในเป็นปุ่มปิด
โช๊ค		–
มือจับ	–	มือจับประตูแบบก้านโยก สแตนเลสผิวด้าน ขนาดกว้าง 135มม. ลึก 60 มม.
ผิวสำเร็จ	–	ALUMINUIM สีดำ
หมายเหตุ	***	อุปกรณ์บานประตูผลิตภัณฑ์ตามมาตรฐาน ของ ALLOY หรือเทียบเท่า VVP / HAFELE เฟรมอลูมิเนียมผลิตภัณฑ์ตามมาตราฐาน ของ ALLOY หรือเทียบเท่า ALUINCH / FUTURE TECH

THESE DRAWINGS ARE THE PROPERTY OF :
760i ARCHITECT & CONSULTANT CO.,LTD.
AND SHALL NOT BE USED OR REPRODUCED
WITHOUT SPECIFIC PERMISSION.

OWNER

คณะเทคโนโลยีสารสนเทศและการสื่อสาร(ICT) มหาวิทยาลัยมหิดล

ARCHITECTS
อุดมศักดิ์ ตั้งอมรศิริ ว-สถ 605
ปณาลิน จันทเสนา ส-สถ 3559
บัญชา กลิ่นบัว ส-สถ 3560
พรรษา แก้วแพง ภ-สถ 15443
ธิรดา ธิติรัชนนท์ ภ-สถ 22867

INTERIOR DESIGNER
ฉัตราภรณ์ เจียสกุล ส-สน 263
วิชชรัตน์ มงคลธารณ์ ส-สน 271

GRAPHIC DESIGNER
ภราดร มิ่งลำแดง
ปิยะนุช กรองสุวรรณ

STRUCTURAL ENGINEERS
พิสิฐ กาญจนรุจิวุฒิ สย.5673
อาคม เตชะธัญญกุล สย.5661
วิสาพร ลิตยางกูร สย.7245
นัจจารี สุวรรณทัพพะ ภย.65185

ELECTRICAL ENGINEERS
ประชานาถ ด่านสกุลเจริญกิจ สฟก. 4390
ลักคิกา รัตนศักดากุล สฟก. 4587
นิวัติ จิณณธรรมพงษ์ ภฟก. 31088
กันตภณ วินิยกุล

MECHANICAL ENGINEERS
ยงยศ รักวรา สก. 3171

SANITARY ENGINEERS
ไพโรจน์ ไชยมงคล สส. 44
ศิระณัชจ์ สิทธิโชคธนากร ภส. 2590
ณัฐธนุ เกตุมา

PROJECT NO. AR-18305

PROJECT NAME

ศูนย์รวมเทคโนโลยีดิจิทัล อัจฉริยะเพื่อสร้างเศรษฐกิจ การเรียนรู้ นวัตกรรม บูรณาการ ปัญญาประดิษฐ์ เพื่อการแพทย์ (Intelligent Digital Hub in Medicine) (IDHM) คณะเทคโนโลยีสารสนเทศและการสื่อสาร(ICT) มหาวิทยาลัยมหิดล

760i ARCHITECT & CONSULTANT CO.,LTD.
Address : 355 Soi Sukumvit 50 , Prakanong
Klongtoey Bangkok 10260
Tel : (662) 742 - 7303 - 04 Fax : (662) 742 - 7310
E - mail address : info @ 760i. com
www. 760i. com

DRAWING TITLE :

แบบขยายประตู D68 / D69
แปลน ,รูปด้าน,รูปตัด
&แบบขยาย

NO.	DATE	DESCRIPTION

REVISION

DRAWN BY ปิยะพันธ์ ,ชัยวุฒิ ,กริษฐา ,ศราวุฒิ
CHECKED BY ปิยะพันธ์ ตันทัศน์
APPROVE BY ปณาลิน จันทเสนา
DATE 18-09-2020 SCALE 1:25

DRAWING NO. A-623 TOTAL 267

ชั้นที่ 7.

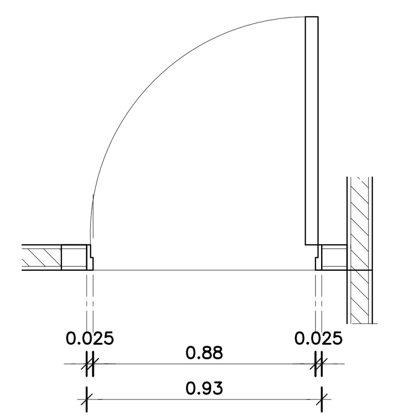

D70 A-112 แบบขยายประตู 1:25 1 A-624
-ทางเข้าห้องพักชั้น 7

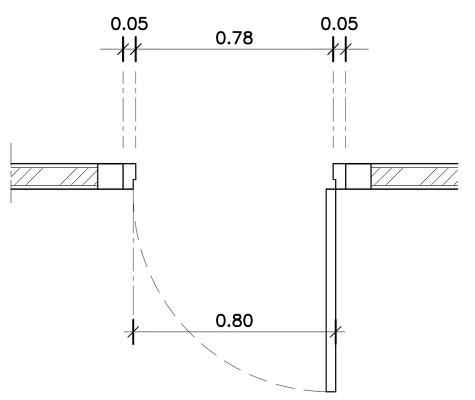

D71 A-112 แบบขยายประตู 1:25 1 A-624
-ห้องน้ำ (ในห้องพักชั้น 7.)

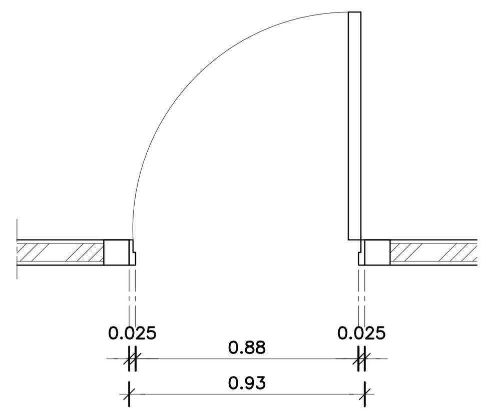

D72 A-112 แบบขยายประตู 1:25 1 A-624

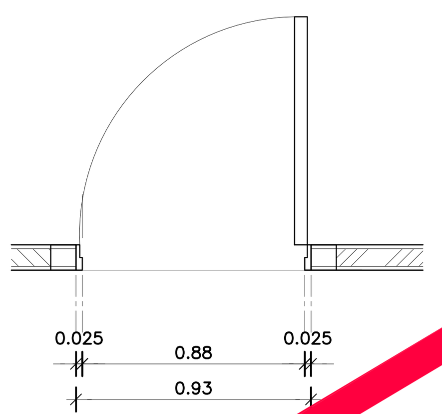

D73 แบบขยายประตู 1:25 1 A-624
-ห้อง MAID / LAUNDRY

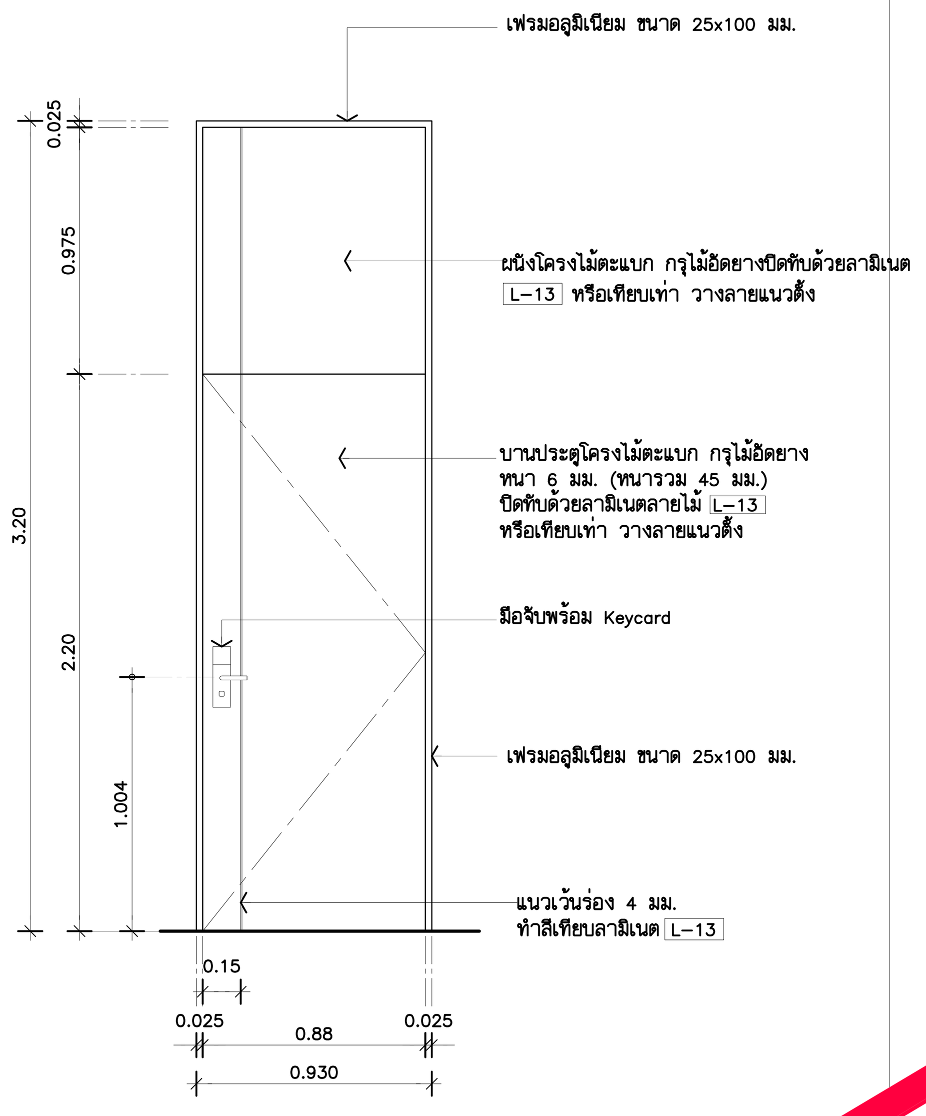

รูปด้าน 1 A-624 1:25

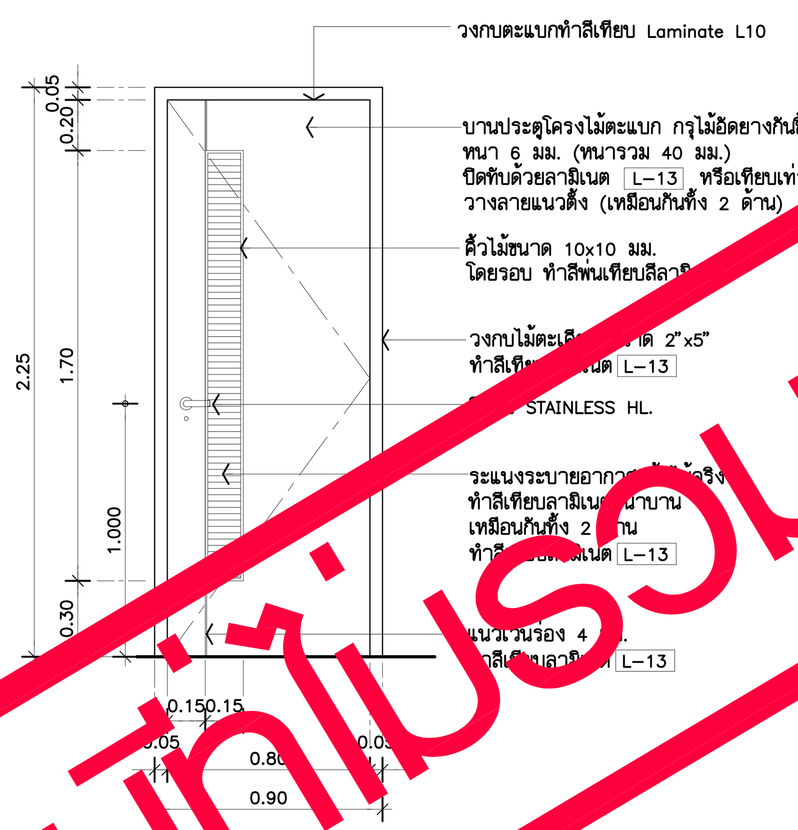

รูปด้าน 2 A-624 1:25

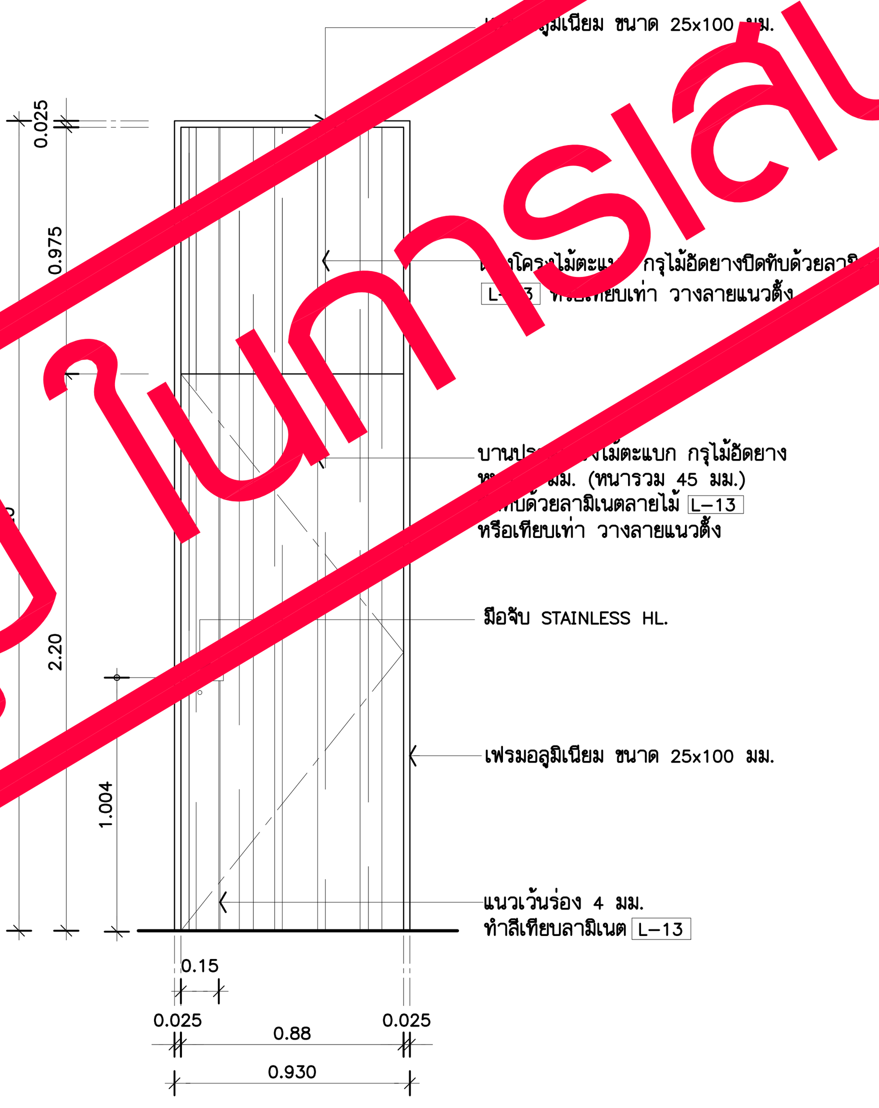

รูปด้าน 3 A-624 1:25

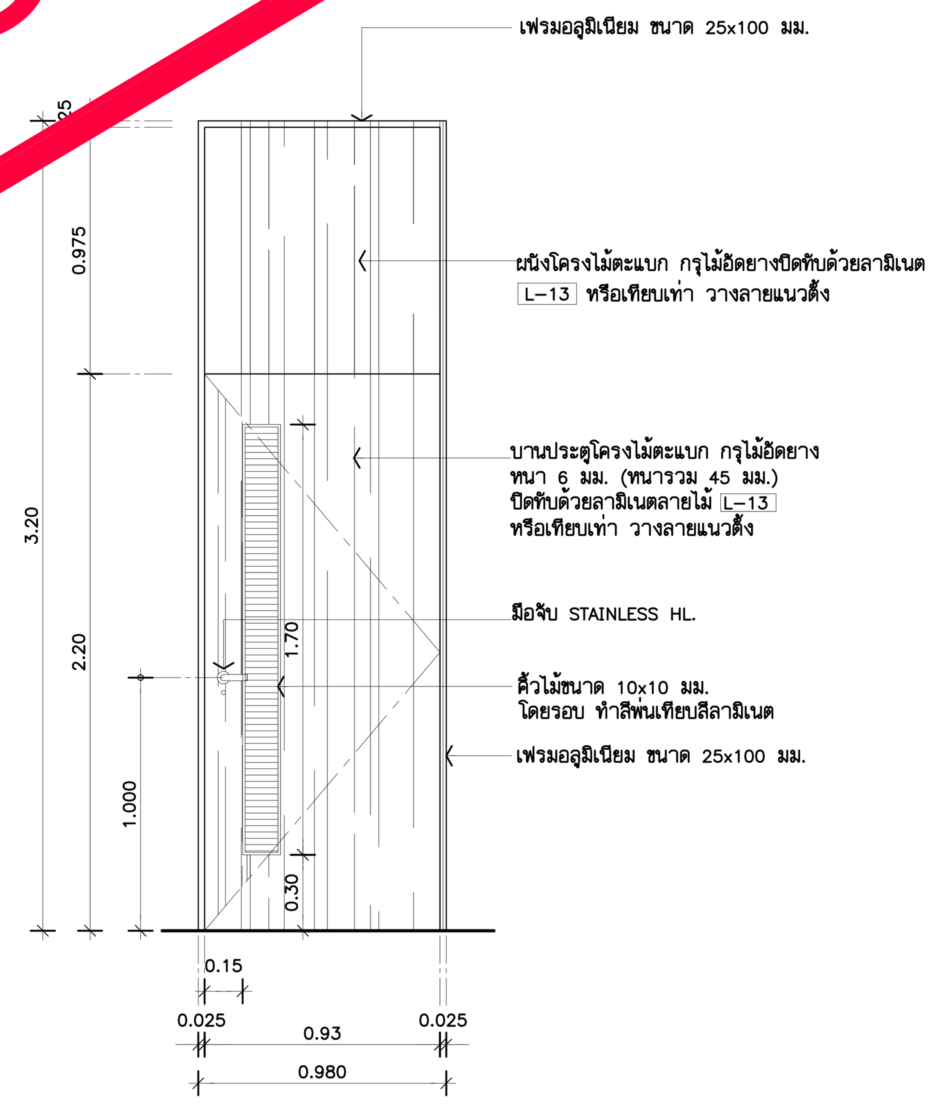

รูปด้าน 4 A-624 1:25

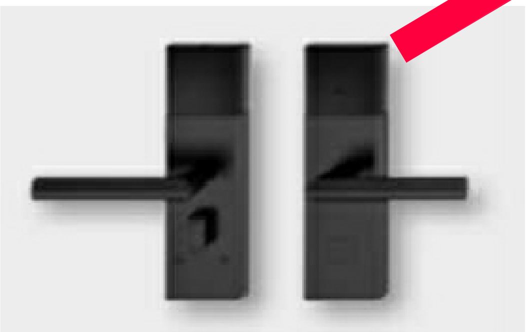

มือจับพร้อม KEYCARD และ SOFTWARE
ของ HAFELE หรือ VingCord หรือ Betech หรือเทียบเท่า

No.	Picture	Description	Qty.	
1		BUTT HING.	4	PC
2		HANDLE SET	1	SET
3		MORT.LOCK	1	PC
4		CYLINDER KEY	1	PC
5		FLOOR DOOR STOPPER, BLACK RUBBER	1	PC
6		DOOR SEAL BROWN	6	M

หมายเหตุ : อุปกรณ์ของ HAFELE /HOME/VVP. หรือเทียบเท่า ให้ผู้รับเหมาเช็คระยะตามหน้างาน ก่อนดำเนินการและ ตรวจสอบ SPEC. และวิธีการติดตั้ง และวิธีการติดตั้ง กับทางผู้ผลิต ก่อนสั่งซื้อและดำเนินการ

ตำแหน่งติดตั้ง

8th FLOOR : -ทางเข้าห้องนอน (SUITE BED)

รายการประกอบแบบ

ประเภท	–	ประตูบานเปิดเดี่ยว
บาน	–	บานประตูโครงไม้ตะแบก กรุไม้อัดยาง หนา 6 มม. (หนารวม 45 มม.) ปิดทับด้วยลามิเนตตามแบบ หรือเทียบเท่า (วางลายแนวตั้ง) ทั้งสองด้าน
กรอบบาน	–	–
วงกบประตู	–	เฟรมอลูมิเนียม ขนาด 25x100 มม.
ช่องแสงติดตาย	–	–
STOPPER	–	กันชนสแตนเลสยึดพื้น พร้อมยางกันกระแทก
บานพับ	–	บานพับแสตนเลสตลับลูกปืนพร้อมแหวนแสตนเลส ขนาด 4"x3" หนา 2.5 มม
กุญแจล๊อค	–	กุญแจไขด้านเดียว
ครอบกุญแจ	–	ชนิด DEAD LATCH ด้านนอกเปิดด้วยกุญแจด้านในเป็นปุ่มบิด
โช๊ค	–	–
มือจับ	–	มือจับประตูแบบก้านโยก สแตนเลสผิวด้าน ขนาดกว้าง 135มม. ลึก 60 มม.
ผิวสำเร็จ	–	ALUMINUIM สีดำ
หมายเหตุ	***	อุปกรณ์บานประตูผลิตภัณฑ์ตามมาตรฐาน ของ ALLOY หรือเทียบเท่า VVP / HAFELE เฟรมอลูมิเนียมผลิตภัณฑ์ตามมาตราฐาน ของ ALLOY หรือเทียบเท่า ALUINCH / FUTURE TECH

ตำแหน่งติดตั้ง

8th FLOOR : -ห้อง MAID / LAUNDRY

รายการประกอบแบบ

ประเภท	–	ประตูบานเปิดเดี่ยว
บาน	–	บานประตูโครงไม้ตะแบก กรุไม้อัดยาง หนา 6 มม. (หนารวม 45 มม.) ปิดทับด้วยลามิเนตตามแบบ หรือเทียบเท่า (วางลายแนวตั้ง) ทั้งสองด้าน
กรอบบาน	–	–
วงกบประตู	–	เฟรมอลูมิเนียม ขนาด 25x100 มม.
ช่องแสงติดตาย	–	–
STOPPER	–	กันชนสแตนเลสยึดพื้น พร้อมยางกันกระแทก
บานพับ	–	บานพับแสตนเลสตลับลูกปืนพร้อมแหวนแสตนเลส ขนาด 4"x3" หนา 2.5 มม
กุญแจล๊อค	–	กุญแจไขด้านเดียว
ครอบกุญแจ	–	ชนิด DEAD LATCH ด้านนอกเปิดด้วยกุญแจด้านในเป็นปุ่มบิด
โช๊ค	–	–
มือจับ	–	มือจับประตูแบบก้านโยก สแตนเลสผิวด้าน ขนาดกว้าง 135มม. ลึก 60 มม.
ผิวสำเร็จ	–	ALUMINUIM สีดำ
หมายเหตุ	***	อุปกรณ์บานประตูผลิตภัณฑ์ตามมาตรฐาน ของ ALLOY หรือเทียบเท่า VVP / HAFELE เฟรมอลูมิเนียมผลิตภัณฑ์ตามมาตราฐาน ของ ALLOY หรือเทียบเท่า ALUINCH / FUTURE TECH

งานนี้ไม่รวมอยู่ ในการเสนอราคา

THESE DRAWINGS ARE THE PROPERTY OF : 760i ARCHITECT & CONSULTANT CO.,LTD. AND SHALL NOT BE USED OR REPRODUCED WITHOUT SPECIFIC PERMISSION.

OWNER
คณะเทคโนโลยีสารสนเทศและการสื่อสาร(ICT) มหาวิทยาลัยมหิดล

ARCHITECTS
อุดมศักดิ์ ตั้งอมรศิริ ว-สถ 605
ปณาลิน จันทเสนา ส-สถ 3559
บัญชา กลิ่นบัว ส-สถ 3560
พรรษา แก้วแพง ภ-สถ 15443
ธิรดา ธิติรัชนนท์ ภ-สถ 22867

INTERIOR DESIGNER
ฉัตราภรณ์ เจียสกุล ส-สน 263
วิชชรัตน์ มงคลธารณ์ ส-สน 271

GRAPHIC DESIGNER
ภราดร มิ่งลำแดง
ปิยะนุช กรองสุวรรณ

STRUCTURAL ENGINEERS
พิสิฐ กาญจนรุจิวุฒิ สย.5673
อาคม เตชะธัญญกุล สย.5661
วิสาพร ลิตยางกูร สย.7245
นัจจารี สุวรรณทัพพะ ภย.65185

ELECTRICAL ENGINEERS
ประชานาถ ด่านสกุลเจริญกิจ สฟก. 4390
ลักคิกา รัตนศักดากุล สฟก. 4587
นิวัติ จิณณธรรมพงษ์ ภฟก. 31088
กันตภณ วินิยกุล

MECHANICAL ENGINEERS
ยงยศ รักวรา สก. 3171

SANITARY ENGINEERS
ไพโรจน์ ไชยมงคล สส. 44
ศิระณัชร์ สิทธิโชคอนากร ภส. 2590
ณัฐธนู เกตุมา

PROJECT NO. AR-18305

PROJECT NAME
ศูนย์รวมเทคโนโลยีดิจิทัล อัจฉริยะเพื่อสร้างเศรษฐกิจ การเรียนรู้ นวัตกรรมบูรณาการ ปัญญาประดิษฐ์ เพื่อการแพทย์ (Intelligent Digital Hub in Medicine) (IDHM) คณะเทคโนโลยีสารสนเทศและการสื่อสาร(ICT) มหาวิทยาลัยมหิดล

760i ARCHITECT & CONSULTANT CO.,LTD.
Address : 355 Soi Sukumvit 50 , Prakanong Klongtoey Bangkok 10260
Tel : (662) 742-7303-04 Fax : (662) 742-7310
E-mail address : info@760i.com
www.760i.com

DRAWING TITLE :
แบบขยายประตู D70/D71/D72/D73
แปลน ,รูปด้าน,รูปตัด
&แบบขยาย

NO.	DATE	DESCRIPTION

REVISION

DRAWN BY ปิยะพันธ์ ,ชัยวุฒิ ,กริษฐา ,ศราวุฒิ
CHECKED BY ปิยะพันธ์ ตันทัศน์
APPROVE BY ปณาลิน จันทเสนา
DATE 18-09-2020 SCALE 1:25

DRAWING NO. A-624 TOTAL 267

ชั้นที่ 8.

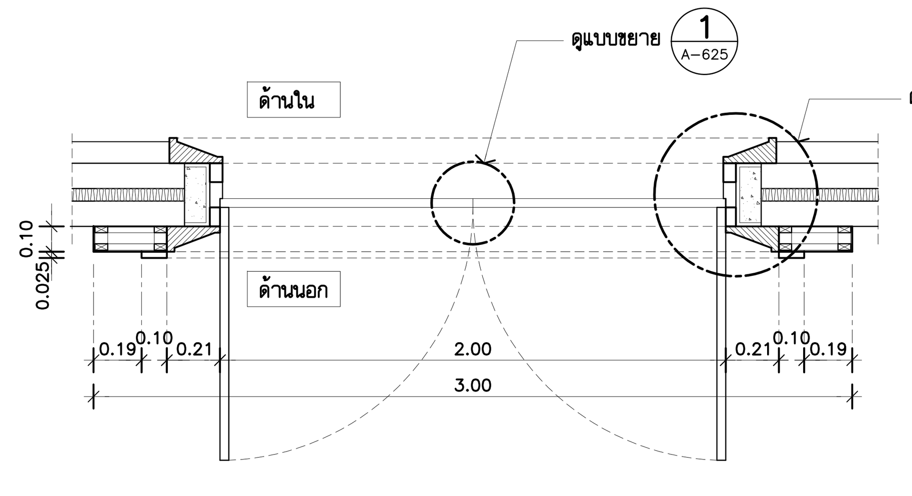

D74 แบบขยายประตู 1:25
ทางเข้าห้อง CONVENTION HALL

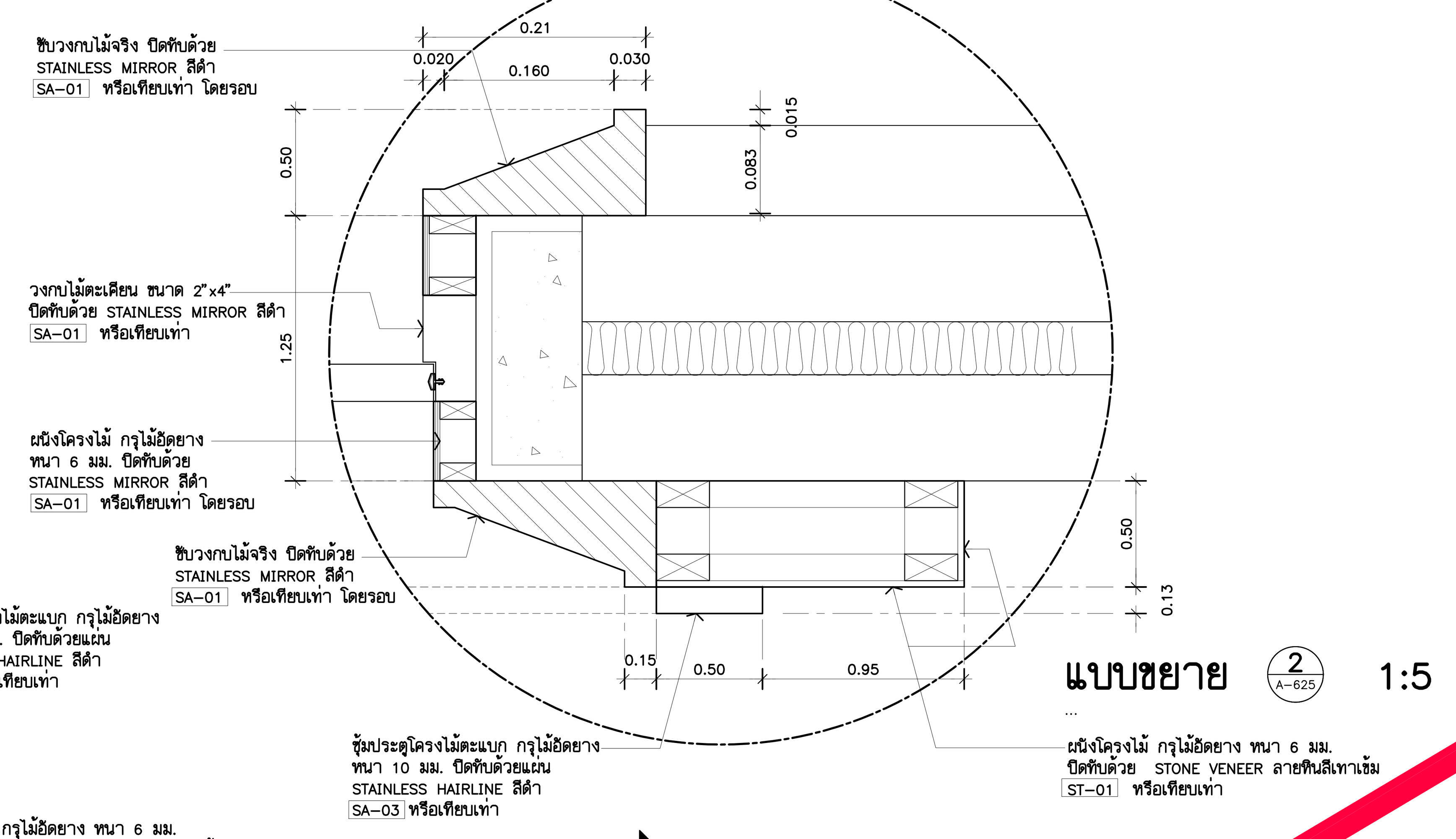

แบบขยาย 2 A-625 1:5

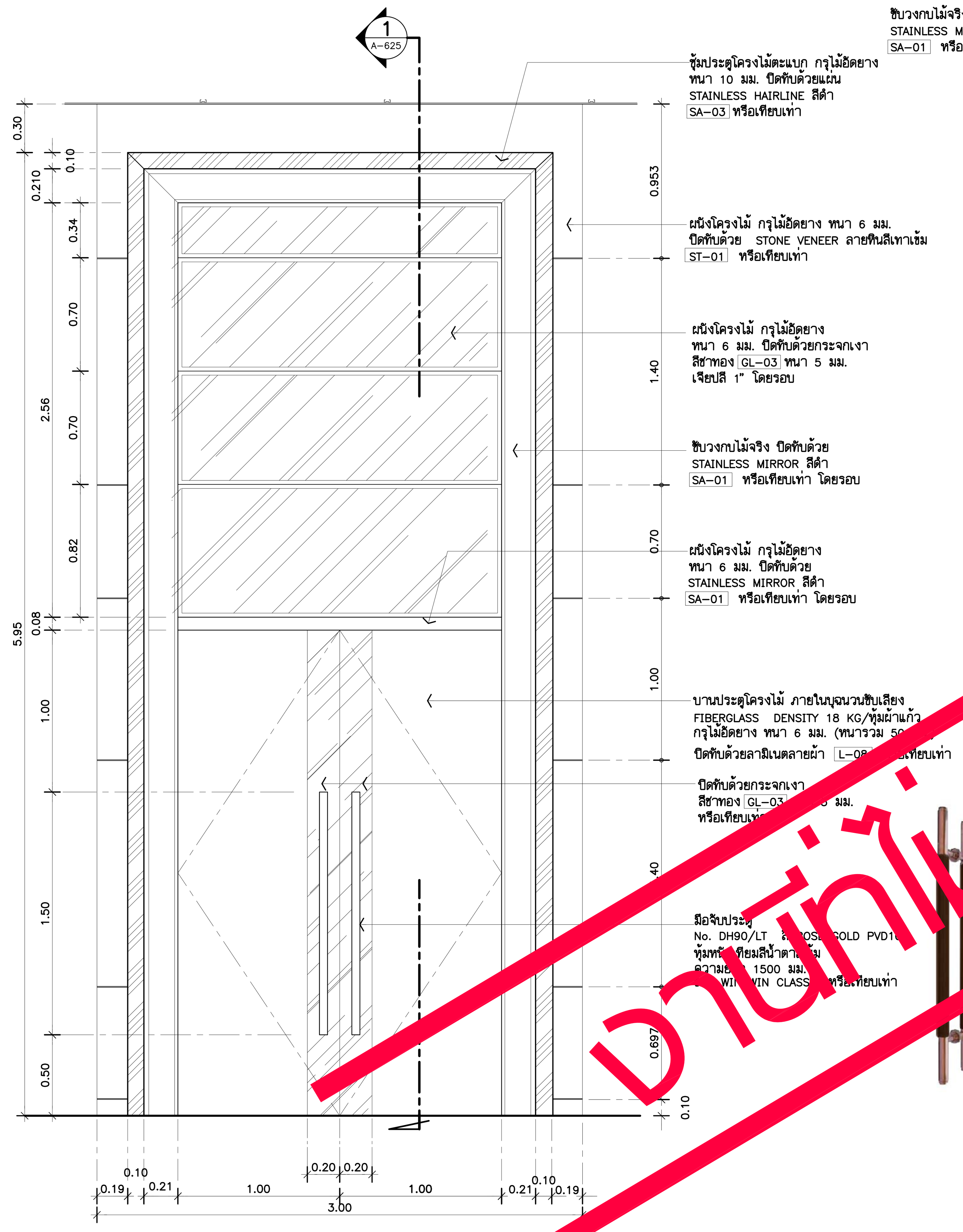

รูปด้าน 1 A-625 1:25

รูปด้าน 2 A-625 1:25

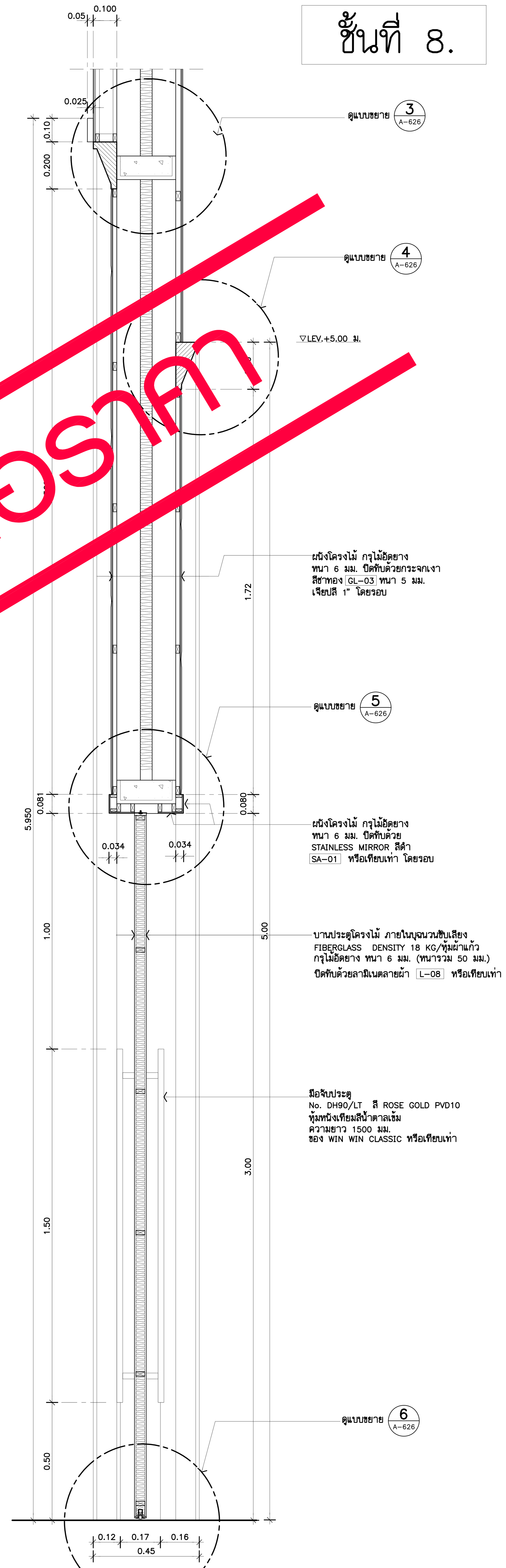

รูปตัด 1 A-625 1:12.5

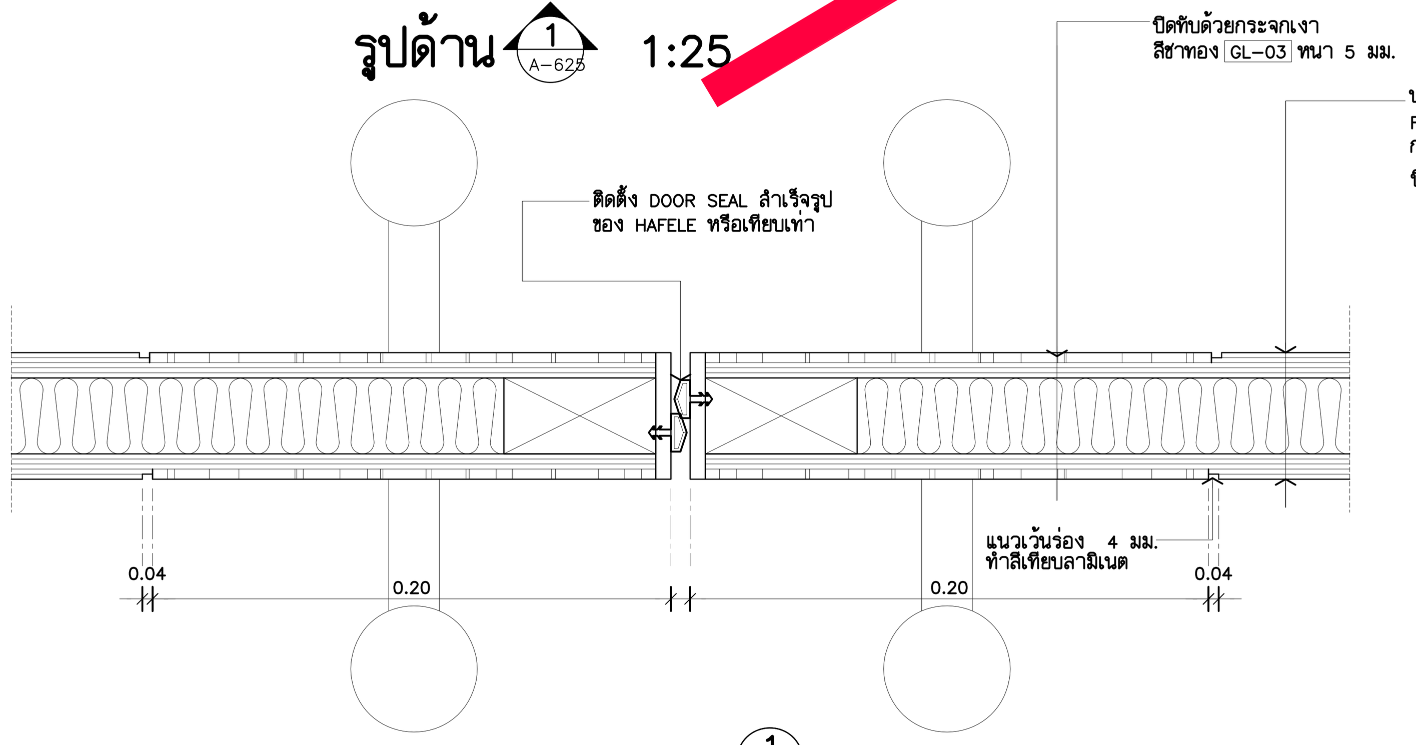

แบบขยาย 1 A-625 1:2.5

No.	Picture	Description	Qty.	
1	มือจับประตู สี ROSE GOLD หุ้มหนังเทียมสีน้ำตาลเข้ม ความยาว 1500 มม.			
2		FLOOR SPRING	2	PC
3		COVER PLATE	2	PC
4		TOP CENTER FOR SING.	2	PC
5		DOOR TRACK FOR SING.ACT.DOOR	2	PC
6		COVER CAP FOR TOP CENTER L/R	2	PR
7		DEAD BOLT LOCK	2	PC
8		CYLINDER KEY	2	PC
9		ESCUTCH	4	PC
10		FLOOR DOOR STOPPER, BLACK RUBBER	2	PC

หมายเหตุ : อุปกรณ์ของ HAFELE /HOME/VVP. หรือเทียบเท่า ให้ผู้รับเหมาเช็คระยะตามหน้างาน ก่อนดำเนินการและ ตรวจสอบ SPEC. และวิธีการติดตั้ง และวิธีการติดตั้ง กับทางผู้ผลิต ก่อนสั่งซื้อและดำเนินการ

*** รับน้ำหนักบานไม่เกิน 300กิโลกรัม ต่อ หนึ่งบาน ***

งานนี้ไม่รวมอยู่ในการเสนอราคา

THESE DRAWINGS ARE THE PROPERTY OF :
760i ARCHITECT & CONSULTANT CO.,LTD.
AND SHALL NOT BE USED OR REPRODUCED
WITHOUT SPECIFIC PERMISSION.

OWNER
คณะเทคโนโลยีสารสนเทศและการสื่อสาร(ICT) มหาวิทยาลัยมหิดล

ARCHITECTS
อุดมศักดิ์ ตั้งอมรศิริ วุ-สถ 605
ปณาลิน จันทเสนา ส-สถ 3559
บัญชา กลิ่นบัว ส-สถ 3560
พรรษา แก้วแพง ภ-สถ 15443
ธิรดา ธิติรัชนนท์ ภ-สถ 22867

INTERIOR DESIGNER
ฉัตราภรณ์ เจียสกุล ส-สน 263
วิชชรัตน์ มงคลธารณ์ ส-สน 271

GRAPHIC DESIGNER
ภราดร มิ่งลำแดง
ปิยะนุช กรองสุวรรณ

STRUCTURAL ENGINEERS
พิสิฐ กาญจนรุจิวุฒิ สย.5673
อาคม เตชะธัญญกุล สย.5661
วิสาพร ลิตยางกูร สย.7245
นัจจารี สุวรรณทัพพะ ภย.65185

ELECTRICAL ENGINEERS
ประชานาถ ด่านสกุลเจริญกิจ สฟก. 4390
ลักศิกา รัตนศักดากุล สฟก. 4587
นิวัติ จิณณธรรมพงษ์ ภฟก. 31088
กันตภณ วินิยกูล

MECHANICAL ENGINEERS
ยงยศ รักวรา สก. 3171

SANITARY ENGINEERS
ไพโรจน์ ไชยมงคล สส. 44
ศิระณัชจ์ ลิทธิโชคธนากร ภส. 2590
ณัฐธนุ เกตุมา

PROJECT NO. AR-18305

PROJECT NAME
ศูนย์รวมเทคโนโลยีดิจิทัล อัจฉริยะเพื่อสร้างเศรษฐกิจ การเรียนรู้ นวัตกรรม บูรณาการ ปัญญาประดิษฐ์ เพื่อการแพทย์ (Intelligent Digital Hub in Medicine) (IDHM) คณะเทคโนโลยีสารสนเทศและการสื่อสาร(ICT) มหาวิทยาลัยมหิดล

760i ARCHITECT & CONSULTANT CO.,LTD.
Address : 355 Soi Sukumvit 50 , Prakanong Klongtoey Bangkok 10260
Tel : (662) 742-7303-04 Fax : (662) 742-7310
E-mail address : info@760i.com
www.760i.com

DRAWING TITLE :
แบบขยายประตู D74
แปลน ,รูปด้าน,รูปตัด
&แบบขยาย

NO.	DATE	DESCRIPTION

REVISION

DRAWN BY ปิยะพันธ์ ,ชัยวุฒิ ,กริษฐา ,ศราวุฒิ
CHECKED BY ปิยะพันธ์ ตันทัศน์
APPROVE BY ปณาลิน จันทเสนา
DATE 18-09-2020 SCALE 1:25

DRAWING NO. A-625
TOTAL 267

ชั้นที่ 8.

งานนี้ไม่รวมอยู่ในการเสนอราคา

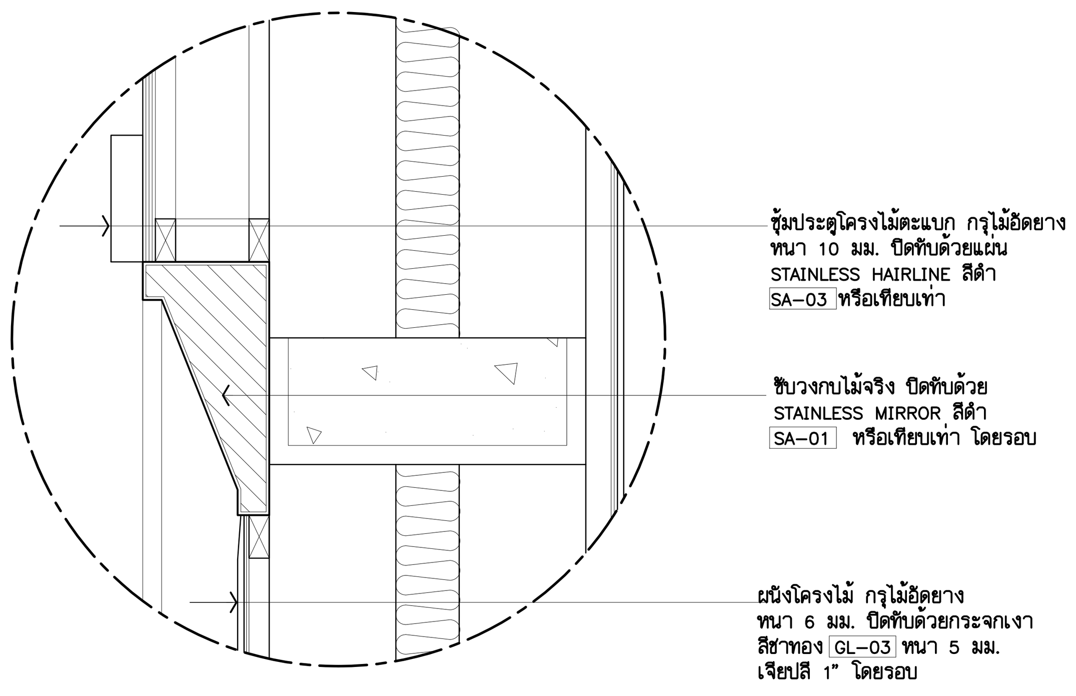

แบบขยาย 3 (A-625) 1:5

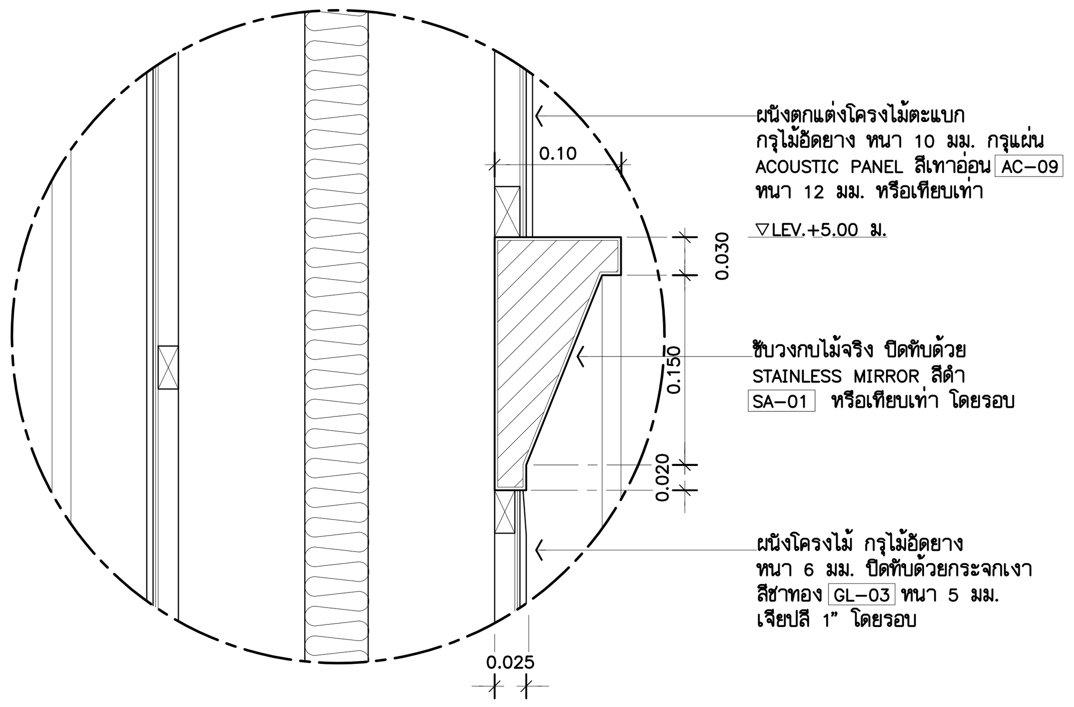

แบบขยาย 4 (A-625) 1:5

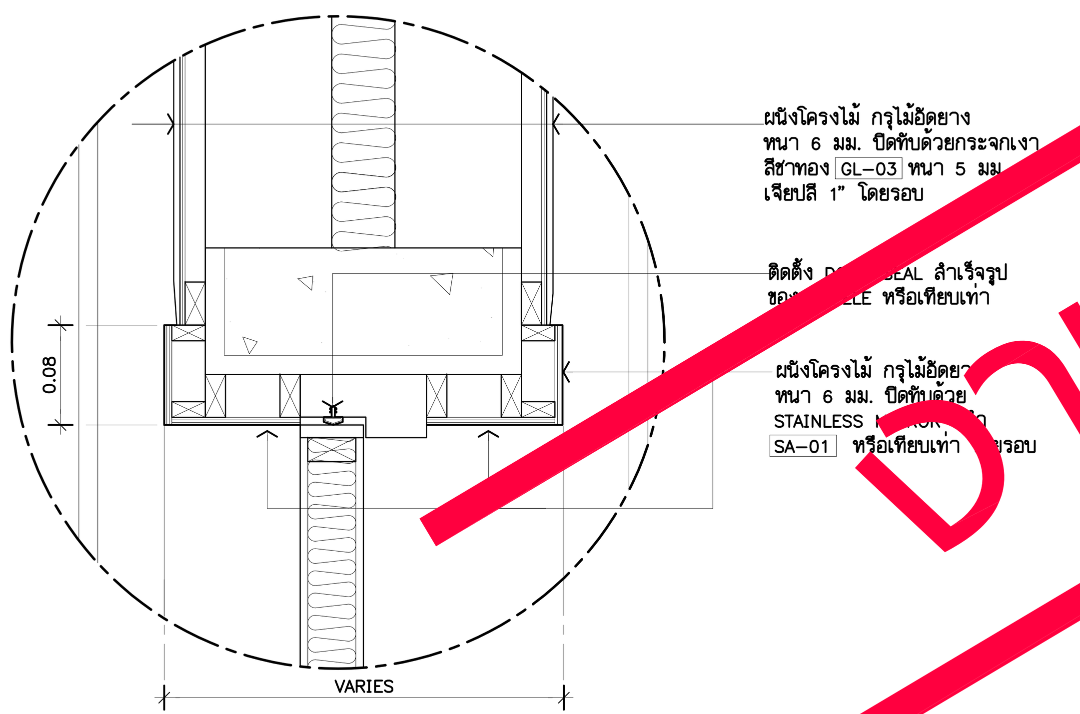

แบบขยาย 5 (A-625) 1:5

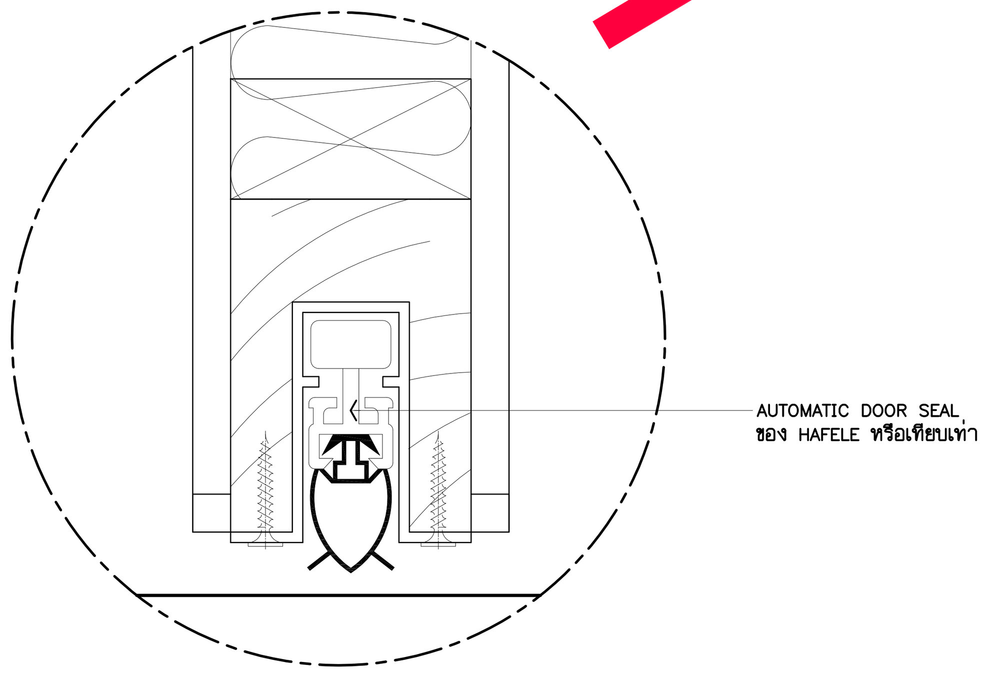

แบบขยาย 6 (A-625) 1:5

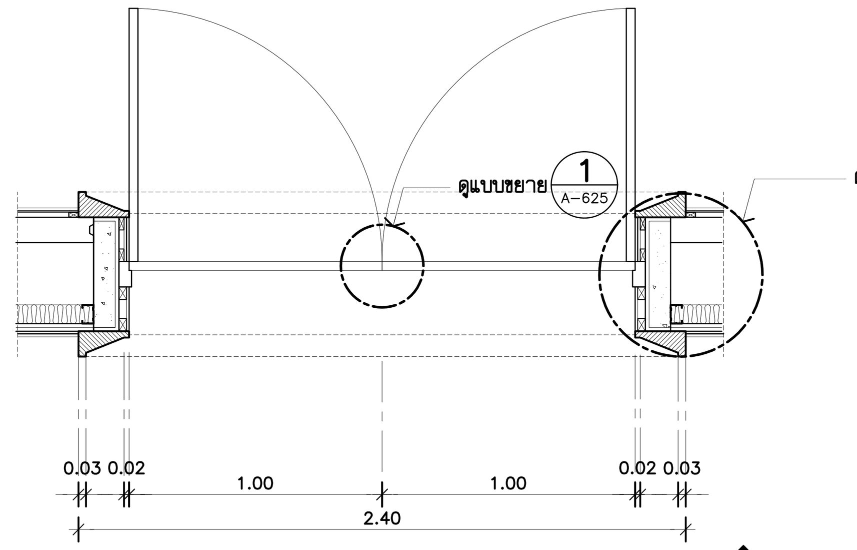

D75 (A-113) แบบขยายประตู 1:25 1 (A-113)

ทางเข้าห้อง CONVENTION HALL (โถง FOYER)

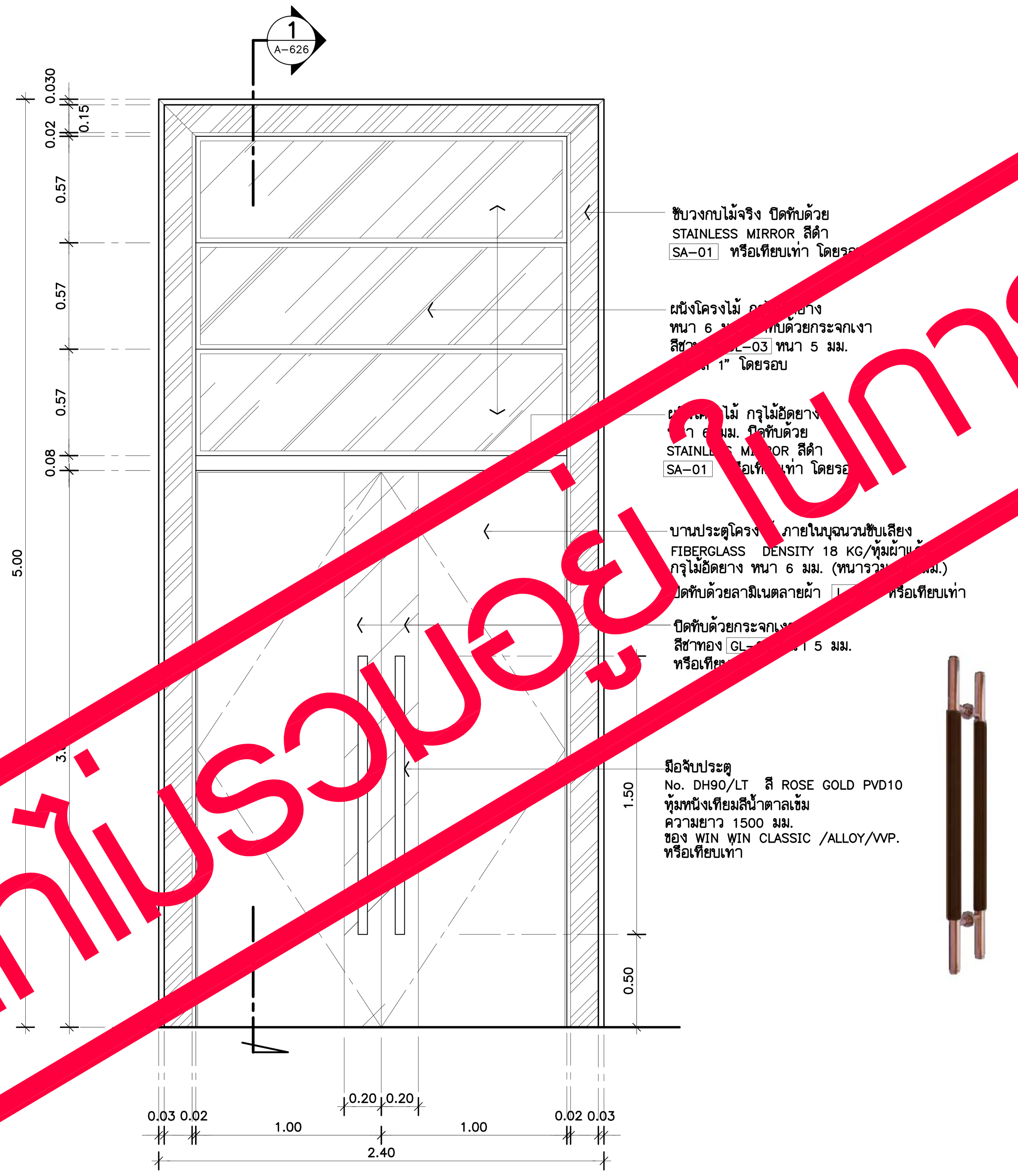

รูปด้าน 1 (A-626) 1:25

No.	Picture	Description	Qty.	
1	มือจับประตู สี ROSE GOLD หุ้มหนังเทียมสีน้ำตาลเข้ม ความยาว 1500 มม.			
2		FLOOR SPRING	2	PC
3		COVER PLATE	2	PC
4		TOP CENTER FOR SING.ACT.DOORS	2	PC
5		DOOR TRACK FOR SING.ACT.DOOR	2	PC

หมายเหตุ : อุปกรณ์ของ HAFELE /HOME/VVP. หรือเทียบเท่า ให้ผู้รับเหมาเช็คระยะตามหน้างาน ก่อนดำเนินการและ ตรวจสอบ SPEC. และวิธีการติดตั้ง และวิธีการติดตั้ง กับทางผู้ผลิต ก่อนสั่งซื้อและดำเนินการ

6		COVER CAP FOR TOP CENTER L/R	2	PR
7		DEAD BOLT LOCK	2	PC
8		CYLINDER KEY	2	PC
9		ESCUTCH	4	PC
10		FLOOR DOOR STOPPER, BLACK RUBBER	2	PC

*** รับน้ำหนักบานไม่เกิน 300กิโลกรัม ต่อ หนึ่งบาน ***

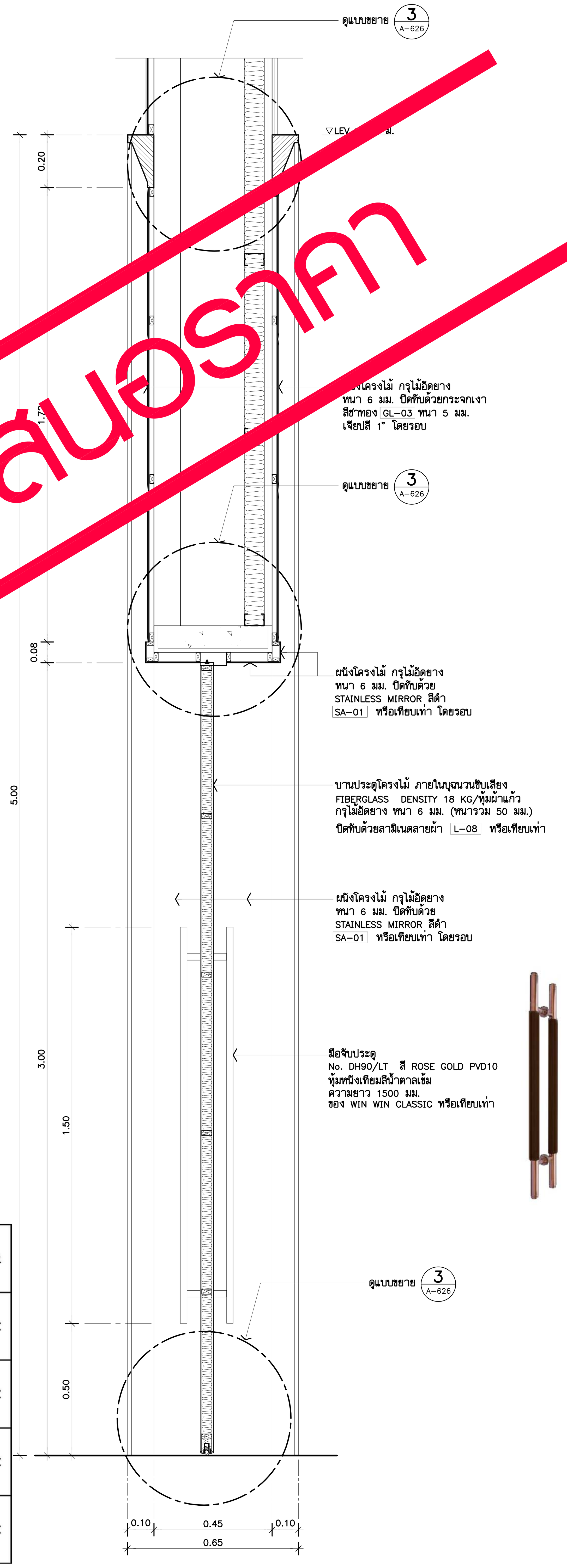

รูปตัด 1 (A-626) 1:12.5

THESE DRAWINGS ARE THE PROPERTY OF : 760i ARCHITECT & CONSULTANT CO.,LTD. AND SHALL NOT BE USED OR REPRODUCED WITHOUT SPECIFIC PERMISSION.

OWNER

คณะเทคโนโลยีสารสนเทศและการสื่อสาร(ICT) มหาวิทยาลัยมหิดล

ARCHITECTS

อุดมศักดิ์ ตั้งอมรศิริ ว-สถ 605
ปณาสิน จันทเสนา ส-สถ 3559
บัญชา กลิ่นบัว ส-สถ 3560
พรรษา แก้วแพง ภ-สถ 15443
ธิรดา ธิติรัชนนท์ ภ-สถ 22867

INTERIOR DESIGNER

ฉัตราภรณ์ เจียสกุล ส-สน 263
วิชชรัตน์ มงคลธารณ์ ส-สน 271

GRAPHIC DESIGNER

ภราดร มิ่งลำแดง
ปิยะนุช กรองสุวรรณ

STRUCTURAL ENGINEERS

พิสิฐ กาญจนรุจิวุฒิ สย.5673
อาคม เตชะธัญญกุล สย.5661
วิสาพร ลิตยางกูร สย.7245
นัจจารี สุวรรณทัพพะ ภย.65185

ELECTRICAL ENGINEERS

ประชานาถ ด่านสกุลเจริญกิจ สฟก. 4390
ลักศิกา รัตนศักดากุล สฟก. 4587
นิวัติ จิณณธรรมพงษ์ ภฟก. 31088
กันตภณ วินิยกุล

MECHANICAL ENGINEERS

ยงยศ รักวรา สก. 3171

SANITARY ENGINEERS

ไพโรจน์ ไชยมงคล สส. 44
ศิระณัชจ์ สิทธิโชคธนากร ภส. 2590
ณัฐธนุ เกตุมา

PROJECT NO. AR-18305

PROJECT NAME

ศูนย์รวมเทคโนโลยีดิจิทัล อัจฉริยะเพื่อสร้างเศรษฐกิจ การเรียนรู้ นวัตกรรมบูรณาการ ปัญญาประดิษฐ์ เพื่อการแพทย์ (Intelligent Digital Hub in Medicine) (IDHM) คณะเทคโนโลยีสารสนเทศและการสื่อสาร(ICT) มหาวิทยาลัยมหิดล

760i ARCHITECT & CONSULTANT CO.,LTD.
Address : 355 Soi Sukumvit 50 , Prakanong Klongtoey Bangkok 10260
Tel : (662) 742 - 7303 - 04 Fax : (662) 742 - 7310
E - mail address : info @ 760i. com
www. 760i. com

DRAWING TITLE :

แบบขยายประตู D75
แปลน ,รูปด้าน,รูปตัด
&แบบขยาย

NO.	DATE	DESCRIPTION

REVISION

DRAWN BY ปิยะพันธ์ ,ชัยวุฒิ ,กริษฐา ,ศราวุฒิ
CHECKED BY ปิยะพันธ์ ตันทัศน์
APPROVE BY ปณาสิน จันทเสนา
DATE 18-09-2020 SCALE 1:25

DRAWING NO. A-626 TOTAL 267

ชั้นที่ 8.

งานนี้ไม่รวมอยู่ในการเสนอราคา

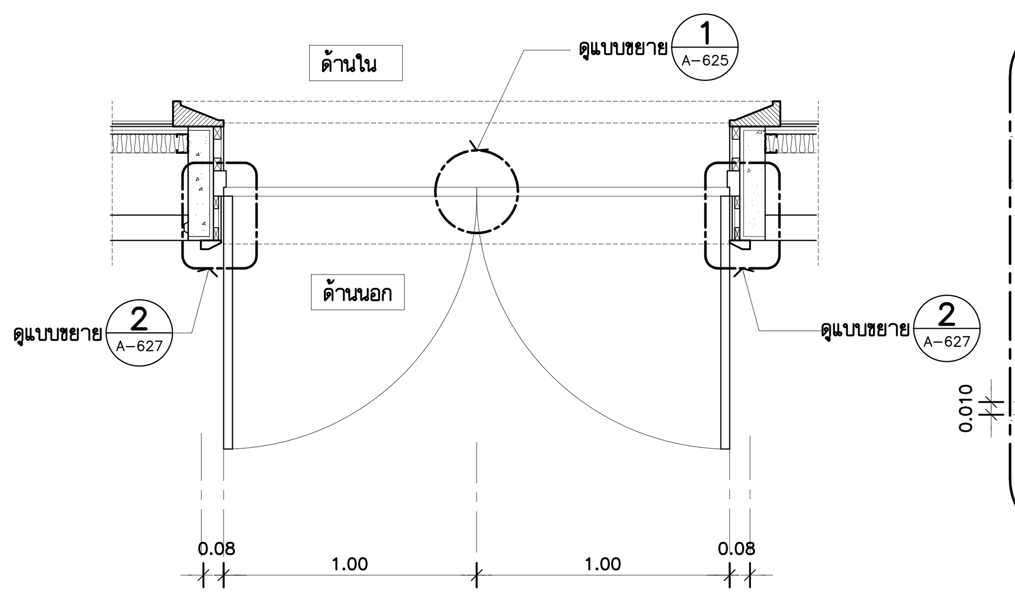

D76 A-113 แบบขยายประตู 1:25 1 A-627
ทางเข้าห้อง CONVENTION HALL (ด้านข้าง)

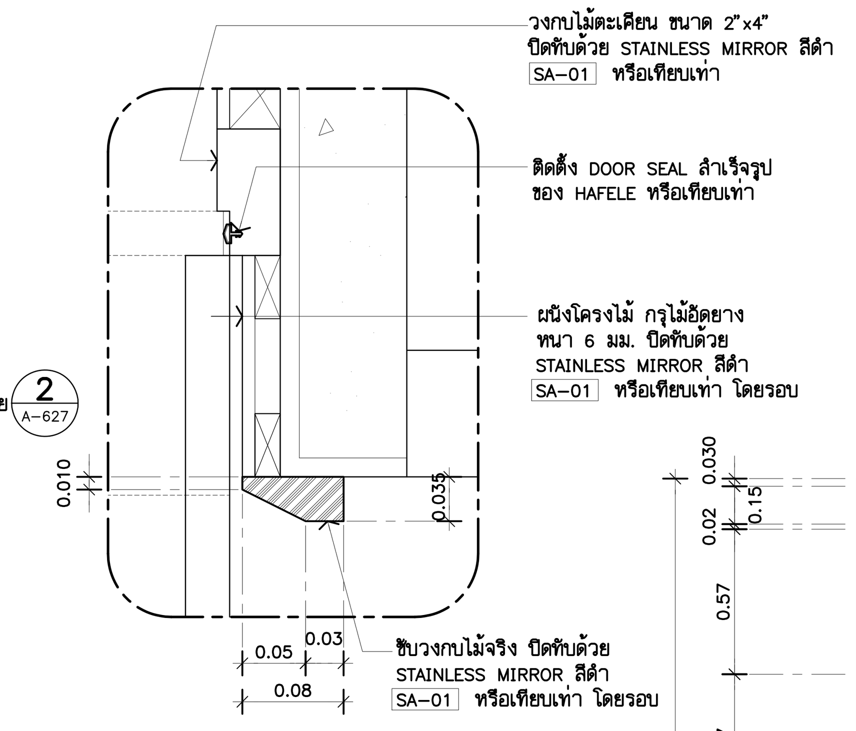

แบบขยาย 2 A-627 1:5

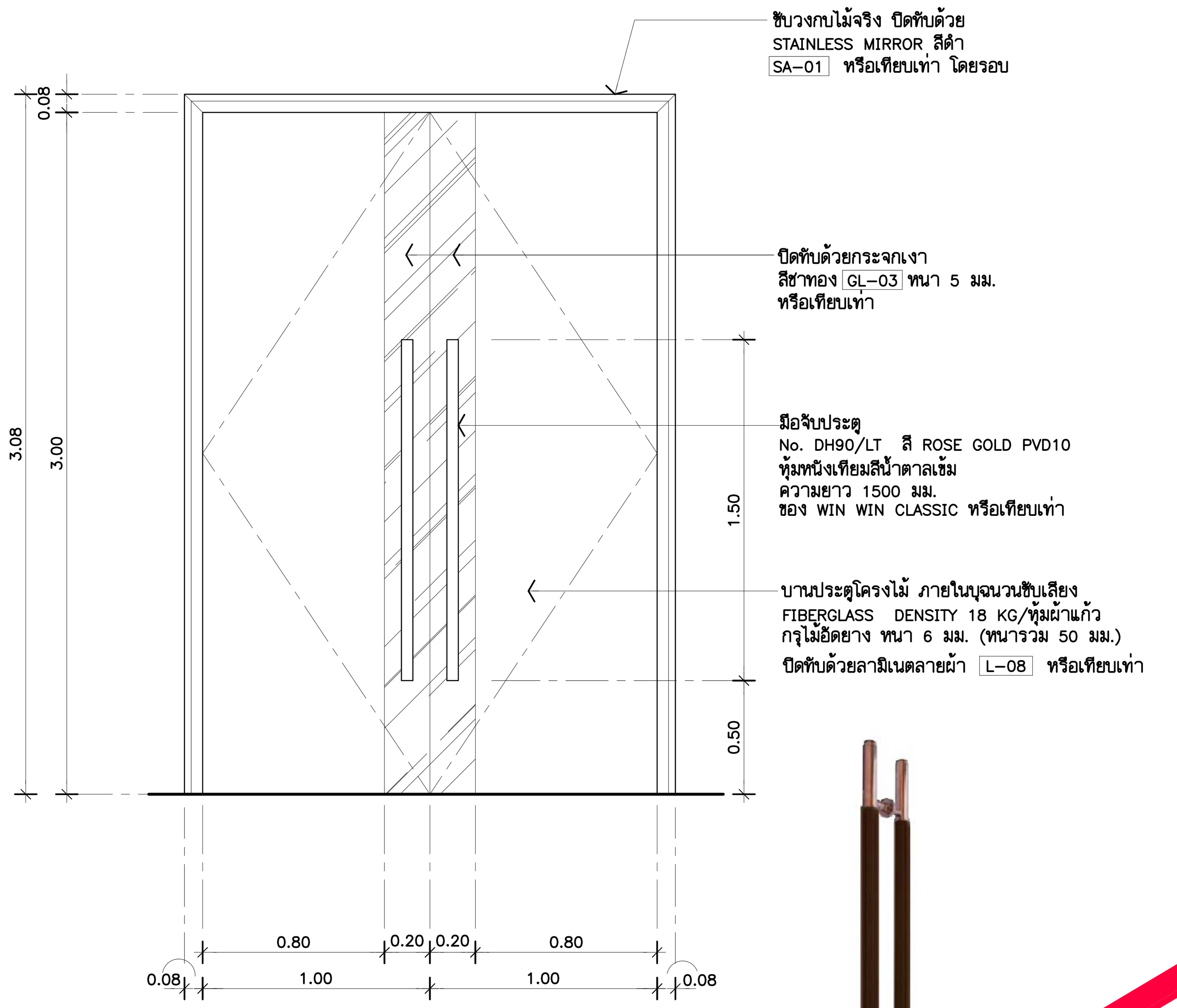

รูปด้าน 1 A-627 1:25

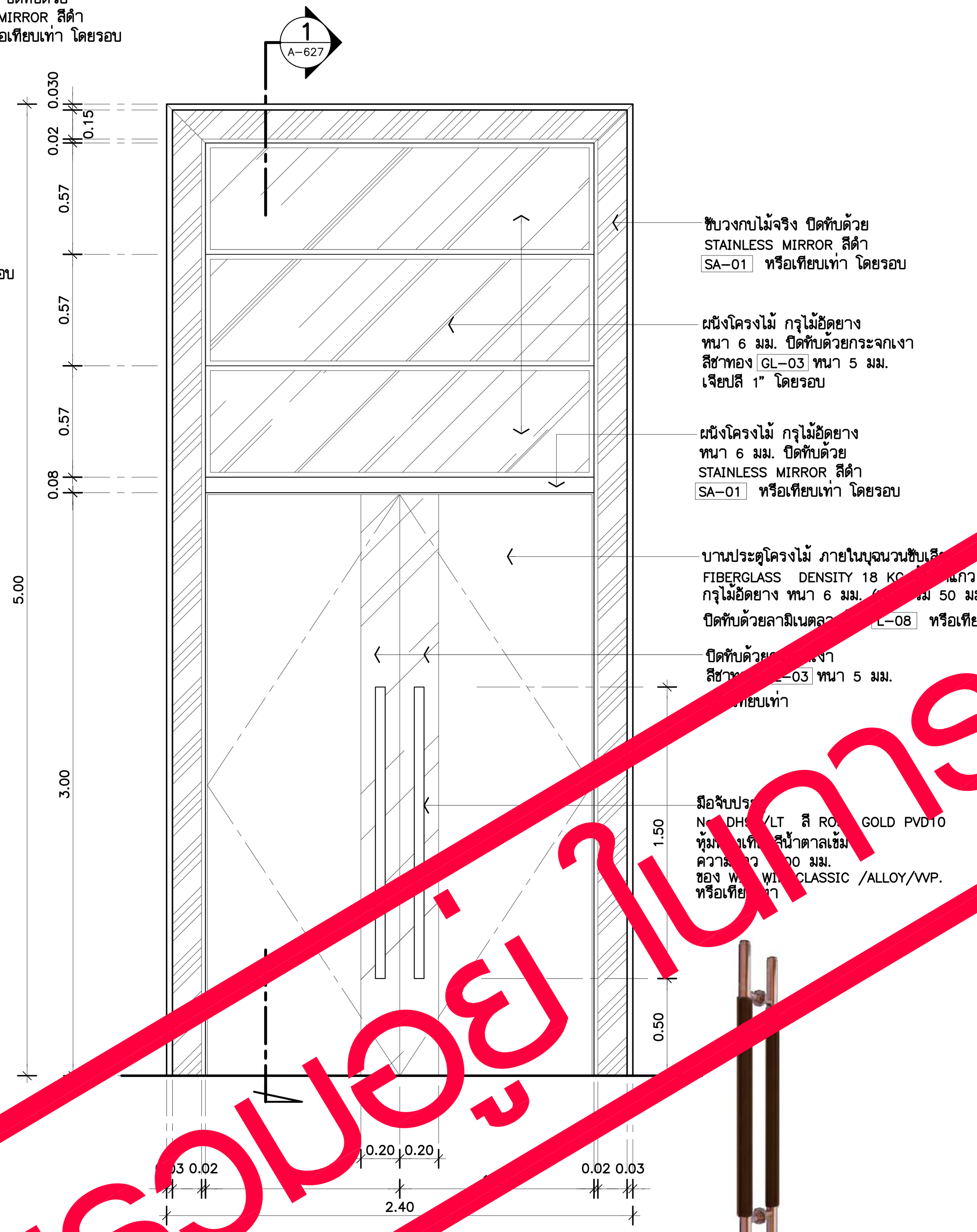

รูปด้าน 2 A-627 1:25

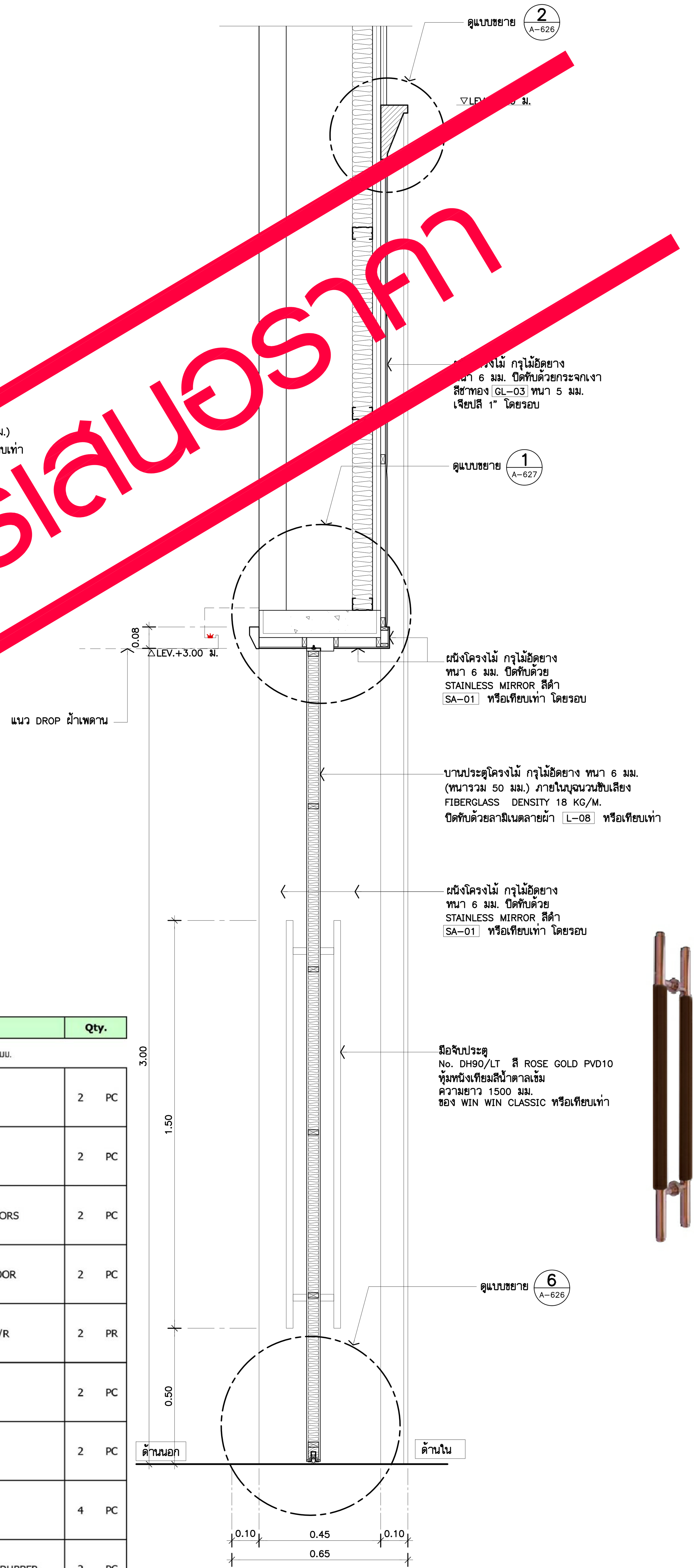

รูปตัด 1 A-627 1:12.5

No.	Picture	Description	Qty.
1	มือจับประตู สี ROSE GOLD หุ้มหนังเทียมสีน้ำตาลเข้ม ความยาว 1500 มม.		
2		FLOOR SPRING	2 PC
3		COVER PLATE	2 PC
4		TOP CENTER FOR SING.ACT.DOORS	2 PC
5		DOOR TRACK FOR SING.ACT.DOOR	2 PC
6		COVER CAP FOR TOP CENTER L/R	2 PR
7		DEAD BOLT LOCK	2 PC
8		CYLINDER KEY	2 PC
9		ESCUTCH	4 PC
10		FLOOR DOOR STOPPER, BLACK RUBBER	2 PC

หมายเหตุ : อุปกรณ์ของ HAFELE /HOME/VVP. หรือเทียบเท่า ให้ผู้รับเหมาเช็คระยะตามหน้างาน ก่อนดำเนินการและ ตรวจสอบ SPEC. และวิธีการติดตั้ง และวิธีการติดตั้ง กับทางผู้ผลิต ก่อนสั่งซื้อและดำเนินการ

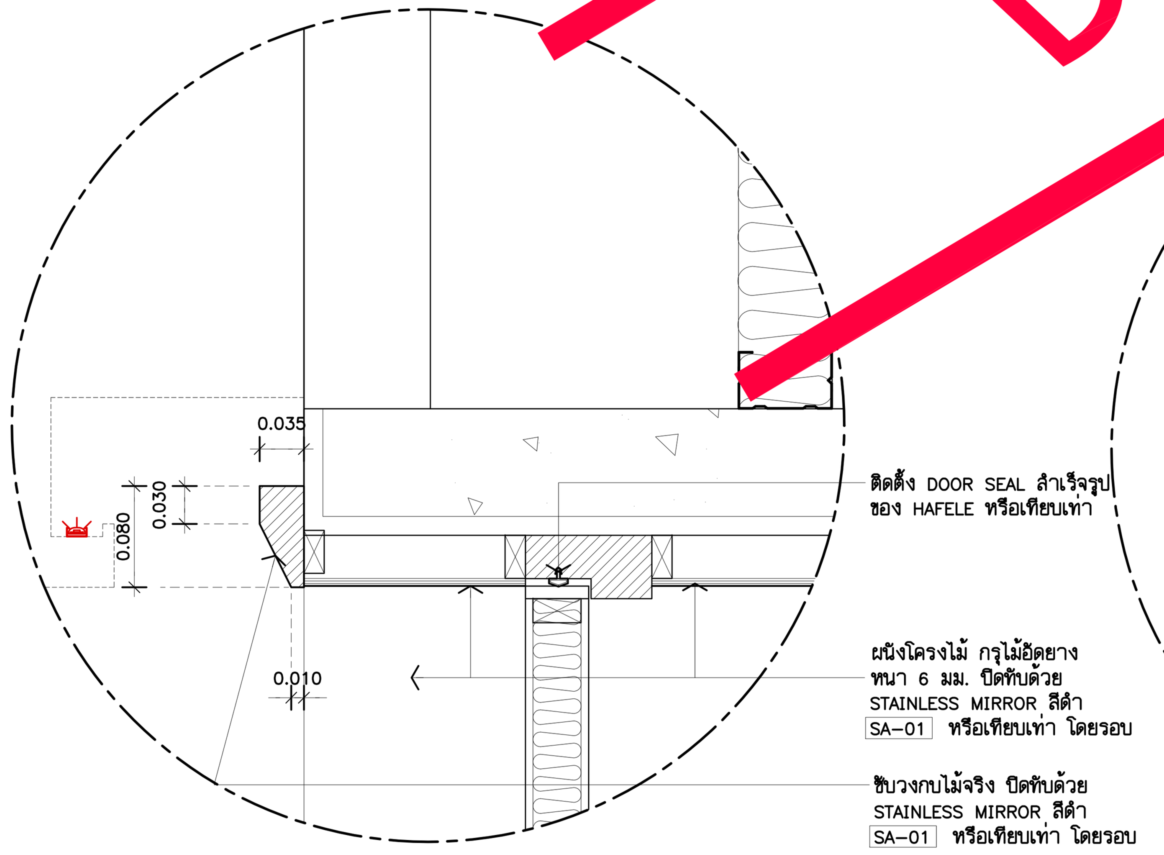

แบบขยาย 1 A-627 1:5

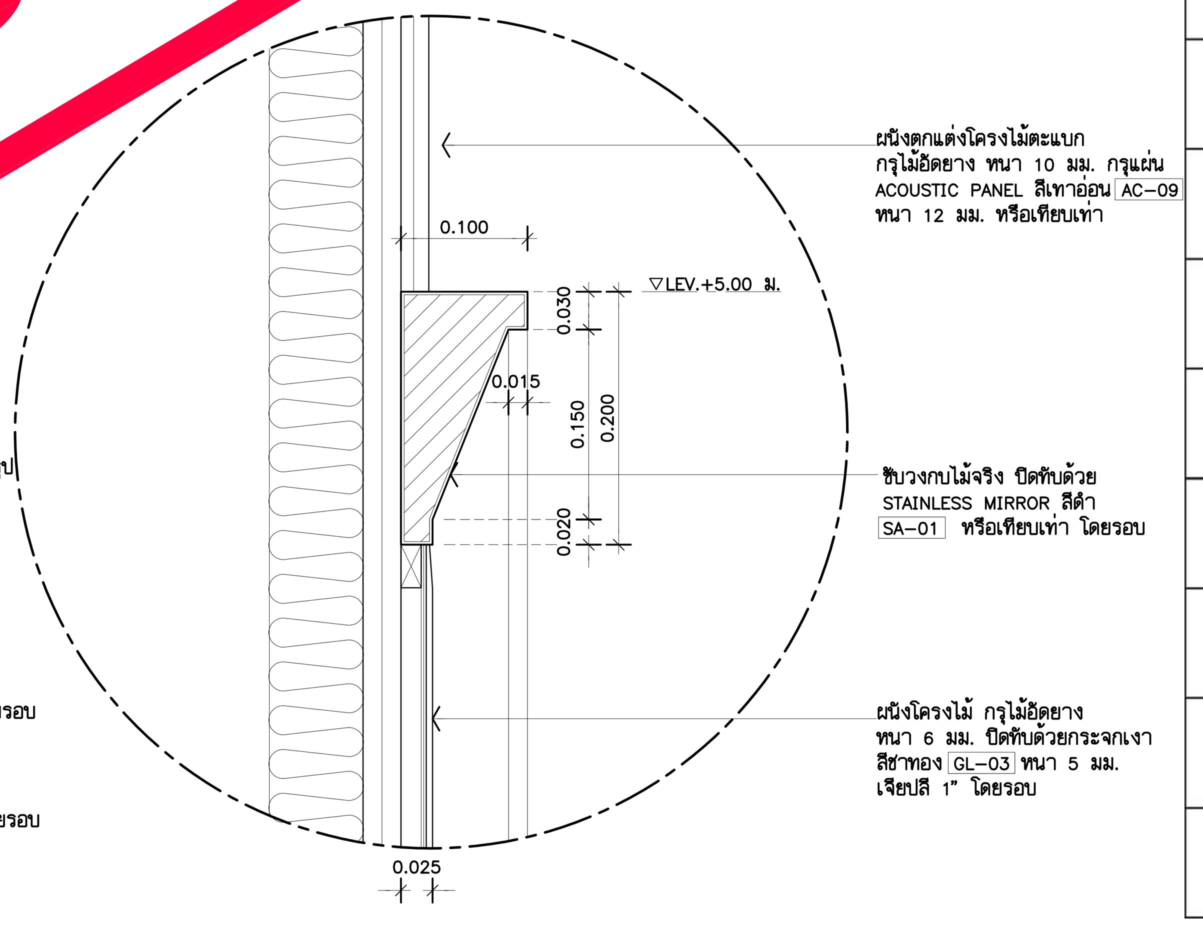

แบบขยาย 2 A-627 1:5

THESE DRAWINGS ARE THE PROPERTY OF : 760i ARCHITECT & CONSULTANT CO.,LTD. AND SHALL NOT BE USED OR REPRODUCED WITHOUT SPECIFIC PERMISSION.

OWNER
คณะเทคโนโลยีสารสนเทศและการสื่อสาร(ICT) มหาวิทยาลัยมหิดล

ARCHITECTS
อุดมศักดิ์ ตั้งอมรศิริ ว-สถ 605
ปณาสิน จันทเสนา ส-สถ 3559
บัญชา กลิ่นบัว ส-สถ 3560
พรรษา แก้วแพง ภ-สถ 15443
ธิรดา ธิติรัชนนท์ ภ-สถ 22867

INTERIOR DESIGNER
ฉัตราภรณ์ เจียสกุล ส-สน 263
วิชชรัตน์ มงคลธารณ์ ส-สน 271

GRAPHIC DESIGNER
ภราดร มิ่งลำแดง
ปิยะนุช กรองสุวรรณ

STRUCTURAL ENGINEERS
พิสิฐ กาญจนรุจิวุฒิ สย.5673
อาคม เตชะธัญญกุล สย.5661
วิสาพร สิตยางกูร สย.7245
นัจจารี สุวรรณทัพพะ ภย.65185

ELECTRICAL ENGINEERS
ประชานาถ ด่านสกุลเจริญกิจ สฟก. 4390
ลักศิกา รัตนศักดากุล สฟก. 4587
นิวัติ จิณณธรรมพงษ์ ภฟก. 31088
กันตภณ วินิยกุล

MECHANICAL ENGINEERS
ยงยศ รักวรา สก. 3171

SANITARY ENGINEERS
ไพโรจน์ ไชยมงคล สส. 44
ศิระณัชจ์ สิทธิโชคธนากร ภส. 2590
ณัฐธนุ เกตุมา

PROJECT NO. AR-18305

PROJECT NAME
ศูนย์รวมเทคโนโลยีดิจิทัล อัจฉริยะเพื่อสร้างเศรษฐกิจ การเรียนรู้ นวัตกรรมบูรณาการ ปัญญาประดิษฐ์ เพื่อการแพทย์ (Intelligent Digital Hub in Medicine) (IDHM) คณะเทคโนโลยีสารสนเทศและการสื่อสาร(ICT) มหาวิทยาลัยมหิดล

760i ARCHITECT & CONSULTANT CO.,LTD.
Address : 355 Soi Sukumvit 50 , Prakanong Klongtoey Bangkok 10260
Tel : (662) 742 - 7303 - 04 Fax : (662) 742 - 7310
E - mail address : info @ 760i. com
www. 760i. com

DRAWING TITLE :
แบบขยายประตู D76
แปลน ,รูปด้าน,รูปตัด
&แบบขยาย

NO.	DATE	DESCRIPTION

REVISION

DRAWN BY ปิยะพันธ์ ,ชัยวุฒิ ,กริษฐา ,ศราวุฒิ
CHECKED BY ปิยะพันธ์ ตันทัศน์
APPROVE BY ปณาสิน จันทเสนา
DATE 18-09-2020 SCALE 1:25

DRAWING NO. A-627 TOTAL 267

ชั้นที่ 8.

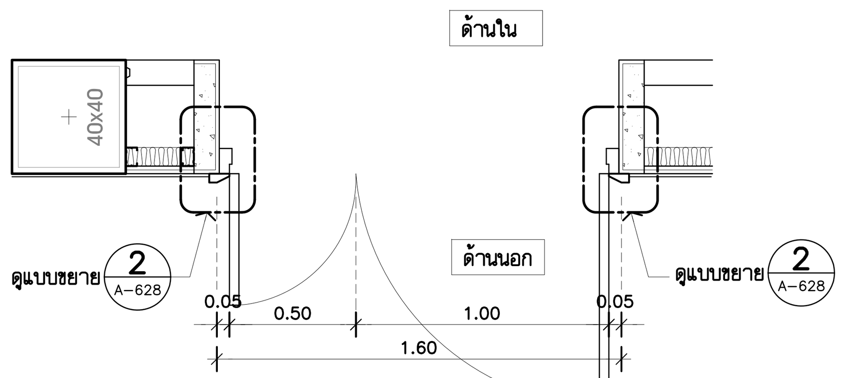

D77 A-113 แบบขยายประตู 1:25 1 A-628
–ห้องเก็บ PARTITION

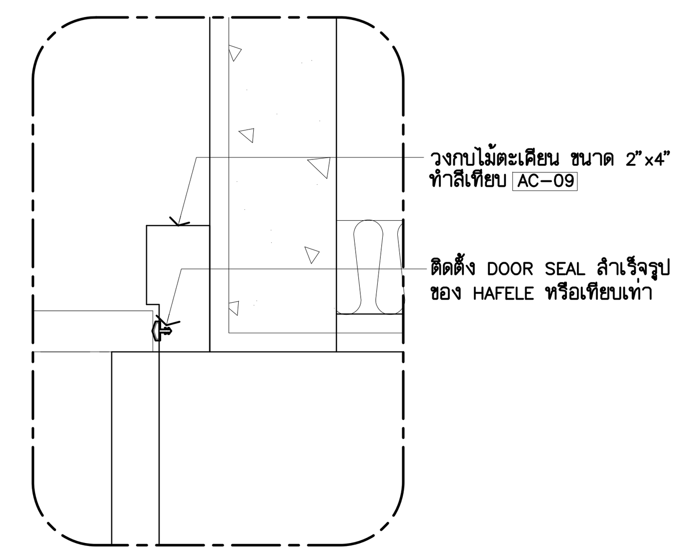

แบบขยาย 1 A-628 1:5

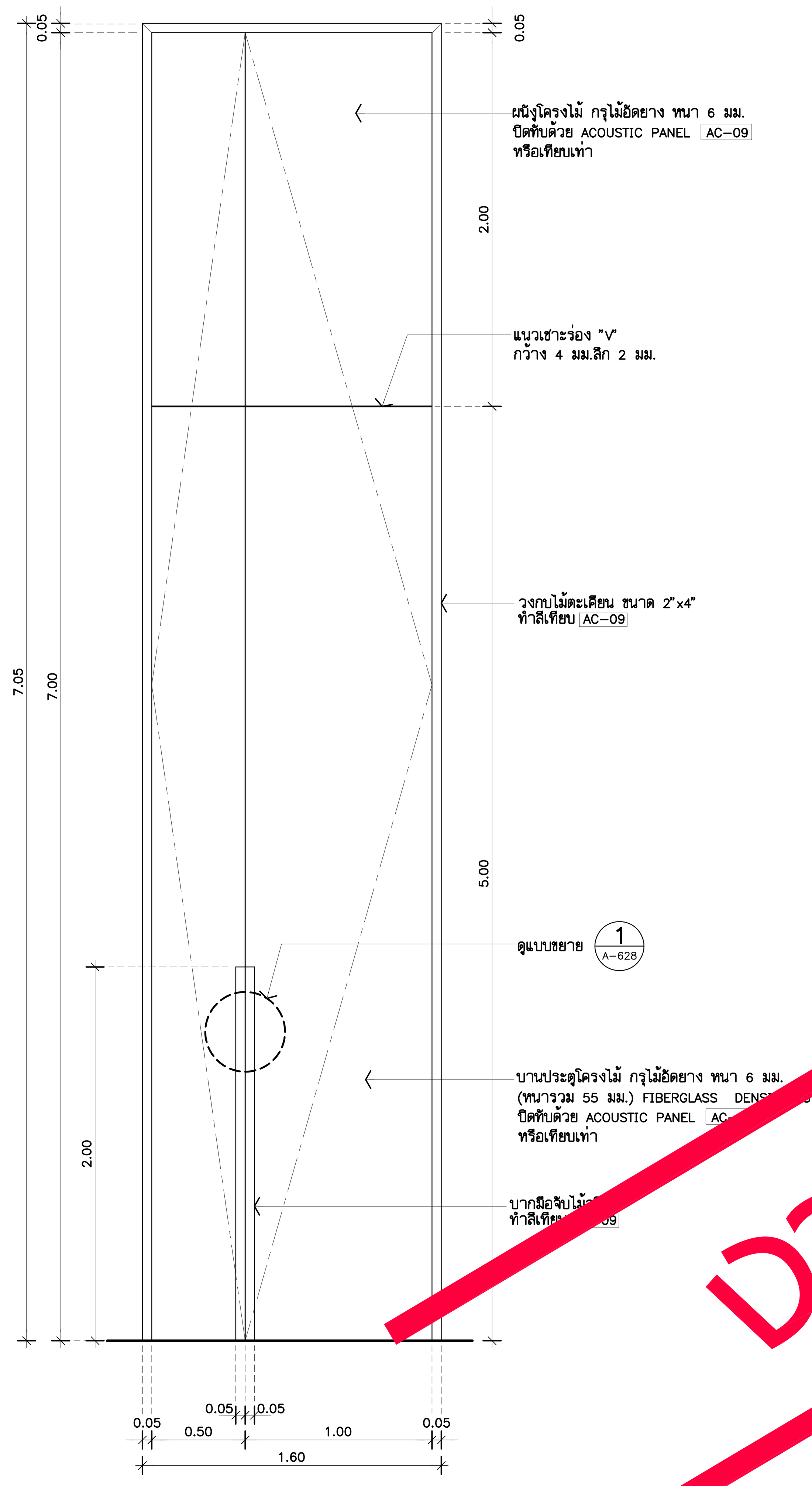

รูปด้าน 1 A-628 1:25

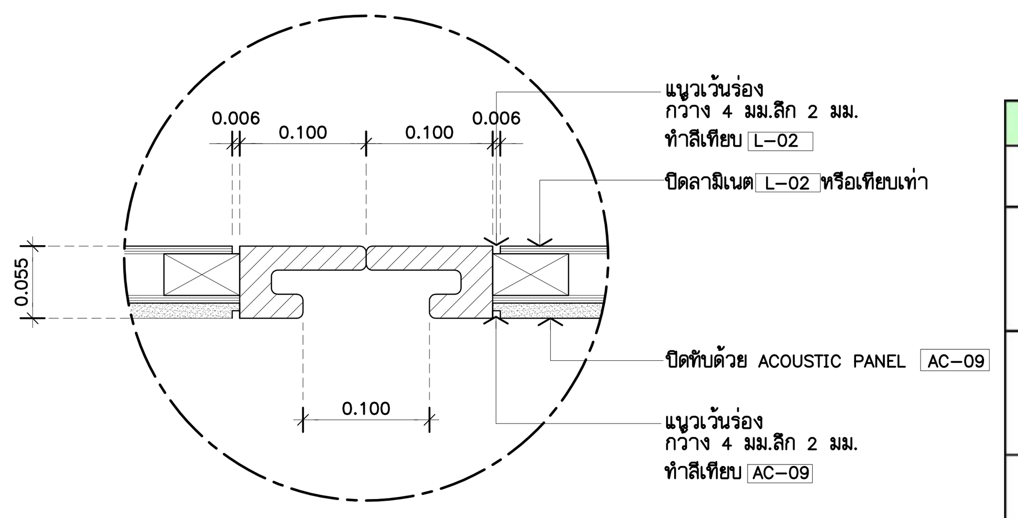

แบบขยาย 1 A-628 1:5

No.	Picture	Description	Qty.
1	มือจับเซาะร่องตามแบบ		
2		BUTT HINGE	2 PC
3		MORTICE RACK BOLT	1 PC
4		FLUSH BOLT	1 PC

หมายเหตุ : อุปกรณ์ของ HAFELE /HOME/VVP. หรือเทียบเท่า ให้ผู้รับเหมาเช็คระยะตามหน้างาน ก่อนดำเนินการและ ตรวจสอบ SPEC. และวิธีการติดตั้ง และวิธีการติดตั้ง กับทางผู้ผลิต ก่อนสั่งซื้อและดำเนินการ

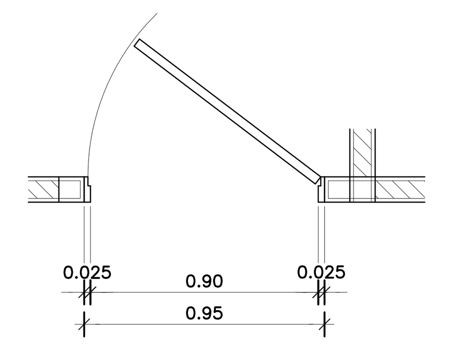

D78 A-113 แบบขยายประตู 1:25 1 A-628
ทางขึ้น 8M

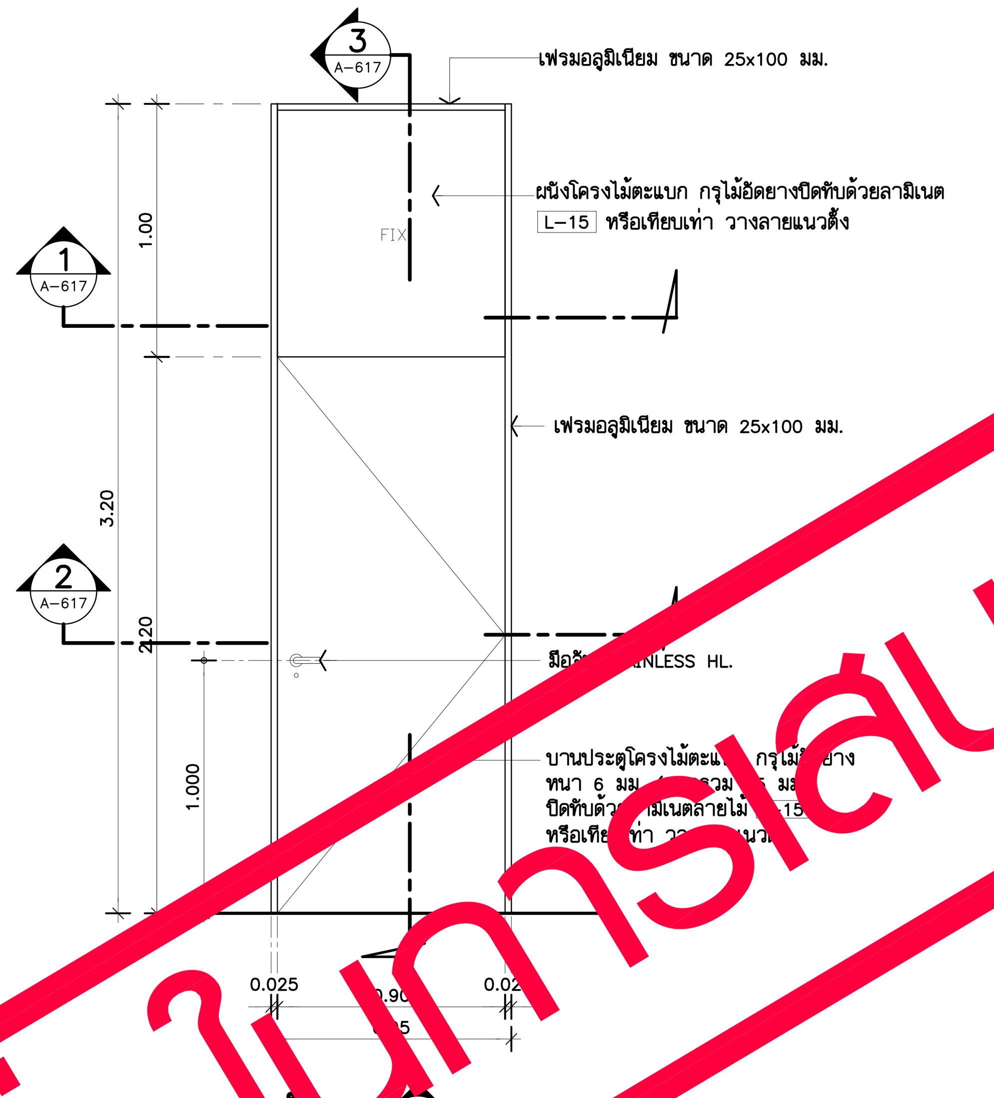

รูปด้าน 1 A-628 1:25

ตำแหน่งติดตั้ง
8th FLOOR : ทางขึ้น 8M

รายการประกอบแบบ

ประเภท		ประตูบานเปิดเดี่ยว
บาน	–	บานประตูโครงไม้ตะแบก กรุไม้อัดยาง หนา 6 มม. (หนารวม 45 มม.) ปิดทับด้วยลามิเนตตามแบบ หรือเทียบเท่า (วางลายแนวตั้ง) ทั้งสองด้าน
กรอบบาน	–	–
วงกบประตู	–	เฟรมอลูมิเนียม ขนาด 25x100 มม.
ช่องแสงติดตาย	–	
STOPPER	–	กันชนสแตนเลสยึดพื้น พร้อมยางกันกระแทก
บานพับ	–	บานพับสแตนเลสตลับลูกปืนพร้อมแหวน ขนาด 4"x3" หนา 2.5 มม
กุญแจล็อค	–	กุญแจไขด้านเดียว
ครอบ		ชนิด DEAD LATCH ด้านนอกเปิดด้วยกุญแจด้านในเป็นปุ่มบิด
	–	–
มือจับ	–	มือจับประตูแบบก้านโยก สแตนเลสผิวด้าน ขนาดกว้าง 135มม. ลึก 60 มม.
ผิวสำเร็จ		ALUMINUIM สีดำ
หมายเหตุ	***	อุปกรณ์บานประตูผลิตภัณฑ์ตามมาตรฐาน ของ ALLOY หรือเทียบเท่า VVP / HAFELE เฟรมอลูมิเนียมผลิตภัณฑ์ตามมาตราฐาน ของ ALLOY หรือเทียบเท่า ALUINCH / FUTURE TECH

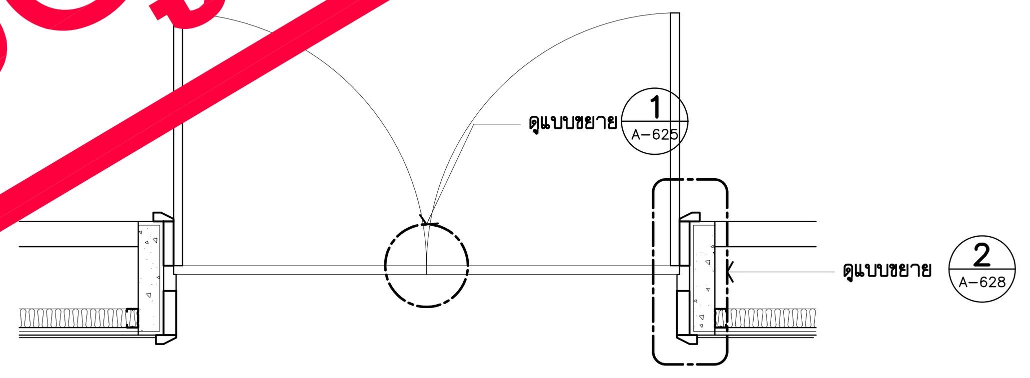

D79 A-113 แบบขยายประตู 1:25
–ทางออกด้านหลัง CONVENTION HALL

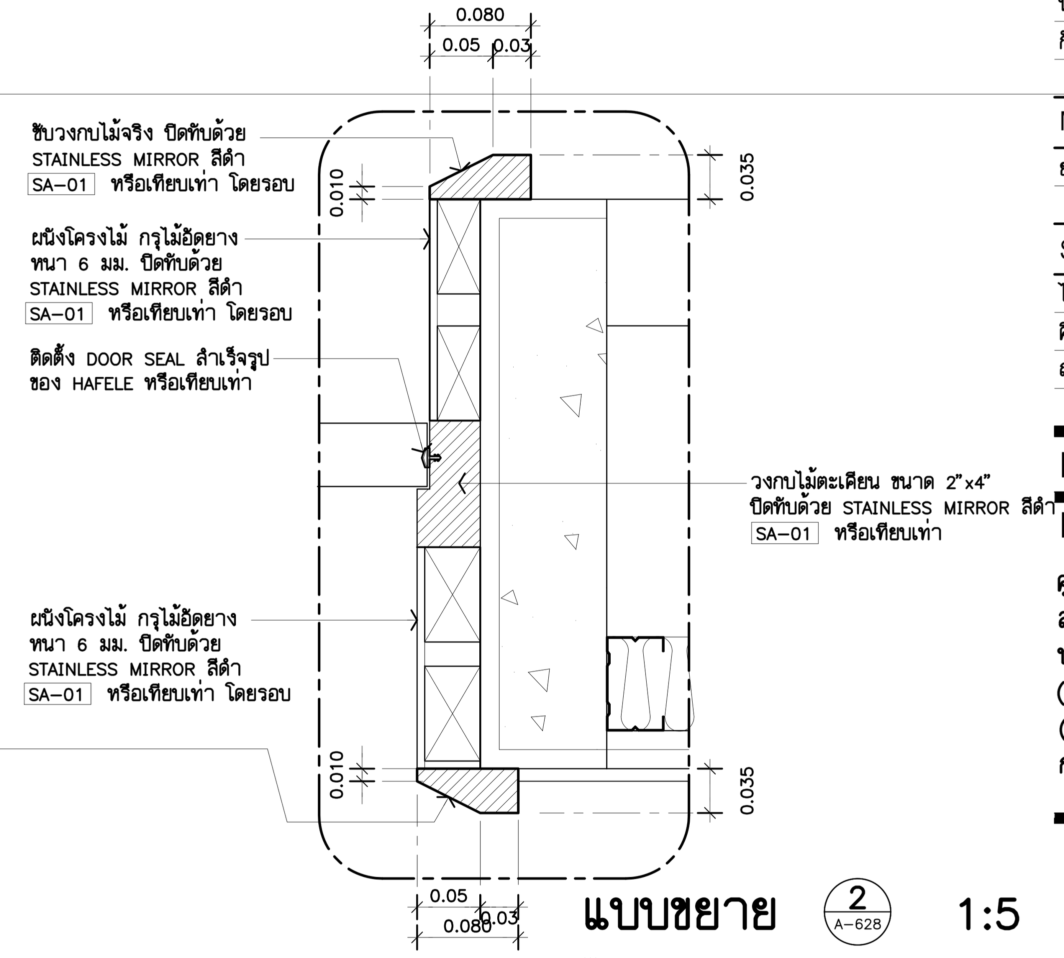

แบบขยาย 2 A-628 1:5

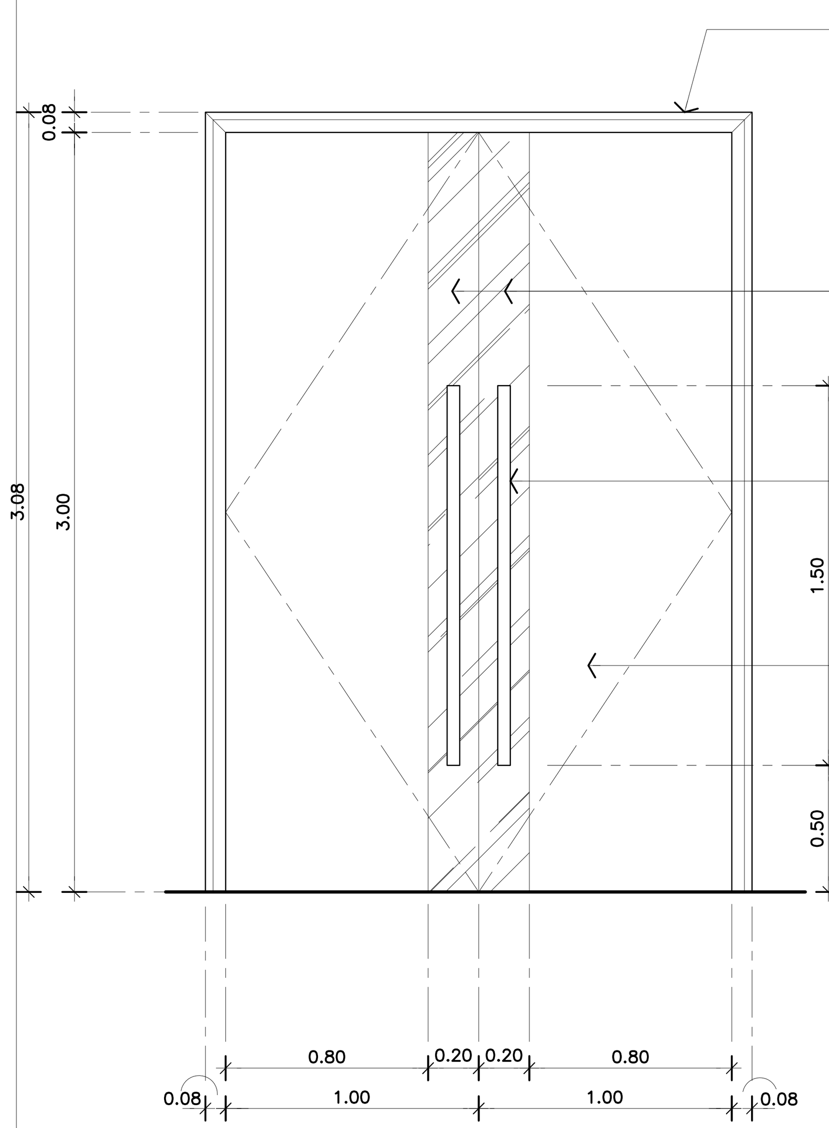

รูปด้าน 1 A-628 1:25

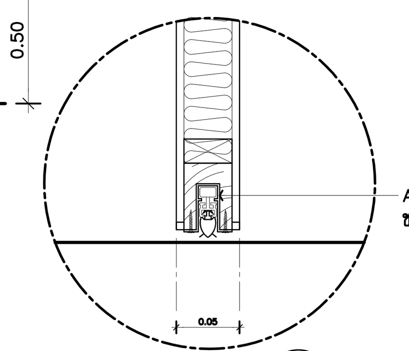

แบบขยาย 1 A-628 1:5
DOOR SEAL

No.	Picture	Description	Qty.
1	มือจับประตู สี ROSE GOLD หุ้มหนังเทียมสีน้ำตาลเข้ม ความยาว 1500 มม.		
2		FLOOR SPRING	2 PC
3		COVER PLATE	2 PC
4		TOP CENTER FOR SING.ACT.DOORS	2 PC
5		DOOR TRACK FOR SING.ACT.DOOR	2 PC
6		COVER CAP FOR TOP CENTER L/R	2 PR
7		DEAD BOLT LOCK	2 PC
8		CYLINDER KEY	2 PC
9		ESCUTCH	4 PC
10		FLOOR DOOR STOPPER, BLACK RUBBER	2 PC

*** รับน้ำหนักบานไม่เกิน 300กิโลกรัม ต่อ หนึ่งบาน ***

หมายเหตุ : อุปกรณ์ของ HAFELE /HOME/VVP. หรือเทียบเท่า ให้ผู้รับเหมาเช็คระยะตามหน้างาน ก่อนดำเนินการและ ตรวจสอบ SPEC. และวิธีการติดตั้ง และวิธีการติดตั้ง กับทางผู้ผลิต ก่อนสั่งซื้อและดำเนินการ

งานนี้ไม่รวมอยู่ ในการเสนอราคา

THESE DRAWINGS ARE THE PROPERTY OF : 760i ARCHITECT & CONSULTANT CO.,LTD. AND SHALL NOT BE USED OR REPRODUCED WITHOUT SPECIFIC PERMISSION.

OWNER
คณะเทคโนโลยีสารสนเทศและการสื่อสาร(ICT) มหาวิทยาลัยมหิดล

ARCHITECTS
อุดมศักดิ์ ตั้งอมรศิริ วุ–สถ 605
ปณาสิน จันทเสนา ส–สถ 3559
บัญชา กลิ่นบัว ส–สถ 3560
พรรษา แก้วแพง ภ–สถ 15443
ธิรดา ธิติรัชนนท์ ภ–สถ 22867

INTERIOR DESIGNER
ฉัตราภรณ์ เจียสกุล ส–สน 263
วิชชรัตน์ มงคลธารณ์ ส–สน 271

GRAPHIC DESIGNER
ภราดร มิ่งลำแดง
ปิยะนุช กรองสุวรรณ

STRUCTURAL ENGINEERS
พิสิฐ กาญจนรุจิวุฒิ สย.5673
อาคม เตชะธัญญกุล สย.5661
วิสาพร ลิตยางกูร สย.7245
นัจจารี สุวรรณทัพพะ ภย.65185

ELECTRICAL ENGINEERS
ประชานาถ ด่านสกุลเจริญกิจ สฟก. 4390
ลักคิกา รัตนศักดากุล สฟก. 4587
นิวัติ จิณณธรรมพงษ์ ภฟก. 31088
กันตภณ วินิยกุล

MECHANICAL ENGINEERS
ยงยศ รักวรา สก. 3171

SANITARY ENGINEERS
ไพโรจน์ ไชยมงคล สส. 44
ศิระณัชจ์ ลิทธิโชคธนากร ภส. 2590
ณัฐธนุ เกตุมา

PROJECT NO. AR-18305

PROJECT NAME
ศูนย์รวมเทคโนโลยีดิจิทัล อัจฉริยะเพื่อสร้างเศรษฐกิจ การเรียนรู้ นวัตกรรม บูรณาการ ปัญญาประดิษฐ์ เพื่อการแพทย์ (Intelligent Digital Hub in Medicine) (IDHM) คณะเทคโนโลยีสารสนเทศและการสื่อสาร(ICT) มหาวิทยาลัยมหิดล

760i ARCHITECT & CONSULTANT CO.,LTD.
Address : 355 Soi Sukumvit 50 , Prakanong Klongtoey Bangkok 10260
Tel : (662) 742-7303-04 Fax : (662) 742-7310
E-mail address : info @ 760i. com
www. 760i. com

DRAWING TITLE :
แบบขยายประตู D77 / D78 / D79
แปลน ,รูปด้าน,รูปตัด
&แบบขยาย

NO.	DATE	DESCRIPTION

REVISION

DRAWN BY ปิยะพันธ์ ,ชัยวุฒิ ,กริษฐา ,ศราวุฒิ
CHECKED BY ปิยะพันธ์ ตันทัศน์
APPROVE BY ปณาสิน จันทเสนา
DATE 18–09–2020 SCALE 1:25

DRAWING NO. A–628
TOTAL 267

ชั้นที่ 8.

งานที่ไม่รวมอยู่ ในการเสนอราคา

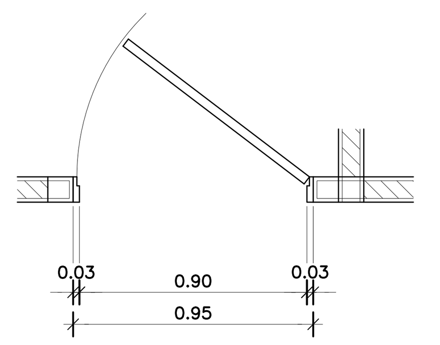

D80 A-113 แบบขยายประตู 1:25 1 A-629
–GUEST ROOM

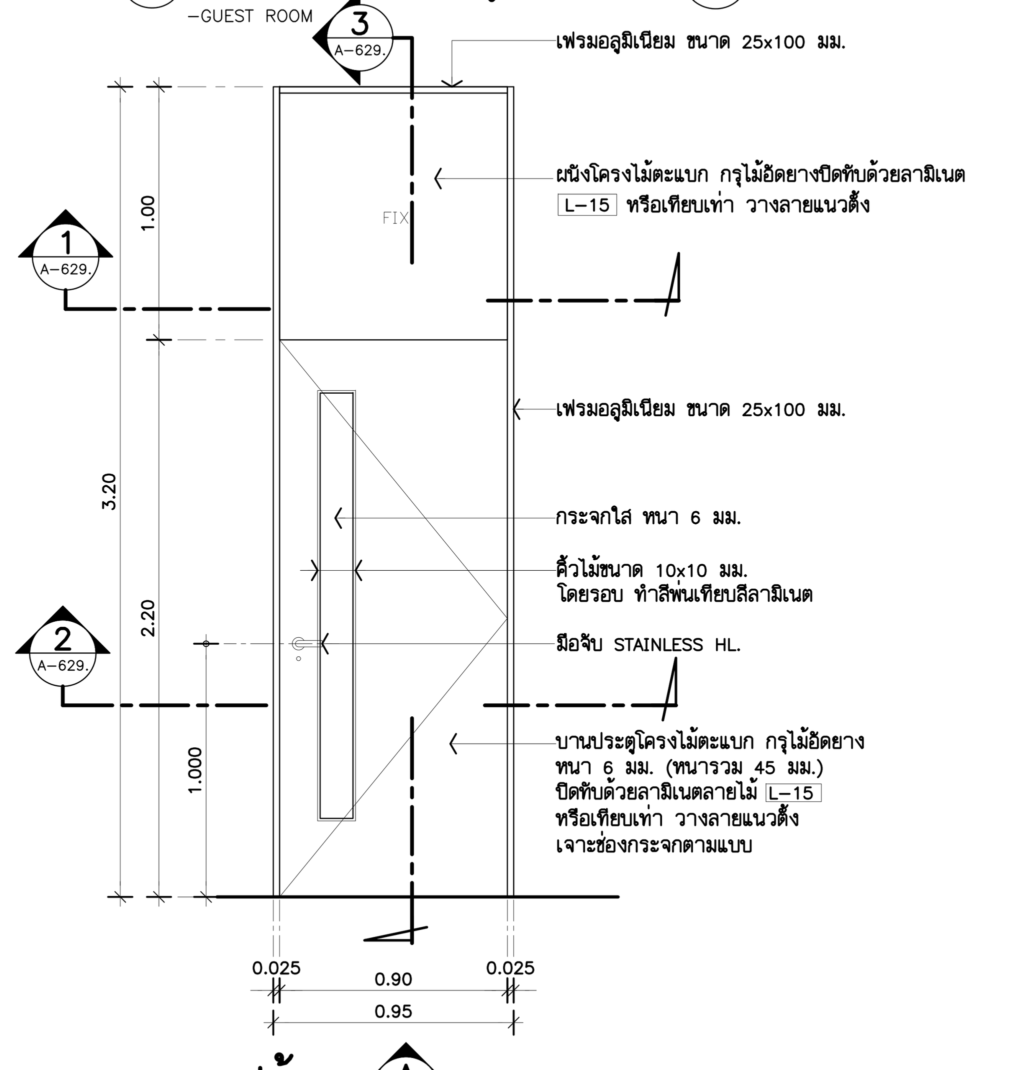

รูปด้าน A A-629 1:25
–GUEST ROOM

ตำแหน่งติดตั้ง

8th FLOOR : GUEST ROOM

รายการประกอบแบบ

ประเภท	–	ประตูบานเปิดเดี่ยว
บาน	–	บานประตูโครงไม้ตะแบก กรุไม้อัดยาง หนา 6 มม. (หนารวม 45 มม.) ปิดทับด้วยลามิเนตตามแบบ หรือเทียบเท่า (วางลายแนวตั้ง) ทั้งสองด้าน
กรอบบาน	–	–
วงกบประตู	–	เฟรมอลูมิเนียม ขนาด 25x100 มม.
ช่องแสงติดตาย	–	กระจกใส หนา 6 มม.
STOPPER	–	กันชนสแตนเลสยึดพื้น พร้อมยางกันกระแทก
บานพับ		บานพับแสตนเลสตลับลูกปืนพร้อมแหวนแสตนเลส ขนาด 4"x3" หนา 2.5 มม
กุญแจล๊อค	–	กุญแจไขด้านเดียว
ครอบกุญแจ	–	ชนิด DEAD LATCH ด้านนอกเปิดด้วยกุญแจด้านในเป็นปุ่มบิด
โช๊ค	–	–
มือจับ	–	มือจับประตูแบบก้านโยก สแตนเลสผิวด้าน ขนาดกว้าง 135มม. ลึก 60 มม.
ผิวสำเร็จ	–	ALUMINUIM สีดำ
หมายเหตุ	***	อุปกรณ์บานประตูผลิตภัณฑ์ตามมาตรฐาน ของ ALLOY หรือเทียบเท่า VVP / HAFELE เฟรมอลูมิเนียมผลิตภัณฑ์ตามมาตราฐาน ของ ALLOY หรือเทียบเท่า ALUINCH / FUTURE TECH

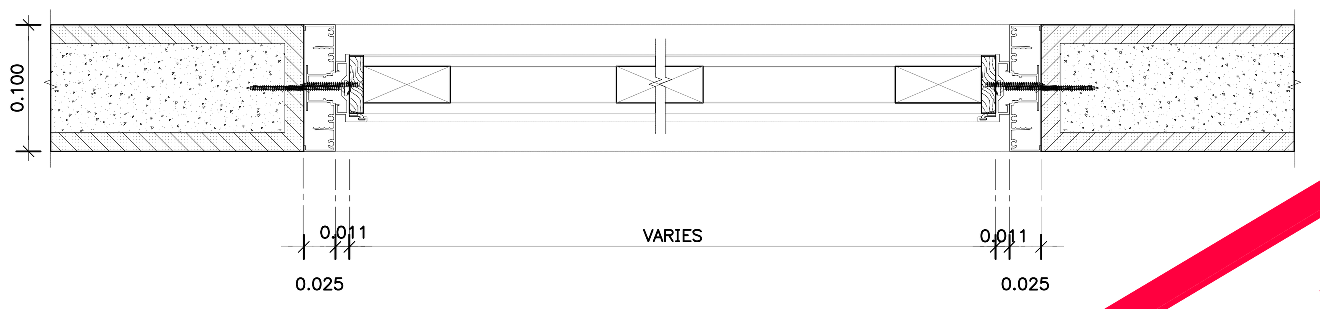

รูปตัด 1 A-629 1:5

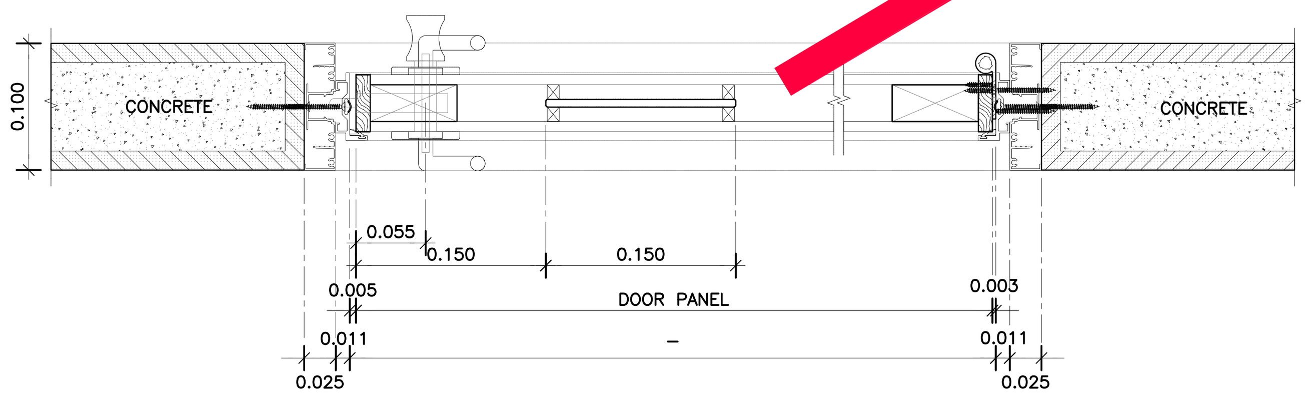

รูปตัด 2 A-629 1:5

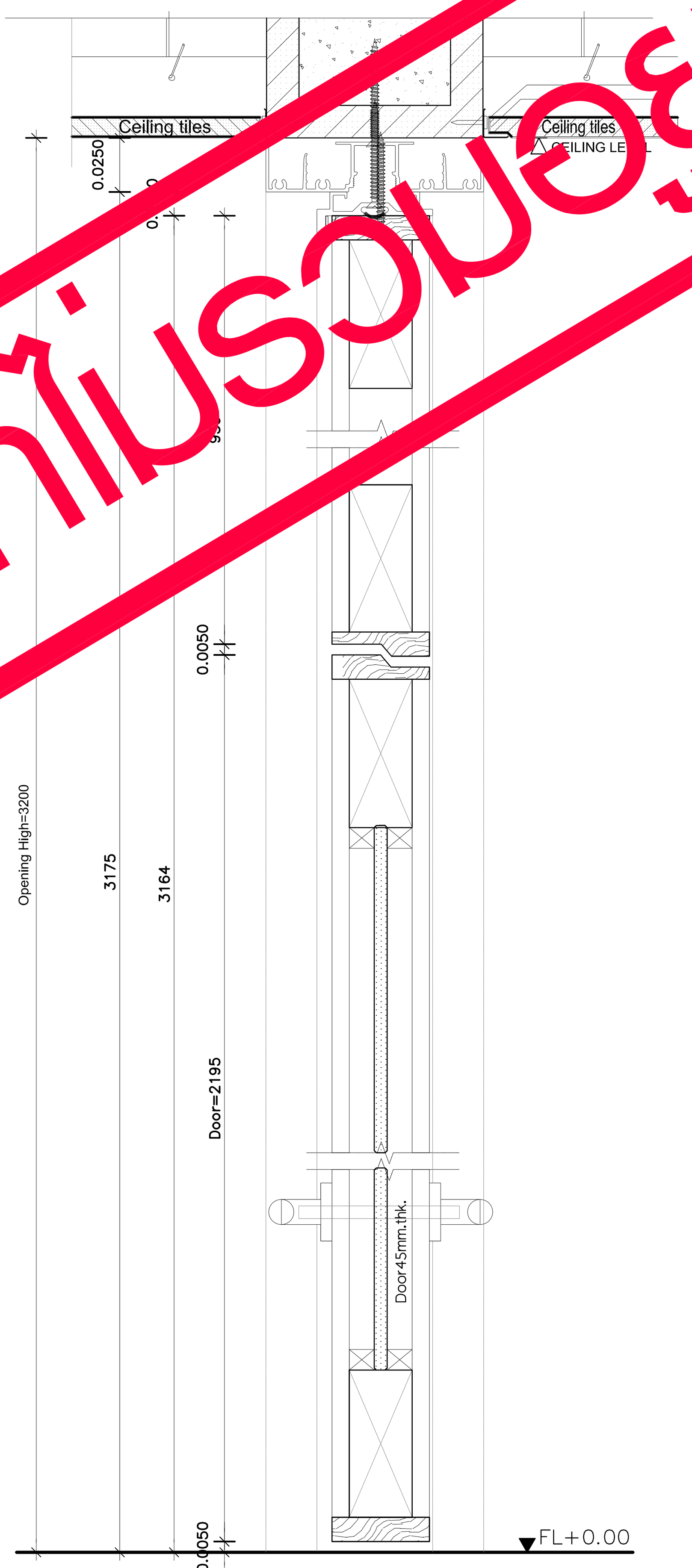

รูปตัด 3 A-629 1:5

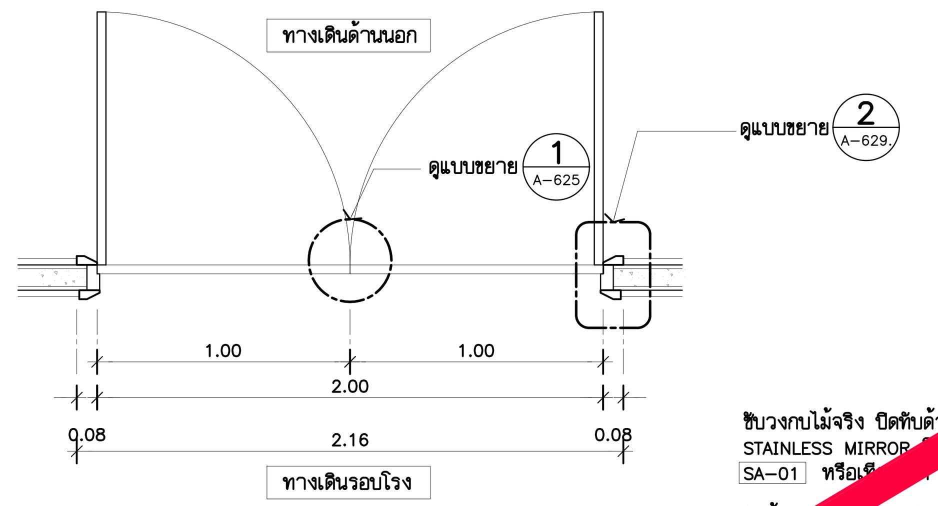

D81 A-113 แบบขยายประตู 1:25 1 A-629
–AUDITORIUM

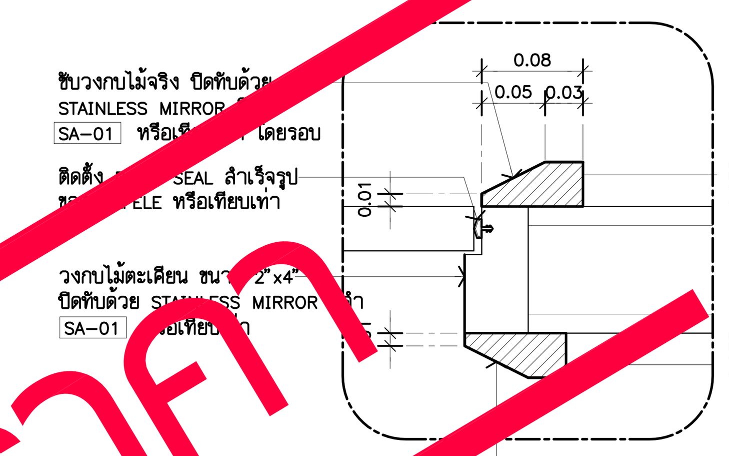

แบบขยาย 2 A-629 1:5

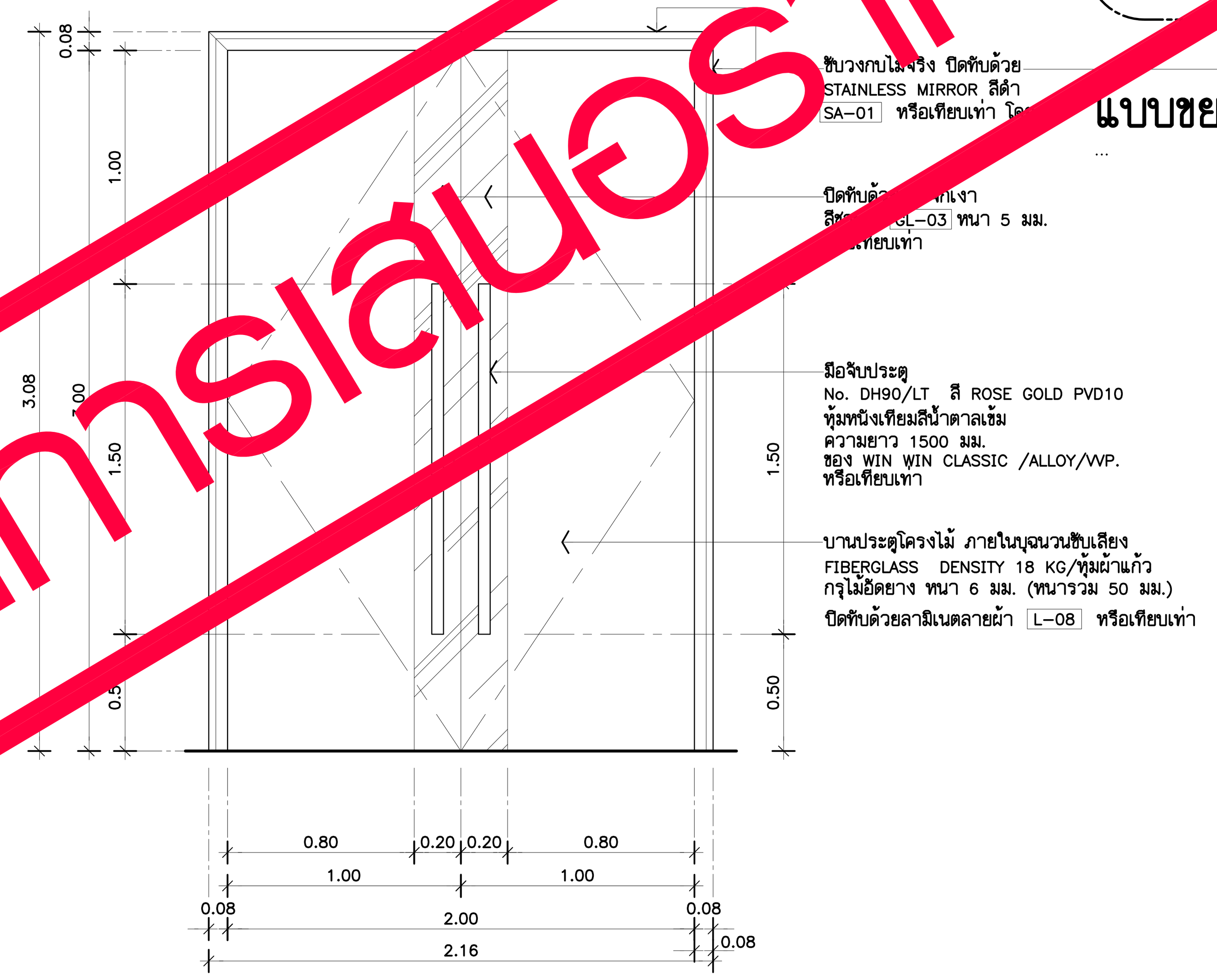

รูปด้าน A A-629 1:25
–AUDITORIUM

No.	Picture	Description	Qty.
1	มือจับประตู สี ROSE GOLD หุ้มหนังเทียมสีน้ำตาลเข้ม ความยาว 1500 มม.		
2		FLOOR SPRING	2 PC
3		COVER PLATE	2 PC
4		TOP CENTER FOR SING.ACT.DOORS	2 PC
5		DOOR TRACK FOR SING.ACT.DOOR	2 PC
6		COVER CAP FOR TOP CENTER L/R	2 PR
7		DEAD BOLT LOCK PC	2 PC
8		CYLINDER KEY	2 PC
9		ESCUTCH	4 PC
10		FLOOR DOOR STOPPER, BLACK RUBBER	2 PC

*** รับน้ำหนักบานไม่เกิน 300กิโลกรัม ต่อ หนึ่งบาน ***

หมายเหตุ : อุปกรณ์ของ HAFELE /HOME/VVP. หรือเทียบเท่า ให้ผู้รับเหมาเช็คระยะตามหน้างาน ก่อนดำเนินการและ ตรวจสอบ SPEC. และวิธีการติดตั้ง และวิธีการติดตั้ง กับทางผู้ผลิต ก่อนสั่งซื้อและดำเนินการ

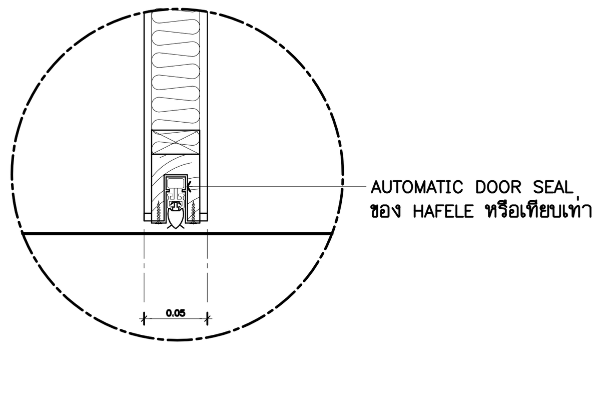

แบบขยาย 1 A-629 1:5
DOOR SEAL

THESE DRAWINGS ARE THE PROPERTY OF : 760i ARCHITECT & CONSULTANT CO.,LTD. AND SHALL NOT BE USED OR REPRODUCED WITHOUT SPECIFIC PERMISSION.

OWNER
คณะเทคโนโลยีสารสนเทศและการสื่อสาร(ICT) มหาวิทยาลัยมหิดล

ARCHITECTS
อุดมศักดิ์ ตั้งอมรศิริ ว-สถ 605
ปณาลิน จันทเสนา ส-สถ 3559
บัญชา กลิ่นบัว ส-สถ 3560
พรรษา แก้วแพง ภ-สถ 15443
ธิรดา ธิติรัชนนท์ ภ-สถ 22867

INTERIOR DESIGNER
ฉัตราภรณ์ เจียสกุล ส-สน 263
วิชชรัตน์ มงคลธารณ์ ส-สน 271

GRAPHIC DESIGNER
ภราดร มิ่งลำแดง
ปิยะนุช กรองสุวรรณ

STRUCTURAL ENGINEERS
พิสิฐ กาญจนรุจิวุฒิ สย.5673
อาคม เตชะธัญญกุล สย.5661
วิสาพร ลิตยางกูร สย.7245
นัจจารี สุวรรณทัพพะ ภย.65185

ELECTRICAL ENGINEERS
ประชานาถ ด่านสกุลเจริญกิจ สฟก. 4390
ลักคิกา รัตนศักดากุล สฟก. 4587
นิวัติ จิณณธรรมพงษ์ ภฟก. 31088
กันตภณ วินิยกูล

MECHANICAL ENGINEERS
ยงยศ รักวรา สก. 3171

SANITARY ENGINEERS
ไพโรจน์ ไชยมงคล สส. 44
ศิระณัชจ์ สิทธิโชคธนากร ภส. 2590
ณัฐธนุ เกตุมา

PROJECT NO. AR-18305

PROJECT NAME
ศูนย์รวมเทคโนโลยีดิจิทัล อัจฉริยะเพื่อสร้างเศรษฐกิจ การเรียนรู้ นวัตกรรมบูรณาการ ปัญญาประดิษฐ์ เพื่อการแพทย์ (Intelligent Digital Hub in Medicine) (IDHM) คณะเทคโนโลยีสารสนเทศและการสื่อสาร(ICT) มหาวิทยาลัยมหิดล

760i ARCHITECT & CONSULTANT CO.,LTD.
Address : 355 Soi Sukumvit 50 , Prakanong
Klongtoey Bangkok 10260
Tel : (662) 742-7303-04 Fax : (662) 742-7310
E-mail address : info @ 760i. com
www. 760i. com

DRAWING TITLE :
แบบขยายประตู D80/ D81
แปลน ,รูปด้าน,รูปตัด
&แบบขยาย

NO.	DATE	DESCRIPTION

REVISION

DRAWN BY	ปิยะพันธ์ ,ชัยวุฒิ ,กริษฐา ,ศราวุฒิ
CHECKED BY	ปิยะพันธ์ ตันทัศน์
APPROVE BY	ปณาลิน จันทเสนา
DATE 18-09-2020	SCALE 1:25
DRAWING NO. A-629	TOTAL 267

ชั้นที่ 8.

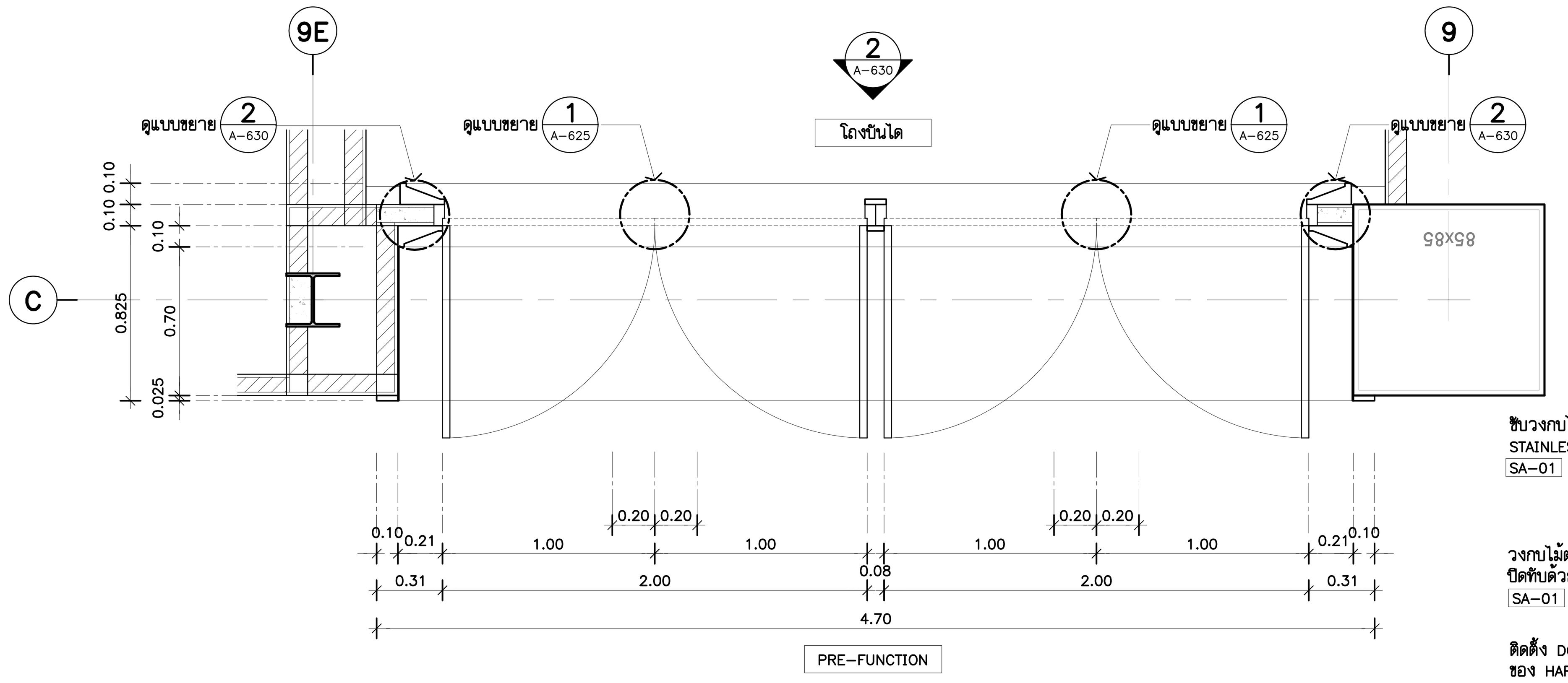

D82 A-113 แบบขยายประตู 1:25 1 A-630
-AUDITORIUM

ซับวงกบไม้จริง ปิดทับด้วย STAINLESS MIRROR สีดำ SA-01 หรือเทียบเท่า โดยรอบ

วงกบไม้ตะเคียน ขนาด 2"x4" ปิดทับด้วย STAINLESS MIRROR สีดำ SA-01 หรือเทียบเท่า

ติดตั้ง DOOR SEAL สำเร็จรูป ของ HAFELE หรือเทียบเท่า

ซับวงกบไม้จริง ปิดทับด้วย STAINLESS MIRROR สีดำ SA-01 หรือเทียบเท่า โดยรอบ

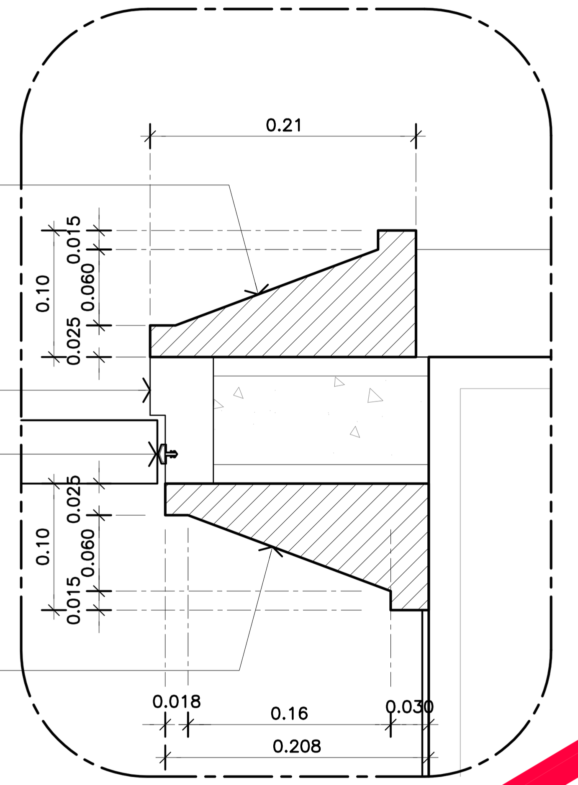

แบบขยาย 2 1:5

ซุ้มประตูโครงไม้ตะแบก กรุไม้อัดยาง หนา 10 มม. ปิดทับด้วยแผ่น STAINLESS HAIRLINE สีดำ SA-03 หรือเทียบเท่า

No.	Picture	Description	Qty.	
1	มือจับประตู สี ROSE GOLD หุ้มหนังเทียมสีน้ำตาลเข้ม ความยาว 1500 มม.			
2		FLOOR SPRING	4	PC
3		COVER PLATE	4	PC
4		TOP CENTER FOR SING.ACT.DOORS	4	PC
5		DOOR TRACK FOR SING.ACT.DOOR	4	PC
6		COVER CAP FOR TOP CENTER L/R	4	PR
7		DEAD BOLT LOCK		PC
8		CYLINDER KEY	4	PC
9		E[illegible]	[illegible]	PC
10		FLOOR DOOR STOPPE[illegible]	4	PC

*** รับน้ำหนักบาน[illegible]เกิน [illegible]0กิโลกรัม ต่อ [illegible]บาน

หมายเหตุ : อุปกร[illegible]อง [illegible]ELE /HOM[illegible]VP. [illegible]เทียบเท่า ให้ผู้รับเหมาเช็คร[illegible]หน้างาน [illegible]การ[illegible] ตรวจสอ[illegible]PEC. และวิธีการติดตั้ง และ[illegible]ติดตั้ง กับทางผู้ผลิต [illegible]อนสั่ง[illegible]ดำเ[illegible]การ

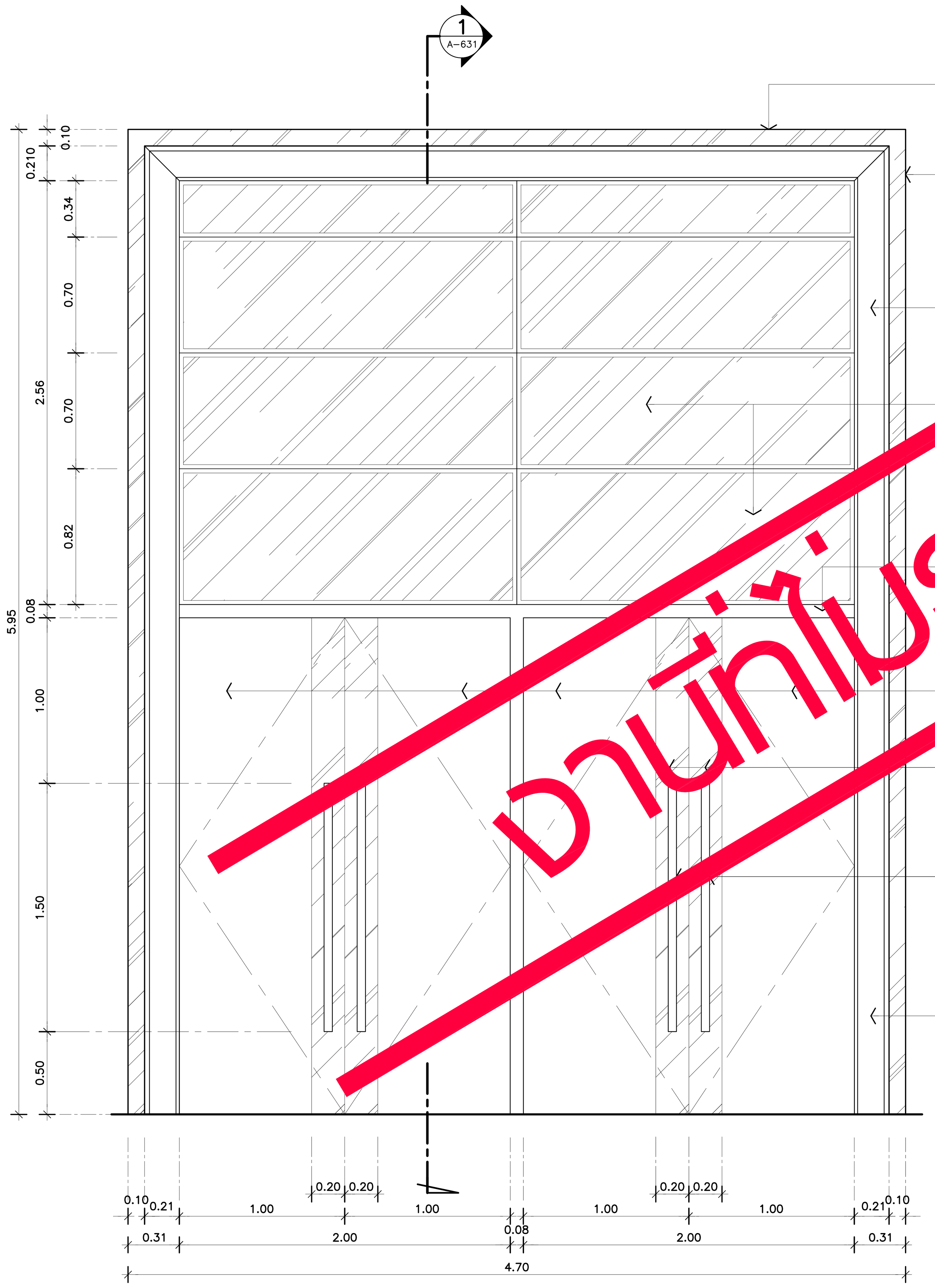

ซับวงกบไม้จริง ปิดทับด้วย STAINLESS MIRROR สีดำ SA-01 หรือเทียบเท่า โดยรอบ

ผนังโครงไม้ กรุไม้อัดยาง หนา 6 มม. ปิดทับด้วยกระจกเงา สีชาทอง GL-03 หนา 5 มม. เจียปลี 1" โดยรอบ

ผนังโครงไม้ กรุไม้อัดยาง หนา 6 มม. ปิดทับด้วย STAINLESS MIRROR สีดำ SA-01 หรือเทียบเท่า โดยรอบ

บานประตูโครงไม้ ภายในบุฉนวนซับเสียง FIBERGLASS DENSITY 18 KG/หุ้มผ้าแก้ว กรุไม้อัดยาง หนา 6 มม. (หนารวม 50 มม.) ปิดทับด้วยลามิเนตลายไม้ L-11 หรือเทียบเท่า

ปิดทับด้วยกระจกเงา สีชาทอง GL-03 หนา 5 มม. หรือเทียบเท่า

มือจับประตู No. DH90/LT สี ROSE GOLD PVD10 หุ้มหนังเทียมสีน้ำตาลเข้ม ความยาว 1500 มม. ของ WIN WIN CLASSIC /ALLOY/VVP. หรือเทียบเท่า

ซับวงกบไม้จริง ปิดทับด้วย STAINLESS MIRROR สีดำ SA-01 หรือเทียบเท่า โดยรอบ

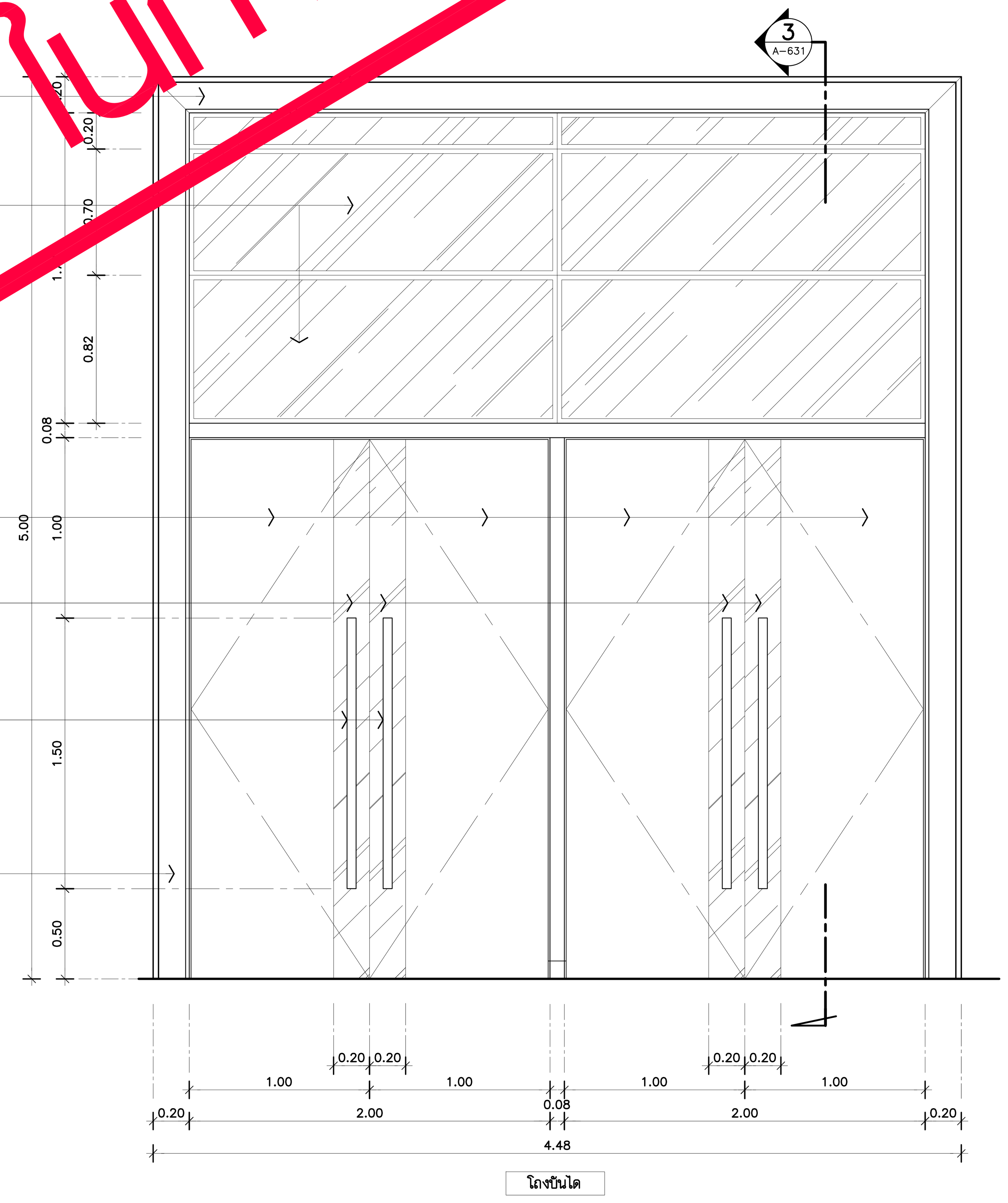

รูปด้าน 1 A-630 1:25
-PRE-FUNCTION

รูปด้าน 2 A-630 1:25
-โถงบันได

งานนี้ไม่รวมอยู่ ในการเสนอราคา

THESE DRAWINGS ARE THE PROPERTY OF : 760i ARCHITECT & CONSULTANT CO.,LTD. AND SHALL NOT BE USED OR REPRODUCED WITHOUT SPECIFIC PERMISSION.

OWNER
คณะเทคโนโลยีสารสนเทศและการสื่อสาร(ICT) มหาวิทยาลัยมหิดล

ARCHITECTS
อุดมศักดิ์ ตั้งอมรศิริ ว-สถ 605
ปณาสิน จันทเสนา ส-สถ 3559
บัญชา กลิ่นบัว ส-สถ 3560
พรรษา แก้วแพง ภ-สถ 15443
ธิรดา ธิติรัชนนท์ ภ-สถ 22867

INTERIOR DESIGNER
ฉัตราภรณ์ เจียสกุล ส-สน 263
วิชชรัตน์ มงคลธารณ์ ส-สน 271

GRAPHIC DESIGNER
ภราดร มิ่งลำแดง
ปิยะนุช กรองสุวรรณ

STRUCTURAL ENGINEERS
พิสิฐ กาญจนรุจิวุฒิ สย.5673
อาคม เตชะธัญญกุล สย.5661
วิสาพร ลิตยางกูร สย.7245
นัจจารี สุวรรณทัพพะ ภย.65185

ELECTRICAL ENGINEERS
ประชานาถ ด่านสกุลเจริญกิจ สฟก. 4390
ลักศิกา รัตนศักดากุล สฟก. 4587
นิวัติ จิณณธรรมพงษ์ ภฟก. 31088
กันตภณ วินิยกูล

MECHANICAL ENGINEERS
ยงยศ รักวรา สก. 3171

SANITARY ENGINEERS
ไพโรจน์ ไชยมงคล สส. 44
ศิระณัชจ์ สิทธิโชคธนากร ภส. 2590
ณัฐธนุ เกตุมา

PROJECT NO. AR-18305

PROJECT NAME
ศูนย์รวมเทคโนโลยีดิจิทัล อัจฉริยะเพื่อสร้างเศรษฐกิจ การเรียนรู้ นวัตกรรม บูรณาการ ปัญญาประดิษฐ์ เพื่อการแพทย์ (Intelligent Digital Hub in Medicine) (IDHM) คณะเทคโนโลยีสารสนเทศและการสื่อสาร(ICT) มหาวิทยาลัยมหิดล

760i ARCHITECT & CONSULTANT CO.,LTD.
Address : 355 Soi Sukumvit 50 , Prakanong Klongtoey Bangkok 10260
Tel : (662) 742 - 7303 - 04 Fax : (662) 742 - 7310
E - mail address : info @ 760i. com
www. 760i. com

DRAWING TITLE :
แบบขยายประตู D82
แปลน ,รูปด้าน,รูปตัด
&แบบขยาย

NO.	DATE	DESCRIPTION

REVISION

DRAWN BY ปิยะพันธ์ ,ชัยวุฒิ ,กริษฐา ,ศราวุฒิ
CHECKED BY ปิยะพันธ์ ตันทัศน์
APPROVE BY ปณาสิน จันทเสนา
DATE 18-09-2020 SCALE 1:25

DRAWING NO. A-630 TOTAL 267

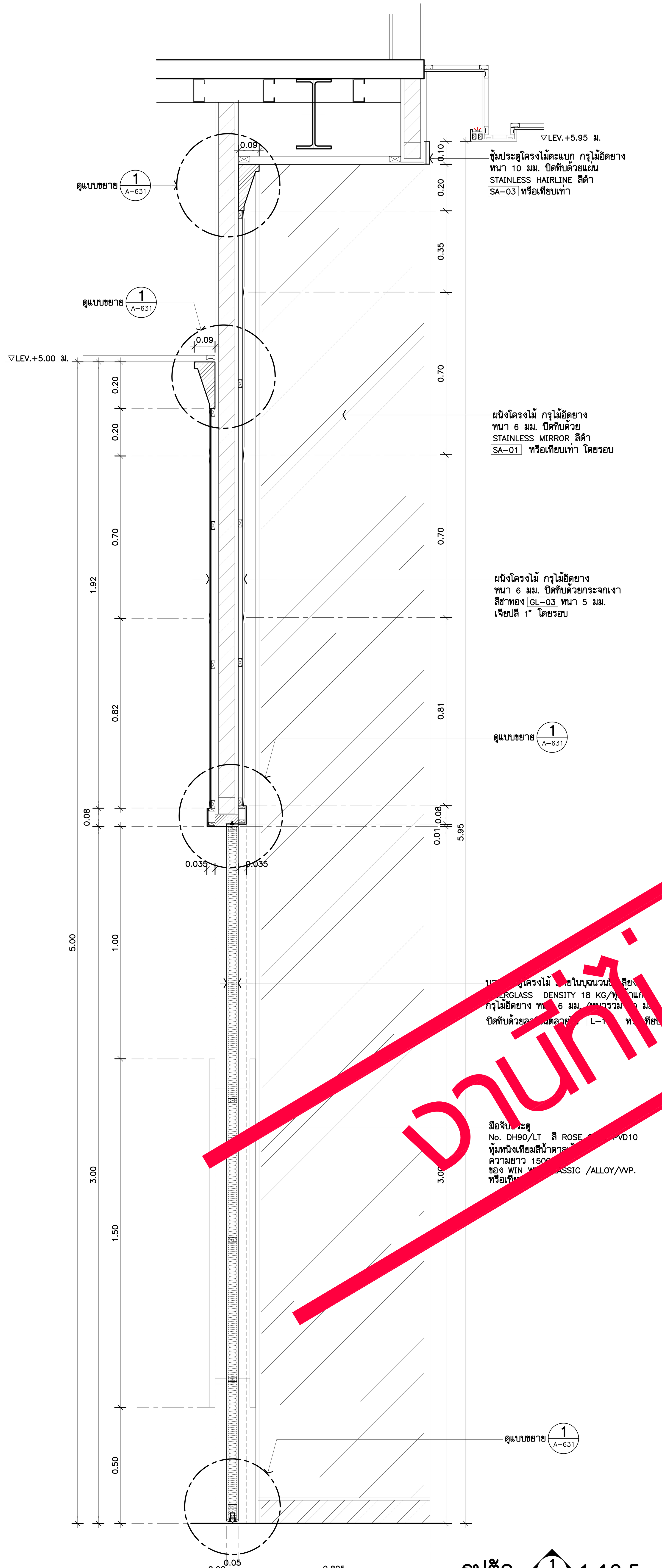

รูปตัด 1 A-631 1:12.5

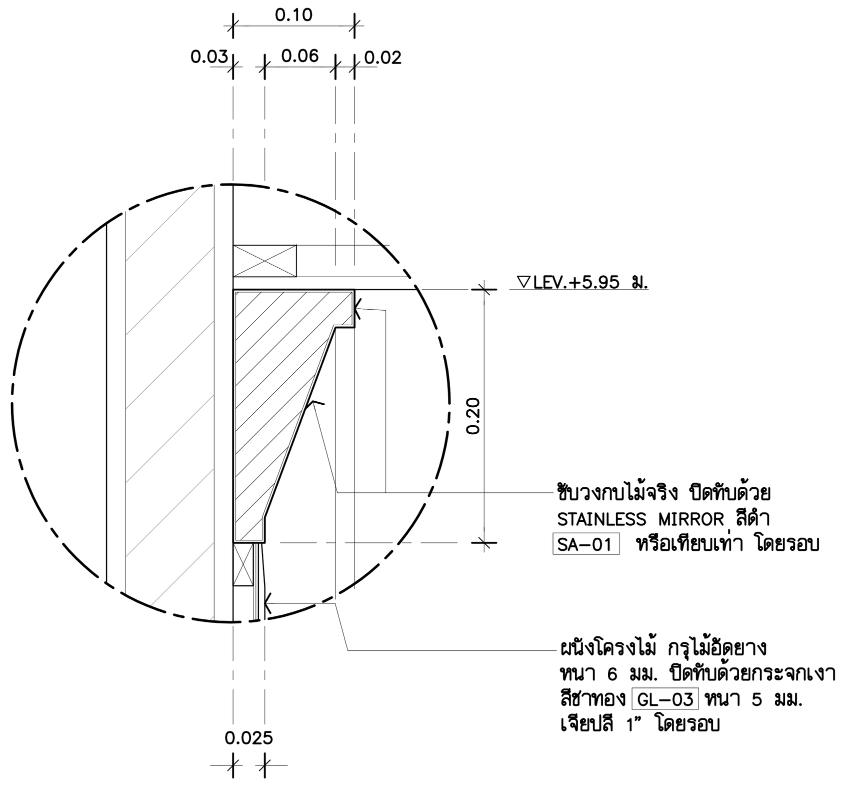

แบบขยาย 1 A-631 1:5

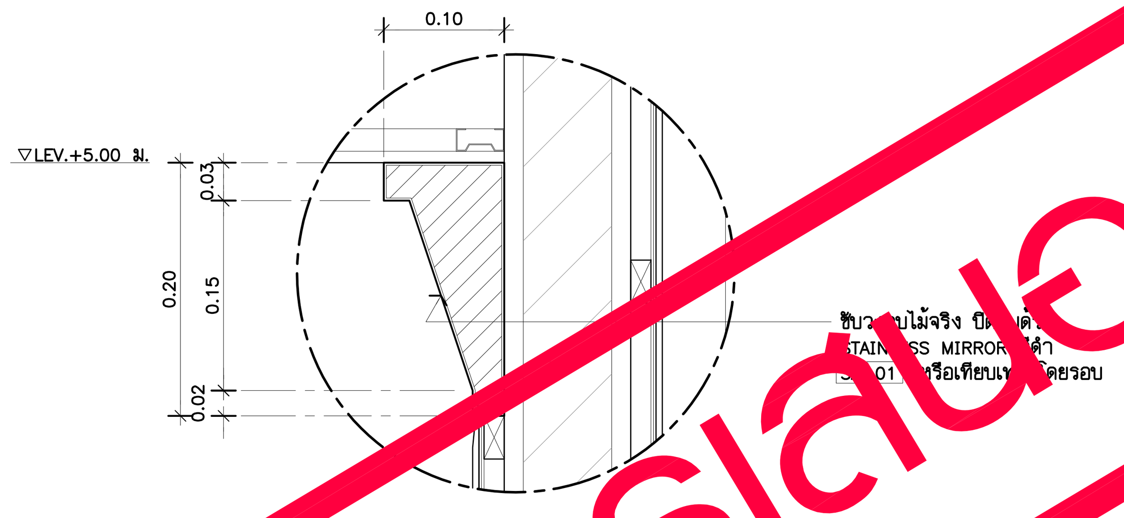

แบบขยาย 2 A-631 1:5

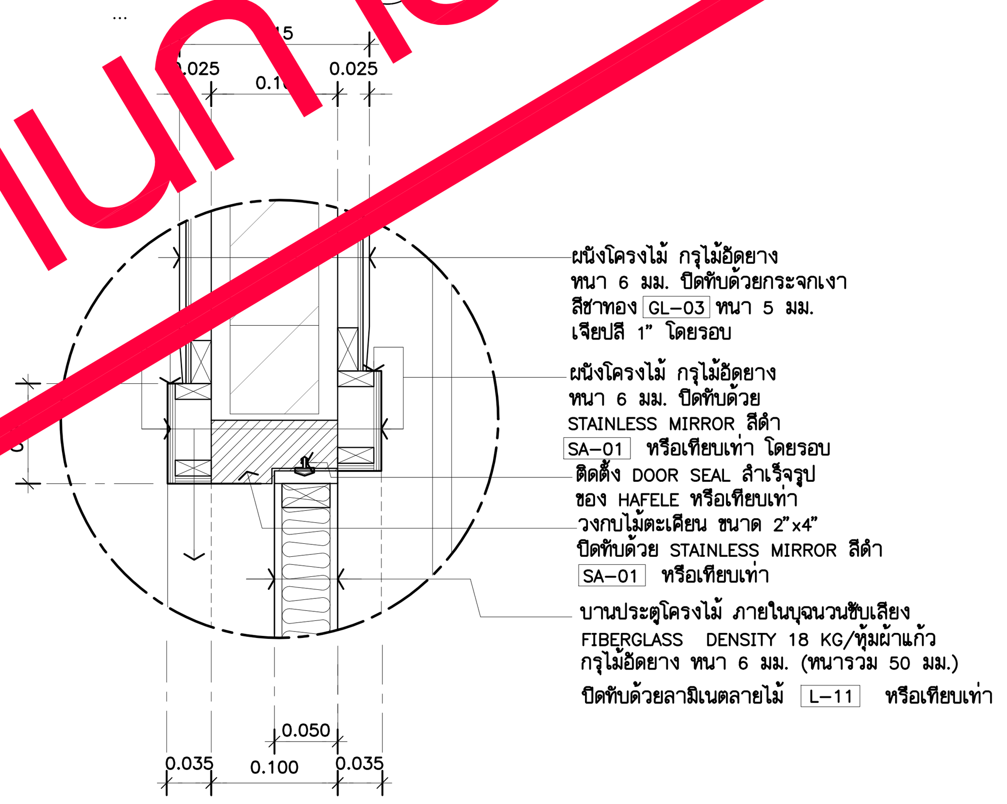

แบบขยาย 3 A-631 1:5

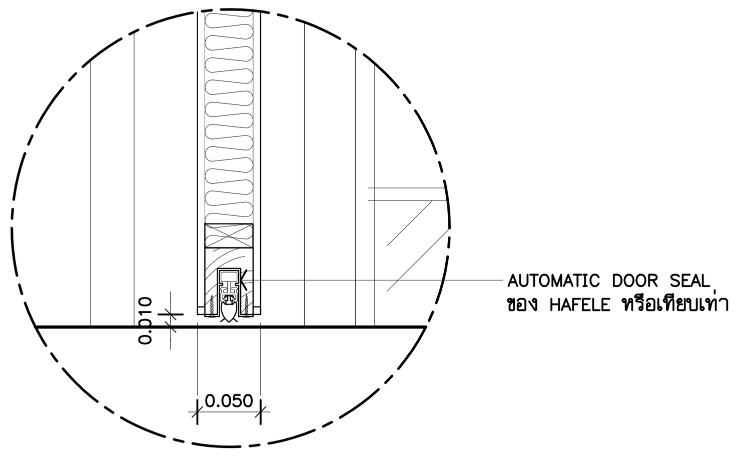

แบบขยาย 4 A-631 1:5

งานนี้ไม่รวมอยู่ ในการเสนอราคา

THESE DRAWINGS ARE THE PROPERTY OF :
760i ARCHITECT & CONSULTANT CO.,LTD.
AND SHALL NOT BE USED OR REPRODUCED
WITHOUT SPECIFIC PERMISSION.

OWNER

คณะเทคโนโลยีสารสนเทศและการสื่อสาร(ICT)
มหาวิทยาลัยมหิดล

ARCHITECTS

อุดมศักดิ์ ตั้งอมรศิริ	วุ-สถ 605	
ปณาลิน จันทเสนา	ส-สถ 3559	
บัญชา กลิ่นบัว	ส-สถ 3560	
พรรษา แก้วแพง	ภ-สถ 15443	
ธิรดา ธิติรัชนนท์	ภ-สถ 22867	

INTERIOR DESIGNER

ฉัตราภรณ์ เจียสกุล	ส-สน 263
วิชชรัตน์ มงคลธารณ์	ส-สน 271

GRAPHIC DESIGNER

ภราดร มิ่งลำแดง
ปิยะนุช กรองสุวรรณ

STRUCTURAL ENGINEERS

พิสิฐ กาญจนรุจิวุฒิ	สย.5673
อาคม เตชะธัญญกุล	สย.5661
วิสาพร ลิตยางกูร	สย.7245
นัจจารี สุวรรณทัพพะ	ภย.65185

ELECTRICAL ENGINEERS

ประชานาถ ด่านสกุลเจริญกิจ	สฟก. 4390
ลักศิกา รัตนศักดากุล	สฟก. 4587
นิวัติ จิณณธรรมพงษ์	ภฟก. 31088
กันตภณ วินิยกูล	

MECHANICAL ENGINEERS

ยงยศ รักวรา สก. 3171

SANITARY ENGINEERS

ไพโรจน์ ไชยมงคล	สส. 44
ศิระณัชจ์ สิทธิโชคธนากร	ภส. 2590
ณัฐธนุ เกตุมา	

PROJECT NO. AR-18305

PROJECT NAME

ศูนย์รวมเทคโนโลยีดิจิทัล อัจฉริยะเพื่อสร้างเศรษฐกิจ การเรียนรู้ นวัตกรรมบูรณาการ ปัญญาประดิษฐ์ เพื่อการแพทย์ (Intelligent Digital Hub in Medicine) (IDHM) คณะเทคโนโลยีสารสนเทศและการสื่อสาร(ICT) มหาวิทยาลัยมหิดล

760i ARCHITECT & CONSULTANT CO.,LTD.
Address : 355 Soi Sukumvit 50 , Prakanong
Klongtoey Bangkok 10260
Tel : (662) 742 - 7303 - 04 Fax : (662) 742 - 7310
E - mail address : info @ 760i. com
www. 760i. com

DRAWING TITLE :

แบบขยายประตู D82
แปลน ,รูปด้าน,รูปตัด
&แบบขยาย

NO.	DATE	DESCRIPTION

REVISION

DRAWN BY ปิยะพันธ์ ,ชัยวุฒิ ,กริษฐา ,ศราวุฒิ
CHECKED BY ปิยะพันธ์ ตันทัศน์
APPROVE BY ปณาลิน จันทเสนา
DATE 18–09–2020 SCALE 1:25

DRAWING NO. A–631 TOTAL 267

ชั้นที่ 8.

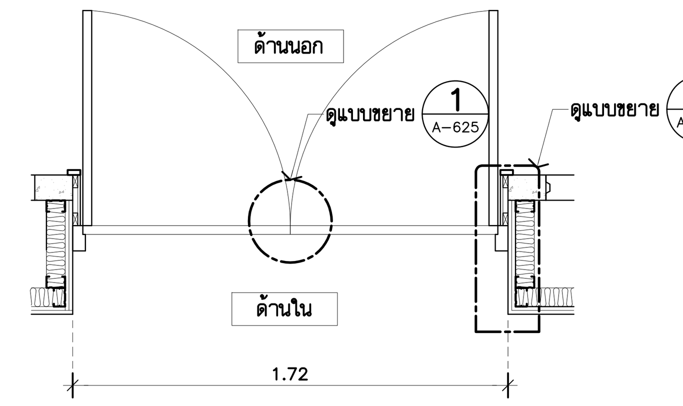

D83 แบบขยายประตู 1:25 (1 / A-632)
–AUDITORIUM (ด้านข้าง) เข้า STORAGE

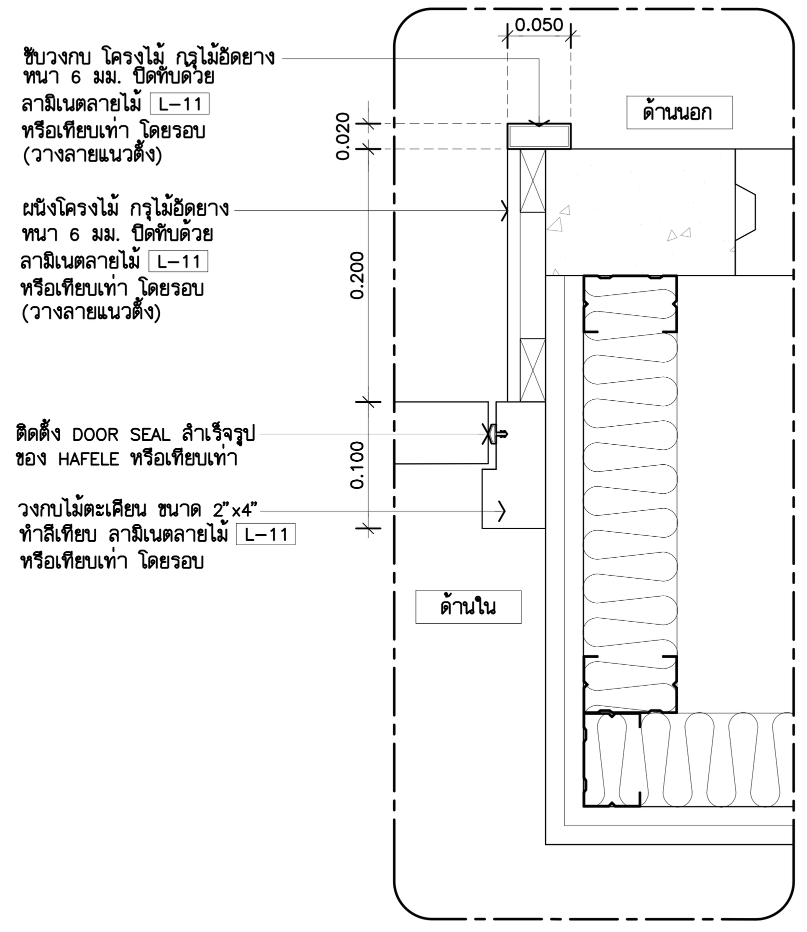

แบบขยาย 2 (A-632) 1:5

No.	Picture	Description	Qty.
1	มือจับประตู สี ROSE GOLD หุ้มหนังเทียมสีน้ำตาลเข้ม ความยาว 1500 มม.		
2		FLOOR SPRING	2 PC
3		COVER PLATE	2 PC
4		TOP CENTER FOR SING.ACT.DOORS	2 PC
5		DOOR TRACK FOR SING.ACT.DOOR	2 PC
6		COVER CAP FOR ... NTER L/R	2 PR
7		...AD BOLT LOCK	2 ...
...		CYLINDER KE...	... PC
9		ES...TCH	4 PC
...		FL...R D...OR STOPPER, BLACK RUBBE...	2 PC

*** ...ำหนักบานไม่เกิน 300กิโลกรัม ต่อ หนึ่ง...

หมายเห...: อุปกรณ์ของ HAFELE /HO... ...P. หรือเทียบเท่า ให้ผู้รับเหมาเช็คระยะตามหน้างาน ก่อนดำเนินการและ ...สอบ SPEC. และวิธีการติดตั้ง และวิธีการติดตั้ง กับทางผู้ผลิต ก่อนสั่งซื้อและด...การ

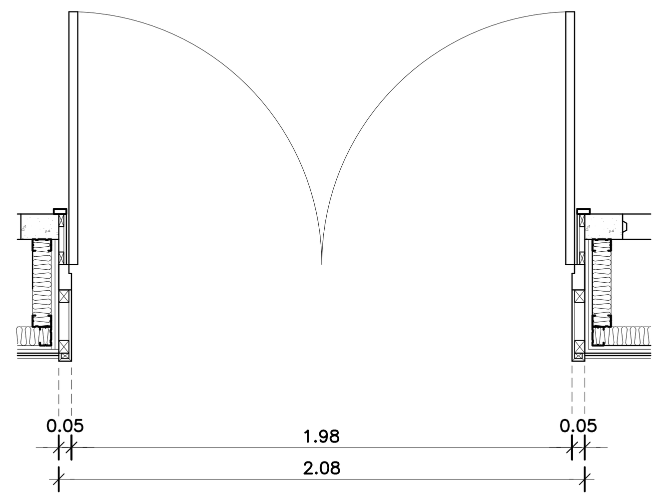

D84 แบบขยายประตู 1:25 (1 / A-632)
–AUDITORIUM (ด้านข้าง) เข้าห้องประชุม

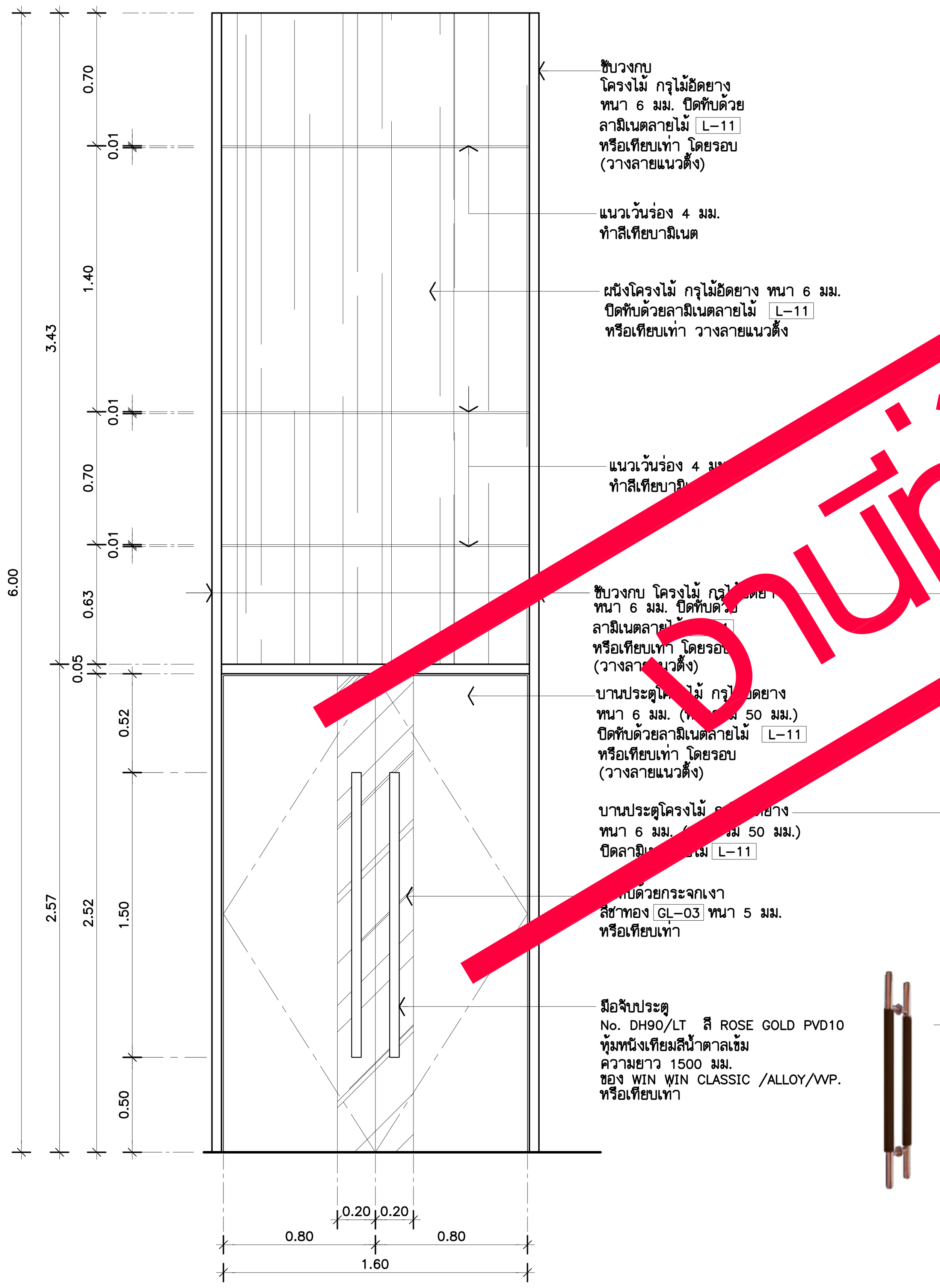

รูปด้าน 1 (A-632) 1:25

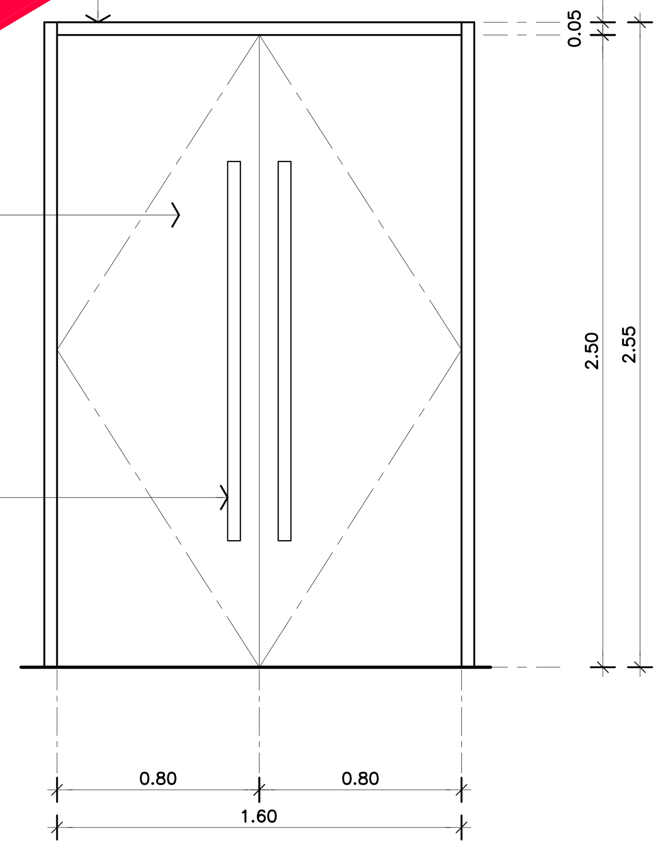

รูปด้าน 2 (A-632) 1:25

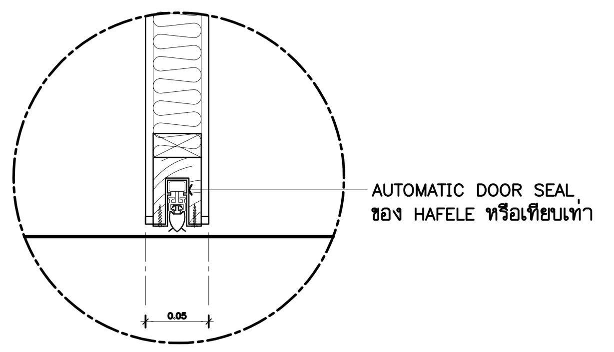

แบบขยาย 1 (A-632) 1:5
DOOR SEAL

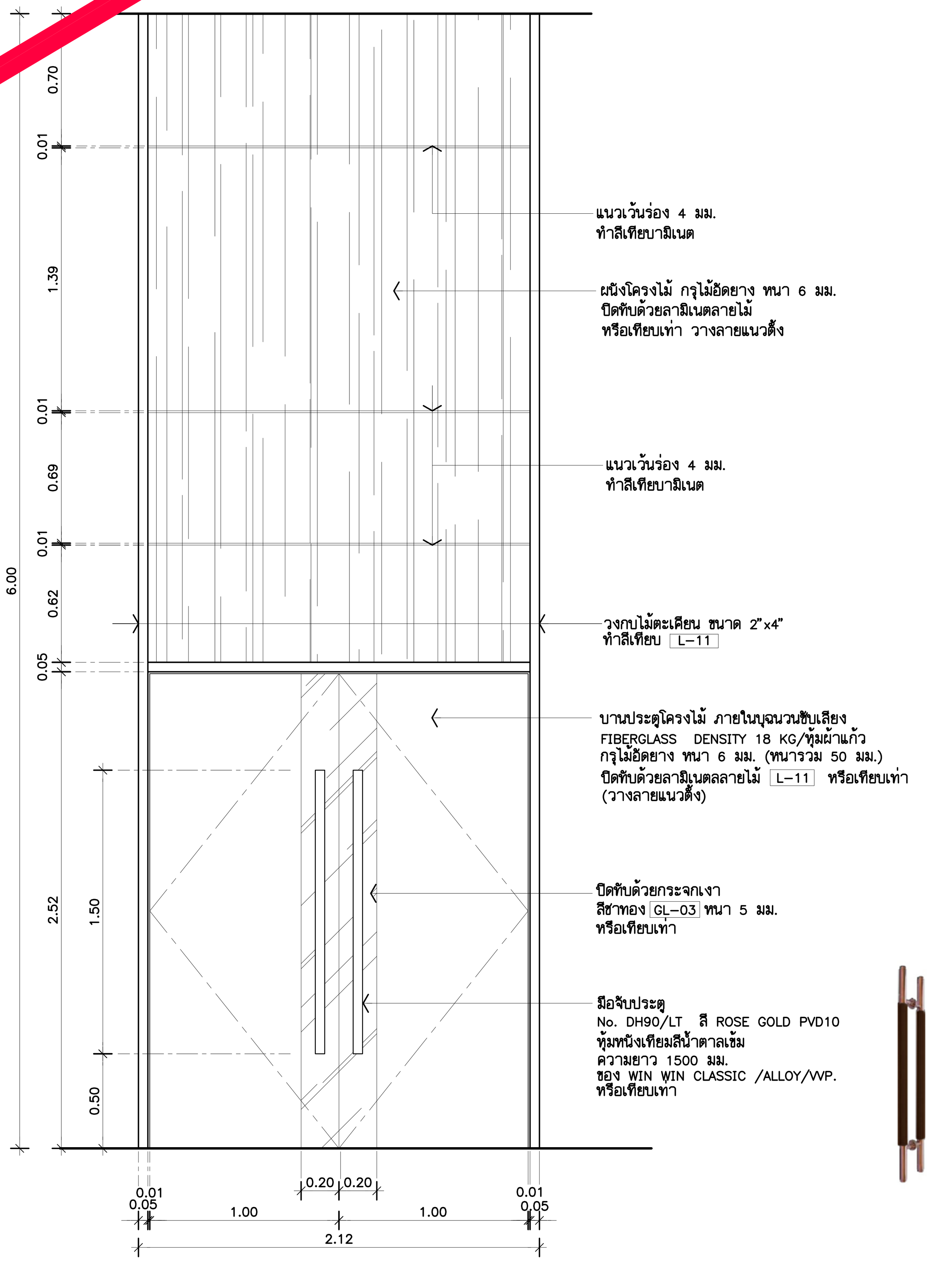

รูปด้าน 1 (A-632) 1:25

บานนี้ไม่รวมอยู่ ในการเสนอราคา

THESE DRAWINGS ARE THE PROPERTY OF : 760i ARCHITECT & CONSULTANT CO.,LTD. AND SHALL NOT BE USED OR REPRODUCED WITHOUT SPECIFIC PERMISSION.

OWNER
คณะเทคโนโลยีสารสนเทศและการสื่อสาร(ICT) มหาวิทยาลัยมหิดล

ARCHITECTS
อุดมศักดิ์ ตั้งอมรศิริ ว-สถ 605
ปณาสิน จันทเสนา ส-สถ 3559
บัญชา กลิ่นบัว ส-สถ 3560
พรรษา แก้วแพง ภ-สถ 15443
ธิรดา ธิติรัชนนท์ ภ-สถ 22867

INTERIOR DESIGNER
ฉัตราภรณ์ เจียสกุล ส-สน 263
วิชชรัตน์ มงคลธารณ์ ส-สน 271

GRAPHIC DESIGNER
ภราดร มิ่งลำแดง
ปิยะนุช กรองสุวรรณ

STRUCTURAL ENGINEERS
พิสิฐ กาญจนรุจิวุฒิ สย.5673
อาคม เตชะธัญญกุล สย.5661
วิสาพร ลิตยางกูร สย.7245
นัจจารี สุวรรณทัพพะ ภย.65185

ELECTRICAL ENGINEERS
ประชานาถ ด่านสกุลเจริญกิจ สฟก. 4390
ลักคิกา รัตนศักดากุล สฟก. 4587
นิวัติ จิณณธรรมพงษ์ ภฟก. 31088
กันตภณ วินิยกุล

MECHANICAL ENGINEERS
ยงยศ รักวรา สก. 3171

SANITARY ENGINEERS
ไพโรจน์ ไชยมงคล สส. 44
ศิระณัชจ์ สิทธิโชคธนากร ภส. 2590
ณัฐธนุ เกตุมา

PROJECT NO. AR-18305

PROJECT NAME
ศูนย์รวมเทคโนโลยีดิจิทัล อัจฉริยะเพื่อสร้างเศรษฐกิจ การเรียนรู้ นวัตกรรม บูรณาการ ปัญญาประดิษฐ์ เพื่อการแพทย์ (Intelligent Digital Hub in Medicine) (IDHM) คณะเทคโนโลยีสารสนเทศและการสื่อสาร(ICT) มหาวิทยาลัยมหิดล

760i ARCHITECT & CONSULTANT CO.,LTD.
Address : 355 Soi Sukumvit 50 , Prakanong Klongtoey Bangkok 10260
Tel : (662) 742 - 7303 - 04 Fax : (662) 742 - 7310
E - mail address : info @ 760i. com
www. 760i. com

DRAWING TITLE :
แบบขยายประตู D83 / D84
แปลน ,รูปด้าน,รูปตัด
&แบบขยาย

NO.	DATE	DESCRIPTION

REVISION

DRAWN BY ปิยะพันธ์ ,ชัยวุฒิ ,กริษฐา ,ศราวุฒิ
CHECKED BY ปิยะพันธ์ ตันทัศน์
APPROVE BY ปณาสิน จันทเสนา
DATE 18–09–2020 SCALE 1:25

DRAWING NO. A–632
TOTAL 267

ชั้นที่ 8M.

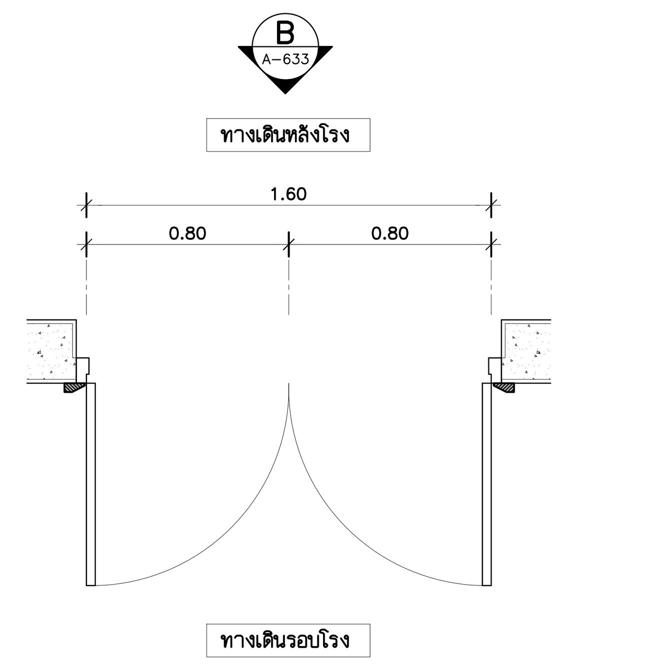

D85 แบบขยายประตู 1:25 (1 / A-633)
–AUDITORIUM (ด้านหลัง)

No.	Picture	Description	Qty.
1	มือจับประตู สี ROSE GOLD หุ้มหนังเทียมสีน้ำตาลเข้ม ความยาว 1500 มม.		
2		FLOOR SPRING	2 PC
3		COVER PLATE	2 PC
4		TOP CENTER FOR SING.ACT.DOORS	2 PC
5		DOOR TRACK FOR SING.ACT.DOOR	2 PC
6		COVER CAP FOR TOP CENTER L/R	2 PR
7		DEAD BOLT LOCK	2 PC
8		CYLINDER KEY	2 PC
9		ESCUTCH	4 PC
10		FLOOR DOOR STOPPER, BLACK RUBBER	2 PC

*** รับน้ำหนักบานไม่เกิน 300กิโลกรัม ต่อ หนึ่งบาน ***

หมายเหตุ : อุปกรณ์ของ HAFELE /HOME/VVP. หรือเทียบเท่า ให้ผู้รับเหมาเช็คระยะตามหน้างาน ก่อนดำเนินการและ ตรวจสอบ SPEC. และวิธีการติดตั้ง และวิธีการติดตั้ง กับทางผู้ผลิต ก่อนสั่งซื้อและดำเนินการ

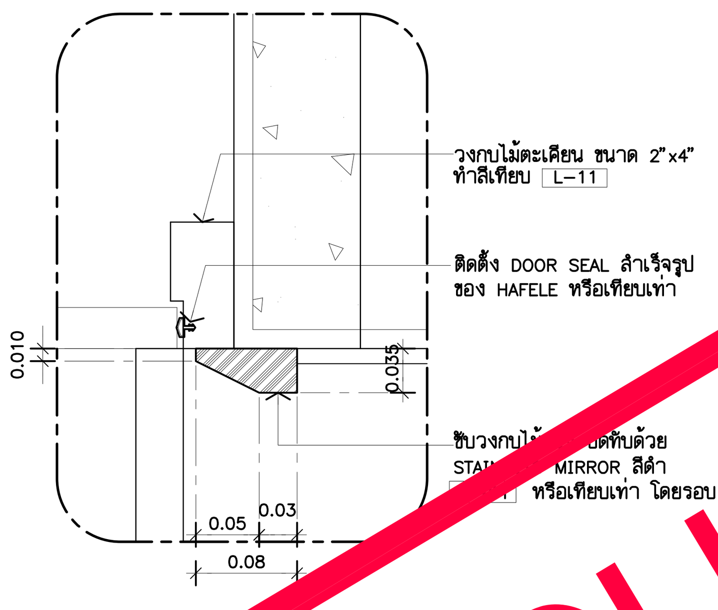

แบบขยาย 1:5 (1 / A-633)

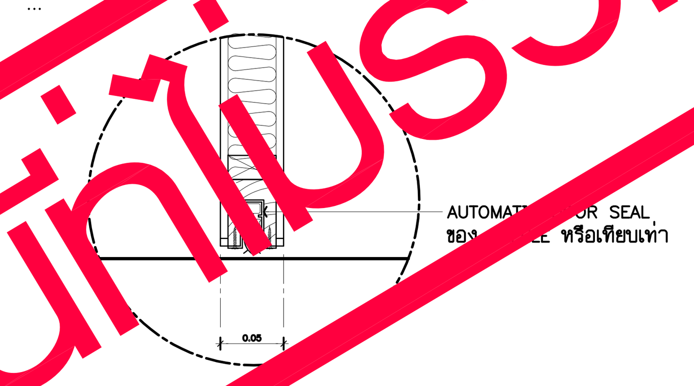

แบบขยาย 1:5 (1 / A-633)

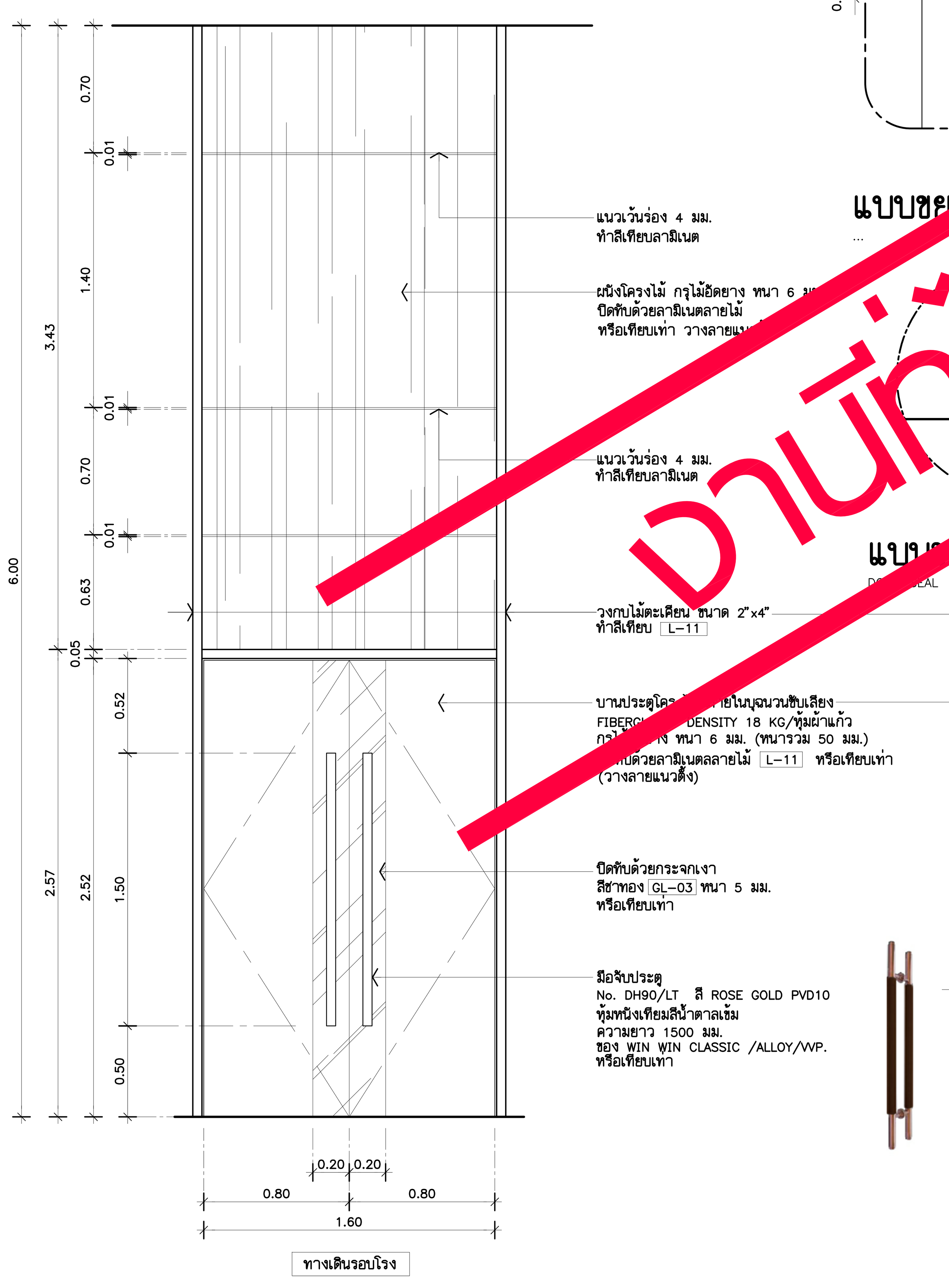

รูปด้าน 1:25 (1 / A-633)
–AUDITORIUM

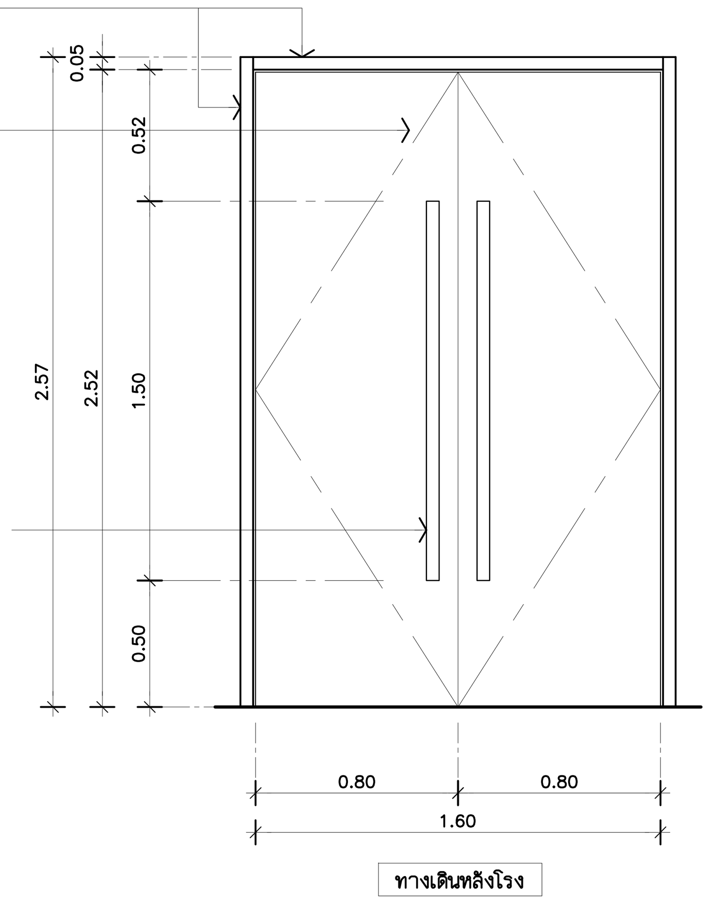

รูปด้าน 1:25 (2 / A-633)
–AUDITORIUM

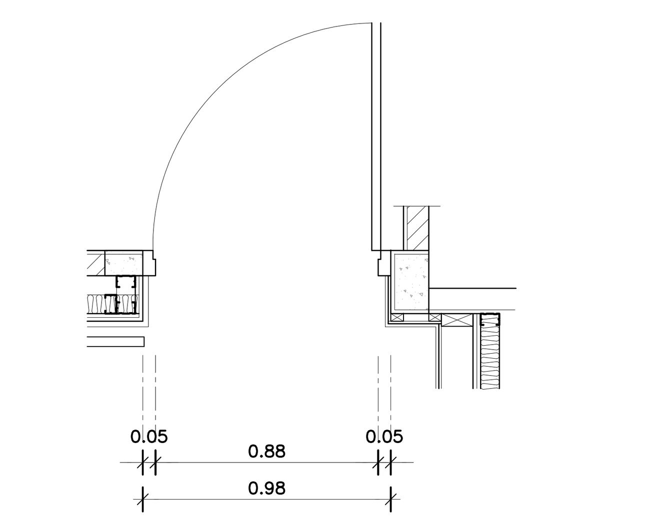

D86 แบบขยายประตู 1:25 (1 / A-633)
–ทางขึ้นห้อง CONTROL 8M

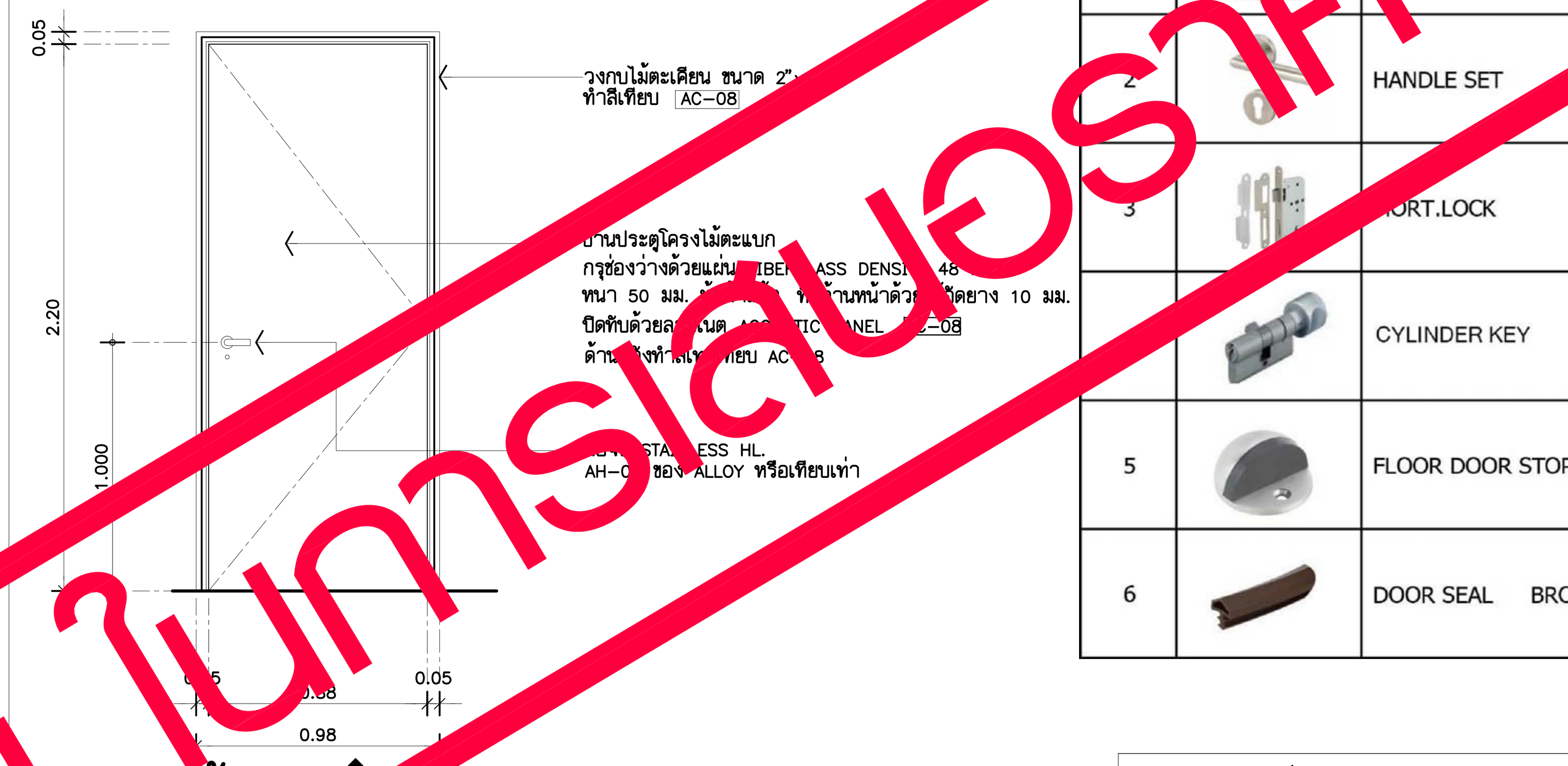

รูปด้าน 1:25 (1 / A-633)
–ทางขึ้นห้อง CONTROL 8M

No.	Picture	Description	Qty.
1		BUTT HINGE	4 PC
2		HANDLE SET	1 SET
3		MORT.LOCK	1 PC
4		CYLINDER KEY	1 PC
5		FLOOR DOOR STOPPER, BLACK RUBBER	1 PC
6		DOOR SEAL BROWN	6 M

หมายเหตุ : อุปกรณ์ของ HAFELE /HOME/VVP. หรือเทียบเท่า ให้ผู้รับเหมาเช็คระยะตามหน้างาน ก่อนดำเนินการและ ตรวจสอบ SPEC. และวิธีการติดตั้ง และวิธีการติดตั้ง กับทางผู้ผลิต ก่อนสั่งซื้อและดำเนินการ

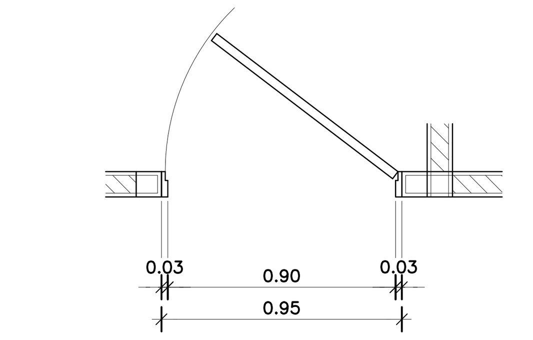

D87 แบบขยายประตู 1:25 (1 / A-633)
–ห้อง CONTROL

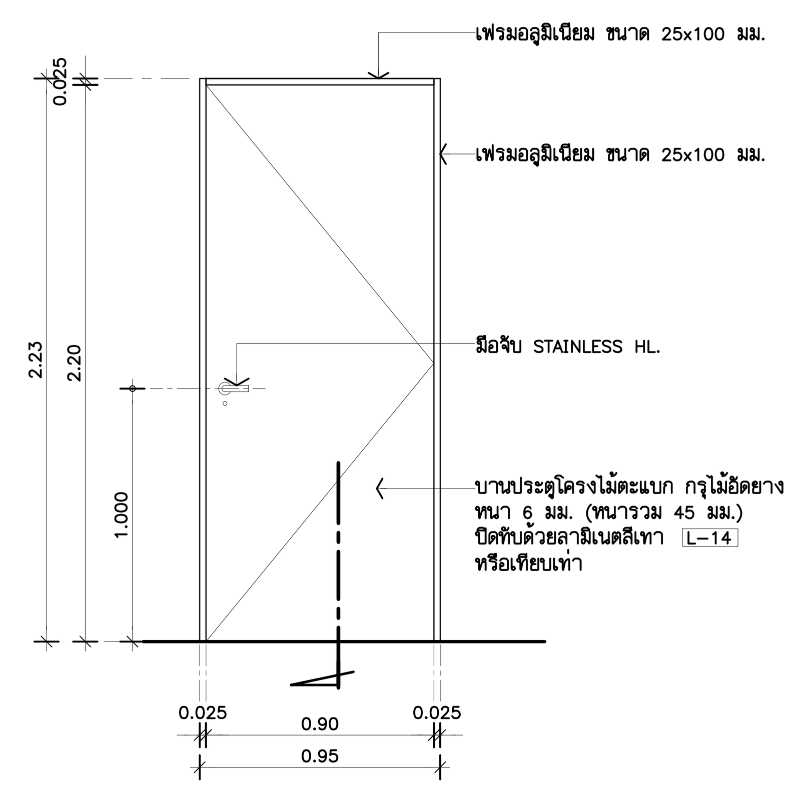

รูปด้าน 1:25 (1 / A-633)
–ห้อง CONTROL

ตำแหน่งติดตั้ง

1st FLOOR : ห้องสัมภาษณ์

รายการประกอบแบบ

ประเภท	–	ประตูบานเปิดเดี่ยว
บาน	–	บานประตูโครงไม้ตะแบก กรุไม้อัดยาง หนา 6 มม. (หนารวม 45 มม.) ปิดทับด้วยลามิเนตตามแบบ หรือเทียบเท่า (วางลายแนวตั้ง) ทั้งสองด้าน
กรอบบาน	–	–
วงกบประตู	–	เฟรมอลูมิเนียม ขนาด 25x100 มม.
ช่องแสงติดตาย	–	–
STOPPER	–	กันชนสแตนเลสยึดพื้น พร้อมยางกันกระแทก
บานพับ	–	บานพับแสตนเลสตลับลูกปืนพร้อมแหวนแสตนเลส ขนาด 4"x3" หนา 2.5 มม
กุญแจล๊อค	–	กุญแจไขด้านเดียว
ครอบกุญแจ		ชนิด DEAD LATCH ด้านนอกเปิดด้วยกุญแจด้านในเป็นปุ่มบิด
โช๊ค	–	–
มือจับ	–	มือจับประตูแบบก้านโยก สแตนเลสผิวด้าน ขนาดกว้าง 135มม. ลึก 60 มม.
ผิวสำเร็จ	–	ALUMINUIM สีดำ
หมายเหตุ	***	อุปกรณ์บานประตูผลิตภัณฑ์ตามมาตรฐาน ของ ALLOY หรือเทียบเท่า VVP / HAFELE เฟรมอลูมิเนียมผลิตภัณฑ์ตามมาตราฐาน ของ ALLOY หรือเทียบเท่า ALUINCH / FUTURE TECH

งานที่ไม่รวมอยู่ ในการเสนอราคา

THESE DRAWINGS ARE THE PROPERTY OF : 760i ARCHITECT & CONSULTANT CO.,LTD. AND SHALL NOT BE USED OR REPRODUCED WITHOUT SPECIFIC PERMISSION.

OWNER
คณะเทคโนโลยีสารสนเทศและการสื่อสาร(ICT) มหาวิทยาลัยมหิดล

ARCHITECTS
อุดมศักดิ์ ตั้งอมรศิริ ว-สถ 605
ปณาลิน จันทเสนา ส-สถ 3559
บัญชา กลิ่นบัว ส-สถ 3560
พรรษา แก้วแพง ภ-สถ 15443
ธิรดา ธิติรัชนนท์ ภ-สถ 22867

INTERIOR DESIGNER
ฉัตราภรณ์ เจียสกุล ส-สน 263
วิชชรัตน์ มงคลธารณ์ ส-สน 271

GRAPHIC DESIGNER
ภราดร มิ่งลำแดง
ปิยะนุช กรองสุวรรณ

STRUCTURAL ENGINEERS
พิสิฐ กาญจนรุจิวุฒิ สย.5673
อาคม เตชะธัญญกุล สย.5661
วิสาพร ลิตยางกูร สย.7245
นัจจารี สุวรรณทัพพะ ภย.65185

ELECTRICAL ENGINEERS
ประชานาถ ด่านสกุลเจริญกิจ สฟก. 4390
ลักคิกา รัตนศักดากุล สฟก. 4587
นิวัติ จิณณธรรมพงษ์ ภฟก. 31088
กันตภณ วินิยกูล

MECHANICAL ENGINEERS
ยงยศ รักวรา สก. 3171

SANITARY ENGINEERS
ไพโรจน์ ไชยมงคล สส. 44
ศิระณัชจ์ สิทธิโชคธนากร ภส. 2590
ณัฐธนุ เกตุมา

PROJECT NO. AR-18305

PROJECT NAME

ศูนย์รวมเทคโนโลยีดิจิทัล อัจฉริยะเพื่อสร้างเศรษฐกิจ การเรียนรู้ นวัตกรรมบูรณาการ ปัญญาประดิษฐ์ เพื่อการแพทย์ (Intelligent Digital Hub in Medicine) (IDHM) คณะเทคโนโลยีสารสนเทศและการสื่อสาร(ICT) มหาวิทยาลัยมหิดล

760i ARCHITECT & CONSULTANT CO.,LTD.
Address : 355 Soi Sukumvit 50 , Prakanong Klongtoey Bangkok 10260
Tel : (662) 742 - 7303 - 04 Fax : (662) 742 - 7310
E - mail address : info @ 760i. com
www. 760i. com

DRAWING TITLE :

แบบขยายประตู D85/D86/D87
แปลน ,รูปด้าน,รูปตัด
&แบบขยาย

NO.	DATE	DESCRIPTION

REVISION

DRAWN BY ปิยะพันธ์ ,ชัยวุฒิ ,กริษฐา ,ศราวุฒิ
CHECKED BY ปิยะพันธ์ ตันทัศน์
APPROVE BY ปณาลิน จันทเสนา
DATE 18–09–2020 SCALE 1:25

DRAWING NO. A–633 TOTAL 267

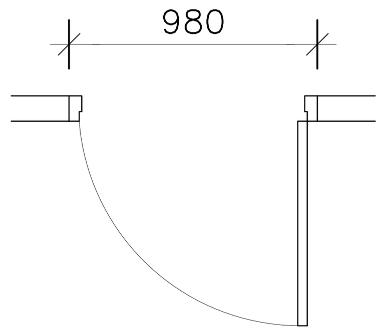

D88 (A-113) แบบขยายประตู 1:25 (1 / A-634)

-ห้องน้ำวิทยากร.

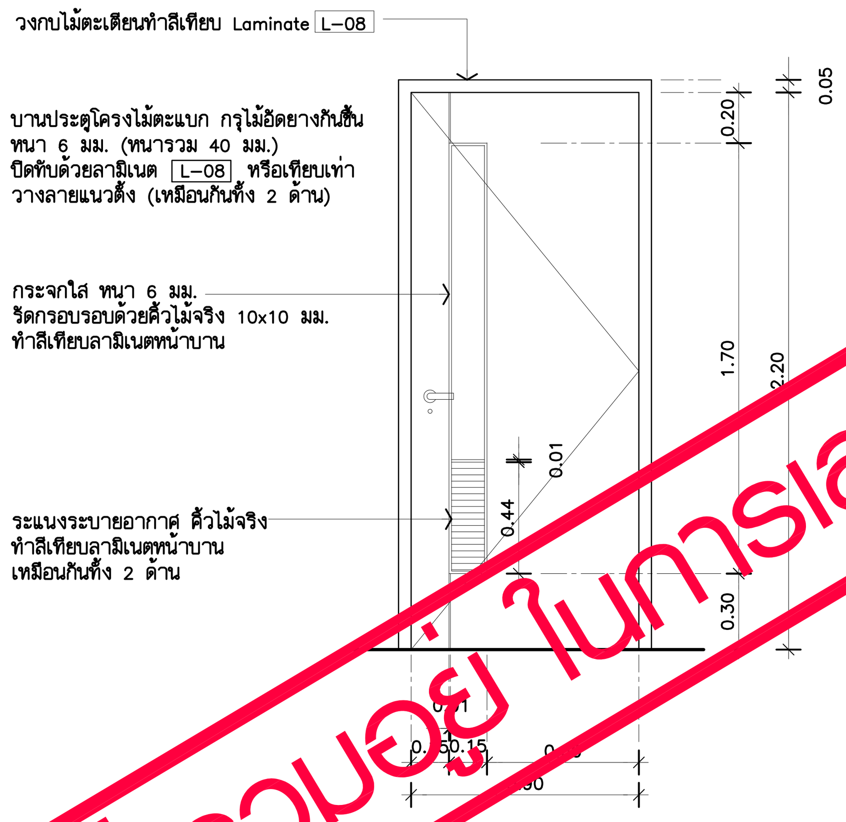

รูปด้าน (1 / A-634) 1:25

-ห้องน้ำวิทยากร.

งานที่ไม่รวมอยู่ ในการเสนอราคา

No.	Picture	Description	Qty.	
1		BUTT HING.	4	PC
2		HANDLE SET	1	SET
3		MORT.LOCK	1	PC
4		CYLINDER KEY	1	PC
5		FLOOR DOOR STOPPER, BLACK RUBBER	1	PC
6		DOOR SEAL BROWN	6	M

หมายเหตุ : อุปกรณ์ของ HAFELE /HOME/VVP. หรือเทียบเท่า ให้ผู้รับเหมาเช็คระยะตามหน้างาน ก่อนดำเนินการและ ตรวจสอบ SPEC. และวิธีการติดตั้ง และวิธีการติดตั้ง กับทางผู้ผลิต ก่อนสั่งซื้อและดำเนินการ

รายการวัสดุประกอบแบบประตู

ITEM	DESCRIPTION	CODE	SUPPLIER	REMARK
	LAMINATE			
L-01	ลามิเนตลายไม้	No. WY 5242D No. 0861 NT No. 4415 WM	บริษัท LAMITAK ติดต่อคุณศิริมา โทร 085-913-2225 , 02-683-0080 บริษัท FORMICA ติดต่อคุณเกด โทร 081-939-8395 , 02-285-4473-4 บริษัท WILSONART ติดต่อคุณมิน โทร 081-489-1047, 02-681-1505	
L-02	ลามิเนตสีเทา	No. 2270 UN No. D 90-M No. SCX 1165D	บริษัท FORMICA ติดต่อคุณเกด โทร 081-939-8395 , 02-285-4473-4 บริษัท WILSONART ติดต่อคุณมิน โทร 081-489-1047, 02-681-1505 บริษัท LAMITAK ติดต่อคุณศิริมา โทร 085-913-2225 , 02-683-0080	
L-03	ลามิเนตลายไม้	No. WY 5259D No. 0867 NT No. 4280 WM	บริษัท LAMITAK ติดต่อคุณศิริมา โทร 085-913-2225 , 02-683-0080 บริษัท FORMICA ติดต่อคุณเกด โทร 081-939-8395 , 02-285-4473-4 บริษัท WILSONART ติดต่อคุณมิน โทร 081-489-1047, 02-681-1505	
L-07	ลามิเนตสีดำ	No. CES 1108S No. 0909 UN No. D22-M	บริษัท LAMITAK ติดต่อคุณศิริมา โทร 085-913-2225 , 02-683-0080 บริษัท FORMICA ติดต่อคุณเกด โทร 081-939-8395 , 02-285-4473-4 บริษัท WILSONART ติดต่อคุณมิน โทร 081-489-1047, 02-681-1505	
L-08	ลามิเนตลายผ้าสีเทา	No. 8124 TX No. WVB 5567 No. 6445 LM	บริษัท WILSONART ติดต่อคุณมิน โทร 081-489-1047, 02-681-1505 บริษัท GREENLAM ติดต่อโทร. 02-294-2569 บริษัท FORMICA ติดต่อคุณเกด โทร 081-939-8395 , 02-285-4473-4	
L-11	ลามิเนตลายไม้	No. WY 1265D No. 8006 NT No. 4286-WL	บริษัท LAMITAK ติดต่อคุณศิริมา โทร 085-913-2225 , 02-683-0080 บริษัท FORMICA ติดต่อคุณเกด โทร 081-939-8395 , 02-285-4473-4 บริษัท WILSONART ติดต่อคุณมิน โทร 081-489-1047, 02-681-1505	
L-13	ลามิเนตลายไม้สีดำ	No. 1541 NT No. WY 4211X No. 4139 WM	บริษัท FORMICA ติดต่อคุณเกด โทร 081-939-8395 , 02-285-4473-4 บริษัท LAMITAK ติดต่อคุณศิริมา โทร 085-913-2225 , 02-683-0080 บริษัท WILSONART ติดต่อคุณมิน โทร 081-489-1047, 02-681-1505	
L-14	ลามิเนตสีเทาอ่อน	No. 0927 UN No. PCA 1029S No. D 381-M	บริษัท FORMICA ติดต่อคุณเกด โทร 081-939-8395 , 02-285-4473-4 บริษัท LAMITAK ติดต่อคุณศิริมา โทร 085-913-2225 , 02-683-0080 บริษัท WILSONART ติดต่อคุณมิน โทร 081-489-1047, 02-681-1505	
L-15	ลามิเนตลายไม้	No. 8854 NT No. WY 5258D No. 4031-WL	บริษัท FORMICA ติดต่อคุณเกด โทร 081-939-8395 , 02-285-4473-4 บริษัท LAMITAK ติดต่อคุณศิริมา โทร 085-913-2225 , 02-683-0080 บริษัท WILSONART ติดต่อคุณมิน โทร 081-489-1047, 02-681-1505	
L-16	ลามิเนตลายหินอ่อนสีขาว	No. 7408 NM No. DXP 4318 G No. 830900-G	บริษัท FORMICA ติดต่อคุณเกด โทร 081-939-8395 , 02-285-4473-4 บริษัท LAMITAK ติดต่อคุณศิริมา โทร 085-913-2225 , 02-683-0080 บริษัท WILSONART ติดต่อคุณมิน โทร 081-489-1047, 02-681-1505	
L-17	ลามิเนตลายหินขัดสีเทา	No. 8812 CK No. GFO 5582 No. DMD 2551 XM	บริษัท FORMICA ติดต่อคุณเกด โทร 081-939-8395 , 02-285-4473-4 บริษัท LAMITAK ติดต่อคุณศิริมา โทร 085-913-2225 , 02-683-0080 บริษัท WILSONART ติดต่อคุณมิน โทร 081-489-1047, 02-681-1505	
L-19	ลามิเนตสีขาว	No. 2010 UN No. 0120-M No. 7918 UN	บริษัท FORMICA ติดต่อคุณเกด โทร 081-939-8395 , 02-285-4473-4 บริษัท WILSONART ติดต่อคุณมิน โทร 081-489-1047, 02-681-1505 บริษัท LAMITAK ติดต่อคุณศิริมา โทร 085-913-2225 , 02-683-0080	
GL-03	กระจกเงาสีชาทอง หนา 5 มม.		บริษัท SETHAPAT(1990) ติดต่อ คุณลูกปลา โทร 086-393-1356 บริษัท GLASSFORM MANUFACTURING ติดต่อคุณ นภาภรณ์ โทร 085-911-1880 บริษัท PK COLOUR GLASS ติดต่อ คุณนิศาชล โทร 099-121-6664	
AC-08	ACOUSTIC PANEL สีครีม หนา 12 มม.		บริษัท FELTECH ติดต่อ คุณอ๊อฟ โทร 063-409-4742 บริษัท TRANDAR ติดต่อ โทร 02-722-7007 บริษัท INNOVASIA ติดต่อ โทร 02- 530-9304-7	
AC-09	ACOUSTIC PANEL เทาอ่อน หนา 12 มม.		บริษัท FELTECH ติดต่อ คุณอ๊อฟ โทร 063-409-4742 บริษัท TRANDAR ติดต่อ โทร 02-722-7007 บริษัท INNOVASIA ติดต่อ โทร 02- 530-9304-7	
SA-01	STAINLESS MIRROR สีดำ ดำ-เงา		บริษัท KIRIN STAINLESS ติดตอ คุณสิริตน์ โทร 096-890-4918 บริษัท สมัยสแตนเลส(2009) ติดต่อคุณสุวิทย์ โทร 081-406-9583 หจก.นภวัส โปรดักส์ ติดต่อคุณวรัทยา โทร 089-201-6195 , 02-726-5952	
SA-03	STAINLESS HAIRLINE สีดำ โครม-ปัดลาย		บริษัท KIRIN STAINLESS ติดตอ คุณสิริตน์ โทร 096-890-4918 บริษัท สมัยสแตนเลส(2009) ติดต่อคุณสุวิทย์ โทร 081-406-9583 หจก.นภวัส โปรดักส์ ติดต่อคุณวรัทยา โทร 089-201-6195 , 02-726-5952	

THESE DRAWINGS ARE THE PROPERTY OF : 760i ARCHITECT & CONSULTANT CO.,LTD. AND SHALL NOT BE USED OR REPRODUCED WITHOUT SPECIFIC PERMISSION.

OWNER

คณะเทคโนโลยีสารสนเทศและการสื่อสาร(ICT) มหาวิทยาลัยมหิดล

ARCHITECTS

อุดมศักดิ์ ตั้งอมรศิริ ว-สถ 605
ปณาลิน จันทเสนา ส-สถ 3559
ปัญชา กลิ่นบัว ส-สถ 3560
พรรษา แก้วแพง ภ-สถ 15443
ธิรดา ธิติรัชนนท์ ภ-สถ 22867

INTERIOR DESIGNER

ฉัตราภรณ์ เจียสกุล ส-สน 263
วิชชรัตน์ มงคลธารณ์ ส-สน 271

GRAPHIC DESIGNER

ภราดร มิ่งลำแดง
ปิยะนุช กรองสุวรรณ

STRUCTURAL ENGINEERS

พิสิฐ กาญจนรุจิวุฒิ สย.5673
อาคม เตชะธัญญกุล สย.5661
วิสาพร ลิตยางกูร สย.7245
นัจจารี สุวรรณทัพพะ ภย.65185

ELECTRICAL ENGINEERS

ประชานาถ ด่านสกุลเจริญกิจ สฟก. 4390
ลักคิกา รัตนศักดากุล สฟก. 4587
นิวัติ จิณณธรรมพงษ์ ภฟก. 31088
กันตภณ วินิยกูล

MECHANICAL ENGINEERS

ยงยศ รักวรา สก. 3171

SANITARY ENGINEERS

ไพโรจน์ ไชยมงคล สส. 44
ศิระณัชจ์ สิทธิโชคธนากร ภส. 2590
ณัฐธนุ เกตุมา

PROJECT NO. AR-18305

PROJECT NAME

ศูนย์รวมเทคโนโลยีดิจิทัล อัจฉริยะเพื่อสร้างเศรษฐกิจ การเรียนรู้ นวัตกรรม บูรณาการ ปัญญาประดิษฐ์ เพื่อการแพทย์ (Intelligent Digital Hub in Medicine) (IDHM) คณะเทคโนโลยีสารสนเทศและการสื่อสาร(ICT) มหาวิทยาลัยมหิดล

760i ARCHITECT & CONSULTANT CO.,LTD.
Address : 355 Soi Sukumvit 50 , Prakanong Klongtoey Bangkok 10260
Tel : (662) 742 - 7303 - 04 Fax : (662) 742 - 7310
E - mail address : info @ 760i. com
www. 760i. com

DRAWING TITLE :

แบบขยายประตู D88
แปลน ,รูปด้าน,รูปตัด
&แบบขยาย

รายการวัสดุประกอบแบบประตู

NO.	DATE	DESCRIPTION

REVISION

DRAWN BY ปิยะพันธ์ ,ชัยวุฒิ ,กริษฐา ,ศราวุฒิ
CHECKED BY ปิยะพันธ์ ตันทัศน์
APPROVE BY ปณาลิน จันทเสนา
DATE 18-09-2020 SCALE 1:25

DRAWING NO. A-634 TOTAL 267

แบบขยายหน้าต่าง CW1,CW1A,CW1B,CW1C,CW1D 1:75

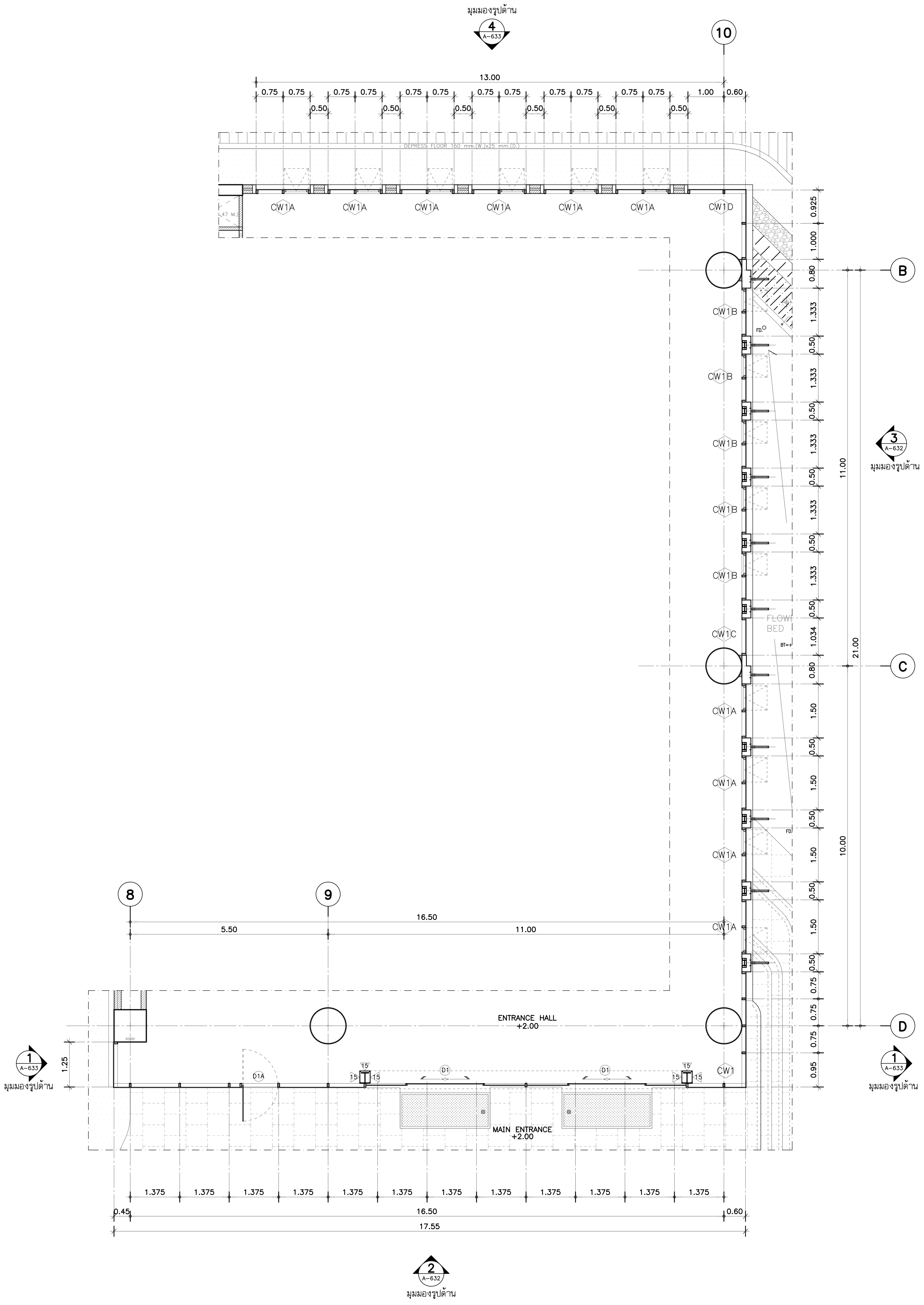

แปลน 1:75
(แปลนพื้นชั้น 1)

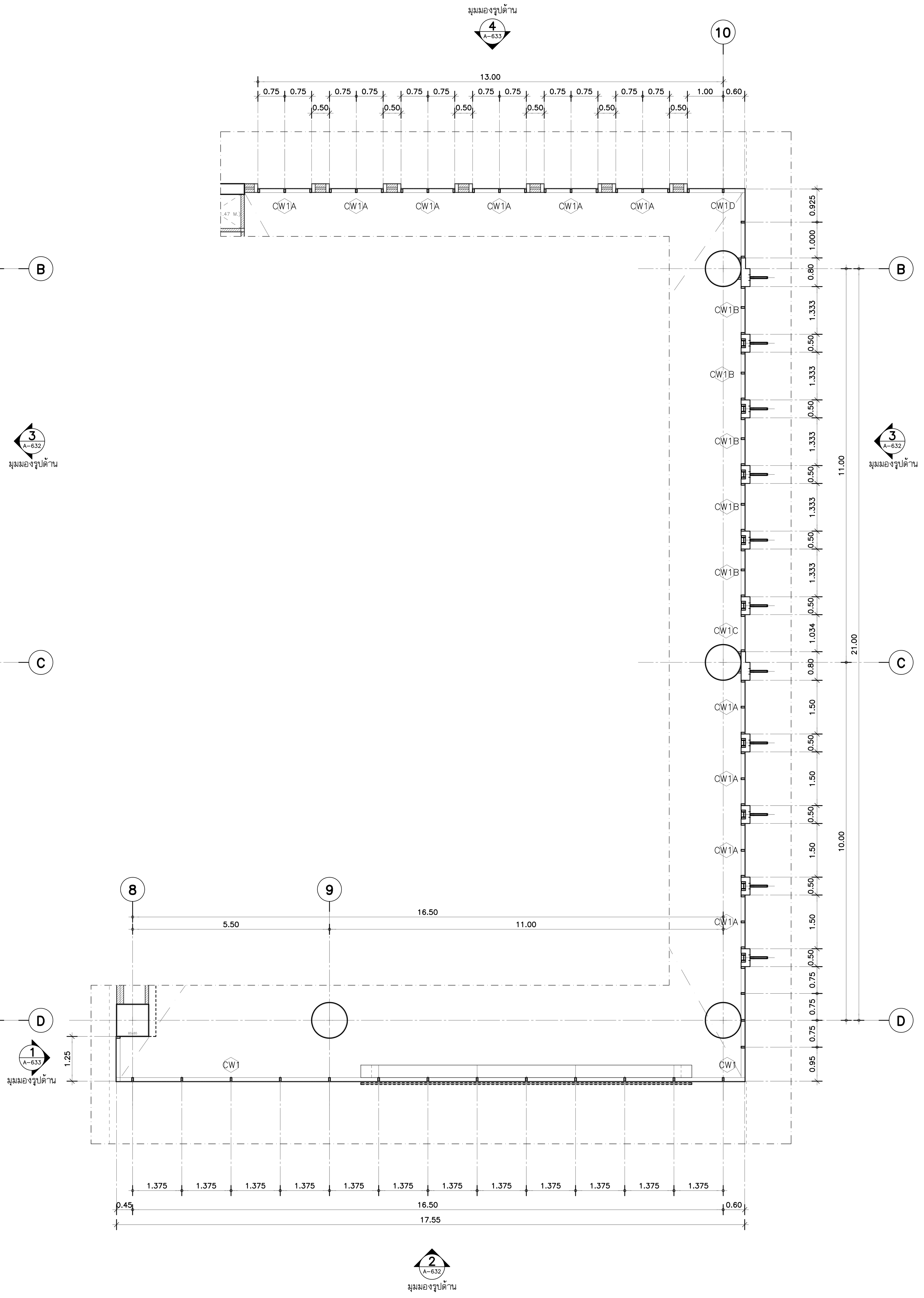

แปลน 1:75
(แปลนพื้นชั้น 2)

****** รายการประกอบแบบงาน FACADE CURTAIN WALL ******

1. งานติดตั้ง FACADE CURTAIN WALL ต้องนำเสนอวิธีการติดตั้งให้ถูกต้องตามหลักวิศวกรรมโครงสร้าง สามารถรับแรงที่มากระแทกหรือแรงลมได้ไม่น้อยกว่า 220 kg./m^2 (หรือตามมาตรฐานงาน FACADE อาคารสูง)

THESE DRAWINGS ARE THE PROPERTY OF : 760i ARCHITECT & CONSULTANT CO.,LTD. AND SHALL NOT BE USED OR REPRODUCED WITHOUT SPECIFIC PERMISSION.

OWNER

คณะเทคโนโลยีสารสนเทศและการสื่อสาร(ICT) มหาวิทยาลัยมหิดล

ARCHITECTS

อุดมศักดิ์ ตั้งอมรศิริ	ว-สถ 605
ปณาสิน จันทเสนา	ส-สถ 3559
บัญชา กลิ่นบัว	ส-สถ 3560
พรรษา แก้วแพง	ภ-สถ 15443
ธิรดา ธิติรัชนนท์	ภ-สถ 22867

INTERIOR DESIGNER

ฉัตราภรณ์ เจียสกุล	ส-สน 263
วิชชรัตน์ มงคลธารณ์	ส-สน 271

GRAPHIC DESIGNER

ภราดร มิ่งลำแดง
ปิยะนุช กรองสุวรรณ

STRUCTURAL ENGINEERS

พิสิฐ กาญจนรุจิวุฒิ	สย.5673
อาคม เตชะธัญญกุล	สย.5661
วิสาพร ลิตยางกูร	สย.7245
นัจจารี สุวรรณทัพพะ	ภย.65185

ELECTRICAL ENGINEERS

ประชานาถ ด่านสกุลเจริญกิจ	สฟก. 4390
ลักคิกา รัตนศักดากุล	สฟก. 4587
นิวัติ จิณณธรรมพงษ์	ภฟก. 31088
กันตภณ วินิยกุล	

MECHANICAL ENGINEERS

ยงยศ รักวรา สก. 3171

SANITARY ENGINEERS

ไพโรจน์ ไชยมงคล	สส. 44
ศิระณัชจ์ สิทธิโชคธนากร	ภส. 2590
ณัฐธนุ เกตุมา	

PROJECT NO. AR-18305

PROJECT NAME

ศูนย์รวมเทคโนโลยีดิจิทัล อัจฉริยะเพื่อสร้างเศรษฐกิจ การเรียนรู้ นวัตกรรมบูรณาการ ปัญญาประดิษฐ์ เพื่อการแพทย์ (Intelligent Digital Hub in Medicine) (IDHM) คณะเทคโนโลยีสารสนเทศและการสื่อสาร(ICT) มหาวิทยาลัยมหิดล

760i ARCHITECT & CONSULTANT CO.,LTD.
Address : 355 Soi Sukumvit 50 , Prakanong
Klongtoey Bangkok 10260
Tel : (662) 742 - 7303 - 04 Fax : (662) 742 - 7310
E - mail address : info @ 760i. com
www. 760i. com

DRAWING TITLE :

แบบขยายหน้าต่าง CW1,CW1A, CW1B,CW1C,CW1D (แปลน)

NO.	DATE	DESCRIPTION

REVISION

DRAWN BY ปิยะพันธ์ ,ชัยวุฒิ ,กริษฐา ,ศราวุฒิ
CHECKED BY ปิยะพันธ์ ตันทัศน์
APPROVE BY ปณาสิน จันทเสนา
DATE 18-09-2020 SCALE

DRAWING NO. A-635 TOTAL 267

แบบขยายหน้าต่าง CW1,CW1A,CW1B,CW1C,CW1D 1:50

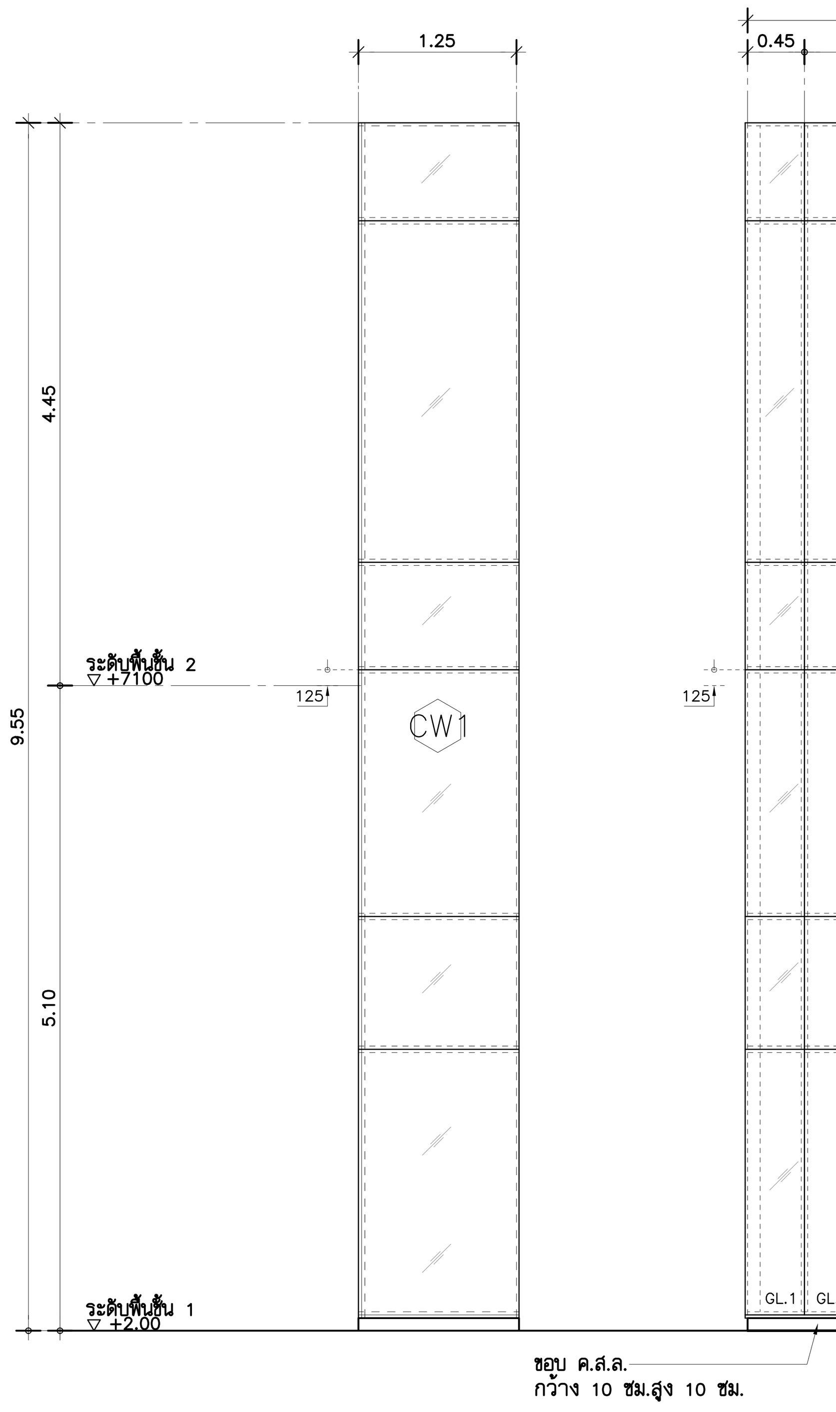

รูปด้าน 1 A-631 CW1

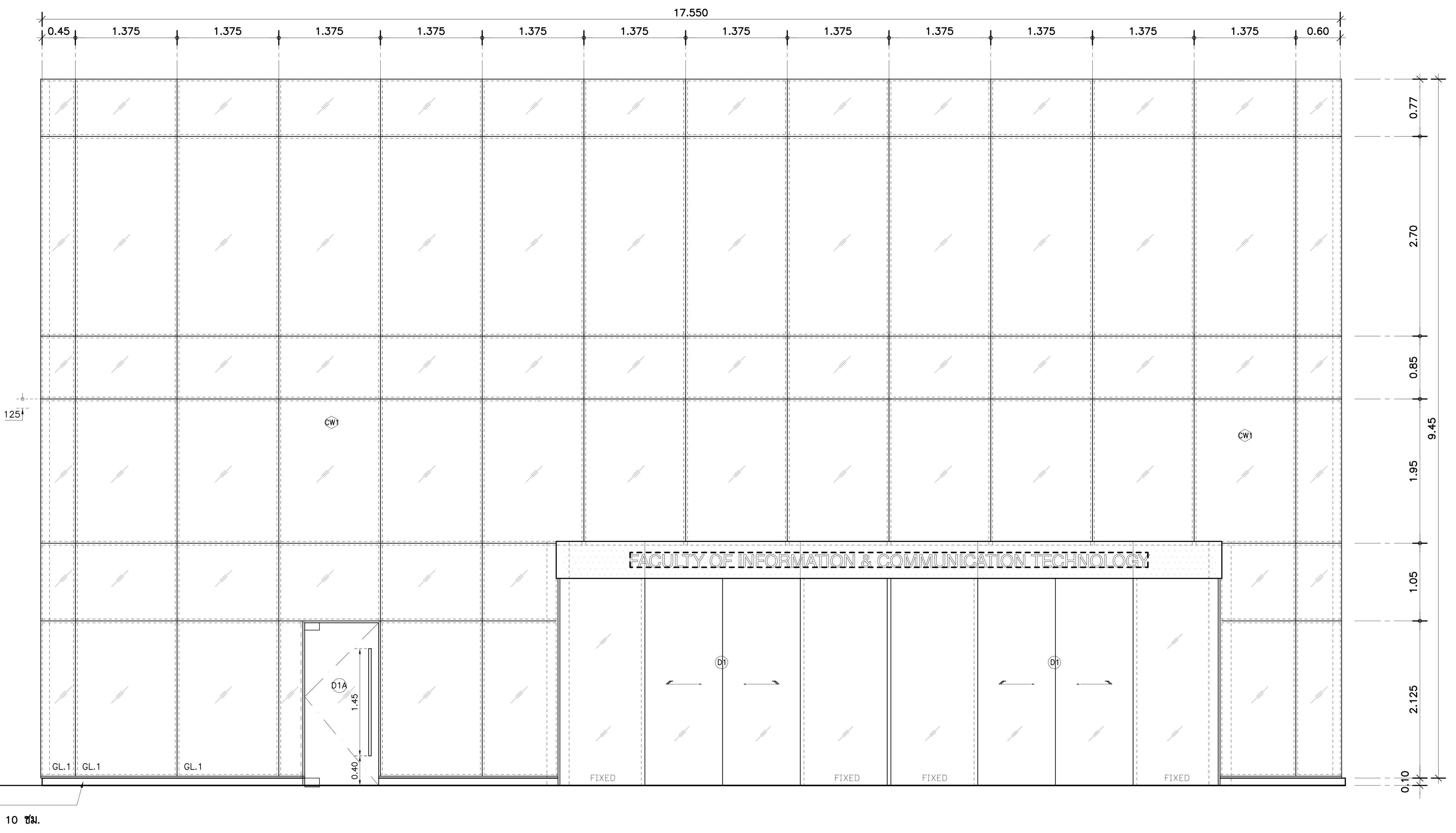

รูปด้าน 2 A-631 CW1

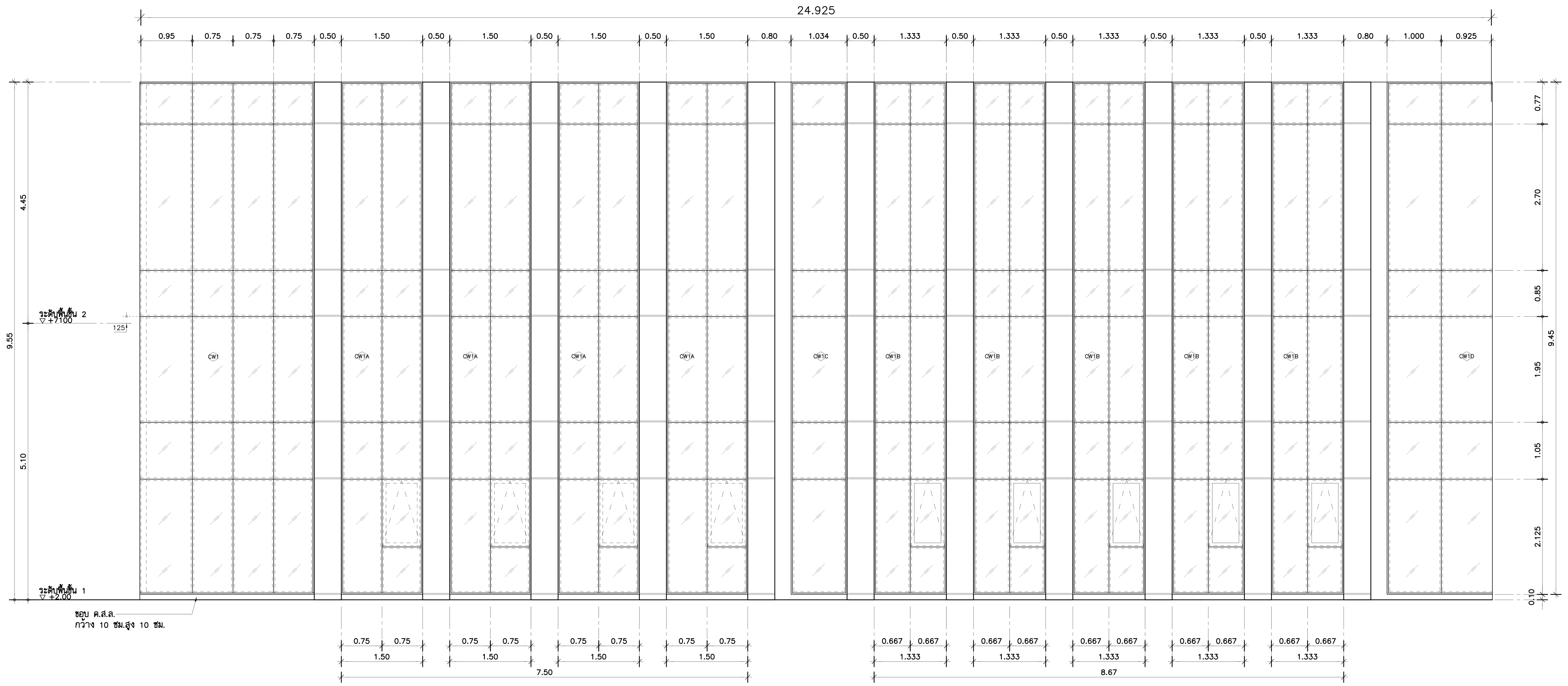

รูปด้าน 3 A-631 CW1 CW1A CW1B CW1C CW1D

**** รายการประกอบแบบงาน FACADE CURTAIN WALL ****

1. งานติดตั้ง FACADE CURTAIN WALL ต้องนำเสนอวิธีการติดตั้ง ให้ถูกต้องตามหลักวิศวกรรมโครงสร้าง สามารถรับแรงที่มากระแทกหรือแรงลมได้ไม่น้อยกว่า 220 kg./m^2 (หรือตามมาตรฐานงาน FACADE อาคารสูง)

CW1 CW1D CW1C

ตำแหน่งติดตั้ง

ชั้น B : –	ชั้น 4 : –	ชั้น 8 : –
ชั้น 1 : ENTRANCE HALL	ชั้น 5 : –	ชั้น 8M : –
ชั้น 2 : OPEN WELL	ชั้น 6 : –	ชั้นดาดฟ้า : –
ชั้น 3 : –	ชั้น 7 : –	ชั้นหลังคา : –

รายการประกอบแบบ

ประเภท	บานกระจกติดตาย
บาน	กระจกLAMINATE สีCLEAR 6mm. A/N#2 (ชนิดประหยัดพลังงาน)+PVB0.38 +6mm.CLEAR A/N
กรอบบาน	–
วงกบ	วงกบอะลูมิเนียม หนา 2 มม. ขนาด 100x50 มม.
บานพับ	อุปกรณ์ครบชุด ติดตั้งตามมาตรฐานผู้ผลิต
กุญแจล๊อค	
โช๊คอัพ	
มือจับ	
ผิวสำเร็จ	ALUMINUIM สีดำ
หมายเหตุ	–

CW1A CW1B

ตำแหน่งติดตั้ง

ชั้น B : –	ชั้น 4 : –	ชั้น 8 : –
ชั้น 1 : ENTRANCE HALL	ชั้น 5 : –	ชั้น 8M : –
ชั้น 2 : OPEN WELL	ชั้น 6 : –	ชั้นดาดฟ้า : –
ชั้น 3 : –	ชั้น 7 : –	ชั้นหลังคา : –

รายการประกอบแบบ

ประเภท	บานกระจกติดตาย และบานกระทุ้ง
บาน	กระจกLAMINATE สีCLEAR 6mm. A/N#2 (ชนิดประหยัดพลังงาน)+PVB0.38 +6mm.CLEAR A/N
กรอบบาน	กรอบบานอะลูมิเนียม หนา 2 มม. ขนาด 70x35 มม.
วงกบ	วงกบอะลูมิเนียม หนา 2 มม. ขนาด 100x50 มม.
บานพับ	อุปกรณ์ครบชุด ติดตั้งตามมาตรฐานผู้ผลิต
กุญแจล๊อค	
โช๊คอัพ	
มือจับ	
ผิวสำเร็จ	ALUMINUIM สีดำ
หมายเหตุ	–

THESE DRAWINGS ARE THE PROPERTY OF : 760i ARCHITECT & CONSULTANT CO.,LTD. AND SHALL NOT BE USED OR REPRODUCED WITHOUT SPECIFIC PERMISSION.

OWNER
คณะเทคโนโลยีสารสนเทศและการสื่อสาร(ICT) มหาวิทยาลัยมหิดล

ARCHITECTS
อุดมศักดิ์ ตั้งอมรศิริ ว–สถ 605
ปณาสิน จันทเสนา ส–สถ 3559
บัญชา กลิ่นบัว ส–สถ 3560
พรรษา แก้วแพง ภ–สถ 15443
ธิรดา ธิติรัชนนท์ ภ–สถ 22867

INTERIOR DESIGNER
ฉัตราภรณ์ เจียสกุล ส–สน 263
วิชชรัตน์ มงคลธารณ์ ส–สน 271

GRAPHIC DESIGNER
ภราดร มิ่งลำแดง
ปิยะนุช กรองสุวรรณ

STRUCTURAL ENGINEERS
พิสิฐ กาญจนรุจิวุฒิ สย.5673
อาคม เตชะธัญญกุล สย.5661
วิสาพร ลิตยางกูร สย.7245
นัจจารี สุวรรณทัพพะ ภย.65185

ELECTRICAL ENGINEERS
ประชานาถ ด่านสกุลเจริญกิจ สฟก. 4390
ลักคิกา รัตนศักดากุล สฟก. 4587
นิวัติ จิณณธรรมพงษ์ ภฟก. 31088
กันตภณ วินิยกูล

MECHANICAL ENGINEERS
ยงยศ รักวรา สก. 3171

SANITARY ENGINEERS
ไพโรจน์ ไชยมงคล สส. 44
ศิระณัชจ์ ลิทธิโชคธนากร ภส. 2590
ณัฐธนุ เกตุมา

PROJECT NO. AR-18305

PROJECT NAME
ศูนย์รวมเทคโนโลยีดิจิทัล อัจฉริยะเพื่อสร้างเศรษฐกิจ การเรียนรู้ นวัตกรรม บูรณาการ ปัญญาประดิษฐ์ เพื่อการแพทย์ (Intelligent Digital Hub in Medicine) (IDHM) คณะเทคโนโลยีสารสนเทศและการสื่อสาร(ICT) มหาวิทยาลัยมหิดล

760i ARCHITECT & CONSULTANT CO.,LTD.
Address : 355 Soi Sukumvit 50 , Prakanong Klongtoey Bangkok 10260
Tel : (662) 742 - 7303 - 04 Fax : (662) 742 - 7310
E - mail address : info @ 760i. com
www. 760i. com

DRAWING TITLE :
แบบขยายหน้าต่าง CW1,CW1A, CW1B,CW1C,CW1D (รูปด้าน)

NO.	DATE	DESCRIPTION

REVISION

DRAWN BY ปิยะพันธ์ ,ชัยวุฒิ ,กริษฐา ,ศราวุฒิ
CHECKED BY ปิยะพันธ์ ตันทัศน์
APPROVE BY ปณาสิน จันทเสนา
DATE 18–09–2020 SCALE

DRAWING NO. A–636 TOTAL 267

แบบขยายหน้าต่าง CW1A,CW1D 1:50

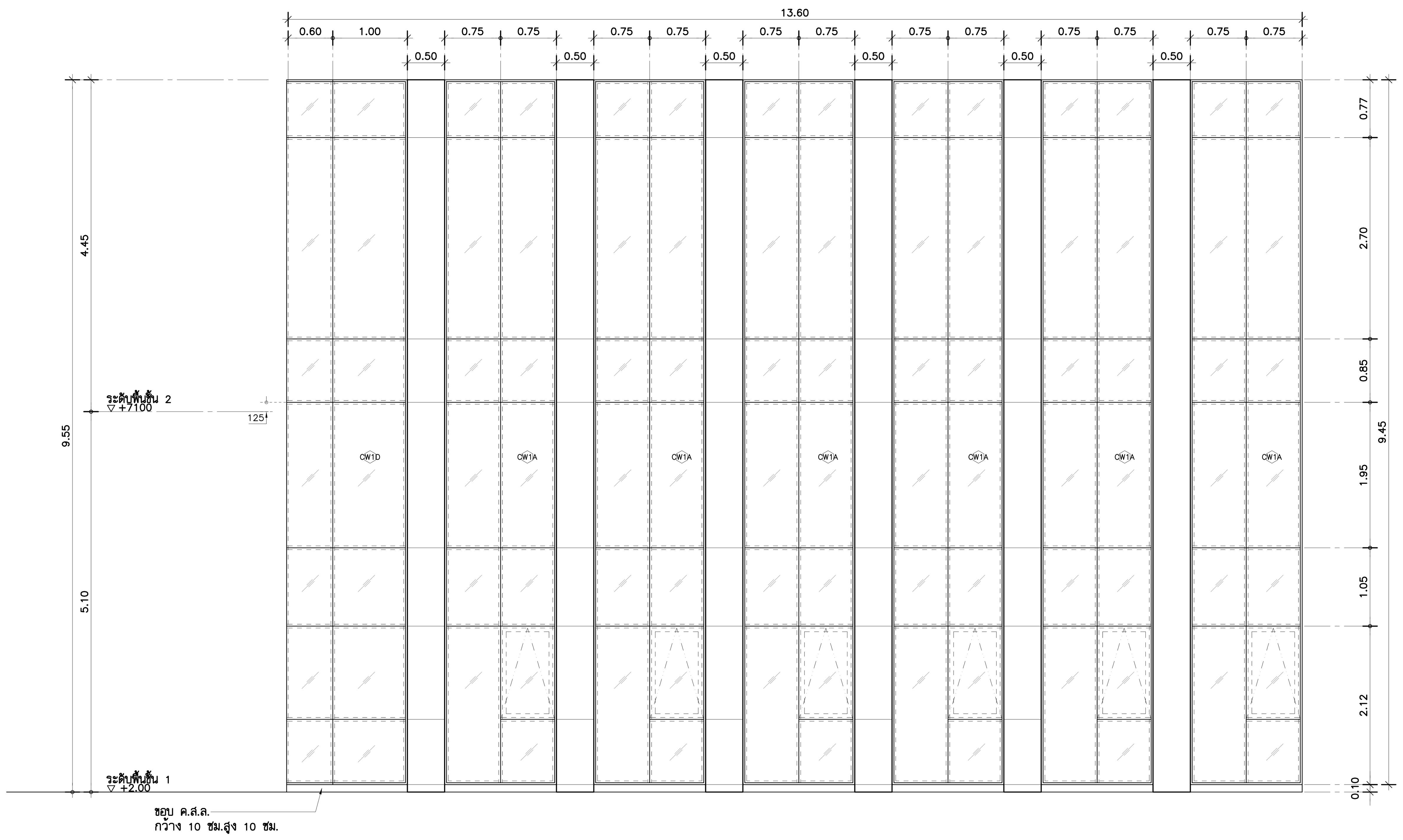

รูปด้าน 4 A-631 CW1A CW1D

CW1A CW1D

ตำแหน่งติดตั้ง

ชั้น B : –	ชั้น 4 : –	ชั้น 8 : –
ชั้น 1 : ENTRANCE HALL	ชั้น 5 : –	ชั้น 8M : –
ชั้น 2 : OPEN WELL	ชั้น 6 : –	ชั้นดาดฟ้า : –
ชั้น 3 : –	ชั้น 7 : –	ชั้นหลังคา : –

รายการประกอบแบบ

ประเภท	บานกระจกติดตาย และบานกระทุ้ง
บาน	กระจกLAMINATE สีCLEAR 6mm. A/N#2 (ชนิดประหยัดพลังงาน)+PVB0.38 +6mm.CLEAR A/N
กรอบบาน	กรอบบานอะลูมิเนียม หนา 2 มม. ขนาด 70x35 มม.
วงกบ	วงกบอะลูมิเนียม หนา 2 มม. ขนาด 100x50 มม.
บานพับ	อุปกรณ์ครบชุด ติดตั้งตามมาตรฐานผู้ผลิต
กุญแจล๊อค	อุปกรณ์ครบชุด ติดตั้งตามมาตรฐานผู้ผลิต
โช๊คอัพ	อุปกรณ์ครบชุด ติดตั้งตามมาตรฐานผู้ผลิต
มือจับ	อุปกรณ์ครบชุด ติดตั้งตามมาตรฐานผู้ผลิต
ผิวสำเร็จ	ALUMINUIM สีดำ
หมายเหตุ	–

****** รายการประกอบแบบงาน FACADE CURTAIN WALL ******

1. งานติดตั้ง FACADE CURTAIN WALL ต้องนำเสนอวิธีการติดตั้ง ให้ถูกต้องตามหลักวิศวกรรมโครงสร้าง สามารถรับแรงที่มากระแทกหรือแรงลมได้ไม่น้อยกว่า 220 kg./m^2 (หรือตามมาตรฐานงาน FACADE อาคารสูง)

แบบขยายหน้าต่าง W1 1:50

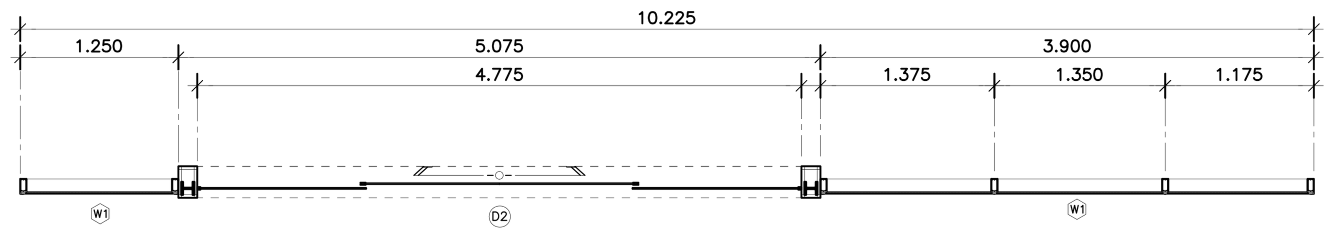

แปลน 1:50

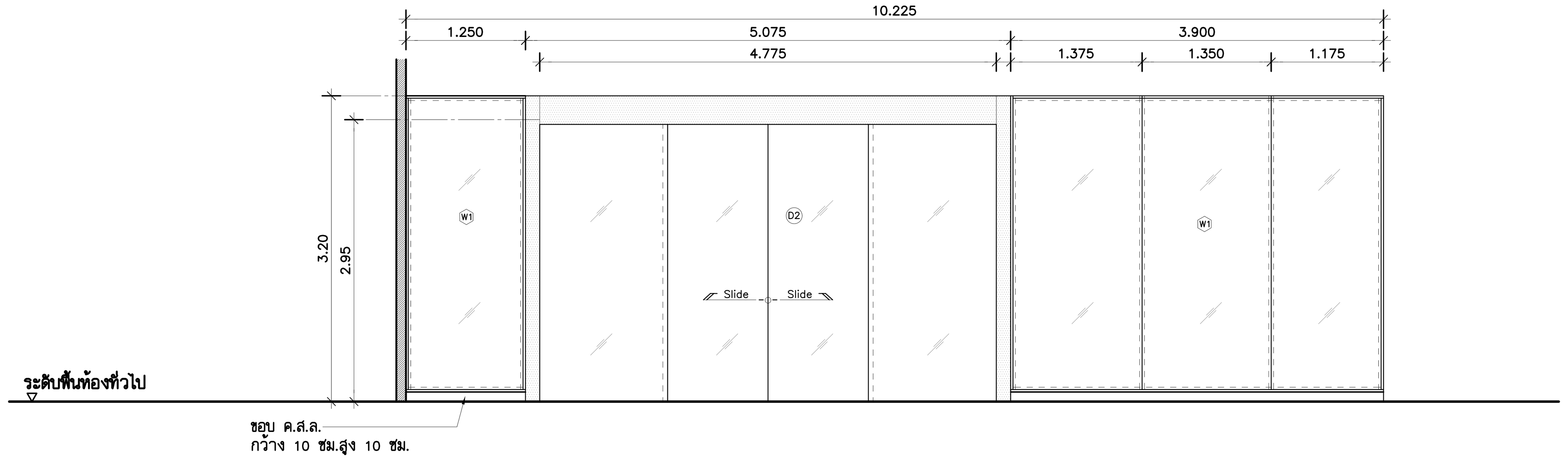

W1

ตำแหน่งติดตั้ง

ชั้น B : –	ชั้น 4 : –	ชั้น 8 : –
ชั้น 1 : ICT MULTI–PURPOSE	ชั้น 5 : –	ชั้น 8M : –
ชั้น 2 : –	ชั้น 6 : –	ชั้นดาดฟ้า : –
ชั้น 3 : –	ชั้น 7 : –	ชั้นหลังคา : –

รายการประกอบแบบ

ประเภท	บานกระจกติดตาย
บาน	กระจก LAMINATE CLEAR 6mm. A/N#2 (ชนิดประหยัดพลังงาน) + PVB0.76 + 6mm. CLEAR A/N
กรอบบาน	–
วงกบ	วงกบอะลูมิเนียม หนา 2 มม. ขนาด 100x50 มม.
บานพับ	–
กุญแจล๊อค	–
โช๊คอัพ	–
มือจับ	–
ผิวสำเร็จ	ALUMINUIM สีดำ
หมายเหตุ	–

THESE DRAWINGS ARE THE PROPERTY OF : 760i ARCHITECT & CONSULTANT CO.,LTD. AND SHALL NOT BE USED OR REPRODUCED WITHOUT SPECIFIC PERMISSION.

OWNER

คณะเทคโนโลยีสารสนเทศและการสื่อสาร(ICT) มหาวิทยาลัยมหิดล

ARCHITECTS

อุดมศักดิ์ ตั้งอมรศิริ	ว–สถ	605
ปณาสิน จันทเสนา	ส–สถ	3559
บัญชา กลิ่นบัว	ส–สถ	3560
พรรษา แก้วแพง	ภ–สถ	15443
ธิรดา ธิติรัชนนท์	ภ–สถ	22867

INTERIOR DESIGNER

ฉัตราภรณ์ เจียสกุล ส–สน 263
วิชชรัตน์ มงคลธารณ์ ส–สน 271

GRAPHIC DESIGNER

ภราดร มิ่งลำแดง
ปิยะนุช กรองสุวรรณ

STRUCTURAL ENGINEERS

พิสิฐ กาญจนรุจิวุฒิ สย.5673
อาคม เตชะธัญญกุล สย.5661
วิสาพร ลิตยางกูร สย.7245
นัจจารี สุวรรณทัพพะ ภย.65185

ELECTRICAL ENGINEERS

ประชานาถ ด่านสกุลเจริญกิจ สฟก. 4390
ลักคิกา รัตนศักดากุล สฟก. 4587
นิวัติ จิณณธรรมพงษ์ ภฟก. 31088
กันตภณ วินิยกูล

MECHANICAL ENGINEERS

ยงยศ รักวรา สก. 3171

SANITARY ENGINEERS

ไพโรจน์ ไชยมงคล สส. 44
ศิระณัชจ์ สิทธิโชคธนากร ภส. 2590
ณัฐธนุ เกตุมา

PROJECT NO. AR-18305

PROJECT NAME

ศูนย์รวมเทคโนโลยีดิจิทัล อัจฉริยะเพื่อสร้างเศรษฐกิจ การเรียนรู้ นวัตกรรมบูรณาการ ปัญญาประดิษฐ์ เพื่อการแพทย์ (Intelligent Digital Hub in Medicine) (IDHM) คณะเทคโนโลยีสารสนเทศและการสื่อสาร(ICT) มหาวิทยาลัยมหิดล

760i ARCHITECT & CONSULTANT CO.,LTD.
Address : 355 Soi Sukumvit 50 , Prakanong Klongtoey Bangkok 10260
Tel : (662) 742 - 7303 - 04 Fax : (662) 742 - 7310
E - mail address : info @ 760i. com
www. 760i. com

DRAWING TITLE :

แบบขยายหน้าต่าง CW1A,CW1D (รูปด้าน)

NO.	DATE	DESCRIPTION

REVISION

DRAWN BY ปิยะพันธ์ ,ชัยวุฒิ ,กริษฐา ,ศราวุฒิ
CHECKED BY ปิยะพันธ์ ตันทัศน์
APPROVE BY ปณาสิน จันทเสนา
DATE 18–09–2020 SCALE

DRAWING NO. A–637 TOTAL 267

แบบขยายหน้าต่าง CW2 1:75

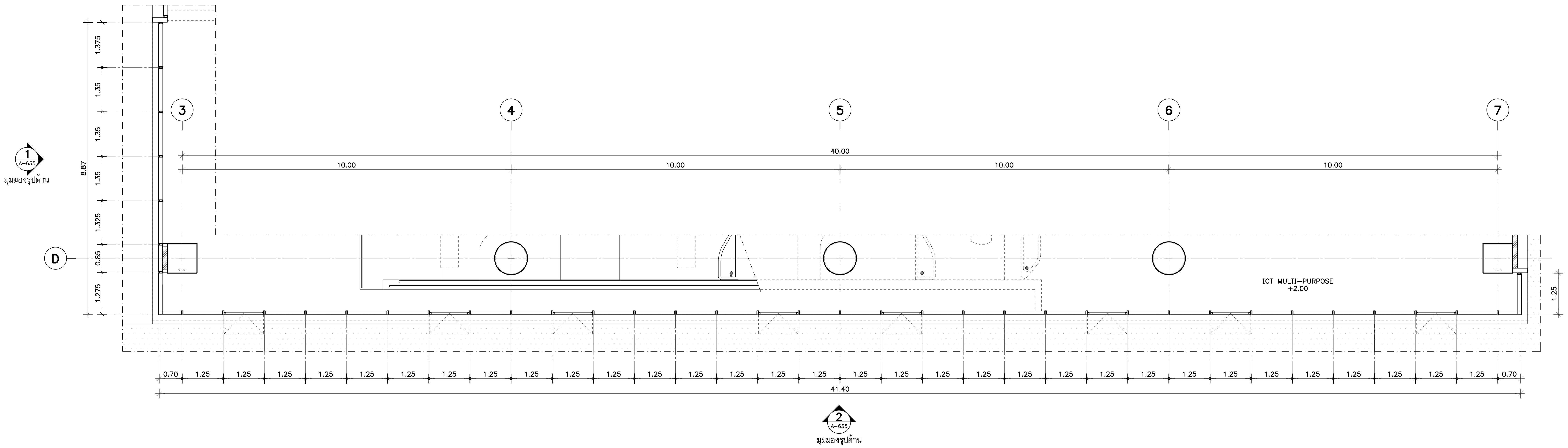

แปลน CW2 1:75
(แปลนพื้นชั้น 1)

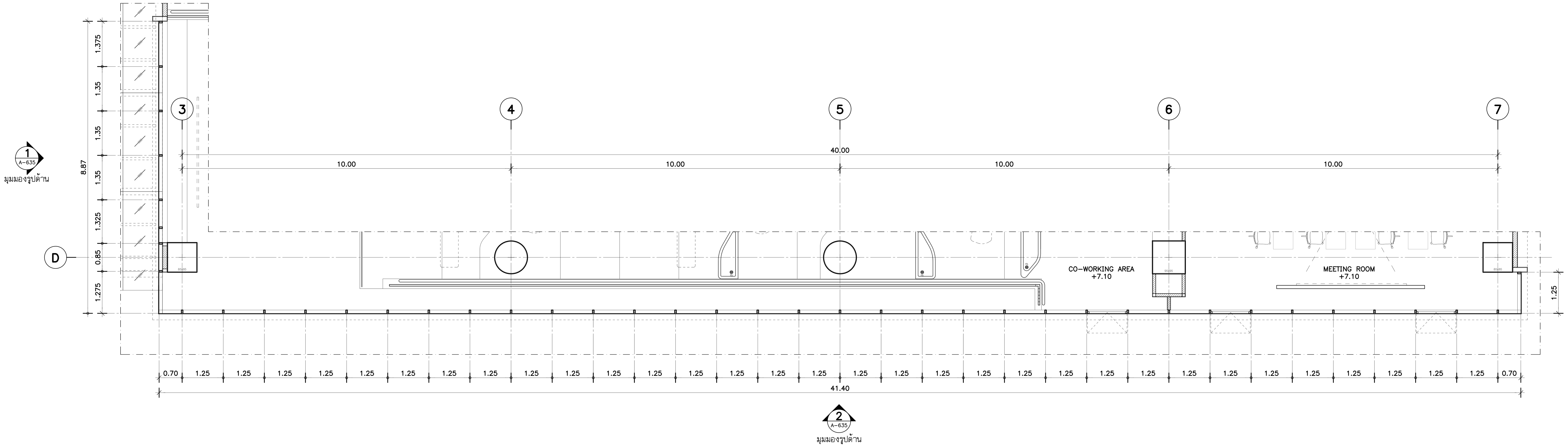

แปลน CW2 1:75
(แปลนพื้นชั้น 2)

**** รายการประกอบแบบงาน FACADE CURTAIN WALL ****

1. งานติดตั้ง FACADE CURTAIN WALL ต้องนำเสนอวิธีการติดตั้ง ให้ถูกต้องตามหลักวิศวกรรมโครงสร้าง สามารถรับแรงที่มากระแทกหรือแรงลมได้ไม่น้อยกว่า 220 kg./m^2 (หรือตามมาตรฐานงาน FACADE อาคารสูง)

THESE DRAWINGS ARE THE PROPERTY OF :
760i ARCHITECT & CONSULTANT CO.,LTD.
AND SHALL NOT BE USED OR REPRODUCED
WITHOUT SPECIFIC PERMISSION.

OWNER

คณะเทคโนโลยีสารสนเทศและการสื่อสาร(ICT)
มหาวิทยาลัยมหิดล

ARCHITECTS

อุดมศักดิ์	ตั้งอมรศิริ	ว-สถ 605
ปณาสิน	จันทเสนา	ส-สถ 3559
บัญชา	กลิ่นบัว	ส-สถ 3560
พรรษา	แก้วแพง	ภ-สถ 15443
ธิรดา	ธิติรัชนนท์	ภ-สถ 22867

INTERIOR DESIGNER

ฉัตราภรณ์	เจียสกุล	ส-สน 263
วิชชรัตน์	มงคลธารณ์	ส-สน 271

GRAPHIC DESIGNER

ภราดร	มิ่งลำแดง
ปิยะนุช	กรองสุวรรณ

STRUCTURAL ENGINEERS

พิสิฐ	กาญจนรุจิวุฒิ	สย.5673
อาคม	เตชะธัญญกุล	สย.5661
วิสาพร	ลิตยางกูร	สย.7245
นัจจารี	สุวรรณทัพพะ	ภย.65185

ELECTRICAL ENGINEERS

ประชานาถ	ด่านสกุลเจริญกิจ	สฟก. 4390
ลักคิกา	รัตนศักดากุล	สฟก. 4587
นิวัติ	จิณณธรรมพงษ์	ภฟก. 31088
กันตภณ	วินิยกูล	

MECHANICAL ENGINEERS

ยงยศ	รักวรา	สก. 3171

SANITARY ENGINEERS

ไพโรจน์	ไชยมงคล	สส. 44
ศิระณัชจ์	สิทธิโชคธนากร	ภส. 2590
ณัฐธนุ	เกตุมา	

PROJECT NO. AR-18305

PROJECT NAME

ศูนย์รวมเทคโนโลยีดิจิทัล อัจฉริยะเพื่อสร้างเศรษฐกิจ การเรียนรู้ นวัตกรรมบูรณาการ ปัญญาประดิษฐ์ เพื่อการแพทย์ (Intelligent Digital Hub in Medicine) (IDHM) คณะเทคโนโลยีสารสนเทศและการสื่อสาร(ICT) มหาวิทยาลัยมหิดล

760i ARCHITECT & CONSULTANT CO.,LTD.
Address : 355 Soi Sukumvit 50 , Prakanong
Klongtoey Bangkok 10260
Tel : (662) 742 - 7303 - 04 Fax : (662) 742 - 7310
E - mail address : info @ 760i. com
www. 760i. com

DRAWING TITLE :

แบบขยายหน้าต่าง CW2
(แปลน)

NO.	DATE	DESCRIPTION

REVISION

DRAWN BY	ปิยะพันธ์ ,ชัยวุฒิ ,กริษฐา ,ศราวุฒิ
CHECKED BY	ปิยะพันธ์ ตันทัศน์
APPROVE BY	ปณาสิน จันทเสนา
DATE 18-09-2020	SCALE

DRAWING NO.	TOTAL
A-638	267

แบบขยายหน้าต่าง CW2 1:75

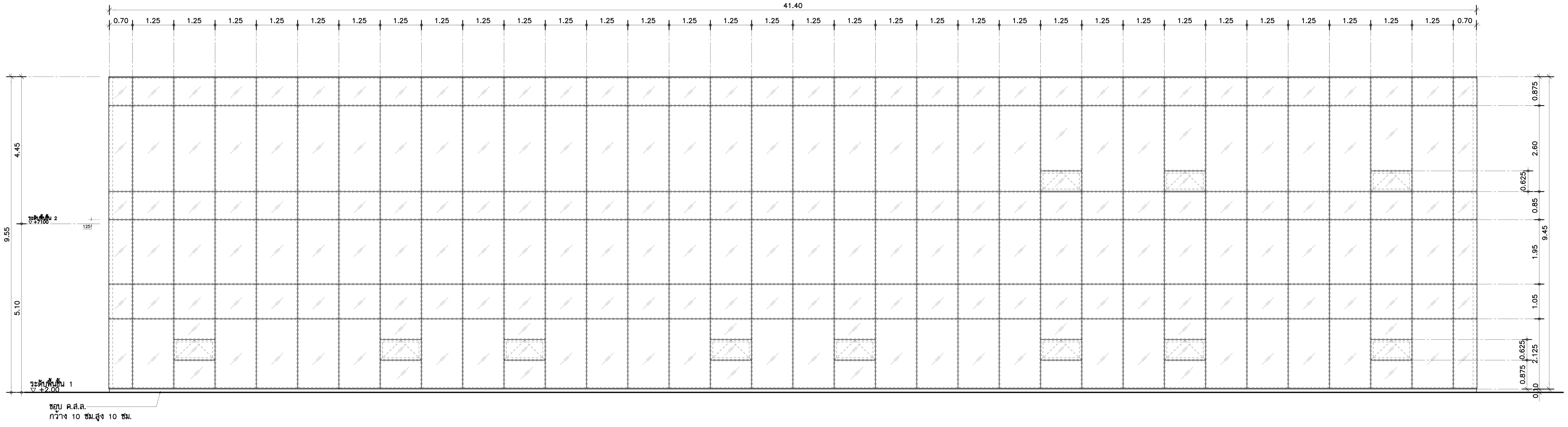

รูปด้าน 2 A-634 CW2

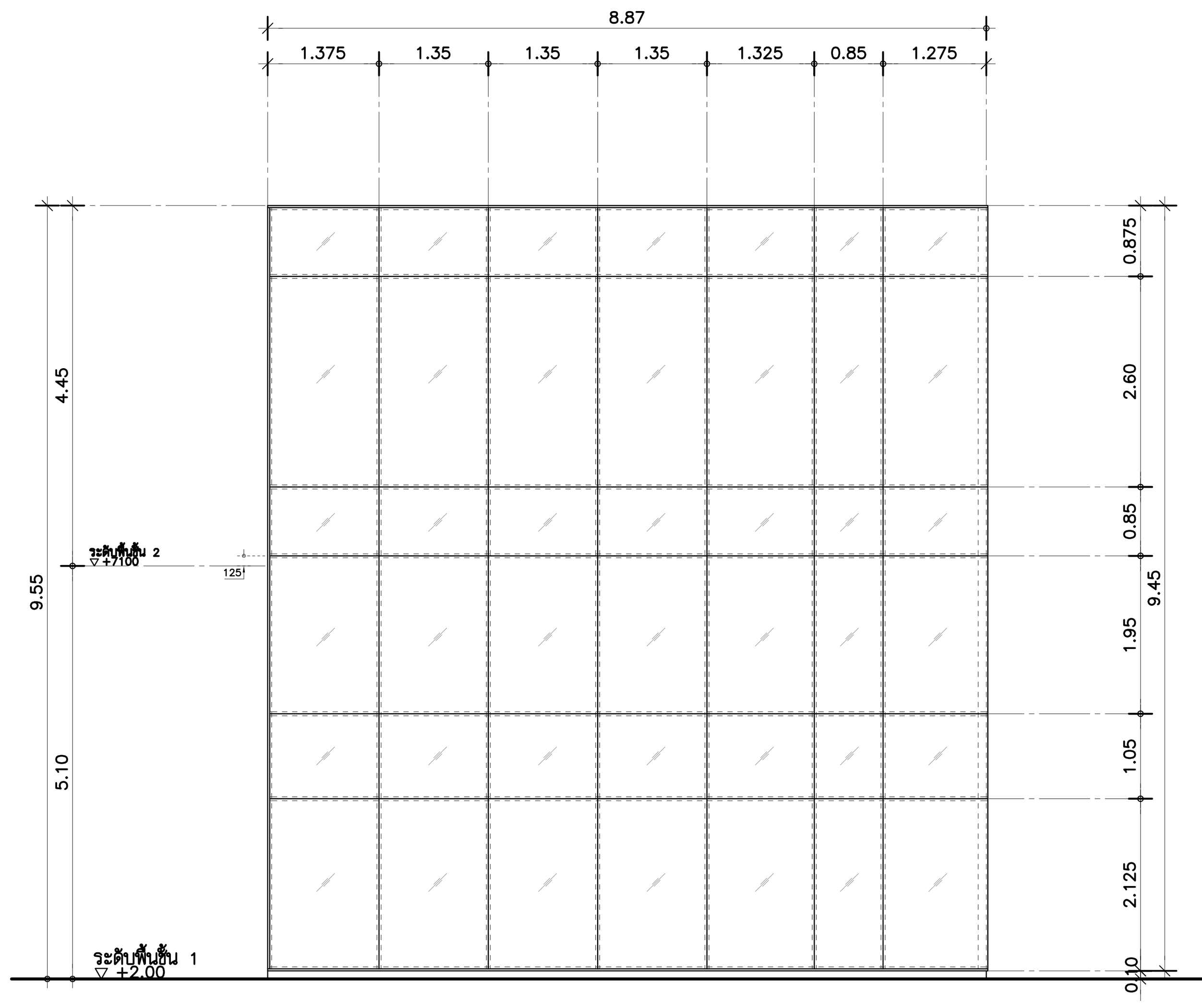

รูปด้าน 1 A-634 CW2

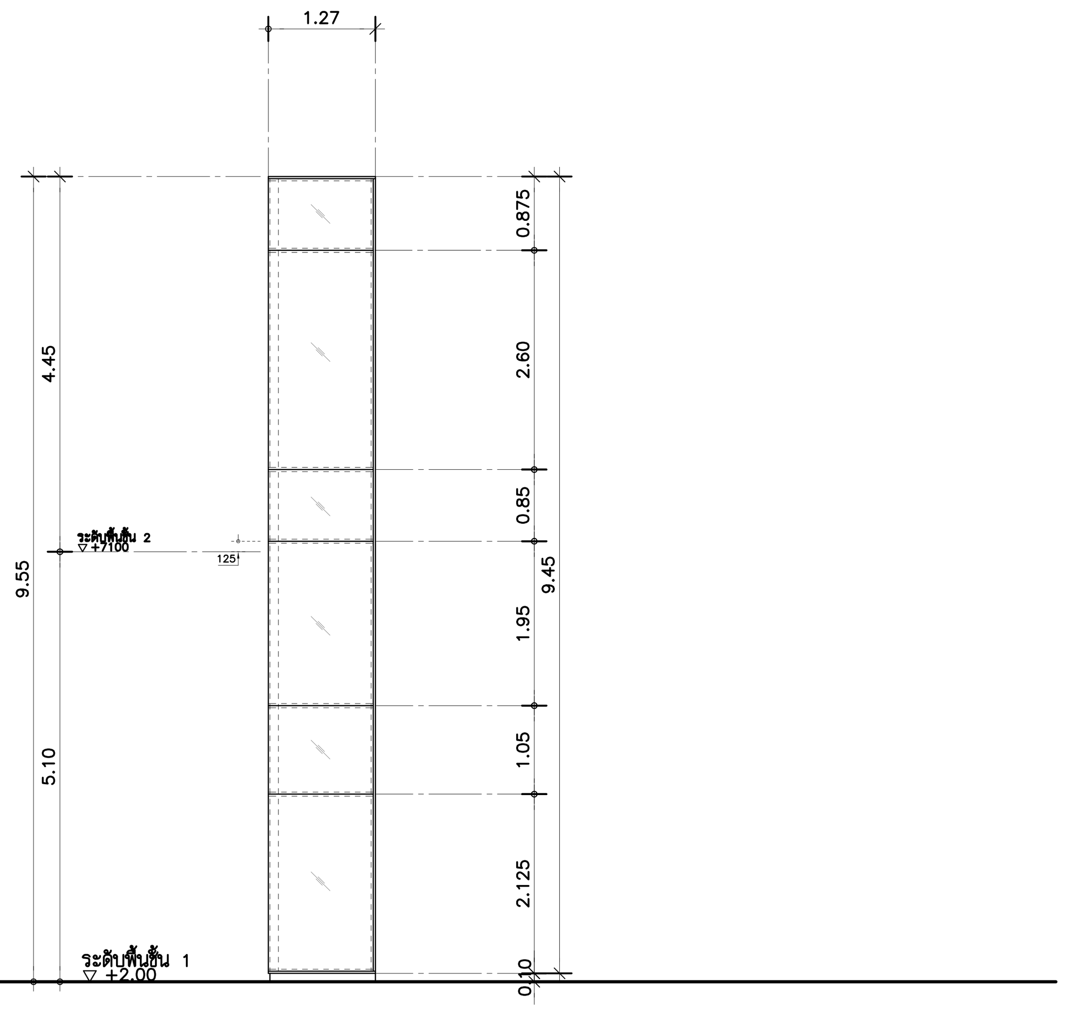

รูปด้าน 3 A-634 CW2

**** รายการประกอบแบบงาน FACADE CURTAIN WALL ****

1. งานติดตั้ง FACADE CURTAIN WALL ต้องนำเสนอวิธีการติดตั้งให้ถูกต้องตามหลักวิศวกรรมโครงสร้าง สามารถรับแรงที่มากระแทกหรือแรงลมได้ไม่น้อยกว่า 220 kg./m^2 (หรือตามมาตรฐานงาน FACADE อาคารสูง)

CW2

ตำแหน่งติดตั้ง

ชั้น B : –	ชั้น 4 : –	ชั้น 8 : –
ชั้น 1 : ICT MULTI–PURPOSE	ชั้น 5 : –	ชั้น 8M : –
ชั้น 2 : OPEN WELL	ชั้น 6 : –	ชั้นดาดฟ้า : –
ชั้น 3 : –	ชั้น 7 : –	ชั้นหลังคา : –

รายการประกอบแบบ

ประเภท	บานกระจกติดตาย และบานกระทุ้ง
บาน	กระจกLAMINATE สีCLEAR 6mm. A/N#2 (ชนิดประหยัดพลังงาน)+PVB0.38 +6mm.CLEAR A/N
กรอบบาน	กรอบบานอะลูมิเนียม หนา 2 มม. ขนาด 70x35 มม.
วงกบ	วงกบอะลูมิเนียม หนา 2 มม. ขนาด 100x50 มม.
บานพับ	อุปกรณ์ครบชุด ติดตั้งตามมาตรฐานผู้ผลิต
กุญแจล๊อค	
โช๊คอัพ	
มือจับ	
ผิวสำเร็จ	ALUMINUIM สีดำ
หมายเหตุ	–

THESE DRAWINGS ARE THE PROPERTY OF : 760i ARCHITECT & CONSULTANT CO.,LTD. AND SHALL NOT BE USED OR REPRODUCED WITHOUT SPECIFIC PERMISSION.

OWNER

คณะเทคโนโลยีสารสนเทศและการสื่อสาร(ICT) มหาวิทยาลัยมหิดล

ARCHITECTS

อุดมศักดิ์ ตั้งอมรศิริ วุฒิ-สถ 605
ปณาสิน จันทเสนา ส-สถ 3559
บัญชา กลิ่นบัว ส-สถ 3560
พรรษา แก้วแพง ภ-สถ 15443
ธิรดา ธิติรัชนนท์ ภ-สถ 22867

INTERIOR DESIGNER

ฉัตราภรณ์ เจียสกุล ส-สน 263
วิชชรัตน์ มงคลธารณ์ ส-สน 271

GRAPHIC DESIGNER

ภราดร มึ่งลำแดง
ปิยะนุช กรองสุวรรณ

STRUCTURAL ENGINEERS

พิสิฐ กาญจนรุจิวุฒิ สย.5673
อาคม เตชะธัญญกุล สย.5661
วิสาพร ลิตยางกูร สย.7245
นัจจารี สุวรรณทัพพะ ภย.65185

ELECTRICAL ENGINEERS

ประชานาถ ด่านสกุลเจริญกิจ สฟก. 4390
ลักคิกา รัตนศักดากุล สฟก. 4587
นิวัติ จิณณธรรมพงษ์ ภฟก. 31088
กันตภณ วินิยกูล

MECHANICAL ENGINEERS

ยงยศ รักวรา สก. 3171

SANITARY ENGINEERS

ไพโรจน์ ไชยมงคล สส. 44
ศิระณัชจ์ ลิทธิโชคธนากร ภส. 2590
ณัฐธนุ เกตุมา

PROJECT NO. AR-18305

PROJECT NAME

ศูนย์รวมเทคโนโลยีดิจิทัล อัจฉริยะเพื่อสร้างเศรษฐกิจ การเรียนรู้ นวัตกรรมบูรณาการ ปัญญาประดิษฐ์ เพื่อการแพทย์ (Intelligent Digital Hub in Medicine) (IDHM) คณะเทคโนโลยีสารสนเทศและการสื่อสาร(ICT) มหาวิทยาลัยมหิดล

760i ARCHITECT & CONSULTANT CO.,LTD.
Address : 355 Soi Sukumvit 50 , Prakanong Klongtoey Bangkok 10260
Tel : (662) 742 - 7303 - 04 Fax : (662) 742 - 7310
E - mail address : info @ 760i. com
www. 760i. com

DRAWING TITLE :

แบบขยายหน้าต่าง CW2 (รูปด้าน)

NO.	DATE	DESCRIPTION

REVISION

DRAWN BY ปิยะพันธ์ ,ชัยวุฒิ ,กริษฐา ,ศราวุฒิ
CHECKED BY ปิยะพันธ์ ตันทัศน์
APPROVE BY ปณาสิน จันทเสนา
DATE 18–09–2020 SCALE

DRAWING NO. A–639 TOTAL 267

แบบขยายหน้าต่าง CW3 1:75

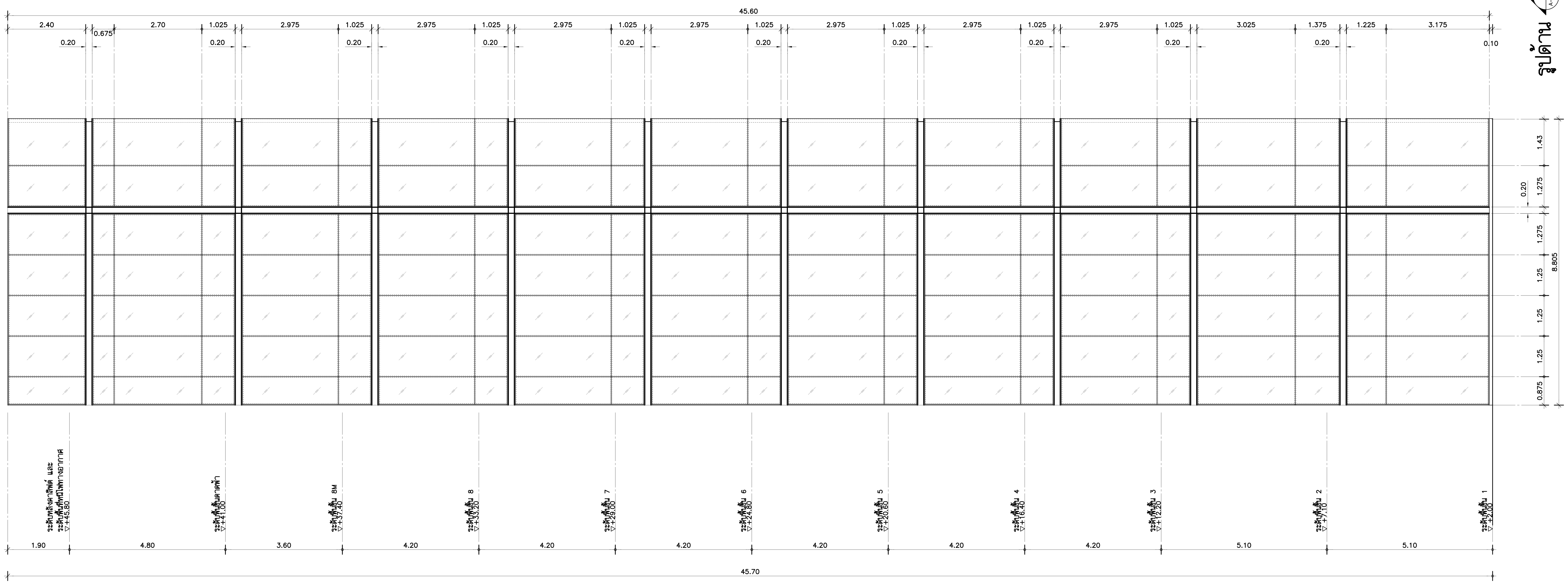

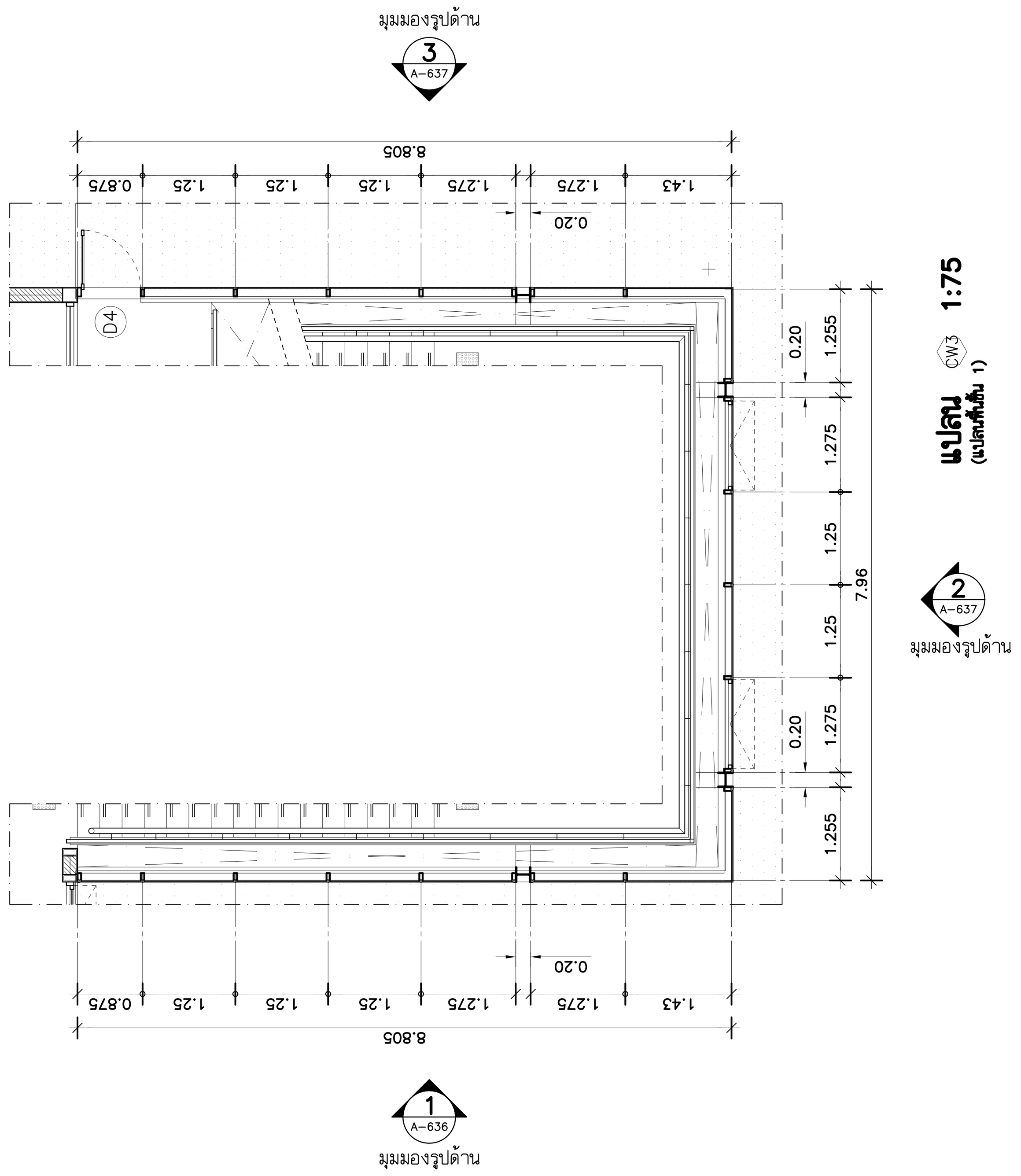

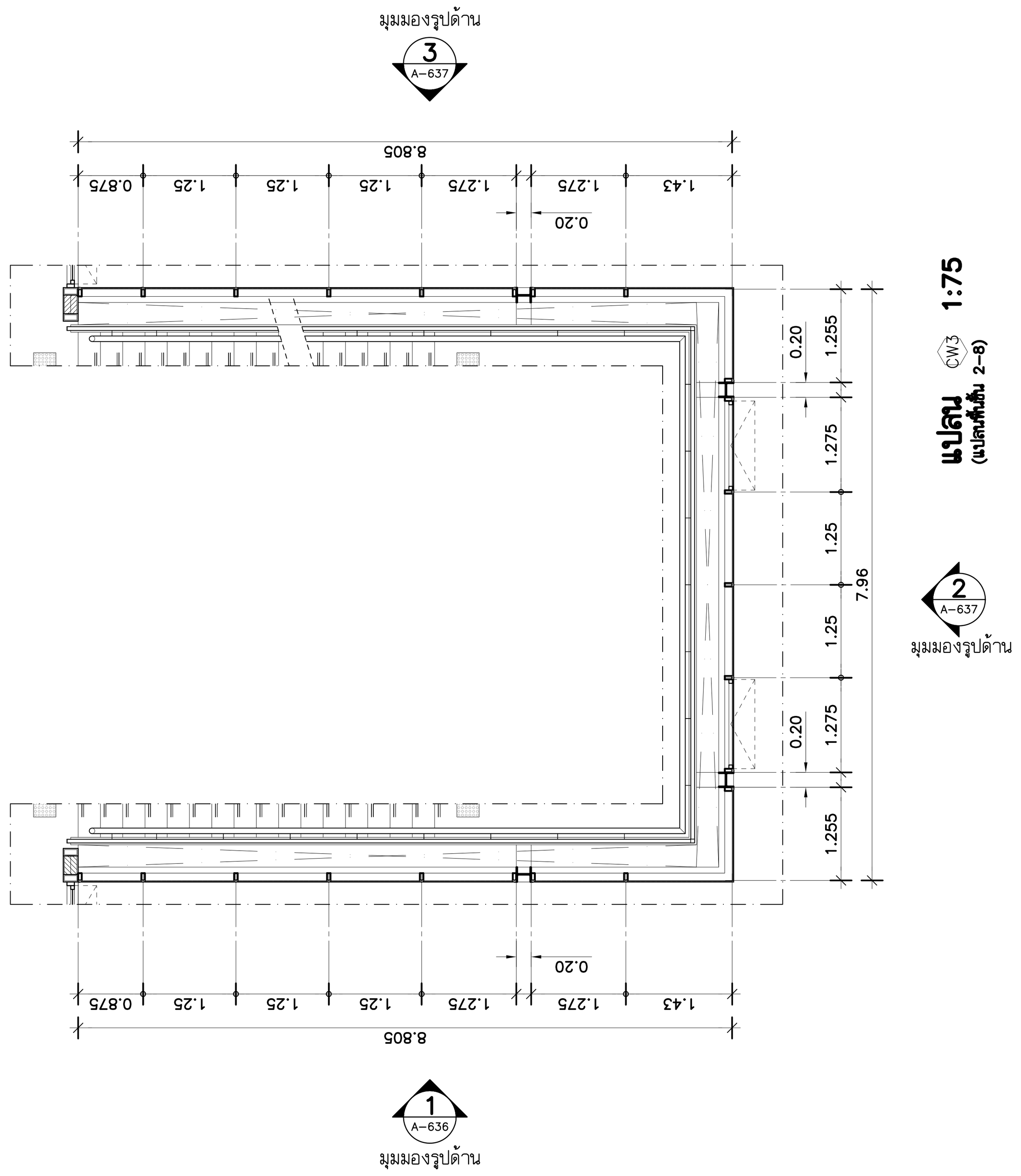

**** รายการประกอบแบบงาน FACADE CURTAIN WALL ****

1. งานติดตั้ง FACADE CURTAIN WALL ต้องนำเสนอวิธีการติดตั้ง ให้ถูกต้องตามหลักวิศวกรรมโครงสร้าง สามารถรับแรงที่มากระแทกหรือแรงลมได้ไม่น้อยกว่า 220 kg./m.^{2} (หรือตามมาตรฐานงาน FACADE อาคารสูง)

CW3

ตำแหน่งติดตั้ง

ชั้น B : –	ชั้น 4 : บันได ST8	ชั้น 8 : บันได ST8
ชั้น 1 : บันได ST8	ชั้น 5 : บันได ST8	ชั้น 8M : บันได ST8
ชั้น 2 : บันได ST8	ชั้น 6 : บันได ST8	ชั้นดาดฟ้า : บันได ST8
ชั้น 3 : บันได ST8	ชั้น 7 : บันได ST8	ชั้นหลังคา : –

รายการประกอบแบบ

ประเภท	บานกระจกติดตาย และบานกระทุ้ง
บาน	กระจก LAMINATE CLEAR 6mm. A/N#2 (ชนิดประหยัดพลังงาน) + PVB0.76 + 6mm. CLEAR A/N
กรอบบาน	กรอบบานอะลูมิเนียม หนา 2 มม. ขนาด 70x35 มม.
วงกบ	วงกบอะลูมิเนียม หนา 2 มม. ขนาด 100x50 มม.
บานพับ	อุปกรณ์ครบชุด ติดตั้งตามมาตรฐานผู้ผลิต
กุญแจล็อค	
โช๊คอัพ	
มือจับ	
ผิวสำเร็จ	ALUMINUIM สีดำ
หมายเหตุ	–

THESE DRAWINGS ARE THE PROPERTY OF : 760i ARCHITECT & CONSULTANT CO.,LTD. AND SHALL NOT BE USED OR REPRODUCED WITHOUT SPECIFIC PERMISSION.

OWNER
คณะเทคโนโลยีสารสนเทศและการสื่อสาร(ICT) มหาวิทยาลัยมหิดล

ARCHITECTS
อุดมศักดิ์ ตั้งอมรศิริ ว-สถ 605
ปณาลิน จันทเสนา ส-สถ 3559
บัญชา กลิ่นบัว ส-สถ 3560
พรรษา แก้วแพง ภ-สถ 15443
ธิรดา ธิติรัชนนท์ ภ-สถ 22867

INTERIOR DESIGNER
ฉัตราภรณ์ เจียสกุล ส-สน 263
วิชชรัตน์ มงคลธารณ์ ส-สน 271

GRAPHIC DESIGNER
ภราดร มิ่งลำแดง
ปิยะนุช กรองสุวรรณ

STRUCTURAL ENGINEERS
พิสิฐ กาญจนรุจิวุฒิ สย.5673
อาคม เตชะธัญญกุล สย.5661
วิสาพร สิตยางกูร สย.7245
นัจจารี สุวรรณทัพพะ ภย.65185

ELECTRICAL ENGINEERS
ประชานาถ ด่านสกุลเจริญกิจ สฟก. 4390
ลักคิกา รัตนศักดากุล สฟก. 4587
นิวัติ จิณณธรรมพงษ์ ภฟก. 31088
กันตภณ วินิยกูล

MECHANICAL ENGINEERS
ยงยศ รักวรา สก. 3171

SANITARY ENGINEERS
ไพโรจน์ ไชยมงคล สส. 44
ศิระณัชจ์ ลิทธิโชคธนากร ภส. 2590
ณัฐธนุ เกตุมา

PROJECT NO. AR-18305

PROJECT NAME
ศูนย์รวมเทคโนโลยีดิจิทัล อัจฉริยะเพื่อสร้างเศรษฐกิจ การเรียนรู้ นวัตกรรมบูรณาการ ปัญญาประดิษฐ์ เพื่อการแพทย์ (Intelligent Digital Hub in Medicine) (IDHM) คณะเทคโนโลยีสารสนเทศและการสื่อสาร(ICT) มหาวิทยาลัยมหิดล

760i ARCHITECT & CONSULTANT CO.,LTD.
Address : 355 Soi Sukumvit 50 , Prakanong Klongtoey Bangkok 10260
Tel : (662) 742 - 7303 - 04 Fax : (662) 742 - 7310
E - mail address : info @ 760i. com
www. 760i. com

DRAWING TITLE :
แบบขยายหน้าต่าง CW3 (แปลน, รูปด้าน)

NO.	DATE	DESCRIPTION

REVISION

DRAWN BY ปิยะพันธ์ ,ชัยวุฒิ ,กริษฐา ,ศราวุฒิ
CHECKED BY ปิยะพันธ์ ตันทัศน์
APPROVE BY ปณาลิน จันทเสนา
DATE 18-09-2020 SCALE

DRAWING NO. A-640 TOTAL 267

แบบขยายหน้าต่าง CW3 1:75

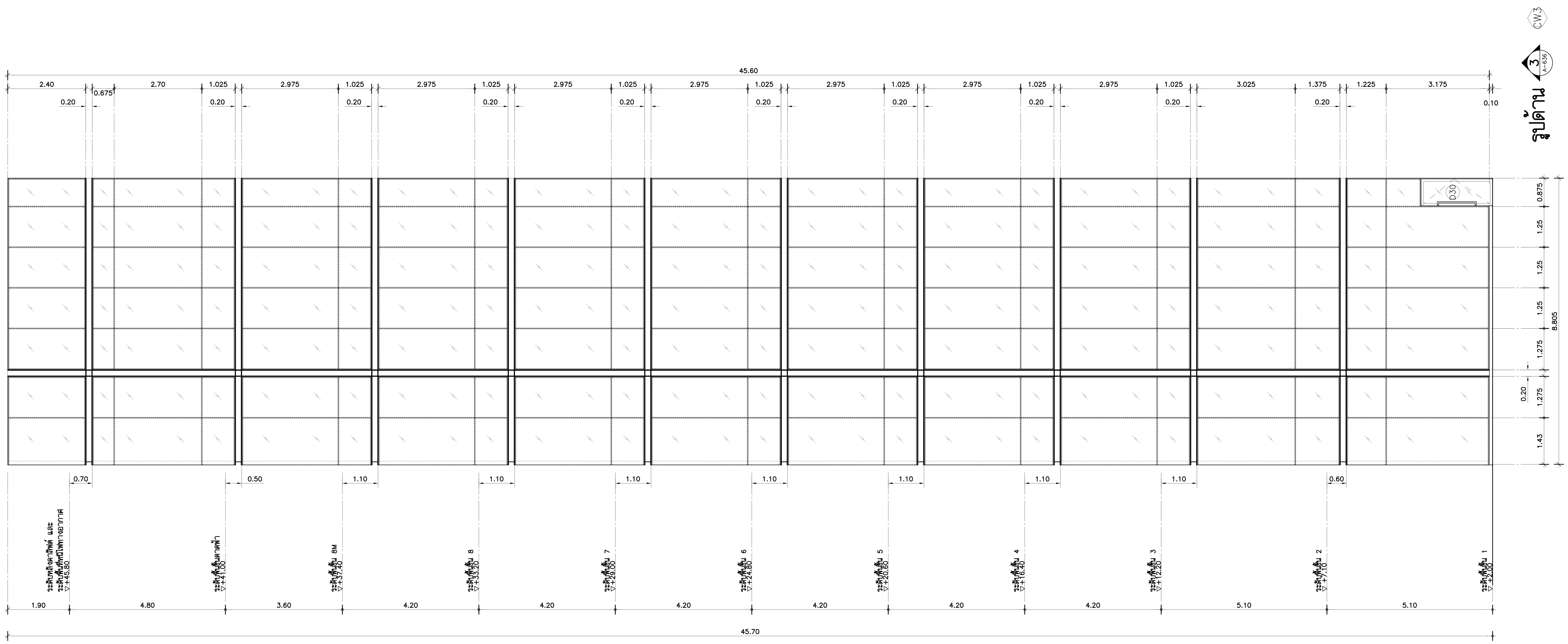

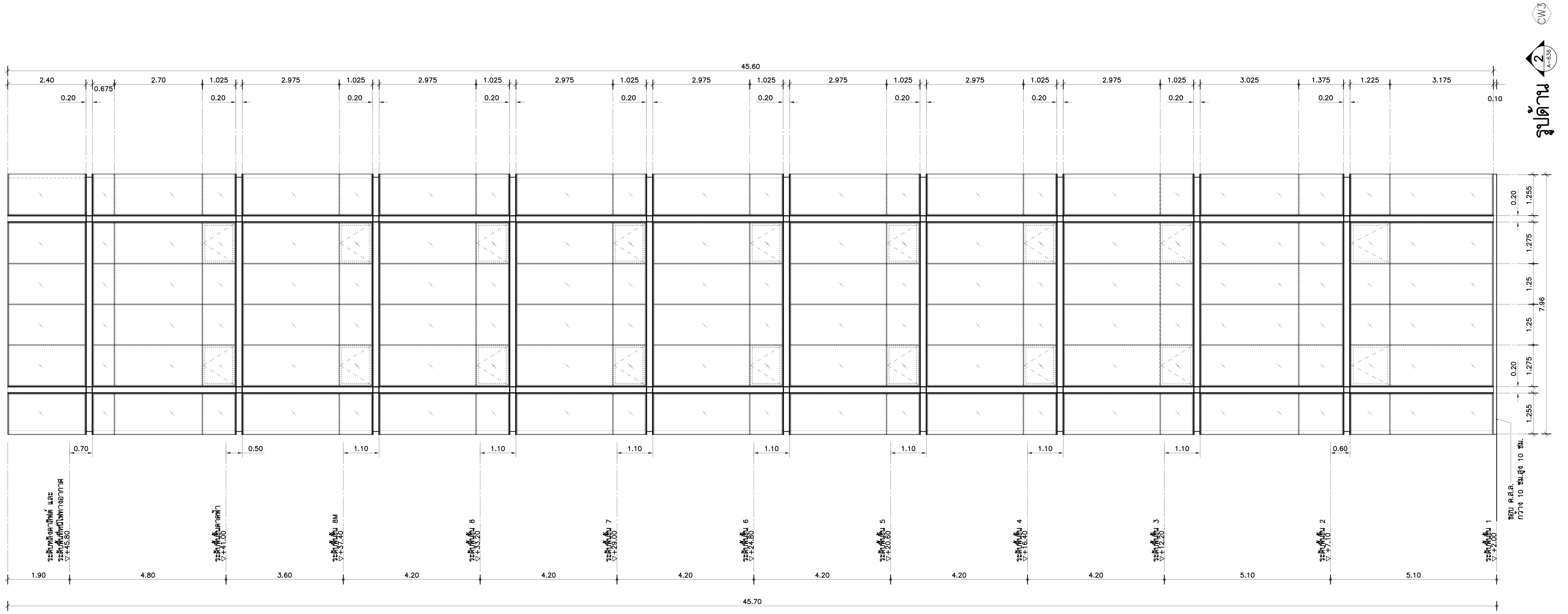

THESE DRAWINGS ARE THE PROPERTY OF :
760i ARCHITECT & CONSULTANT CO.,LTD.
AND SHALL NOT BE USED OR REPRODUCED
WITHOUT SPECIFIC PERMISSION.

OWNER

คณะเทคโนโลยีสารสนเทศและการสื่อสาร(ICT)
มหาวิทยาลัยมหิดล

ARCHITECTS

อุดมศักดิ์	ตั้งอมรศิริ	ว-สถ 605
ปณาสิน	จันทเสนา	ส-สถ 3559
บัญชา	กลิ่นบัว	ส-สถ 3560
พรรษา	แก้วแพง	ภ-สถ 15443
ธิรดา	ธิติรัชนนท์	ภ-สถ 22867

INTERIOR DESIGNER

ฉัตราภรณ์	เจียสกุล	ส-สน 263
วิชชรัตน์	มงคลธารณ์	ส-สน 271

GRAPHIC DESIGNER

ภราดร	มิ่งลำแดง
ปิยะนุช	กรองสุวรรณ

STRUCTURAL ENGINEERS

พิสิฐ	กาญจนรุจิวุฒิ	สย.5673
อาคม	เตชะธัญญกุล	สย.5661
วิสาพร	ลิตยางกูร	สย.7245
นัจจารี	สุวรรณทัพพะ	ภย.65185

ELECTRICAL ENGINEERS

ประชานาถ	ด่านสกุลเจริญกิจ	สฟก. 4390
ลักศิกา	รัตนศักดากุล	สฟก. 4587
นิวัติ	จิณณธรรมพงษ์	ภฟก. 31088
กันตภณ	วินิยกูล	

MECHANICAL ENGINEERS

ยงยศ	รักวรา	สก. 3171

SANITARY ENGINEERS

ไพโรจน์	ไชยมงคล	สส. 44
ศิระณัชจ์	สิทธิโชคธนากร	ภส. 2590
ณัฐธนุ	เกตุมา	

PROJECT NO. AR-18305

PROJECT NAME

ศูนย์รวมเทคโนโลยีดิจิทัล อัจฉริยะเพื่อสร้างเศรษฐกิจ การเรียนรู้ นวัตกรรมบูรณาการ ปัญญาประดิษฐ์ เพื่อการแพทย์ (Intelligent Digital Hub in Medicine) (IDHM) คณะเทคโนโลยีสารสนเทศและการสื่อสาร(ICT) มหาวิทยาลัยมหิดล

760i ARCHITECT & CONSULTANT CO.,LTD.
Address : 355 Soi Sukumvit 50 , Prakanong
Klongtoey Bangkok 10260
Tel : (662) 742 - 7303 - 04 Fax : (662) 742 - 7310
E - mail address : info @ 760i. com
www. 760i. com

DRAWING TITLE :

แบบขยายหน้าต่าง CW3
(รูปด้าน)

NO.	DATE	DESCRIPTION

REVISION

DRAWN BY ปิยะพันธ์ ,ชัยวุฒิ ,กริษฐา ,ศราวุฒิ
CHECKED BY ปิยะพันธ์ ตันทัศน์
APPROVE BY ปณาสิน จันทเสนา
DATE 18-09-2020 SCALE

DRAWING NO. A-641 TOTAL 267

แบบขยายหน้าต่าง W2,W3,W4,W5,W6,W7,W8,W9 1:50

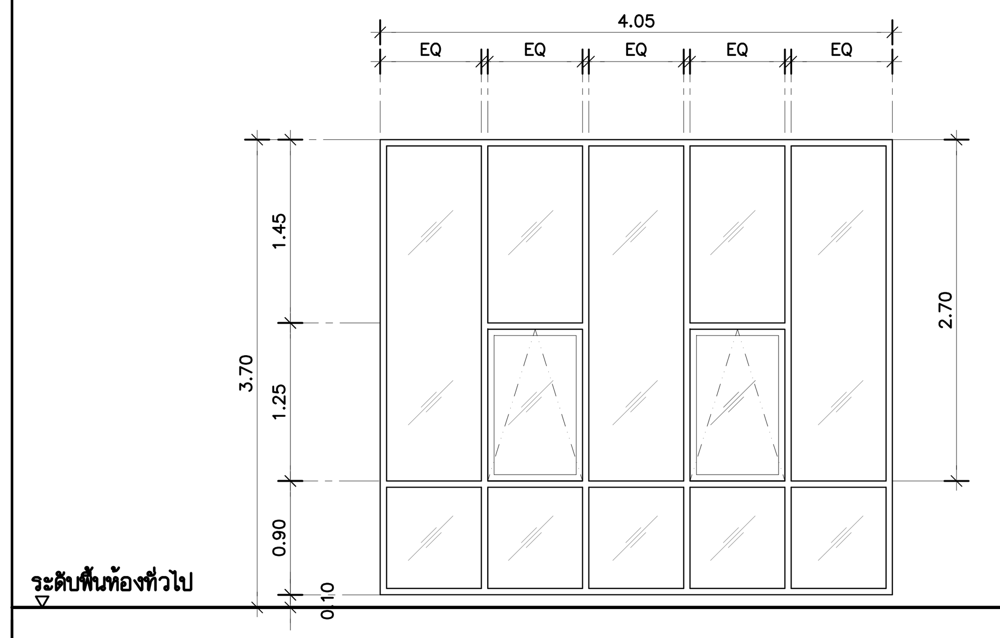

W2

ตำแหน่งติดตั้ง

ชั้น B : –	ชั้น 4 : CORRIDOR	ชั้น 8 : –
ชั้น 1 : –	ชั้น 5 : CORRIDOR	ชั้น 8M : –
ชั้น 2 : CORRIDOR	ชั้น 6 : CORRIDOR	ชั้นดาดฟ้า : –
ชั้น 3 : –	ชั้น 7 : CORRIDOR	ชั้นหลังคา : –

รายการประกอบแบบ

ประเภท	บานกระจกติดตาย และบานกระทุ้ง
บาน	กระจก LAMINATE สี เทา (REFLECTIVE) 6mm. A/N + PVB0.38 + 6mm. CLEAR A/N
กรอบบาน	กรอบบานอะลูมิเนียม หนา 2 มม. ขนาด 70x35 มม.
วงกบ	วงกบอะลูมิเนียม หนา 2 มม. ขนาด 100x50 มม.
บานพับ	อุปกรณ์ครบชุด ติดตั้งตามมาตรฐานผู้ผลิต
กุญแจล็อค	
โช๊คอัพ	
มือจับ	
ผิวสำเร็จ	ALUMINUIM สีดำ
หมายเหตุ	–

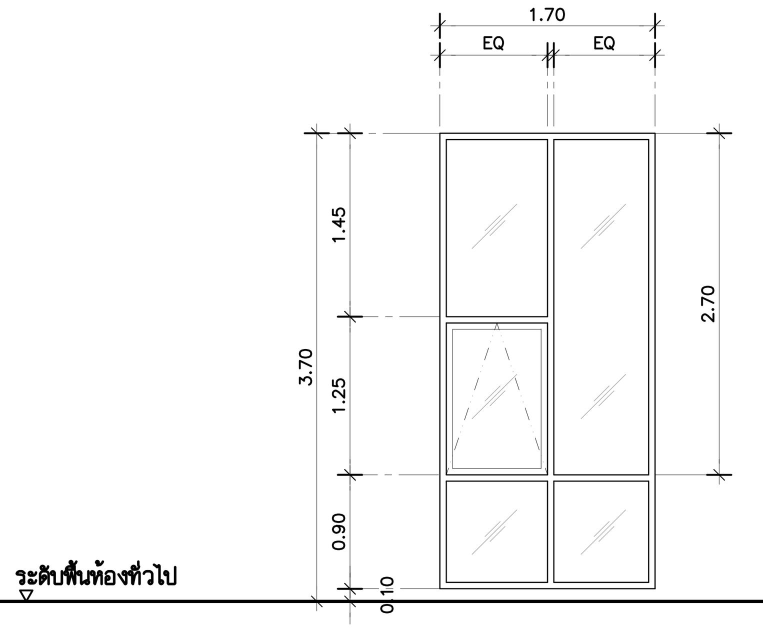

W3

ตำแหน่งติดตั้ง

ชั้น B : –	ชั้น 4 : โถงพักคอย	ชั้น 8 : –
ชั้น 1 : DAY CARE ,STUDENT REGIS.AREA	ชั้น 5 : โถงพักคอย	ชั้น 8M : –
ชั้น 2 : โถงพักคอย	ชั้น 6 : โถงพักคอย	ชั้นดาดฟ้า : –
ชั้น 3 : โถงพักคอย	ชั้น 7 : โถงพักคอย	ชั้นหลังคา : –

รายการประกอบแบบ

ประเภท	บานกระจกติดตาย และบานกระทุ้ง
บาน	กระจก LAMINATE สี เทา (REFLECTIVE) 6mm. A/N + PVB0.38 + 6mm. CLEAR A/N
กรอบบาน	กรอบบานอะลูมิเนียม หนา 2 มม. ขนาด 70x35 มม.
วงกบ	วงกบอะลูมิเนียม หนา 2 มม. ขนาด 100x50 มม.
บานพับ	อุปกรณ์ครบชุด ติดตั้งตามมาตรฐานผู้ผลิต
กุญแจล็อค	
โช๊คอัพ	
มือจับ	
ผิวสำเร็จ	ALUMINUIM สีดำ
หมายเหตุ	–

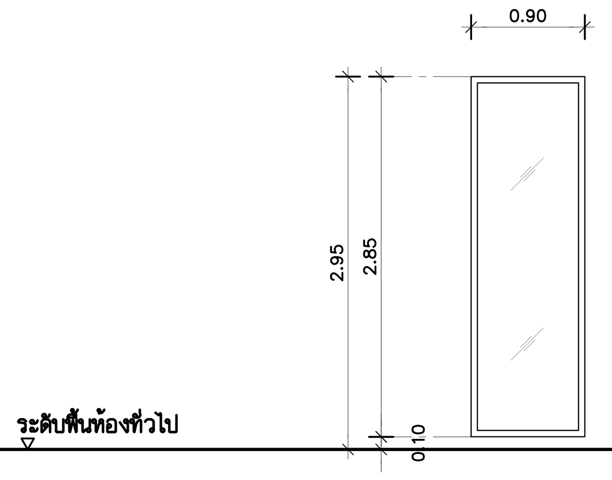

W4

ตำแหน่งติดตั้ง

ชั้น B : –	ชั้น 4 : –	ชั้น 8 : STORAGE
ชั้น 1 : –	ชั้น 5 : –	ชั้น 8M : –
ชั้น 2 : –	ชั้น 6 : –	ชั้นดาดฟ้า : –
ชั้น 3 : –	ชั้น 7 : –	ชั้นหลังคา : –

รายการประกอบแบบ

ประเภท	บานกระจกติดตาย
บาน	กระจก LAMINATE ชนิดประหยัดพลังงาน สี CLEAR 6mm. A/N#2 + PVB0.38 + 6mm. CLEAR A/N
กรอบบาน	–
วงกบ	วงกบอะลูมิเนียม หนา 2 มม. ขนาด 100x50 มม.
บานพับ	–
กุญแจล็อค	–
โช๊คอัพ	–
มือจับ	–
ผิวสำเร็จ	ALUMINUIM สีดำ
หมายเหตุ	–

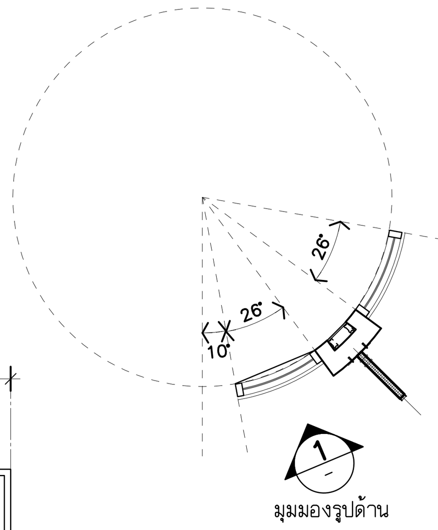

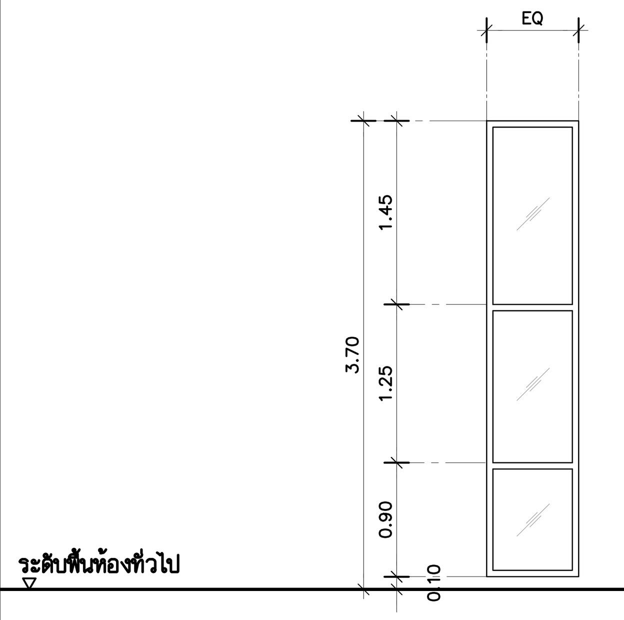

W5

ตำแหน่งติดตั้ง

ชั้น B : –	ชั้น 4 : CORRIDOR	ชั้น 8 : –
ชั้น 1 : –	ชั้น 5 : CORRIDOR	ชั้น 8M : –
ชั้น 2 : CORRIDOR	ชั้น 6 : CORRIDOR	ชั้นดาดฟ้า : –
ชั้น 3 : –	ชั้น 7 : CORRIDOR	ชั้นหลังคา : –

รายการประกอบแบบ

ประเภท	บานกระจกติดตาย
บาน	กระจกตัดโค้ง LAMINATE สี GREY (REFLECTIVE) 6mm. A/N + PVB0.38 + 6mm. CLEAR A/N
กรอบบาน	–
วงกบ	วงกบอะลูมิเนียม หนา 2 มม. ขนาด 100x50 มม.
บานพับ	–
กุญแจล็อค	–
โช๊คอัพ	–
มือจับ	–
ผิวสำเร็จ	ALUMINUIM สีดำ
หมายเหตุ	–

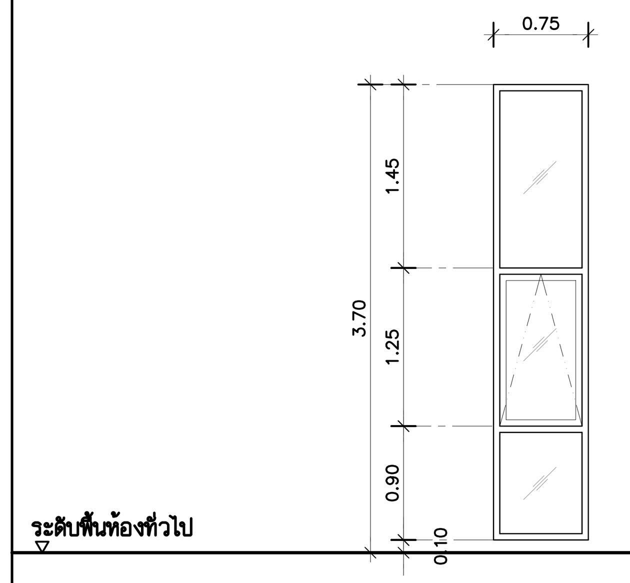

W6

ตำแหน่งติดตั้ง

ชั้น B : –	ชั้น 4 : FACADE	ชั้น 8 : –
ชั้น 1 : –	ชั้น 5 : FACADE	ชั้น 8M : –
ชั้น 2 : FACADE	ชั้น 6 : FACADE	ชั้นดาดฟ้า : –
ชั้น 3 : FACADE	ชั้น 7 : FACADE	ชั้นหลังคา : –

รายการประกอบแบบ

ประเภท	บานกระจกติดตาย และบานกระทุ้ง
บาน	กระจก LAMINATE สี GREY (REFLECTIVE) 4mm. A/N + PVB0.38 + 4mm. CLEAR A/N
กรอบบาน	กรอบบานอะลูมิเนียม หนา 2 มม. ขนาด 70x35 มม.
วงกบ	วงกบอะลูมิเนียม หนา 2 มม. ขนาด 100x50 มม.
บานพับ	อุปกรณ์ครบชุด ติดตั้งตามมาตรฐานผู้ผลิต
กุญแจล็อค	
โช๊คอัพ	
มือจับ	
ผิวสำเร็จ	ALUMINUIM สีดำ
หมายเหตุ	–

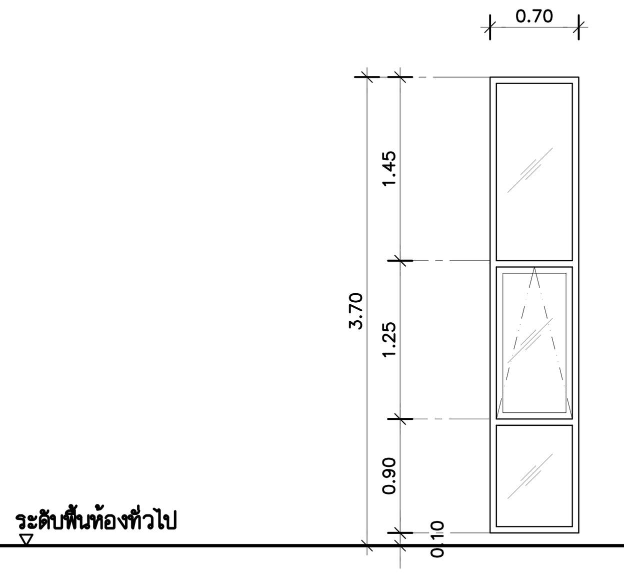

W7

ตำแหน่งติดตั้ง

ชั้น B : –	ชั้น 4 : FACADE	ชั้น 8 : –
ชั้น 1 : –	ชั้น 5 : FACADE	ชั้น 8M : –
ชั้น 2 : FACADE	ชั้น 6 : FACADE	ชั้นดาดฟ้า : –
ชั้น 3 : FACADE	ชั้น 7 : FACADE	ชั้นหลังคา : –

รายการประกอบแบบ

ประเภท	บานกระจกติดตาย และบานกระทุ้ง
บาน	กระจก LAMINATE สี GREY (REFLECTIVE) 4mm. A/N + PVB0.38 + 4mm. CLEAR A/N
กรอบบาน	กรอบบานอะลูมิเนียม หนา 2 มม. ขนาด 70x35 มม.
วงกบ	วงกบอะลูมิเนียม หนา 2 มม. ขนาด 100x50 มม.
บานพับ	อุปกรณ์ครบชุด ติดตั้งตามมาตรฐานผู้ผลิต
กุญแจล็อค	
โช๊คอัพ	
มือจับ	
ผิวสำเร็จ	ALUMINUIM สีดำ
หมายเหตุ	–

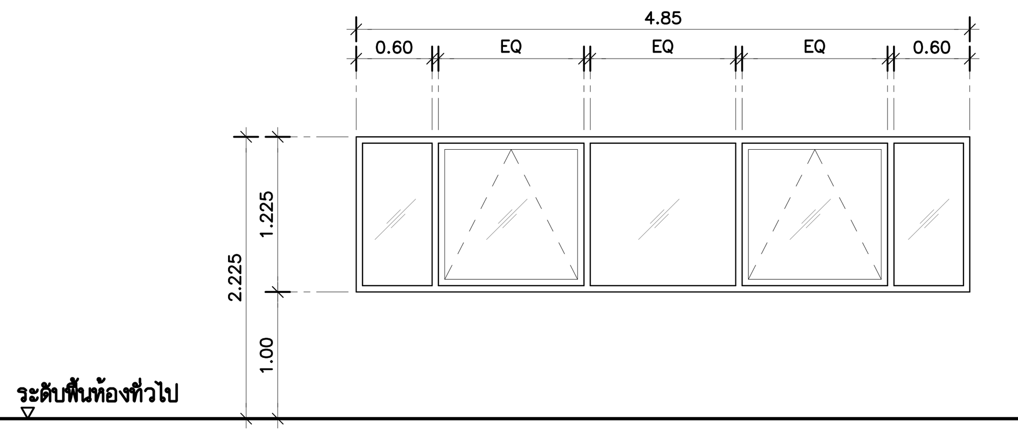

W8

ตำแหน่งติดตั้ง

ชั้น B : –	ชั้น 4 : –	ชั้น 8 : –
ชั้น 1 : เก็บของใต้บันได ST10	ชั้น 5 : –	ชั้น 8M : –
ชั้น 2 : –	ชั้น 6 : –	ชั้นดาดฟ้า : –
ชั้น 3 : –	ชั้น 7 : –	ชั้นหลังคา : –

รายการประกอบแบบ

ประเภท	บานกระจกติดตาย และบานกระทุ้ง
บาน	กระจก LAMINATE สี GREY (REFLECTIVE) 4mm. A/N + PVB0.38 + 4mm. CLEAR A/N
กรอบบาน	กรอบบานอะลูมิเนียม หนา 2 มม. ขนาด 70x35 มม.
วงกบ	วงกบอะลูมิเนียม หนา 2 มม. ขนาด 100x50 มม.
บานพับ	อุปกรณ์ครบชุด ติดตั้งตามมาตรฐานผู้ผลิต
กุญแจล็อค	
โช๊คอัพ	
มือจับ	
ผิวสำเร็จ	ALUMINUIM สีดำ
หมายเหตุ	–

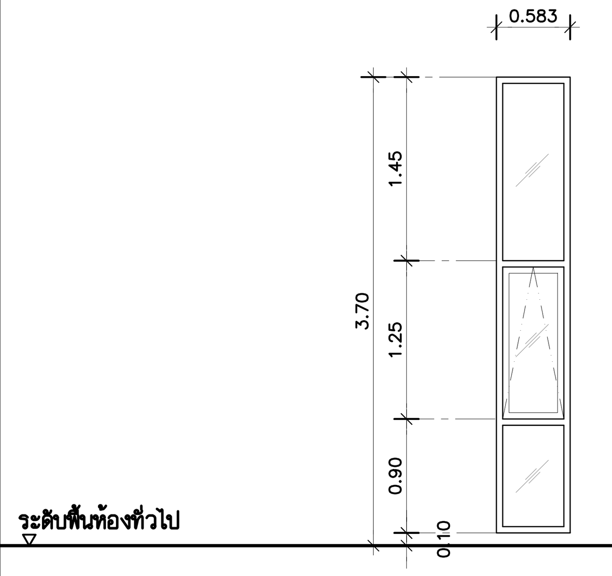

W9

ตำแหน่งติดตั้ง

ชั้น B : –	ชั้น 4 : FACADE	ชั้น 8 : –
ชั้น 1 : –	ชั้น 5 : FACADE	ชั้น 8M : –
ชั้น 2 : –	ชั้น 6 : FACADE	ชั้นดาดฟ้า : –
ชั้น 3 : FACADE	ชั้น 7 : FACADE	ชั้นหลังคา : –

รายการประกอบแบบ

ประเภท	บานกระจกติดตาย และบานกระทุ้ง
บาน	กระจก LAMINATE สี GREY (REFLECTIVE) 4mm. A/N + PVB0.38 + 4mm. CLEAR A/N
กรอบบาน	กรอบบานอะลูมิเนียม หนา 2 มม. ขนาด 70x35 มม.
วงกบ	วงกบอะลูมิเนียม หนา 2 มม. ขนาด 100x50 มม.
บานพับ	อุปกรณ์ครบชุด ติดตั้งตามมาตรฐานผู้ผลิต
กุญแจล็อค	
โช๊คอัพ	
มือจับ	
ผิวสำเร็จ	ALUMINUIM สีดำ
หมายเหตุ	–

THESE DRAWINGS ARE THE PROPERTY OF :
760i ARCHITECT & CONSULTANT CO.,LTD.
AND SHALL NOT BE USED OR REPRODUCED
WITHOUT SPECIFIC PERMISSION.

OWNER
คณะเทคโนโลยีสารสนเทศและการสื่อสาร(ICT) มหาวิทยาลัยมหิดล

ARCHITECTS
อุดมศักดิ์ ตั้งอมรศิริ ว-สถ 605
ปณาสิน จันทเสนา ส-สถ 3559
ปัญชา กลิ่นบัว ส-สถ 3560
พรรษา แก้วแพง ภ-สถ 15443
ธิรดา ธิติรัชนนท์ ภ-สถ 22867

INTERIOR DESIGNER
ฉัตราภรณ์ เจียสกุล ส-สน 263
วิชชรัตน์ มงคลธารณ์ ส-สน 271

GRAPHIC DESIGNER
ภราดร มิ่งลำแดง
ปิยะนุช กรองสุวรรณ

STRUCTURAL ENGINEERS
พิสิฐ กาญจนรุจิวุฒิ สย.5673
อาคม เตชะธัญญกุล สย.5661
วิสาพร ลิตยางกูร สย.7245
นัจจารี สุวรรณทัพพะ ภย.65185

ELECTRICAL ENGINEERS
ประชานาถ ด่านสกุลเจริญกิจ สฟก. 4390
ลักคิกา รัตนศักดากุล สฟก. 4587
นิวัติ จิณณธรรมพงษ์ ภฟก. 31088
กันตภณ วินิยกุล

MECHANICAL ENGINEERS
ยงยศ รักวรา สก. 3171

SANITARY ENGINEERS
ไพโรจน์ ไชยมงคล สส. 44
ศิระณัชจ์ สิทธิโชคธนากร ภส. 2590
ณัฐธนุ เกตุมา

PROJECT NO. AR-18305

PROJECT NAME
ศูนย์รวมเทคโนโลยีดิจิทัล อัจฉริยะเพื่อสร้างเศรษฐกิจ การเรียนรู้ นวัตกรรมบูรณาการ ปัญญาประดิษฐ์ เพื่อการแพทย์ (Intelligent Digital Hub in Medicine) (IDHM) คณะเทคโนโลยีสารสนเทศและการสื่อสาร(ICT) มหาวิทยาลัยมหิดล

760i ARCHITECT & CONSULTANT CO.,LTD.
Address : 355 Soi Sukumvit 50 , Prakanong
Klongtoey Bangkok 10260
Tel : (662) 742 - 7303 - 04 Fax : (662) 742 - 7310
E - mail address : info @ 760i. com
www. 760i. com

DRAWING TITLE :
แบบขยายหน้าต่าง W2–W9

NO.	DATE	DESCRIPTION

REVISION

DRAWN BY	ปิยะพันธ์ ,ชัยวุฒิ ,กริษฐา ,ศราวุฒิ
CHECKED BY	ปิยะพันธ์ ตันทัศน์
APPROVE BY	ปณาสิน จันทเสนา
DATE 18–09–2020	SCALE
DRAWING NO. A–642	TOTAL 267

แบบขยายหน้าต่าง W10,W11,W12,W13,W14,W14A,W15,W16 1:50

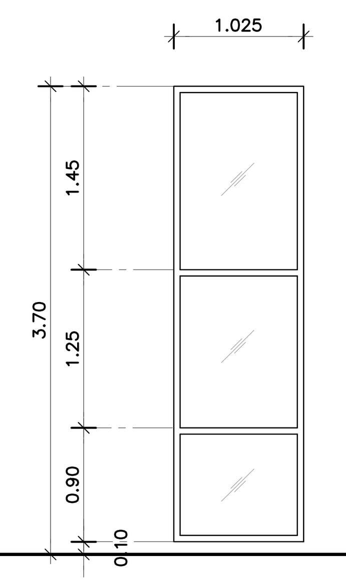

W10

ตำแหน่งติดตั้ง

ชั้น B : –	ชั้น 4 : FACADE	ชั้น 8 : –
ชั้น 1 : –	ชั้น 5 : FACADE	ชั้น 8M : –
ชั้น 2 : FACADE	ชั้น 6 : FACADE	ชั้นดาดฟ้า : –
ชั้น 3 : FACADE	ชั้น 7 : FACADE	ชั้นหลังคา : –

รายการประกอบแบบ

ประเภท	บานกระจกติดตาย
บาน	กระจก LAMINATE สี เทา (REFLECTIVE) 6mm. A/N + PVB0.38 + 6mm. CLEAR A/N
กรอบบาน	–
วงกบ	วงกบอะลูมิเนียม หนา 2 มม. ขนาด 100x50 มม.
บานพับ	–
กุญแจล๊อค	–
โช๊คอัพ	–
มือจับ	–
ผิวสำเร็จ	ALUMINUIM สีดำ
หมายเหตุ	–

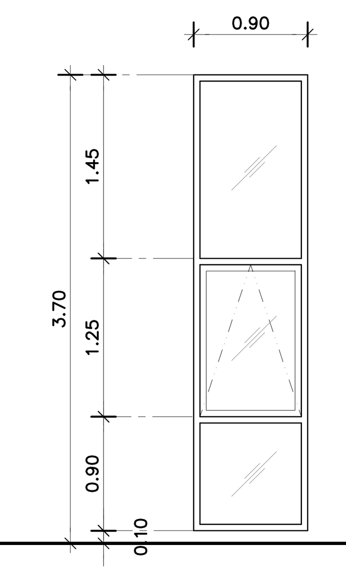

W11

ตำแหน่งติดตั้ง

ชั้น B : –	ชั้น 4 : FACADE	ชั้น 8 : –
ชั้น 1 : FACADE	ชั้น 5 : FACADE	ชั้น 8M : –
ชั้น 2 : FACADE	ชั้น 6 : FACADE	ชั้นดาดฟ้า : –
ชั้น 3 : FACADE	ชั้น 7 : FACADE	ชั้นหลังคา : –

รายการประกอบแบบ

ประเภท	บานกระจกติดตาย และบานกระทุ้ง
บาน	กระจก LAMINATE สี GREY (REFLECTIVE) 4mm. A/N + PVB0.38 + 4mm. CLEAR A/N
กรอบบาน	กรอบบานอะลูมิเนียม หนา 2 มม. ขนาด 70x35 มม.
วงกบ	วงกบอะลูมิเนียม หนา 2 มม. ขนาด 100x50 มม.
บานพับ	อุปกรณ์ครบชุด ติดตั้งตามมาตรฐานผู้ผลิต
กุญแจล๊อค	
โช๊คอัพ	
มือจับ	
ผิวสำเร็จ	ALUMINUIM สีดำ
หมายเหตุ	–

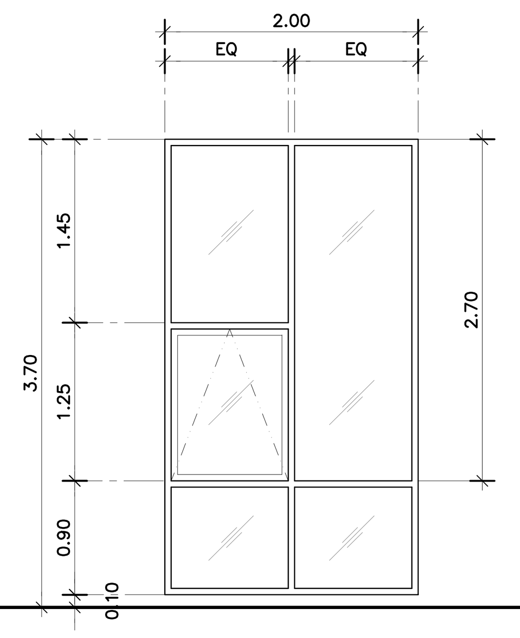

W12

ตำแหน่งติดตั้ง

ชั้น B : –	ชั้น 4 : FACADE	ชั้น 8 : –
ชั้น 1 : –	ชั้น 5 : FACADE	ชั้น 8M : –
ชั้น 2 : –	ชั้น 6 : FACADE	ชั้นดาดฟ้า : –
ชั้น 3 : FACADE	ชั้น 7 : FACADE	ชั้นหลังคา : –

รายการประกอบแบบ

ประเภท	บานกระจกติดตาย และบานกระทุ้ง
บาน	กระจก LAMINATE สี เทา (REFLECTIVE) 6mm. A/N + PVB0.38 + 6mm. CLEAR A/N
กรอบบาน	กรอบบานอะลูมิเนียม หนา 2 มม. ขนาด 70x35 มม.
วงกบ	วงกบอะลูมิเนียม หนา 2 มม. ขนาด 100x50 มม.
บานพับ	อุปกรณ์ครบชุด ติดตั้งตามมาตรฐานผู้ผลิต
กุญแจล๊อค	
โช๊คอัพ	
มือจับ	
ผิวสำเร็จ	ALUMINUIM สีดำ
หมายเหตุ	–

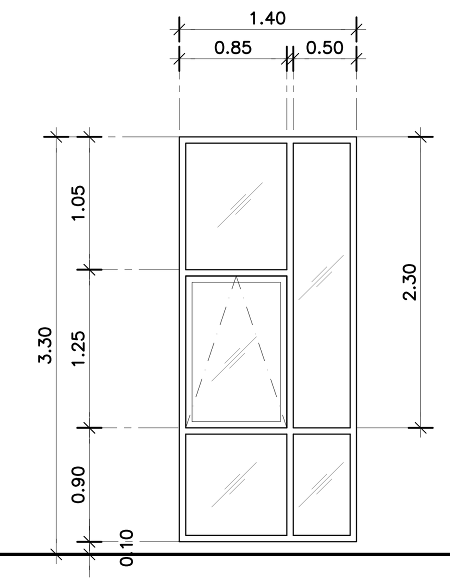

W13

ตำแหน่งติดตั้ง

ชั้น B : –	ชั้น 4 : –	ชั้น 8 : –
ชั้น 1 : ห้องน้ำ 1	ชั้น 5 : –	ชั้น 8M : –
ชั้น 2 : –	ชั้น 6 : –	ชั้นดาดฟ้า : –
ชั้น 3 : –	ชั้น 7 : –	ชั้นหลังคา : –

รายการประกอบแบบ

ประเภท	บานกระจกติดตาย และบานกระทุ้ง
บาน	กระจก LAMINATE สี GREY (REFLECTIVE) 4mm. A/N + PVB0.38 + 4mm. CLEAR A/N
กรอบบาน	กรอบบานอะลูมิเนียม หนา 2 มม. ขนาด 70x35 มม.
วงกบ	วงกบอะลูมิเนียม หนา 2 มม. ขนาด 100x50 มม.
บานพับ	อุปกรณ์ครบชุด ติดตั้งตามมาตรฐานผู้ผลิต
กุญแจล๊อค	
โช๊คอัพ	
มือจับ	
ผิวสำเร็จ	ALUMINUIM สีดำ
หมายเหตุ	–

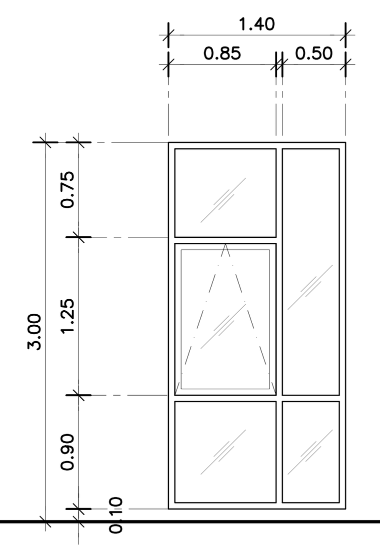

W14

ตำแหน่งติดตั้ง

ชั้น B : –	ชั้น 4 : ห้องน้ำ 6	ชั้น 8 : –
ชั้น 1 : –	ชั้น 5 : ห้องน้ำ 8	ชั้น 8M : –
ชั้น 2 : ห้องน้ำ 3	ชั้น 6 : ห้องน้ำ 9	ชั้นดาดฟ้า : –
ชั้น 3 : ห้องน้ำ 4	ชั้น 7 : ห้องน้ำ 10	ชั้นหลังคา : –

รายการประกอบแบบ

ประเภท	บานกระจกติดตาย และบานกระทุ้ง
บาน	กระจก LAMINATE สี GREY (REFLECTIVE) 4mm. A/N + PVB0.38 + 4mm. CLEAR A/N
กรอบบาน	กรอบบานอะลูมิเนียม หนา 2 มม. ขนาด 70x35 มม.
วงกบ	วงกบอะลูมิเนียม หนา 2 มม. ขนาด 100x50 มม.
บานพับ	อุปกรณ์ครบชุด ติดตั้งตามมาตรฐานผู้ผลิต
กุญแจล๊อค	
โช๊คอัพ	
มือจับ	
ผิวสำเร็จ	ALUMINUIM สีดำ
หมายเหตุ	–

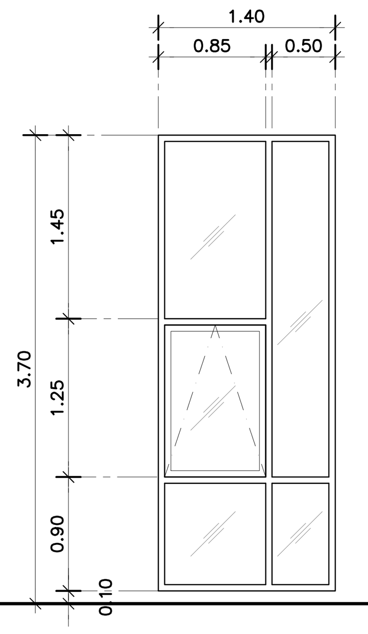

W14A

ตำแหน่งติดตั้ง

ชั้น B : –	ชั้น 4 : FACADE	ชั้น 8 : FACADE
ชั้น 1 : –	ชั้น 5 : FACADE	ชั้น 8M : –
ชั้น 2 : –	ชั้น 6 : FACADE	ชั้นดาดฟ้า : –
ชั้น 3 : FACADE	ชั้น 7 : FACADE	ชั้นหลังคา : –

รายการประกอบแบบ

ประเภท	บานกระจกติดตาย และบานกระทุ้ง
บาน	กระจก LAMINATE สี GREY (REFLECTIVE) 4mm. A/N + PVB0.38 + 4mm. CLEAR A/N
กรอบบาน	กรอบบานอะลูมิเนียม หนา 2 มม. ขนาด 70x35 มม.
วงกบ	วงกบอะลูมิเนียม หนา 2 มม. ขนาด 100x50 มม.
บานพับ	อุปกรณ์ครบชุด ติดตั้งตามมาตรฐานผู้ผลิต
กุญแจล๊อค	
โช๊คอัพ	
มือจับ	
ผิวสำเร็จ	ALUMINUIM สีดำ
หมายเหตุ	–

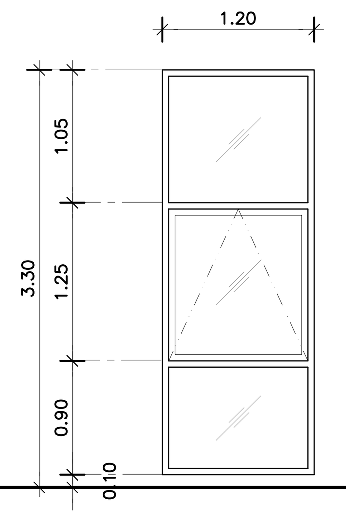

W15

ตำแหน่งติดตั้ง

ชั้น B : –	ชั้น 4 : –	ชั้น 8 : –
ชั้น 1 : ห้องน้ำ 2	ชั้น 5 : –	ชั้น 8M : –
ชั้น 2 : –	ชั้น 6 : –	ชั้นดาดฟ้า : –
ชั้น 3 : –	ชั้น 7 : –	ชั้นหลังคา : –

รายการประกอบแบบ

ประเภท	บานกระจกติดตาย และบานกระทุ้ง
บาน	กระจก LAMINATE สี GREY (REFLECTIVE) 4mm. A/N + PVB0.38 + 4mm. CLEAR A/N
กรอบบาน	กรอบบานอะลูมิเนียม หนา 2 มม. ขนาด 70x35 มม.
วงกบ	วงกบอะลูมิเนียม หนา 2 มม. ขนาด 100x50 มม.
บานพับ	อุปกรณ์ครบชุด ติดตั้งตามมาตรฐานผู้ผลิต
กุญแจล๊อค	
โช๊คอัพ	
มือจับ	
ผิวสำเร็จ	ALUMINUIM สีดำ
หมายเหตุ	–

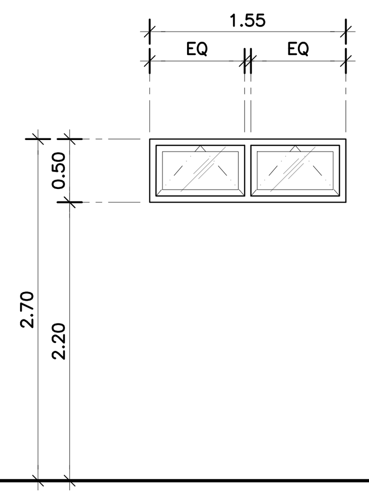

W16

ตำแหน่งติดตั้ง

ชั้น B : –	ชั้น 4 : –	ชั้น 8 : –
ชั้น 1 : ห้องน้ำ 2 ,SECURITY LOCKER	ชั้น 5 : –	ชั้น 8M : –
ชั้น 2 : ห้องน้ำ 3	ชั้น 6 : –	ชั้นดาดฟ้า : –
ชั้น 3 : ห้องน้ำ 4	ชั้น 7 : –	ชั้นหลังคา : –

รายการประกอบแบบ

ประเภท	บานกระจกติดตาย และบานกระทุ้ง
บาน	กระจก LAMINATE สี GREY (REFLECTIVE) 4mm. A/N + PVB0.38 + 4mm. CLEAR A/N
กรอบบาน	กรอบบานอะลูมิเนียม หนา 2 มม. ขนาด 70x35 มม.
วงกบ	วงกบอะลูมิเนียม หนา 2 มม. ขนาด 100x50 มม.
บานพับ	อุปกรณ์ครบชุด ติดตั้งตามมาตรฐานผู้ผลิต
กุญแจล๊อค	
โช๊คอัพ	
มือจับ	
ผิวสำเร็จ	ALUMINUIM สีดำ
หมายเหตุ	–

THESE DRAWINGS ARE THE PROPERTY OF :
760i ARCHITECT & CONSULTANT CO.,LTD.
AND SHALL NOT BE USED OR REPRODUCED
WITHOUT SPECIFIC PERMISSION.

OWNER

คณะเทคโนโลยีสารสนเทศและการสื่อสาร(ICT) มหาวิทยาลัยมหิดล

ARCHITECTS

อุดมศักดิ์ ตั้งอมรศิริ ว-สถ 605
ปณาสิน จันทเสนา ส-สถ 3559
บัญชา กลิ่นบัว ส-สถ 3560
พรรษา แก้วแพง ภ-สถ 15443
ธิรดา ธิติรัชนนท์ ภ-สถ 22867

INTERIOR DESIGNER

ฉัตราภรณ์ เจียสกุล ส-สน 263
วิชชรัตน์ มงคลธารณ์ ส-สน 271

GRAPHIC DESIGNER

ภราดร มึ่งลำแดง
ปิยะนุช กรองสุวรรณ

STRUCTURAL ENGINEERS

พิสิฐ กาญจนรุจิวุฒิ สย.5673
อาคม เตชะธัญญกุล สย.5661
วิสาพร ลิตยางกูร สย.7245
นัจจารี สุวรรณทัพพะ ภย.65185

ELECTRICAL ENGINEERS

ประชานาถ ด่านสกุลเจริญกิจ สฟก. 4390
ลักศิกา รัตนศักดากุล สฟก. 4587
นิวัติ จิณณธรรมพงษ์ ภฟก. 31088
กันตภณ วินิยกุล

MECHANICAL ENGINEERS

ยงยศ รักวรา สก. 3171

SANITARY ENGINEERS

ไพโรจน์ ไชยมงคล สส. 44
ศิระณัชจ์ ลิทธิโชคธนากร ภส. 2590
ณัฐธนุ เกตุมา

PROJECT NO. AR-18305

PROJECT NAME

ศูนย์รวมเทคโนโลยีดิจิทัล อัจฉริยะเพื่อสร้างเศรษฐกิจ การเรียนรู้ นวัตกรรมบูรณาการ ปัญญาประดิษฐ์ เพื่อการแพทย์ (Intelligent Digital Hub in Medicine) (IDHM) คณะเทคโนโลยีสารสนเทศและการสื่อสาร(ICT) มหาวิทยาลัยมหิดล

760i ARCHITECT & CONSULTANT CO.,LTD.
Address : 355 Soi Sukumvit 50 , Prakanong
Klongtoey Bangkok 10260
Tel : (662) 742 - 7303 - 04 Fax : (662) 742 - 7310
E - mail address : info @ 760i. com
www. 760i. com

DRAWING TITLE :

แบบขยายหน้าต่าง W10–W16

NO.	DATE	DESCRIPTION

REVISION

DRAWN BY	ปิยะพันธ์ ,ชัยวุฒิ ,กริษฐา ,ศราวุฒิ
CHECKED BY	ปิยะพันธ์ ต้นทัศน์
APPROVE BY	ปณาสิน จันทเสนา
DATE 18–09–2020	SCALE
DRAWING NO. A–643	TOTAL 267

แบบขยายหน้าต่าง W17,W18,W19,W20,W21,W22,W23,W24 1:50

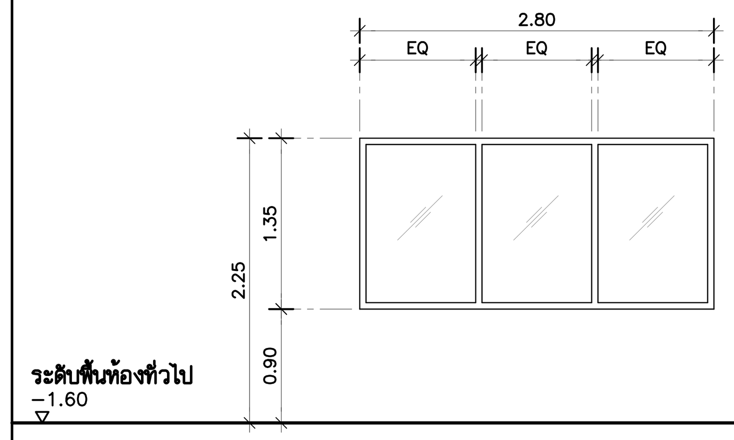

W17

ตำแหน่งติดตั้ง

ชั้น B : ELECTRONIC SHOP2	ชั้น 4 : –	ชั้น 8 : –
ชั้น 1 : –	ชั้น 5 : –	ชั้น 8M : –
ชั้น 2 : –	ชั้น 6 : –	ชั้นดาดฟ้า : –
ชั้น 3 : –	ชั้น 7 : –	ชั้นหลังคา : –

รายการประกอบแบบ

ประเภท	บานกระจกติดตาย
บาน	กระจก LAMINATE สี CLEAR 4mm. A/N +PVB0.38 +CLEAR 4mm. A/N
กรอบบาน	–
วงกบ	วงกบอะลูมิเนียม หนา 2 มม. ขนาด 100x50 มม.
บานพับ	–
กุญแจล๊อค	–
โช๊คอัพ	–
มือจับ	–
ผิวสำเร็จ	ALUMINUIM สีดำ
หมายเหตุ	–

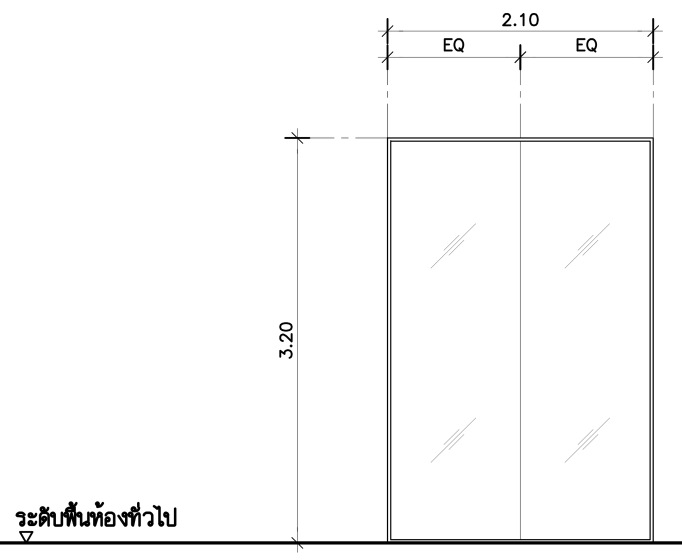

W18

ตำแหน่งติดตั้ง

ชั้น B : –	ชั้น 4 : –	ชั้น 8 : –
ชั้น 1 : –	ชั้น 5 : –	ชั้น 8M : –
ชั้น 2 : –	ชั้น 6 : –	ชั้นดาดฟ้า : –
ชั้น 3 : OFFICE 6	ชั้น 7 : –	ชั้นหลังคา : –

รายการประกอบแบบ

ประเภท	บานกระจกติดตาย
บาน	กระจก LAMINATE สี CLEAR 6mm. A/N +PVB0.38 +CLEAR 6mm. A/N
กรอบบาน	–
วงกบ	วงกบอะลูมิเนียม หนา 1.5 มม. ขนาด 100x25 มม.
บานพับ	–
กุญแจล๊อค	–
โช๊คอัพ	–
มือจับ	–
ผิวสำเร็จ	ALUMINUIM สีดำ
หมายเหตุ	–

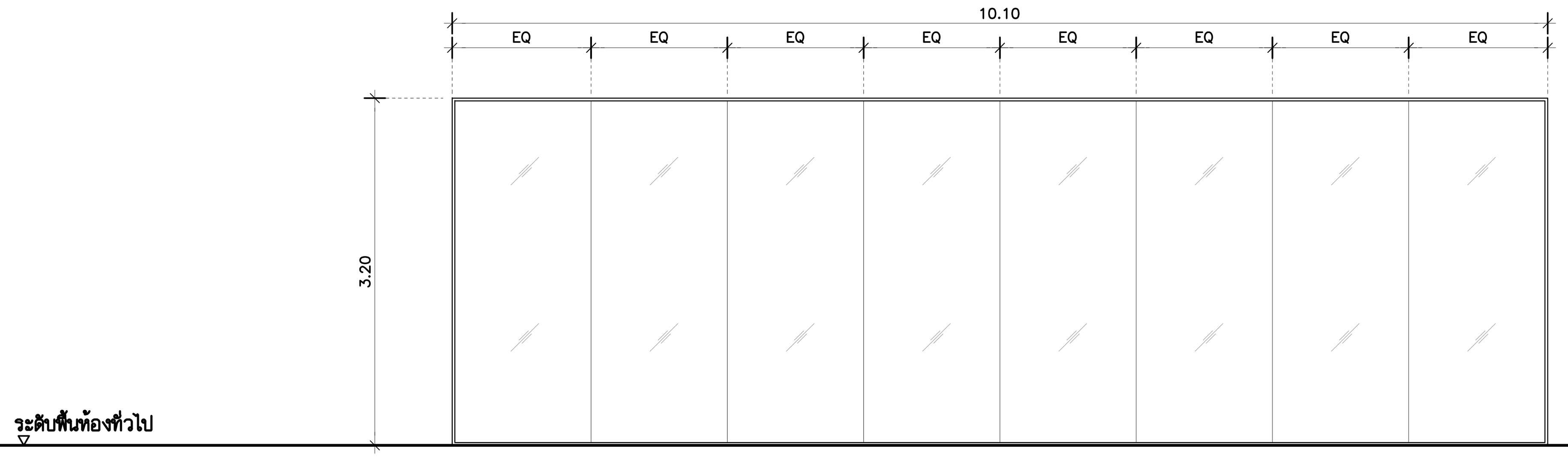

W19

ตำแหน่งติดตั้ง

ชั้น B : –	ชั้น 4 : –	ชั้น 8 : –
ชั้น 1 : –	ชั้น 5 : –	ชั้น 8M : –
ชั้น 2 : –	ชั้น 6 : –	ชั้นดาดฟ้า : –
ชั้น 3 : DATA CENTER	ชั้น 7 : –	ชั้นหลังคา : –

รายการประกอบแบบ

ประเภท	บานกระจกติดตาย
บาน	กระจก LAMINATE สี CLEAR 6mm. A/N +PVB0.38 +CLEAR 6mm. A/N
กรอบบาน	–
วงกบ	วงกบอะลูมิเนียม หนา 1.5 มม. ขนาด 100x25 มม.
บานพับ	–
กุญแจล๊อค	–
โช๊คอัพ	–
มือจับ	–
ผิวสำเร็จ	ALUMINUIM สีดำ
หมายเหตุ	–

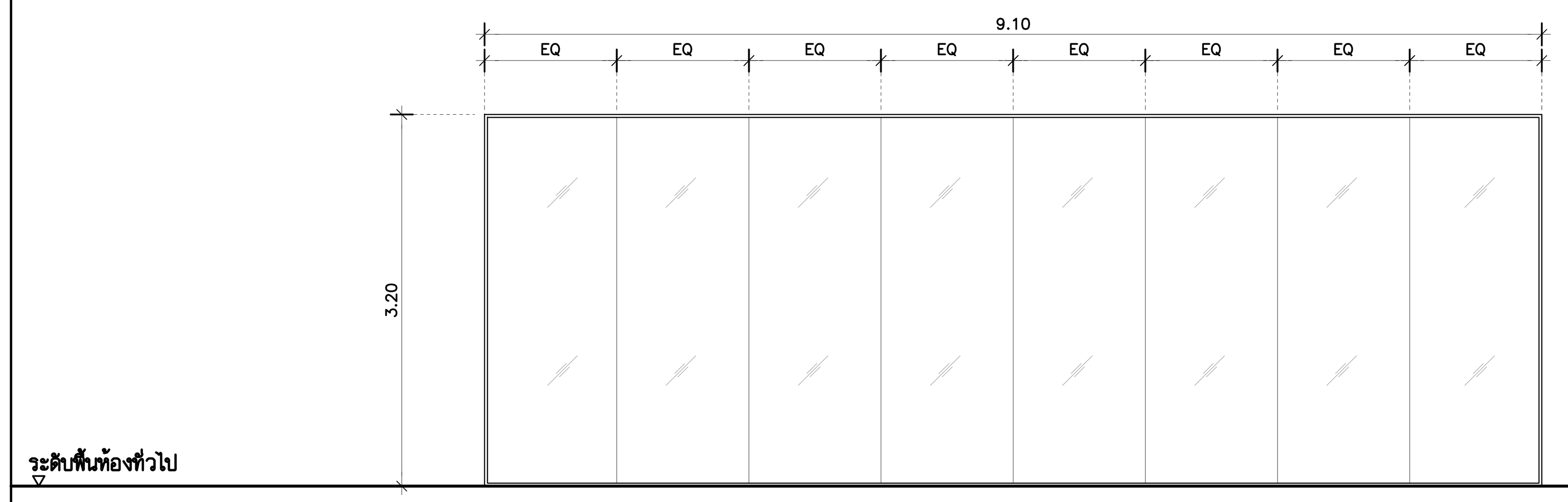

W19A

ตำแหน่งติดตั้ง

ชั้น B : –	ชั้น 4 : –	ชั้น 8 : –
ชั้น 1 : –	ชั้น 5 : –	ชั้น 8M : –
ชั้น 2 : –	ชั้น 6 : –	ชั้นดาดฟ้า : –
ชั้น 3 : DATA CENTER	ชั้น 7 : –	ชั้นหลังคา : –

รายการประกอบแบบ

ประเภท	บานกระจกติดตาย
บาน	กระจก LAMINATE สี CLEAR 6mm. A/N +PVB0.38 +CLEAR 6mm. A/N
กรอบบาน	–
วงกบ	วงกบอะลูมิเนียม หนา 1.5 มม. ขนาด 100x25 มม.
บานพับ	–
กุญแจล๊อค	–
โช๊คอัพ	–
มือจับ	–
ผิวสำเร็จ	ALUMINUIM สีดำ
หมายเหตุ	–

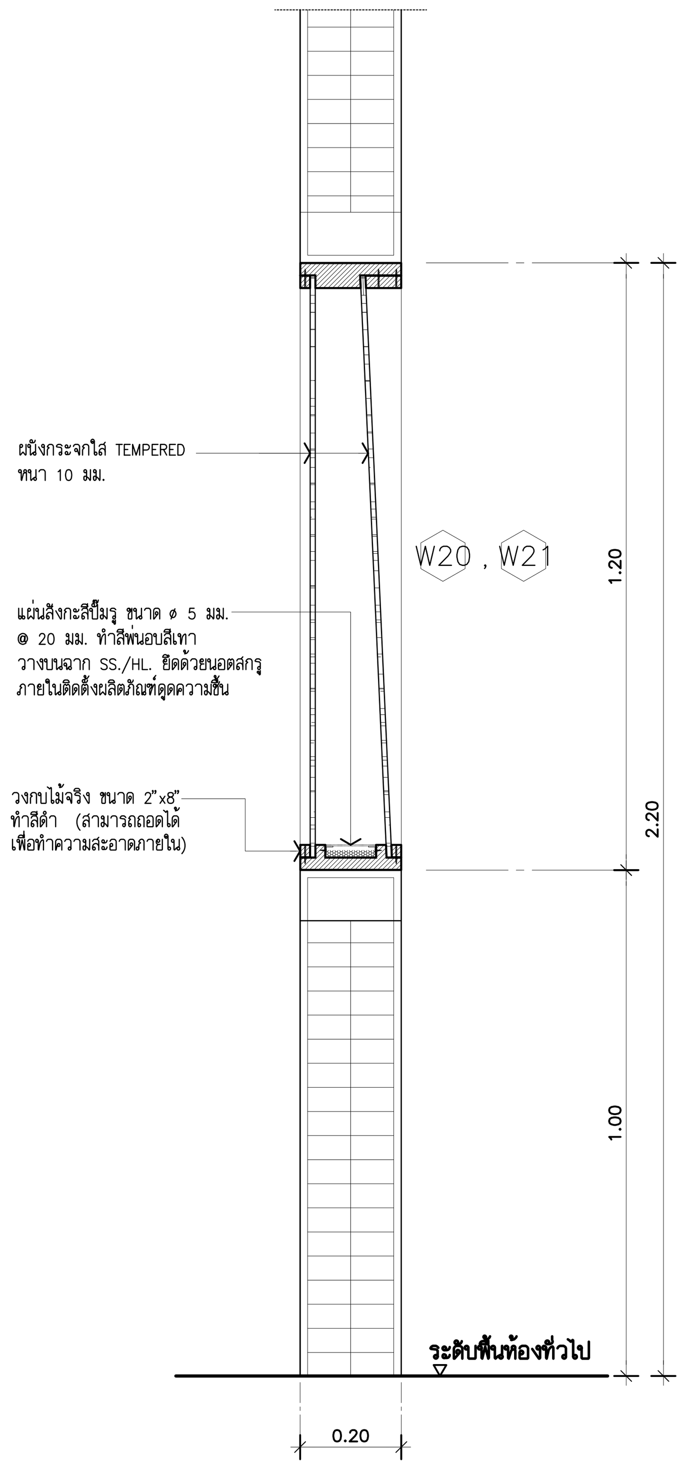

รูปตัด S1 1:12.5

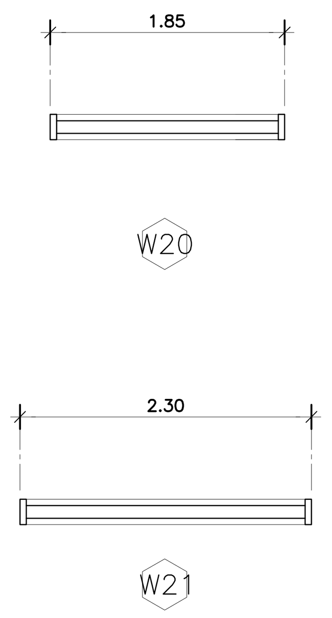

แปลน 1:50

ตำแหน่งติดตั้ง

ชั้น B : –	ชั้น 4 : –	ชั้น 8 : –
ชั้น 1 : –	ชั้น 5 : –	ชั้น 8M : –
ชั้น 2 : –	ชั้น 6 : –	ชั้นดาดฟ้า : –
ชั้น 3 : CONTROL 1,2	ชั้น 7 : –	ชั้นหลังคา : –

รายการประกอบแบบ

ประเภท	บานกระจกติดตาย
บาน	กระจก TEMPERED สี CLEAR 5mm. A/N +PVB0.38 +CLEAR 5mm. A/N
กรอบบาน	–
วงกบ	วงกบไม้จริง ขนาด 2"x8"(สามารถถอดออกได้เพื่อทำความสะอาดภายใน)
บานพับ	–
กุญแจล๊อค	–
โช๊คอัพ	–
มือจับ	–
ผิวสำเร็จ	ทำสีดำ
หมายเหตุ	–

THESE DRAWINGS ARE THE PROPERTY OF :
760i ARCHITECT & CONSULTANT CO.,LTD.
AND SHALL NOT BE USED OR REPRODUCED
WITHOUT SPECIFIC PERMISSION.

OWNER
คณะเทคโนโลยีสารสนเทศและการสื่อสาร(ICT) มหาวิทยาลัยมหิดล

ARCHITECTS
อุดมศักดิ์ ตั้งอมรศิริ ว–สถ 605
ปณาลิน จันทเสนา ส–สถ 3559
บัญชา กลิ่นบัว ส–สถ 3560
พรรษา แก้วแพง ภ–สถ 15443
ธิรดา ธิติรัชนนท์ ภ–สถ 22867

INTERIOR DESIGNER
ฉัตราภรณ์ เจียสกุล ส–สน 263
วิชชรัตน์ มงคลธารณ์ ส–สน 271

GRAPHIC DESIGNER
ภราดร มิ่งลำแดง
ปิยะนุช กรองสุวรรณ

STRUCTURAL ENGINEERS
พิสิฐ กาญจนรุจิวุฒิ สย.5673
อาคม เตชะธัญญกุล สย.5661
วิสาพร ลิตยางกูร สย.7245
นัจจารี สุวรรณทัพพะ ภย.65185

ELECTRICAL ENGINEERS
ประชานาถ ด่านสกุลเจริญกิจ สฟก. 4390
ลักคิกา รัตนศักดากุล สฟก. 4587
นิวัติ จิณณธรรมพงษ์ ภฟก. 31088
กันตภณ วินิยกูล

MECHANICAL ENGINEERS
ยงยศ รักวรา สก. 3171

SANITARY ENGINEERS
ไพโรจน์ ไชยมงคล สส. 44
ศิระณัชจ์ ลิทธิโชคธนากร ภส. 2590
ณัฐธนุ เกตุมา

PROJECT NO. AR-18305

PROJECT NAME
ศูนย์รวมเทคโนโลยีดิจิทัล อัจฉริยะเพื่อสร้างเศรษฐกิจ การเรียนรู้ นวัตกรรมบูรณาการ ปัญญาประดิษฐ์ เพื่อการแพทย์ (Intelligent Digital Hub in Medicine) (IDHM) คณะเทคโนโลยีสารสนเทศและการสื่อสาร(ICT) มหาวิทยาลัยมหิดล

760i ARCHITECT & CONSULTANT CO.,LTD.
Address : 355 Soi Sukumvit 50 , Prakanong
Klongtoey Bangkok 10260
Tel : (662) 742-7303-04 Fax : (662) 742-7310
E-mail address : info@760i.com
www.760i.com

DRAWING TITLE :
แบบขยายหน้าต่าง W17–W21

NO.	DATE	DESCRIPTION

REVISION

DRAWN BY ปิยะพันธ์ ,ชัยวุฒิ ,กริษฐา ,ศราวุฒิ
CHECKED BY ปิยะพันธ์ ต้นทัศน์
APPROVE BY ปณาลิน จันทเสนา
DATE 18–09–2020 SCALE

DRAWING NO. A–644 TOTAL 267

แบบขยายหน้าต่าง W25,W26,W27,W28,W29,W30,W31,W32 1:50

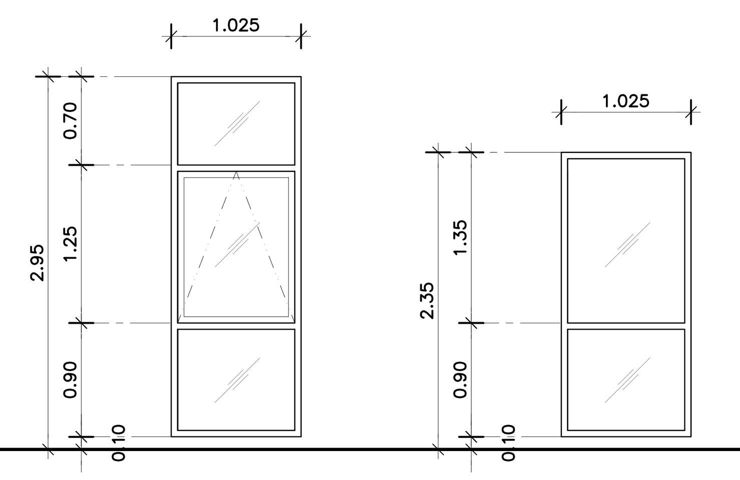

W22 W22A

ตำแหน่งติดตั้ง

ชั้น B : –	ชั้น 4 : โถงบันได ST8	ชั้น 8 : โถงบันได ST8
ชั้น 1 : –	ชั้น 5 : โถงบันได ST8	ชั้น 8M : โถงบันได ST8
ชั้น 2 : โถงบันได ST8	ชั้น 6 : โถงบันได ST8	ชั้นดาดฟ้า : โถงบันได ST8
ชั้น 3 : โถงบันได ST8	ชั้น 7 : โถงบันได ST8	ชั้นหลังคา : –

รายการประกอบแบบ

ประเภท	บานกระจกติดตาย และบานกระทุ้ง
บาน	กระจก LAMINATE สี GREY (REFLECTIVE) 4mm. A/N(ชนิดประหยัดพลังงาน) + PVB0.38 + 4mm. CLEAR A/N
กรอบบาน	กรอบบานอะลูมิเนียม หนา 2 มม. ขนาด 70x35 มม.
วงกบ	วงกบอะลูมิเนียม หนา 2 มม. ขนาด 100x50 มม.
บานพับ	อุปกรณ์ครบชุด ติดตั้งตามมาตรฐานผู้ผลิต
กุญแจล๊อค	
โช๊คอัพ	
มือจับ	
ผิวสำเร็จ	ALUMINUIM สีดำ
หมายเหตุ	–

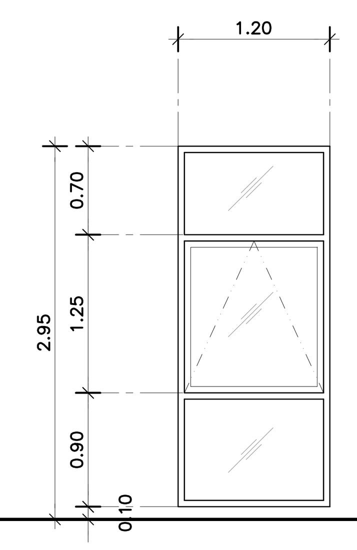

W23

ตำแหน่งติดตั้ง

ชั้น B : –	ชั้น 4 : –	ชั้น 8 : PANTRY
ชั้น 1 : –	ชั้น 5 : –	ชั้น 8M : –
ชั้น 2 : –	ชั้น 6 : –	ชั้นดาดฟ้า : –
ชั้น 3 : –	ชั้น 7 : –	ชั้นหลังคา : –

รายการประกอบแบบ

ประเภท	บานกระจกติดตาย และบานกระทุ้ง
บาน	กระจก LAMINATE สี GREY (REFLECTIVE) 4mm. A/N(ชนิดประหยัดพลังงาน) + PVB0.38 + 4mm. CLEAR A/N
กรอบบาน	กรอบบานอะลูมิเนียม หนา 2 มม. ขนาด 70x35 มม.
วงกบ	วงกบอะลูมิเนียม หนา 2 มม. ขนาด 100x50 มม.
บานพับ	อุปกรณ์ครบชุด ติดตั้งตามมาตรฐานผู้ผลิต
กุญแจล๊อค	
โช๊คอัพ	
มือจับ	
ผิวสำเร็จ	ALUMINUIM สีดำ
หมายเหตุ	–

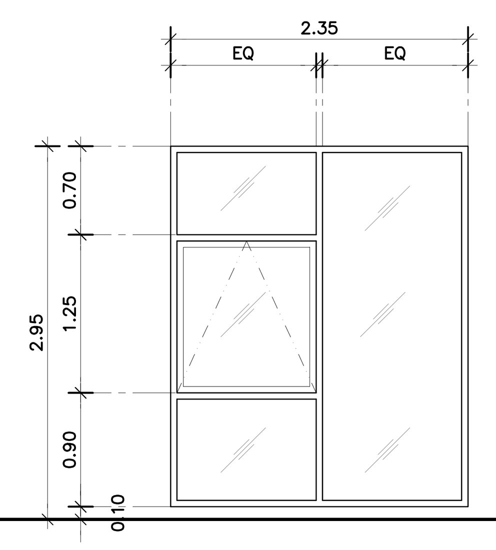

W24

ตำแหน่งติดตั้ง

ชั้น B : –	ชั้น 4 : –	ชั้น 8 : โถงทางเดิน
ชั้น 1 : –	ชั้น 5 : –	ชั้น 8M : –
ชั้น 2 : –	ชั้น 6 : –	ชั้นดาดฟ้า : –
ชั้น 3 : –	ชั้น 7 : –	ชั้นหลังคา : –

รายการประกอบแบบ

ประเภท	บานกระจกติดตาย และบานกระทุ้ง
บาน	กระจก LAMINATE สี GREY (REFLECTIVE) 4mm. A/N(ชนิดประหยัดพลังงาน) + PVB0.38 + 4mm. CLEAR A/N
กรอบบาน	กรอบบานอะลูมิเนียม หนา 2 มม. ขนาด 70x35 มม.
วงกบ	วงกบอะลูมิเนียม หนา 2 มม. ขนาด 100x50 มม.
บานพับ	อุปกรณ์ครบชุด ติดตั้งตามมาตรฐานผู้ผลิต
กุญแจล๊อค	
โช๊คอัพ	
มือจับ	
ผิวสำเร็จ	ALUMINUIM สีดำ
หมายเหตุ	–

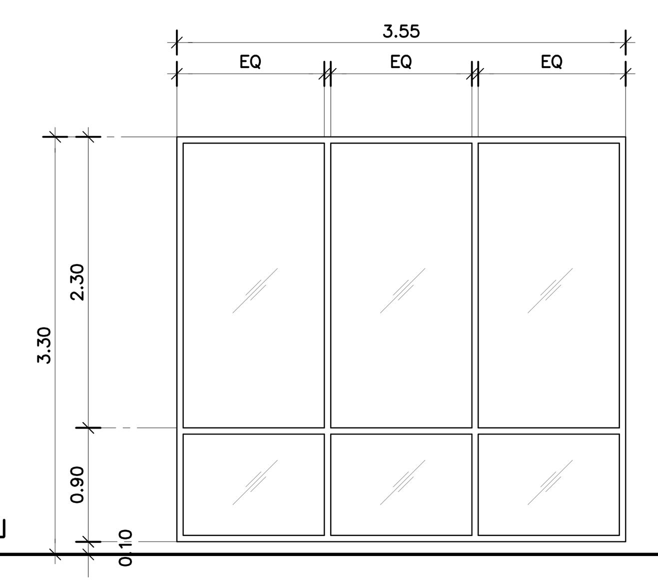

W25

ตำแหน่งติดตั้ง

ชั้น B : –	ชั้น 4 : –	ชั้น 8 : –
ชั้น 1 : โถงบันได ST8	ชั้น 5 : –	ชั้น 8M : –
ชั้น 2 : –	ชั้น 6 : –	ชั้นดาดฟ้า : –
ชั้น 3 : –	ชั้น 7 : –	ชั้นหลังคา : –

รายการประกอบแบบ

ประเภท	บานกระจกติดตาย
บาน	กระจก LAMINATE สี GREY (REFLECTIVE) 4mm. A/N(ชนิดประหยัดพลังงาน) + PVB0.38 + 4mm. CLEAR A/N
กรอบบาน	–
วงกบ	วงกบอะลูมิเนียม หนา 2 มม. ขนาด 100x50 มม.
บานพับ	–
กุญแจล๊อค	–
โช๊คอัพ	–
มือจับ	–
ผิวสำเร็จ	ALUMINUIM สีดำ
หมายเหตุ	–

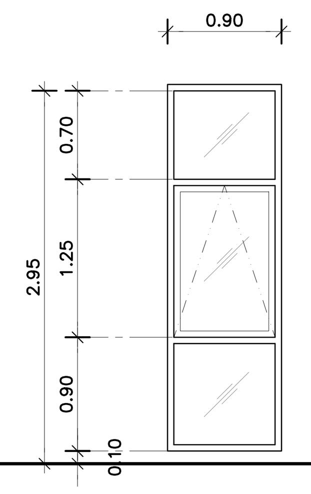

W26

ตำแหน่งติดตั้ง

ชั้น B : –	ชั้น 4 : –	ชั้น 8 : GUEST ,ห้องน้ำ 13–15
ชั้น 1 : –	ชั้น 5 : –	ชั้น 8M : –
ชั้น 2 : –	ชั้น 6 : –	ชั้นดาดฟ้า : –
ชั้น 3 : –	ชั้น 7 : –	ชั้นหลังคา : –

รายการประกอบแบบ

ประเภท	บานกระจกติดตาย และบานกระทุ้ง
บาน	กระจก LAMINATE สี GREY (REFLECTIVE) 4mm. A/N(ชนิดประหยัดพลังงาน) + PVB0.38 + 4mm. CLEAR A/N
กรอบบาน	กรอบบานอะลูมิเนียม หนา 2 มม. ขนาด 70x35 มม.
วงกบ	วงกบอะลูมิเนียม หนา 2 มม. ขนาด 100x50 มม.
บานพับ	อุปกรณ์ครบชุด ติดตั้งตามมาตรฐานผู้ผลิต
กุญแจล๊อค	
โช๊คอัพ	
มือจับ	
ผิวสำเร็จ	ALUMINUIM สีดำ
หมายเหตุ	–

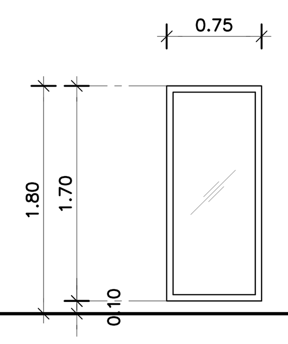

W27

ตำแหน่งติดตั้ง

ชั้น B : –	ชั้น 4 : –	ชั้น 8 : –
ชั้น 1 : –	ชั้น 5 : –	ชั้น 8M : FACADE
ชั้น 2 : –	ชั้น 6 : –	ชั้นดาดฟ้า : –
ชั้น 3 : –	ชั้น 7 : –	ชั้นหลังคา : –

รายการประกอบแบบ

ประเภท	บานกระจกติดตาย
บาน	กระจก LAMINATE สี GREY (REFLECTIVE) 4mm. A/N + PVB0.38 + 4mm. CLEAR A/N
กรอบบาน	–
วงกบ	วงกบอะลูมิเนียม หนา 2 มม. ขนาด 100x50 มม.
บานพับ	–
กุญแจล๊อค	–
โช๊คอัพ	–
มือจับ	–
ผิวสำเร็จ	ALUMINUIM สีดำ
หมายเหตุ	–

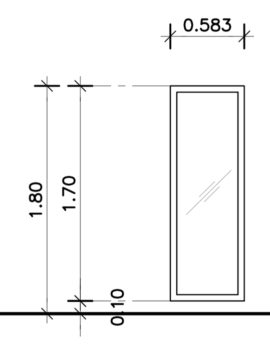

W28

ตำแหน่งติดตั้ง

ชั้น B : –	ชั้น 4 : –	ชั้น 8 : –
ชั้น 1 : –	ชั้น 5 : –	ชั้น 8M : FACADE
ชั้น 2 : –	ชั้น 6 : –	ชั้นดาดฟ้า : –
ชั้น 3 : –	ชั้น 7 : –	ชั้นหลังคา : –

รายการประกอบแบบ

ประเภท	บานกระจกติดตาย
บาน	กระจก LAMINATE สี GREY (REFLECTIVE) 4mm. A/N + PVB0.38 + 4mm. CLEAR A/N
กรอบบาน	–
วงกบ	วงกบอะลูมิเนียม หนา 2 มม. ขนาด 100x50 มม.
บานพับ	–
กุญแจล๊อค	–
โช๊คอัพ	–
มือจับ	–
ผิวสำเร็จ	ALUMINUIM สีดำ
หมายเหตุ	–

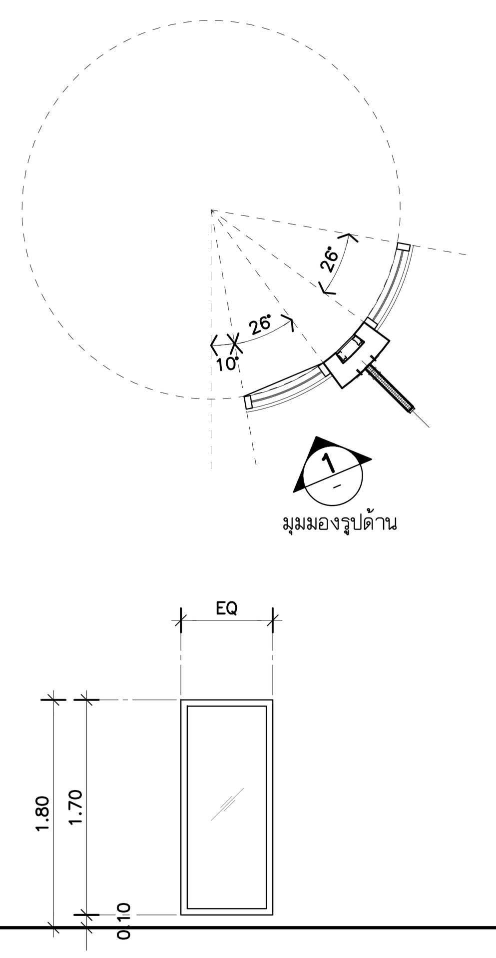

W29

ตำแหน่งติดตั้ง

ชั้น B : –	ชั้น 4 : –	ชั้น 8 : –
ชั้น 1 : –	ชั้น 5 : –	ชั้น 8M : FACADE
ชั้น 2 : –	ชั้น 6 : –	ชั้นดาดฟ้า : –
ชั้น 3 : –	ชั้น 7 : –	ชั้นหลังคา : –

รายการประกอบแบบ

ประเภท	บานกระจกติดตาย
บาน	กระจกดัดโค้ง LAMINATE สี GREY (REFLECTIVE) 6mm. A/N + PVB0.38 + 6mm. CLEAR A/N
กรอบบาน	–
วงกบ	วงกบอะลูมิเนียม หนา 2 มม. ขนาด 100x50 มม.
บานพับ	–
กุญแจล๊อค	–
โช๊คอัพ	–
มือจับ	–
ผิวสำเร็จ	ALUMINUIM สีดำ
หมายเหตุ	–

THESE DRAWINGS ARE THE PROPERTY OF : 760i ARCHITECT & CONSULTANT CO.,LTD. AND SHALL NOT BE USED OR REPRODUCED WITHOUT SPECIFIC PERMISSION.

OWNER

คณะเทคโนโลยีสารสนเทศและการสื่อสาร(ICT) มหาวิทยาลัยมหิดล

ARCHITECTS

อุดมศักดิ์ ตั้งอมรศิริ ว–สถ 605
ปณาสิน จันทเสนา ส–สถ 3559
บัญชา กลิ่นบัว ส–สถ 3560
พรรษา แก้วแพง ภ–สถ 15443
ธิรดา ธิติรัชนนท์ ภ–สถ 22867

INTERIOR DESIGNER

ฉัตราภรณ์ เจียสกุล ส–สน 263
วิชชรัตน์ มงคลธารณ์ ส–สน 271

GRAPHIC DESIGNER

ภราดร มิ่งลำแดง
ปิยะนุช กรองสุวรรณ

STRUCTURAL ENGINEERS

พิสิฐ กาญจนรุจิวุฒิ สย.5673
อาคม เตชะธัญญกุล สย.5661
วิสาพร ลิตยางกูร สย.7245
นัจจารี สุวรรณทัพพะ ภย.65185

ELECTRICAL ENGINEERS

ประชานาถ ด่านสกุลเจริญกิจ สฟก. 4390
ลักคิกา รัตนศักดากุล สฟก. 4587
นิวัติ จิณณธรรมพงษ์ ภฟก. 31088
กันตภณ วินิยกูล

MECHANICAL ENGINEERS

ยงยศ รักวรา สก. 3171

SANITARY ENGINEERS

ไพโรจน์ ไชยมงคล สส. 44
ศิระณัชจ์ สิทธิโชคธนากร ภส. 2590
ณัฐธนุ เกตุมา

PROJECT NO. AR-18305

PROJECT NAME

ศูนย์รวมเทคโนโลยีดิจิทัล อัจฉริยะเพื่อสร้างเศรษฐกิจ การเรียนรู้ นวัตกรรมบูรณาการ ปัญญาประดิษฐ์ เพื่อการแพทย์ (Intelligent Digital Hub in Medicine) (IDHM) คณะเทคโนโลยีสารสนเทศและการสื่อสาร(ICT) มหาวิทยาลัยมหิดล

760i ARCHITECT & CONSULTANT CO.,LTD.
Address : 355 Soi Sukumvit 50 , Prakanong Klongtoey Bangkok 10260
Tel : (662) 742-7303-04 Fax : (662) 742-7310
E-mail address : info @ 760i. com
www. 760i. com

DRAWING TITLE :

แบบขยายหน้าต่าง W22–W29

NO.	DATE	DESCRIPTION

REVISION

DRAWN BY	ปิยะพันธ์ ,ชัยวุฒิ ,กริษฐา ,ศราวุฒิ
CHECKED BY	ปิยะพันธ์ ตันทัศน์
APPROVE BY	ปณาสิน จันทเสนา
DATE 18–09–2020	SCALE
DRAWING NO. A–645	TOTAL 267

แบบขยายหน้าต่าง W33,W34 1:50

รายการประกอบแบบงานประตู–หน้าต่าง :

- ประตูเหล็กทึบ และประตูเหล็กทนไฟ ใช้ของ DIAMOND DOOR หรือ SMC หรือ ABEC
- ประตูเหล็กบานม้วน ใช้ของ บ. เซฟตี้สตีลอินดัสตรี จก. หรือ บางกอก ชัตเตอร์ หรือ ไดมอนด์ ชัตเตอร์
- กระจกใช้ของ กระจกไทย อาซาฮี หรือของ ไทย–เยอรมัน สเปเชียลตี้ กลาส หรือของ การ์เดียน อินดัสทรีส์
- อะลูมิเนียม ใช้ของ SCHIMMER METAL หรือของ FUJI METAL หรือของ มหานคร มิทอล
- อุปกรณ์ประตู–หน้าต่าง ใช้ของ HAFELE หรือของ ALLOY หรือของ VVP MARKETING
- สีทาไม้ สีทาเหล็ก ใช้ของ PAMMASTIC หรือของ JOTUN หรือของ ICI DULUX
- ลามิเนต ใช้ของ FORMICA หรือของ WILSONART หรือของ LAMITAK

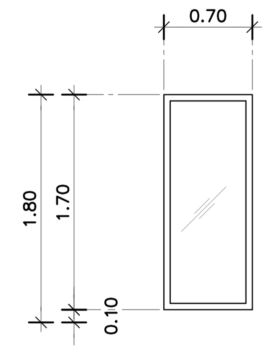

W30

ตำแหน่งติดตั้ง

ชั้น B : –	ชั้น 4 : –	ชั้น 8 : –
ชั้น 1 : –	ชั้น 5 : –	ชั้น 8M : FACADE
ชั้น 2 : –	ชั้น 6 : –	ชั้นดาดฟ้า : –
ชั้น 3 : –	ชั้น 7 : –	ชั้นหลังคา : –

รายการประกอบแบบ

ประเภท	บานกระจกติดตาย
บาน	กระจก LAMINATE สี GREY (REFLECTIVE) 4mm. A/N + PVB0.38 + 4mm. CLEAR A/N
กรอบบาน	–
วงกบ	วงกบอะลูมิเนียม หนา 2 มม. ขนาด 100x50 มม.
บานพับ	–
กุญแจล๊อค	–
โช๊คอัพ	–
มือจับ	–
ผิวสำเร็จ	ALUMINUIM สีดำ
หมายเหตุ	–

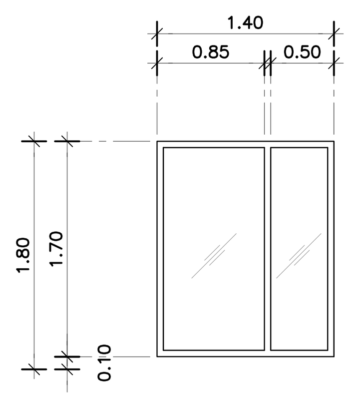

W31

ตำแหน่งติดตั้ง

ชั้น B : –	ชั้น 4 : –	ชั้น 8 : –
ชั้น 1 : –	ชั้น 5 : –	ชั้น 8M : FACADE
ชั้น 2 : –	ชั้น 6 : –	ชั้นดาดฟ้า : –
ชั้น 3 : –	ชั้น 7 : –	ชั้นหลังคา : –

รายการประกอบแบบ

ประเภท	บานกระจกติดตาย
บาน	กระจก LAMINATE สี GREY (REFLECTIVE) 4mm. A/N + PVB0.38 + 4mm. CLEAR A/N
กรอบบาน	–
วงกบ	วงกบอะลูมิเนียม หนา 2 มม. ขนาด 100x50 มม.
บานพับ	–
กุญแจล๊อค	–
โช๊คอัพ	–
มือจับ	–
ผิวสำเร็จ	ALUMINUIM สีดำ
หมายเหตุ	–

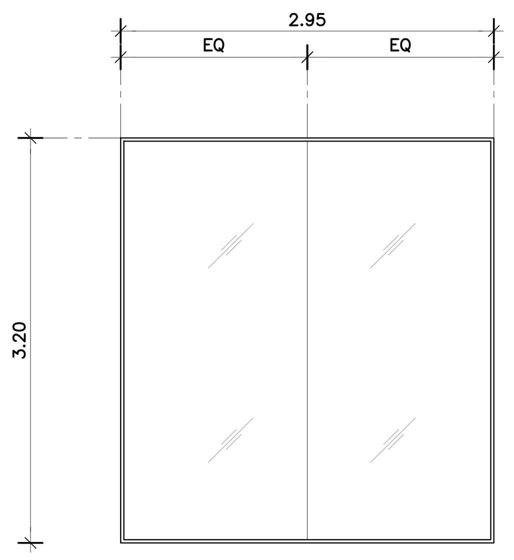

W32

ตำแหน่งติดตั้ง

ชั้น B : –	ชั้น 4 : –	ชั้น 8 : –
ชั้น 1 : –	ชั้น 5 : –	ชั้น 8M : –
ชั้น 2 : –	ชั้น 6 : –	ชั้นดาดฟ้า : –
ชั้น 3 : OFFICE 5 ,TEACHER LAB	ชั้น 7 : –	ชั้นหลังคา : –

รายการประกอบแบบ

ประเภท	บานกระจกติดตาย
บาน	กระจก LAMINATE สี CLEAR 6mm. A/N +PVB0.76 +CLEAR 6mm. A/N
กรอบบาน	–
วงกบ	วงกบอะลูมิเนียม หนา 1.5 มม. ขนาด 100x25 มม.
บานพับ	–
กุญแจล๊อค	–
โช๊คอัพ	–
มือจับ	–
ผิวสำเร็จ	ALUMINUIM สีดำ
หมายเหตุ	–

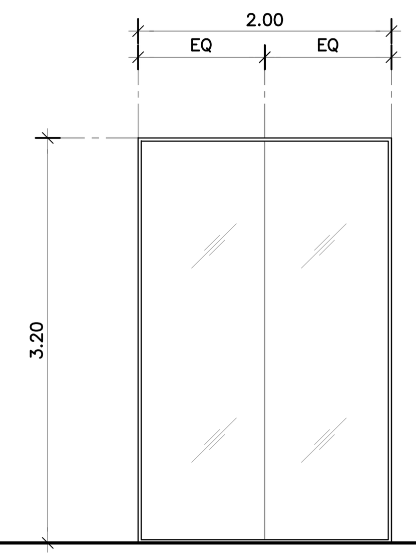

W33

ตำแหน่งติดตั้ง

ชั้น B : –	ชั้น 4 : –	ชั้น 8 : –
ชั้น 1 : –	ชั้น 5 : –	ชั้น 8M : –
ชั้น 2 : –	ชั้น 6 : –	ชั้นดาดฟ้า : –
ชั้น 3 : ห้องพัสดุ–การคลัง	ชั้น 7 : –	ชั้นหลังคา : –

รายการประกอบแบบ

ประเภท	บานกระจกติดตาย
บาน	กระจก LAMINATE สี CLEAR 6mm. A/N +PVB0.76 +CLEAR 6mm. A/N
กรอบบาน	–
วงกบ	วงกบอะลูมิเนียม หนา 1.5 มม. ขนาด 100x25 มม.
บานพับ	–
กุญแจล๊อค	–
โช๊คอัพ	–
มือจับ	–
ผิวสำเร็จ	ALUMINUIM สีดำ
หมายเหตุ	–

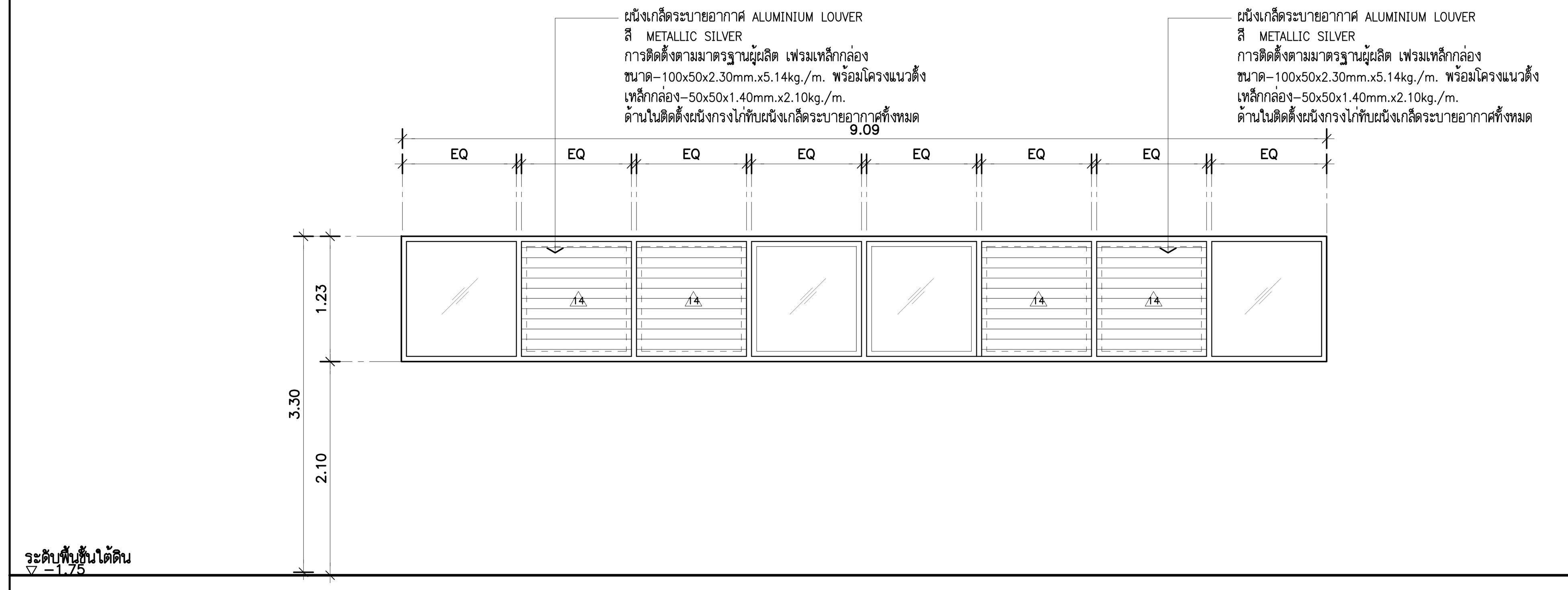

W34

ตำแหน่งติดตั้ง

ชั้น B : ถนนภายในชั้นใต้ดิน	ชั้น 4 : –	ชั้น 8 : –
ชั้น 1 : –	ชั้น 5 : –	ชั้น 8M : –
ชั้น 2 : –	ชั้น 6 : –	ชั้นดาดฟ้า : –
ชั้น 3 : –	ชั้น 7 : –	ชั้นหลังคา : –

รายการประกอบแบบ

ประเภท	บานกระจกติดตาย
บาน	กระจก LAMINATE สี GREY (REFLECTIVE) 4mm. A/N + PVB0.38 + 4mm. CLEAR A/N
กรอบบาน	–
วงกบ	วงกบอะลูมิเนียม หนา 2 มม. ขนาด 100x50 มม.
บานพับ	–
กุญแจล๊อค	–
โช๊คอัพ	–
มือจับ	–
ผิวสำเร็จ	ALUMINUIM สีดำ
หมายเหตุ	–

งานที่ไม่รวมอยู่ ในการเสนอราคา

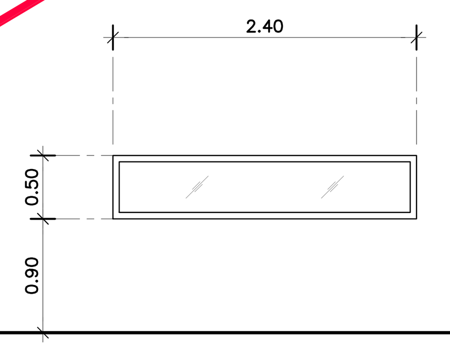

W35

ตำแหน่งติดตั้ง

ชั้น B : –	ชั้น 4 : –	ชั้น 8 : –
ชั้น 1 : –	ชั้น 5 : –	ชั้น 8M : ~~CONTROL RM./โถงบันได ST11~~
ชั้น 2 : –	ชั้น 6 : –	ชั้นดาดฟ้า : –
ชั้น 3 : –	ชั้น 7 : –	ชั้นหลังคา : –

รายการประกอบแบบ

ประเภท	บานกระจกติดตาย
บาน	กระจก INSULATED GLASS ความหนากระจก 6+6
กรอบบาน	–
วงกบ	วงกบอะลูมิเนียม หนา 2 มม. ขนาด 100x50 มม.
บานพับ	–
กุญแจล๊อค	–
โช๊คอัพ	–
มือจับ	–
ผิวสำเร็จ	ALUMINUIM สีดำ
หมายเหตุ	–

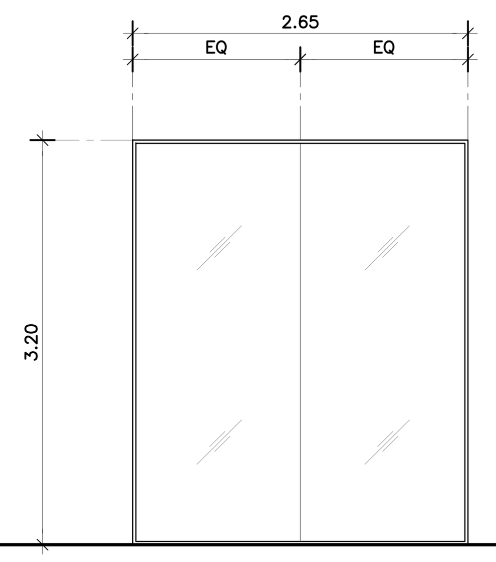

W36

ตำแหน่งติดตั้ง

ชั้น B : –	ชั้น 4 : –	ชั้น 8 : –
ชั้น 1 : –	ชั้น 5 : –	ชั้น 8M : –
ชั้น 2 : –	ชั้น 6 : –	ชั้นดาดฟ้า : –
ชั้น 3 : OFFICE 5 ,TEACHER LAB	ชั้น 7 : –	ชั้นหลังคา : –

รายการประกอบแบบ

ประเภท	บานกระจกติดตาย
บาน	กระจก LAMINATE สี CLEAR 6mm. A/N +PVB0.76 +CLEAR 6mm. A/N
กรอบบาน	–
วงกบ	วงกบอะลูมิเนียม หนา 1.5 มม. ขนาด 100x25 มม.
บานพับ	–
กุญแจล๊อค	–
โช๊คอัพ	–
มือจับ	–
ผิวสำเร็จ	ALUMINUIM สีดำ
หมายเหตุ	–

THESE DRAWINGS ARE THE PROPERTY OF :
760i ARCHITECT & CONSULTANT CO.,LTD.
AND SHALL NOT BE USED OR REPRODUCED
WITHOUT SPECIFIC PERMISSION.

OWNER

คณะเทคโนโลยีสารสนเทศและการสื่อสาร(ICT) มหาวิทยาลัยมหิดล

ARCHITECTS

อุดมศักดิ์ ตั้งอมรศิริ ว–สถ 605
ปณาสิน จันทเสนา ส–สถ 3559
บัญชา กลิ่นบัว ส–สถ 3560
พรรษา แก้วแพง ภ–สถ 15443
ธิรดา ธิติรัชนนท์ ภ–สถ 22867

INTERIOR DESIGNER

ฉัตราภรณ์ เจียสกุล ส–สน 263
วิชชรัตน์ มงคลธารณ์ ส–สน 271

GRAPHIC DESIGNER

ภราดร มิ่งลำแดง
ปิยะนุช กรองสุวรรณ

STRUCTURAL ENGINEERS

พิสิฐ กาญจนรุจิวุฒิ สย.5673
อาคม เตชะธัญญกุล สย.5661
วิสาพร ลิตยางกูร สย.7245
นัจจารี สุวรรณทัพพะ ภย.65185

ELECTRICAL ENGINEERS

ประชานาถ ด่านสกุลเจริญกิจ สฟก. 4390
ลักคิกา รัตนศักดากุล สฟก. 4587
นิวัติ จิณณธรรมพงษ์ ภฟก. 31088
กันตภณ วินิยกูล

MECHANICAL ENGINEERS

ยงยศ รักวรา สก. 3171

SANITARY ENGINEERS

ไพโรจน์ ไชยมงคล สส. 44
ศิระณัชจ์ ลิทธิโชคธนากร ภส. 2590
ณัฐธนุ เกตุมา

PROJECT NO. AR-18305

PROJECT NAME

ศูนย์รวมเทคโนโลยีดิจิทัล อัจฉริยะเพื่อสร้างเศรษฐกิจ การเรียนรู้ นวัตกรรมบูรณาการ ปัญญาประดิษฐ์ เพื่อการแพทย์ (Intelligent Digital Hub in Medicine) (IDHM) คณะเทคโนโลยีสารสนเทศและการสื่อสาร(ICT) มหาวิทยาลัยมหิดล

760i ARCHITECT & CONSULTANT CO.,LTD.
Address : 355 Soi Sukumvit 50 , Prakanong
Klongtoey Bangkok 10260
Tel : (662) 742 - 7303 - 04 Fax : (662) 742 - 7310
E - mail address : info @ 760i. com
www. 760i. com

DRAWING TITLE :

แบบขยายหน้าต่าง W30,W36

NO.	DATE	DESCRIPTION

REVISION

DRAWN BY	ปิยะพันธ์ ,ชัยวุฒิ ,กริษฐา ,ศราวุฒิ
CHECKED BY	ปิยะพันธ์ ตันทัศน์
APPROVE BY	ปณาสิน จันทเสนา
DATE 18–09–2020	SCALE
DRAWING NO. A–646	TOTAL 267

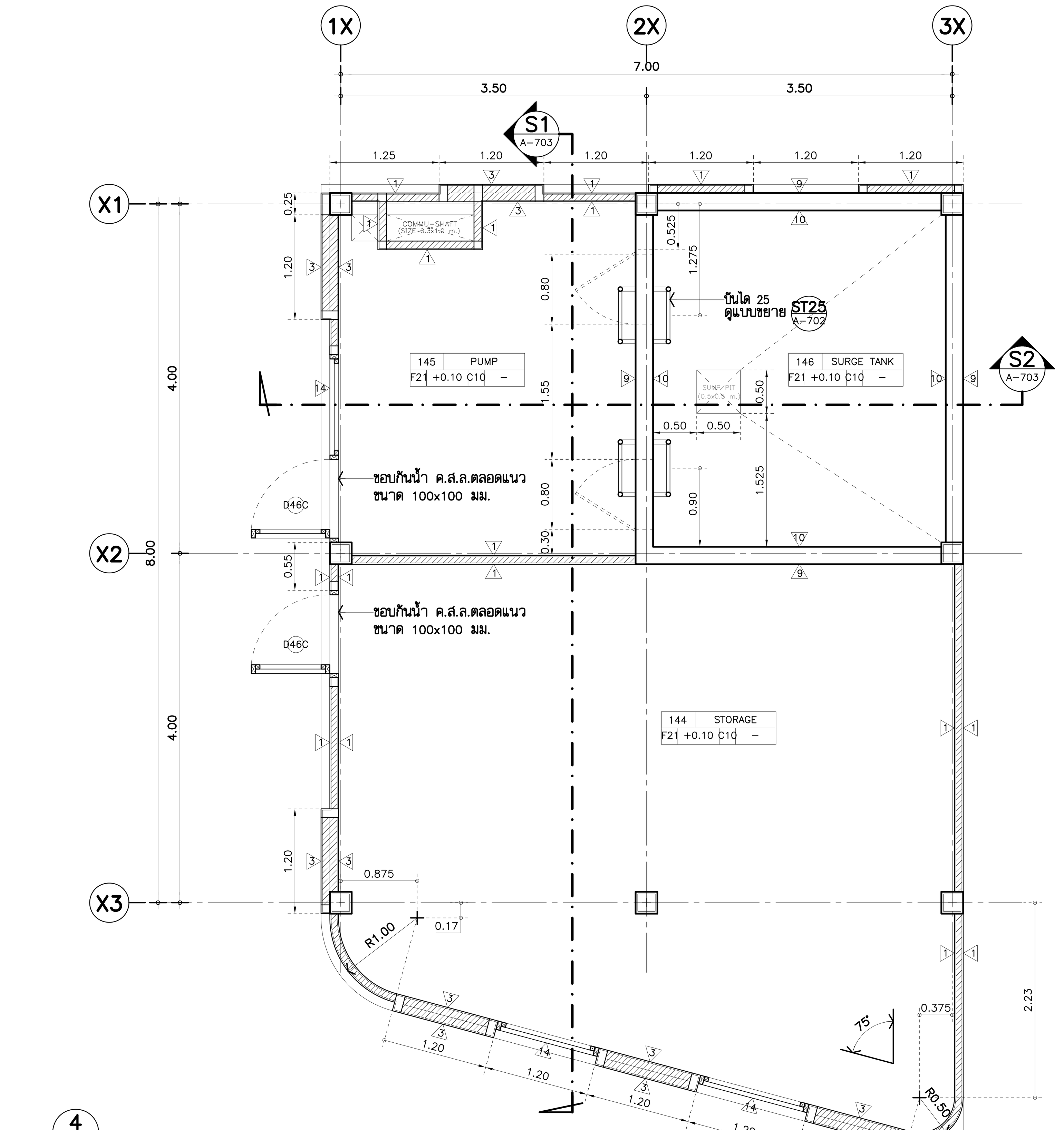

แบบขยาย GENERATOR BUILDING
แปลนพื้นระดับ +0.10 M. 1:50

ทิศทางการมองรูปด้าน

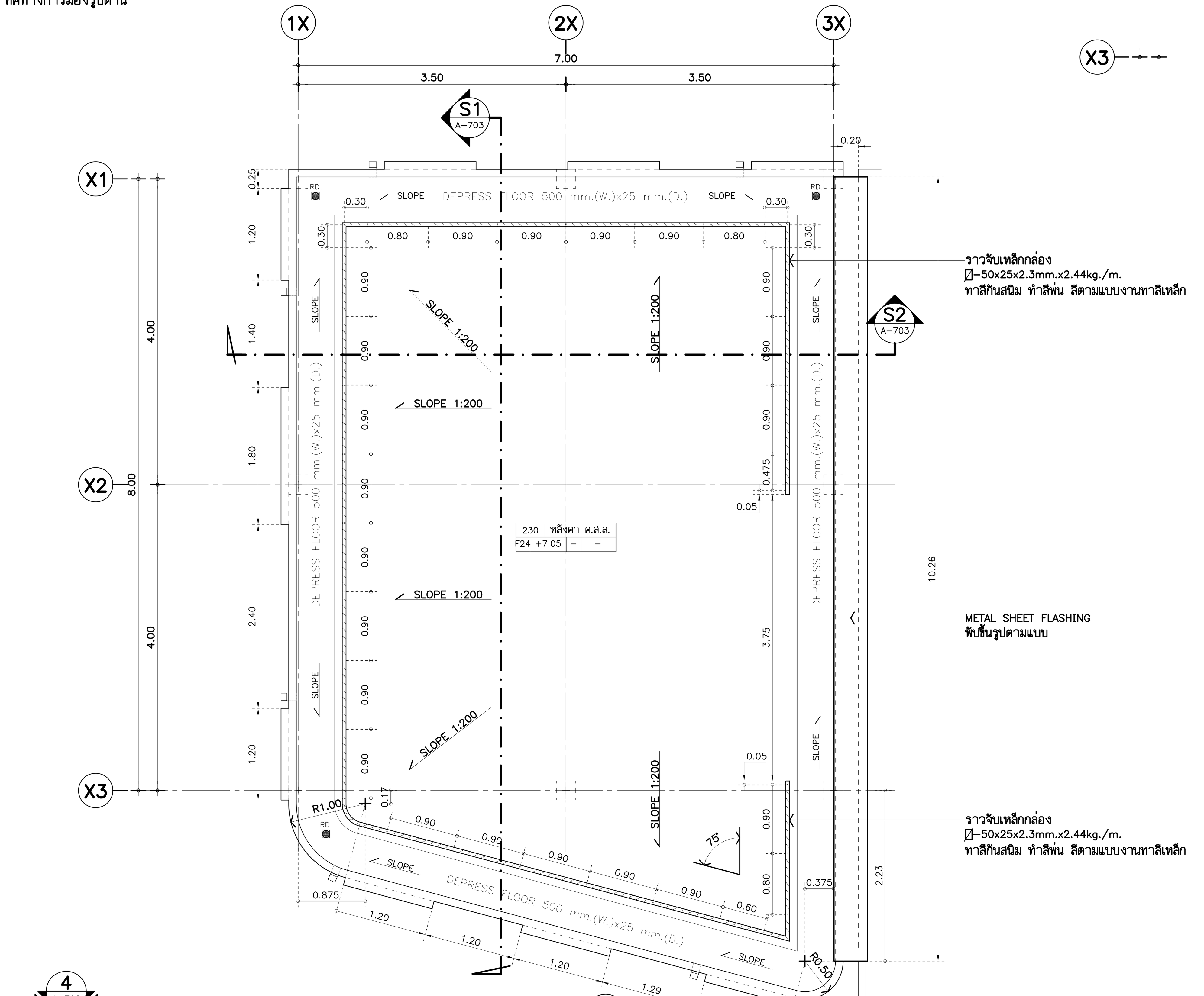

แบบขยาย GENARATOR BUILDING
แปลนหลังคา ค.ส.ล. 1:50

ทิศทางการมองรูปด้าน

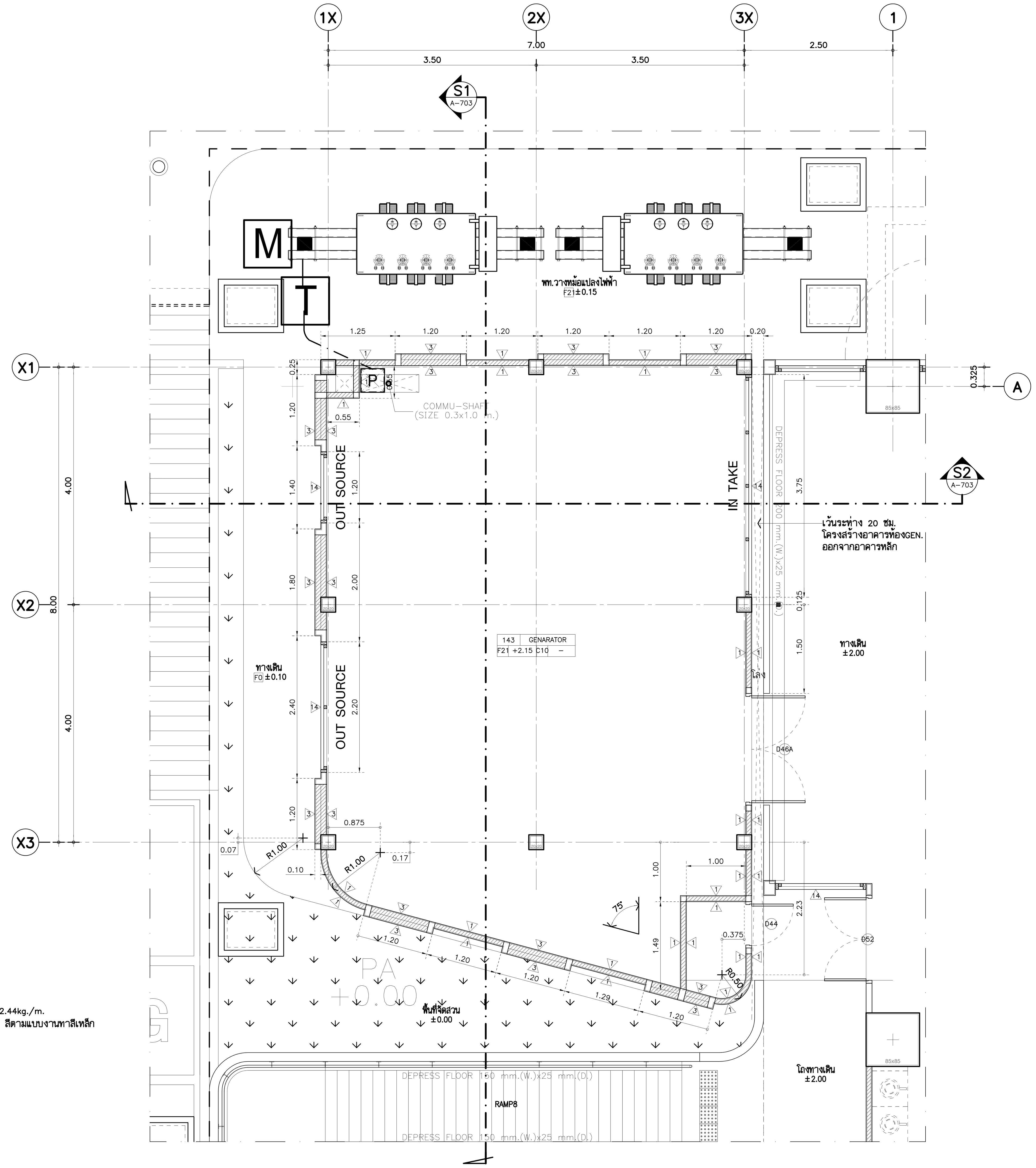

แบบขยาย GENARATOR BUILDING
แปลนพื้นระดับ +2.00 M. 1:50

ทิศทางการมองรูปด้าน

**** รายการประกอบแบบงานทาสีเหล็ก ****

1. ทาสีรองพื้นด้วย สีรองพื้นแดงกันสนิม
   PAMMASTIC ANTI–CORROSIVE PRIMER
   จำนวน 1 เที่ยว ของ PAMMASTIC หรือเทียบเท่า
2. ทำสีพ่นด้วยสี PAMMASTIC SUPER GLOSS ENAMEL
   NO. 0529 BLACK LICORICE (สีดำ)
   จำนวน 2 เที่ยว ของ PAMMASTIC หรือเทียบเท่า

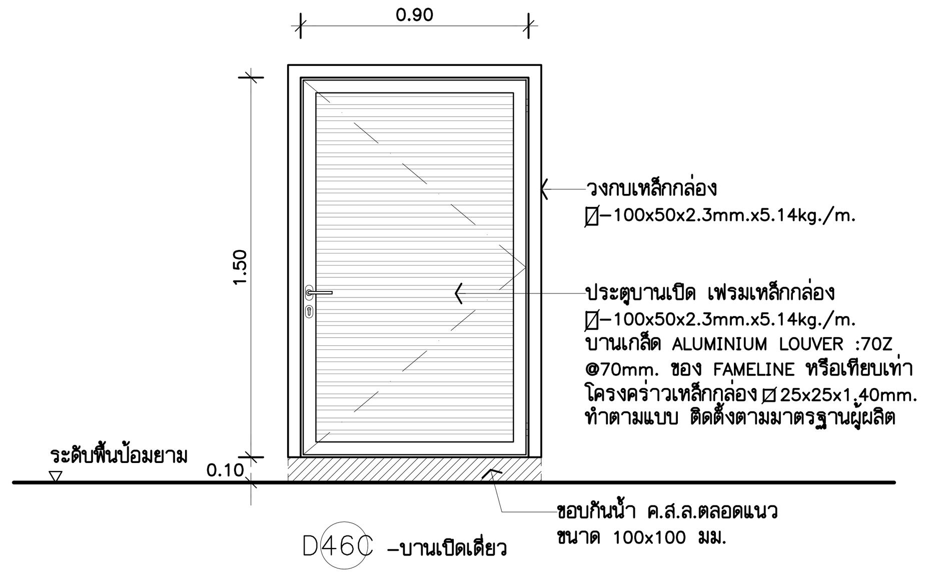

แบบขยายประตู 1:25

THESE DRAWINGS ARE THE PROPERTY OF :
760i ARCHITECT & CONSULTANT CO.,LTD.
AND SHALL NOT BE USED OR REPRODUCED
WITHOUT SPECIFIC PERMISSION.

OWNER

คณะเทคโนโลยีสารสนเทศและการสื่อสาร(ICT)
มหาวิทยาลัยมหิดล

ARCHITECTS

อุดมศักดิ์ ตั้งอมรศิริ ว–สถ 605
ปณาลิน จันทเสนา ส–สถ 3559
บัญชา กลิ่นบัว ส–สถ 3560
พรรษา แก้วแพง ภ–สถ 15443
ธิรดา ธิติรัชนนท์ ภ–สถ 22867

INTERIOR DESIGNER

ฉัตราภรณ์ เจียสกุล ส–สน 263
วิชชรัตน์ มงคลธารณ์ ส–สน 271

GRAPHIC DESIGNER

ภราดร มิ่งลำแดง
ปิยะนุช กรองสุวรรณ

STRUCTURAL ENGINEERS

พิสิฐ กาญจนรุจิวุฒิ สย.5673
อาคม เตชะธัญญกุล สย.5661
วิสาพร ลิตยางกูร สย.7245
นัจจารี สุวรรณทัพพะ ภย.65185

ELECTRICAL ENGINEERS

ประชานาถ ด่านสกุลเจริญกิจ สฟก. 4390
ลักษิกา รัตนศักดากุล สฟก. 4587
นิวัติ จิณณธรรมพงษ์ ภฟก. 31088
กันตภณ วินิยกูล

MECHANICAL ENGINEERS

ยงยศ รักวรา สก. 3171

SANITARY ENGINEERS

ไพโรจน์ ไชยมงคล สส. 44
ศิระณัชจ์ สิทธิโชคธนากร ภส. 2590
ณัฐธนุ เกตุมา

PROJECT NO. AR-18305

PROJECT NAME

ศูนย์รวมเทคโนโลยีดิจิทัล อัจฉริยะเพื่อสร้างเศรษฐกิจ การเรียนรู้ นวัตกรรมบูรณาการ ปัญญาประดิษฐ์ เพื่อการแพทย์ (Intelligent Digital Hub in Medicine) (IDHM) คณะเทคโนโลยีสารสนเทศและการสื่อสาร(ICT) มหาวิทยาลัยมหิดล

760i ARCHITECT & CONSULTANT CO.,LTD.
Address : 355 Soi Sukumvit 50 , Prakanong
Klongtoey Bangkok 10260
Tel : (662) 742-7303-04 Fax : (662) 742-7310
E-mail address : info@760i.com
www.760i.com

DRAWING TITLE :

แบบขยาย GENARATOR BUILDING
(แปลน)

NO.	DATE	DESCRIPTION

REVISION

DRAWN BY ปิยะพันธ์ ,ชัยวุฒิ ,กริษฐา ,ศราวุฒิ
CHECKED BY ปิยะพันธ์ ตันทัศน์
APPROVE BY ปณาลิน จันทเสนา
DATE 18–09–2020 SCALE

DRAWING NO. A–701 TOTAL 267

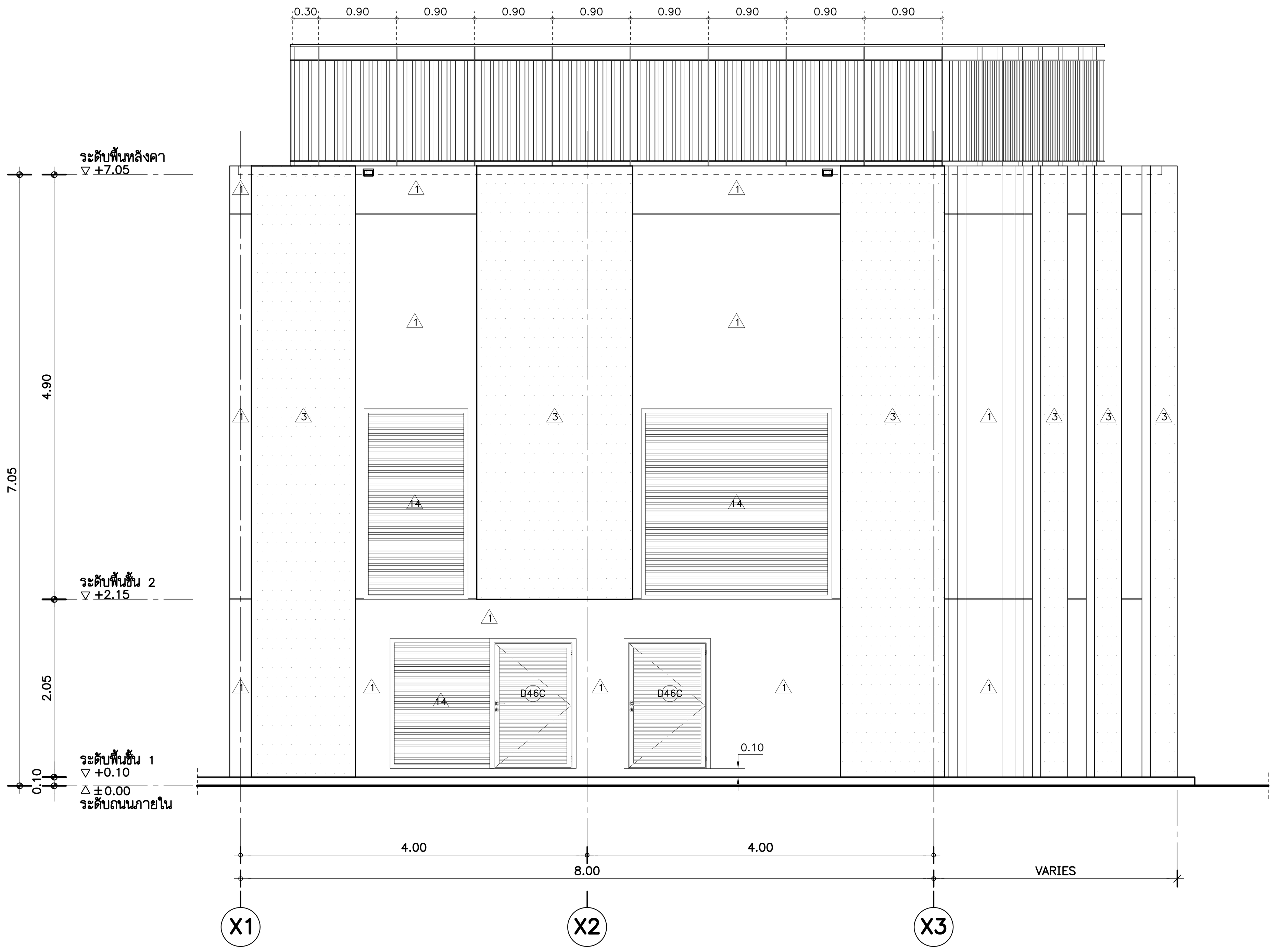

รูปด้าน 1/A-701 1:50
(TYPICAL)

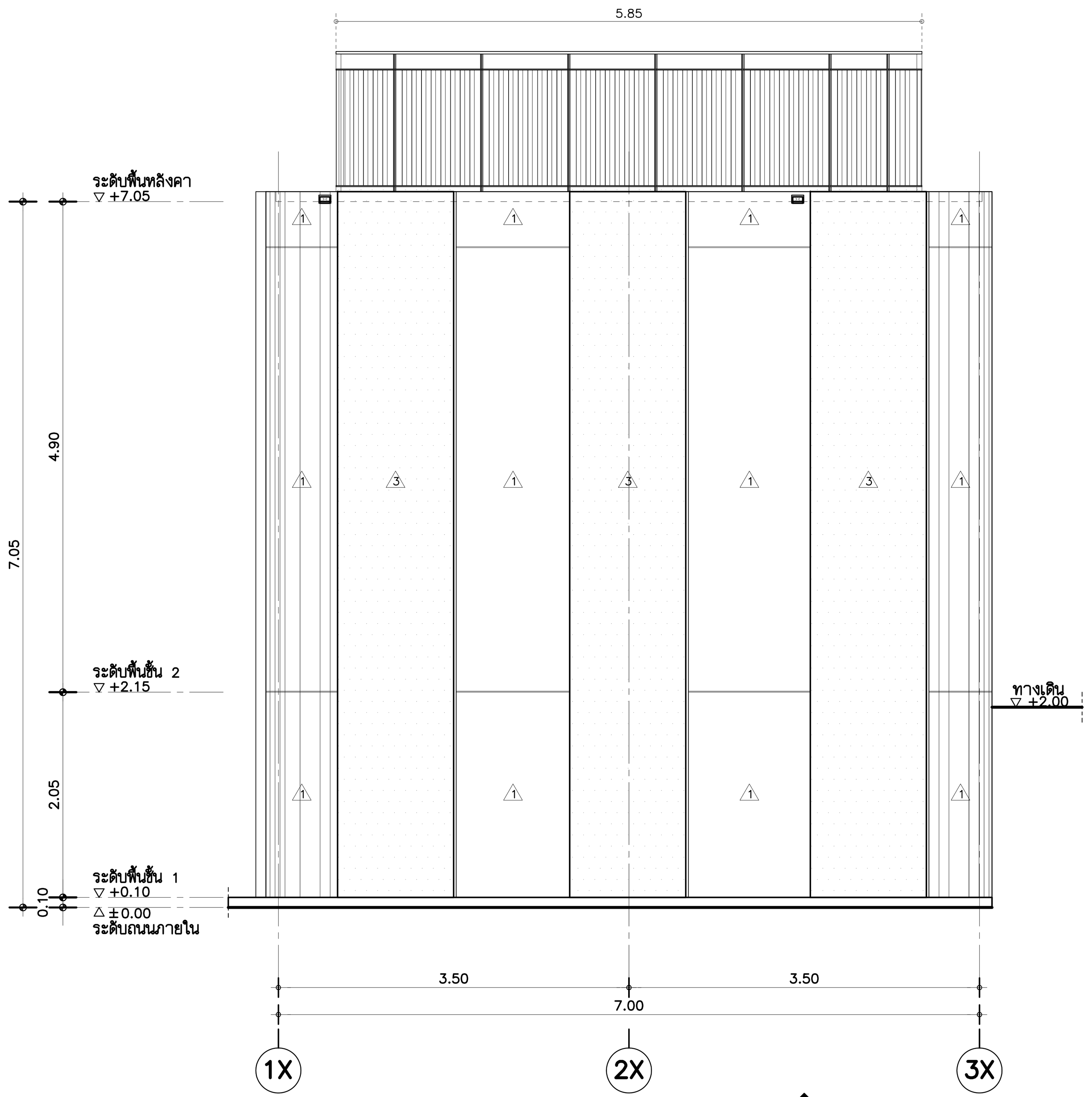

รูปด้าน 2/A-701 1:50
(TYPICAL)

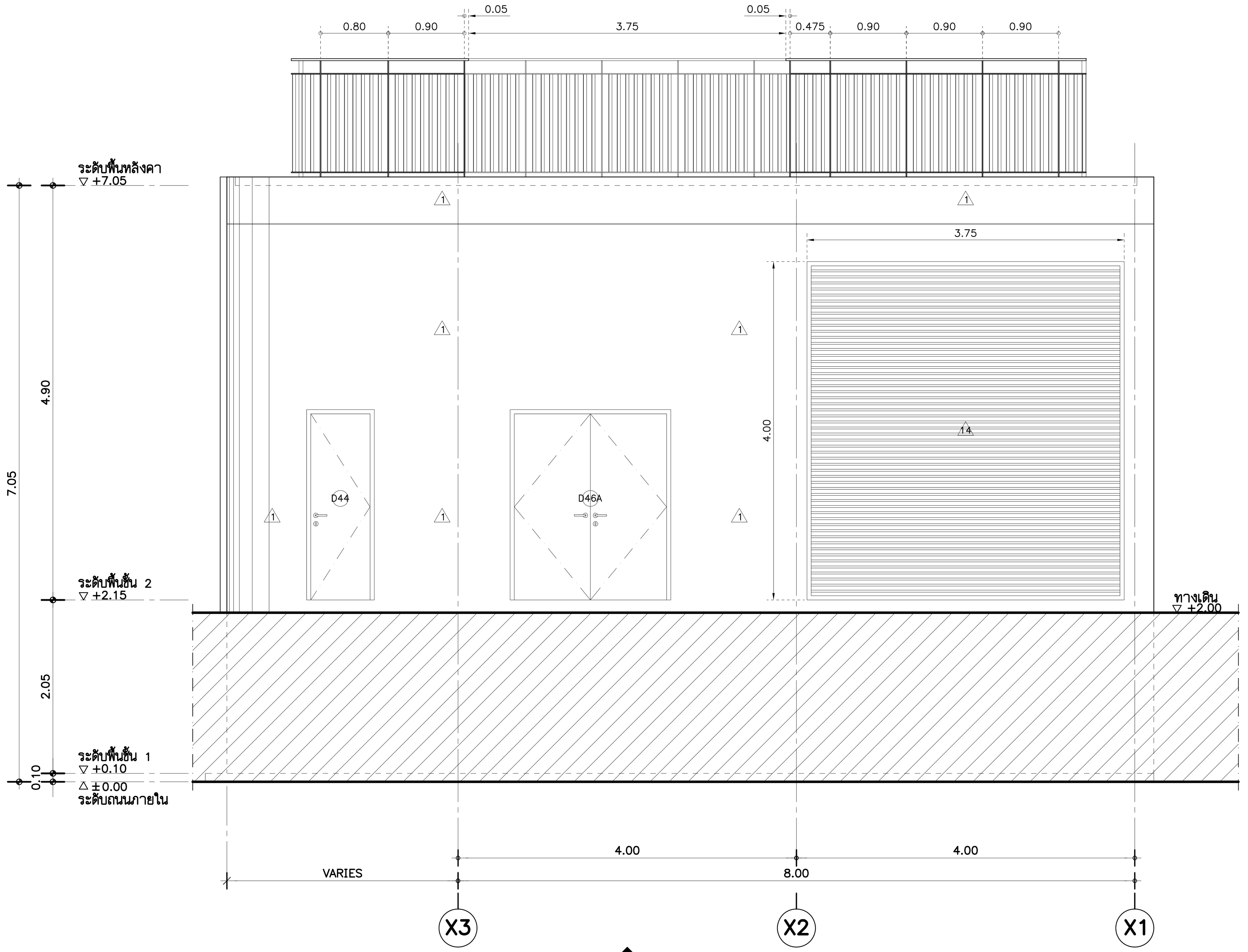

รูปด้าน 3/A-701 1:50
(TYPICAL)

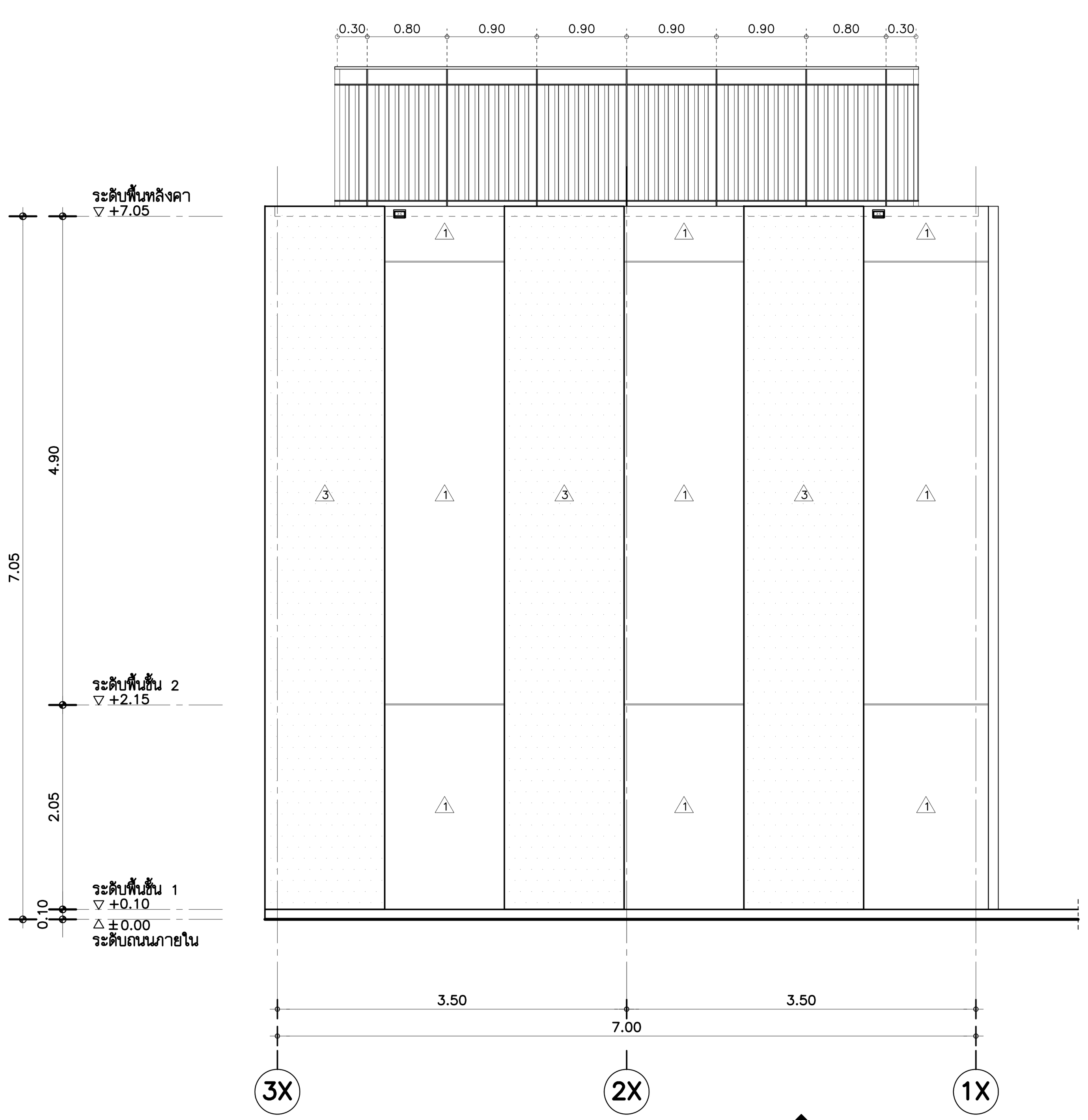

รูปด้าน 4/A-701 1:50
(TYPICAL)

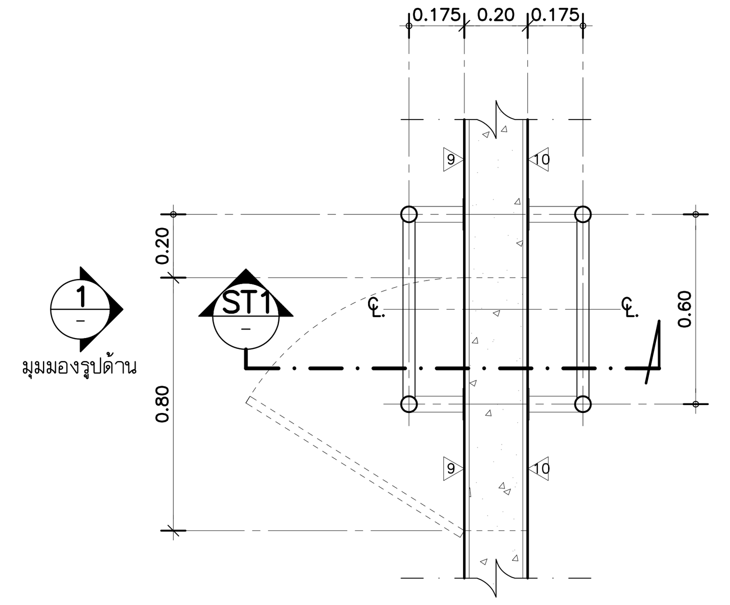

แบบขยายบันได ST25 แปลนพื้น –/A-701 1:20

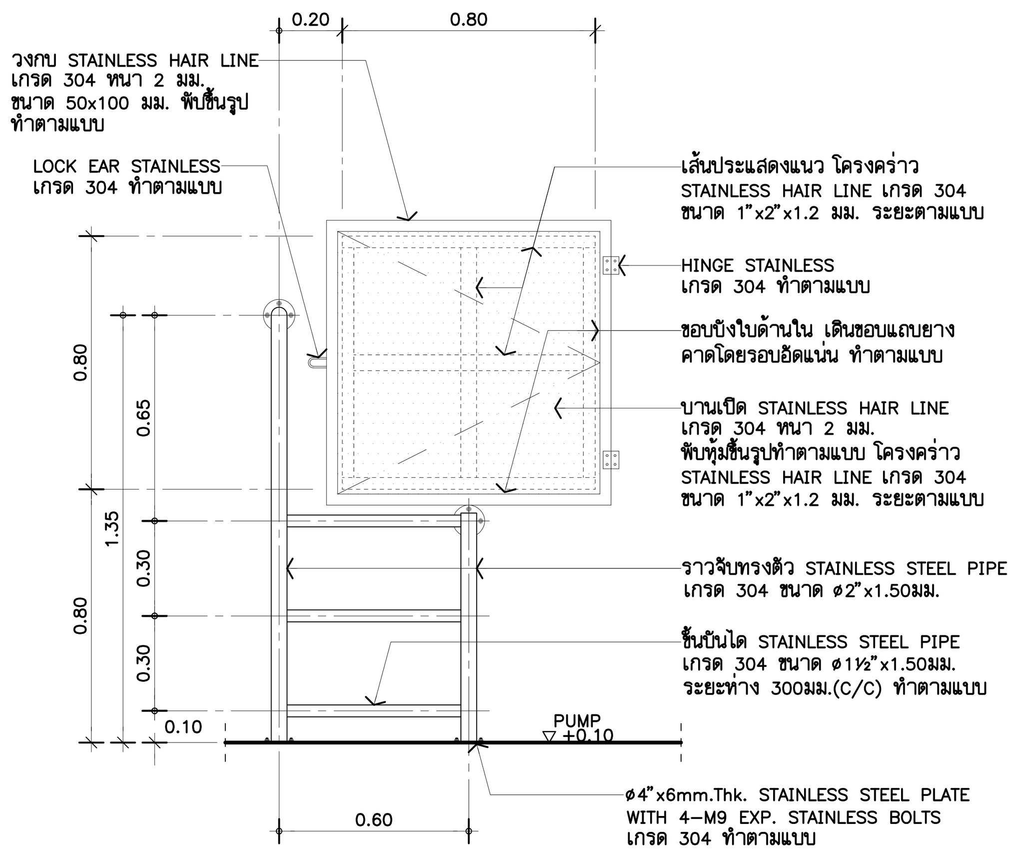

รูปด้าน 1/– 1:20
(บันได ST25) (TYPICAL)

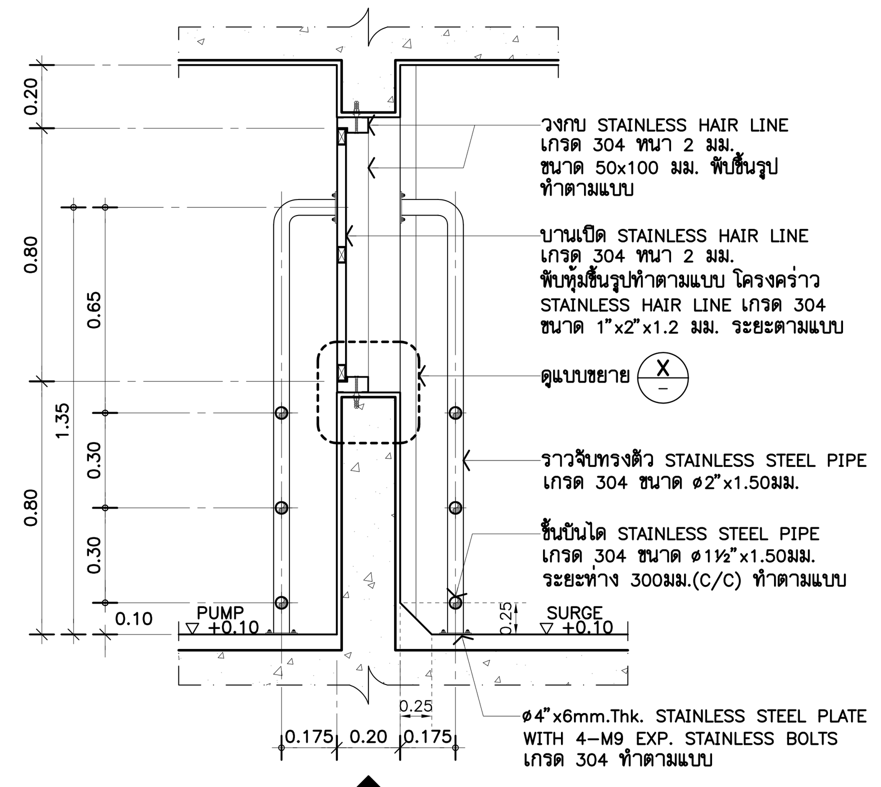

รูปตัด ST1/– 1:20
(บันได ST25) (TYPICAL)

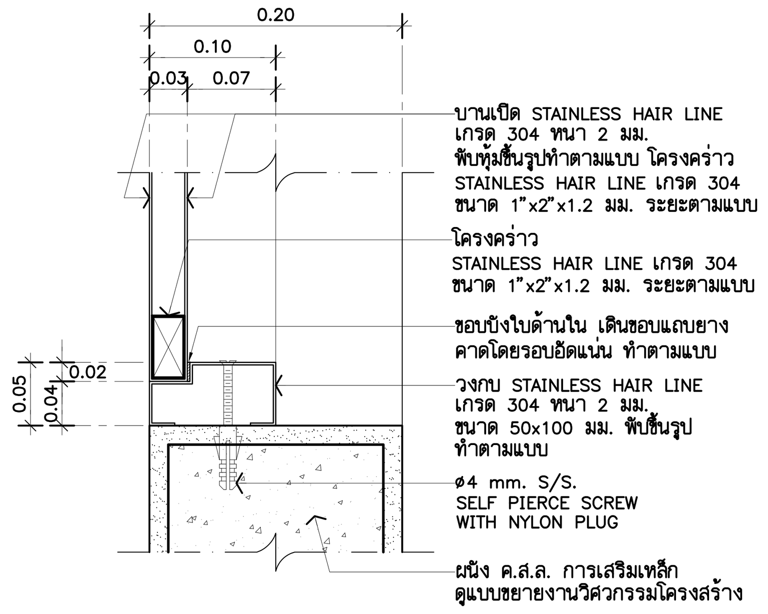

แบบขยาย X/– 1:5
(TYPICAL)

THESE DRAWINGS ARE THE PROPERTY OF : 760i ARCHITECT & CONSULTANT CO.,LTD. AND SHALL NOT BE USED OR REPRODUCED WITHOUT SPECIFIC PERMISSION.

OWNER

คณะเทคโนโลยีสารสนเทศและการสื่อสาร(ICT) มหาวิทยาลัยมหิดล

ARCHITECTS

อุดมศักดิ์	ตั้งอมรศิริ	ว-สถ 605
ปณาลิน	จันทเสนา	ส-สถ 3559
บัญชา	กลิ่นบัว	ส-สถ 3560
พรรษา	แก้วแพง	ภ-สถ 15443
ธิรดา	ธิติรัชนนท์	ภ-สถ 22867

INTERIOR DESIGNER

ฉัตราภรณ์	เจียสกุล	ส-สน 263
วิชชรัตน์	มงคลธารณ์	ส-สน 271

GRAPHIC DESIGNER

ภราดร	มิ่งลำแดง
ปิยะนุช	กรองสุวรรณ

STRUCTURAL ENGINEERS

พิสิฐ	กาญจนรุจิวุฒิ	สย.5673
อาคม	เตชะธัญญกุล	สย.5661
วิสาพร	สิตยางกูร	สย.7245
นัจจารี	สุวรรณทัพพะ	ภย.65185

ELECTRICAL ENGINEERS

ประชานาถ	ด่านสกุลเจริญกิจ	สฟก. 4390
ลักคิกา	รัตนศักดากุล	สฟก. 4587
นิวิติ	จิณณธรรมพงษ์	ภฟก. 31088
กันตภณ	วินิยกุล	

MECHANICAL ENGINEERS

ยงยศ	รักวรา	สก. 3171

SANITARY ENGINEERS

ไพโรจน์	ไชยมงคล	สส. 44
ศิระณัชจ์	สิทธิโชคธนากร	ภส. 2590
ณัฐธนุ	เกตุมา	

PROJECT NO. AR-18305

PROJECT NAME

ศูนย์รวมเทคโนโลยีดิจิทัล อัจฉริยะเพื่อสร้างเศรษฐกิจ การเรียนรู้ นวัตกรรม บูรณาการ ปัญญาประดิษฐ์ เพื่อการแพทย์ (Intelligent Digital Hub in Medicine) (IDHM) คณะเทคโนโลยีสารสนเทศและการสื่อสาร(ICT) มหาวิทยาลัยมหิดล

760i ARCHITECT & CONSULTANT CO.,LTD.
Address : 355 Soi Sukumvit 50 , Prakanong Klongtoey Bangkok 10260
Tel : (662) 742-7303-04 Fax : (662) 742-7310
E-mail address : info@760i.com
www.760i.com

DRAWING TITLE :

แบบขยาย GENARATOR BUILDING (รูปด้าน ,แบบขยาย)

NO.	DATE	DESCRIPTION

REVISION

DRAWN BY ปิยะพันธ์ ,ชัยวุฒิ ,กริษฐา ,ศราวุฒิ

CHECKED BY ปิยะพันธ์ ตันทัศน์

APPROVE BY ปณาลิน จันทเสนา

DATE 18-09-2020 SCALE

DRAWING NO. A-702 TOTAL 267

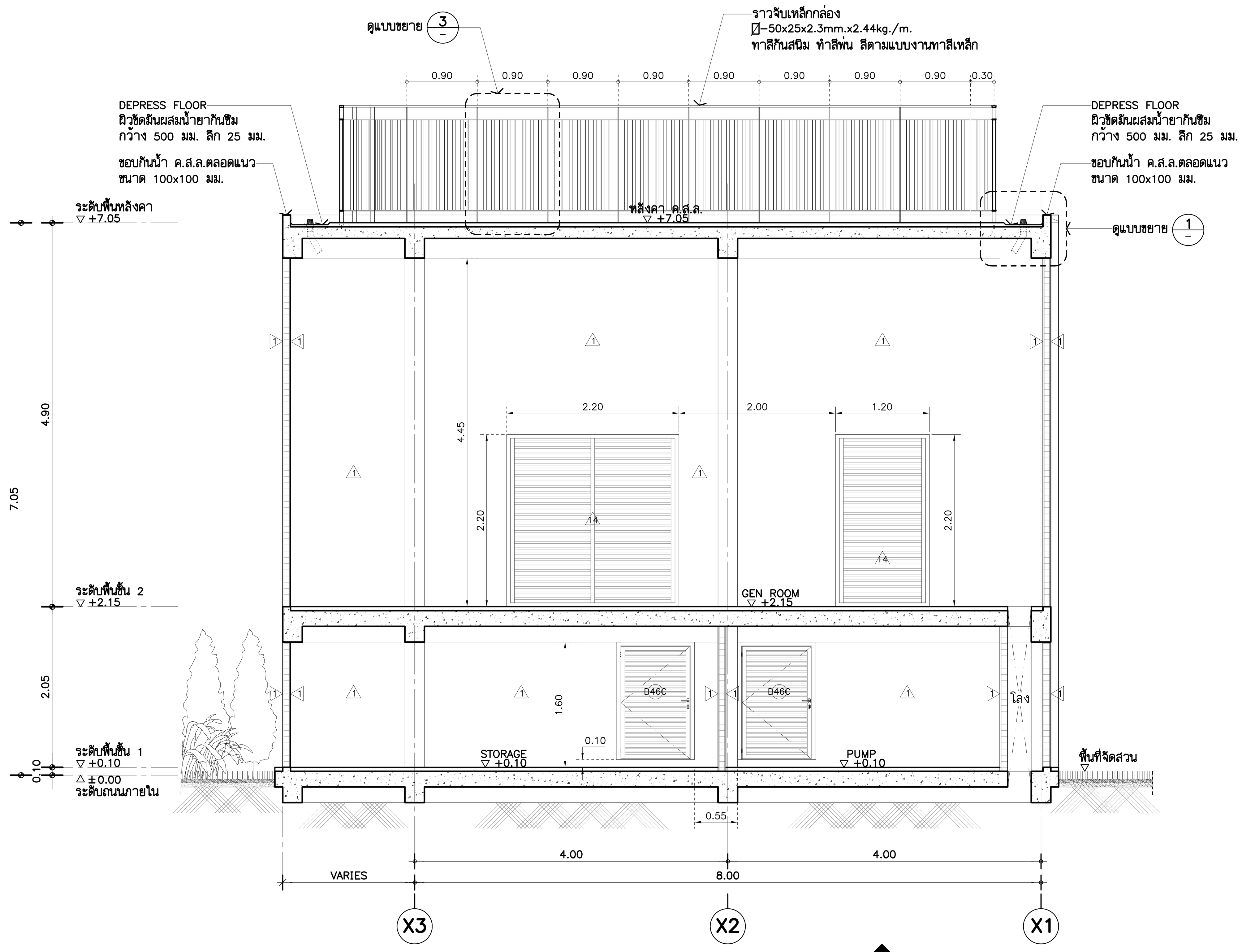

รูปตัด S1 A-701 1:50

(TYPICAL)

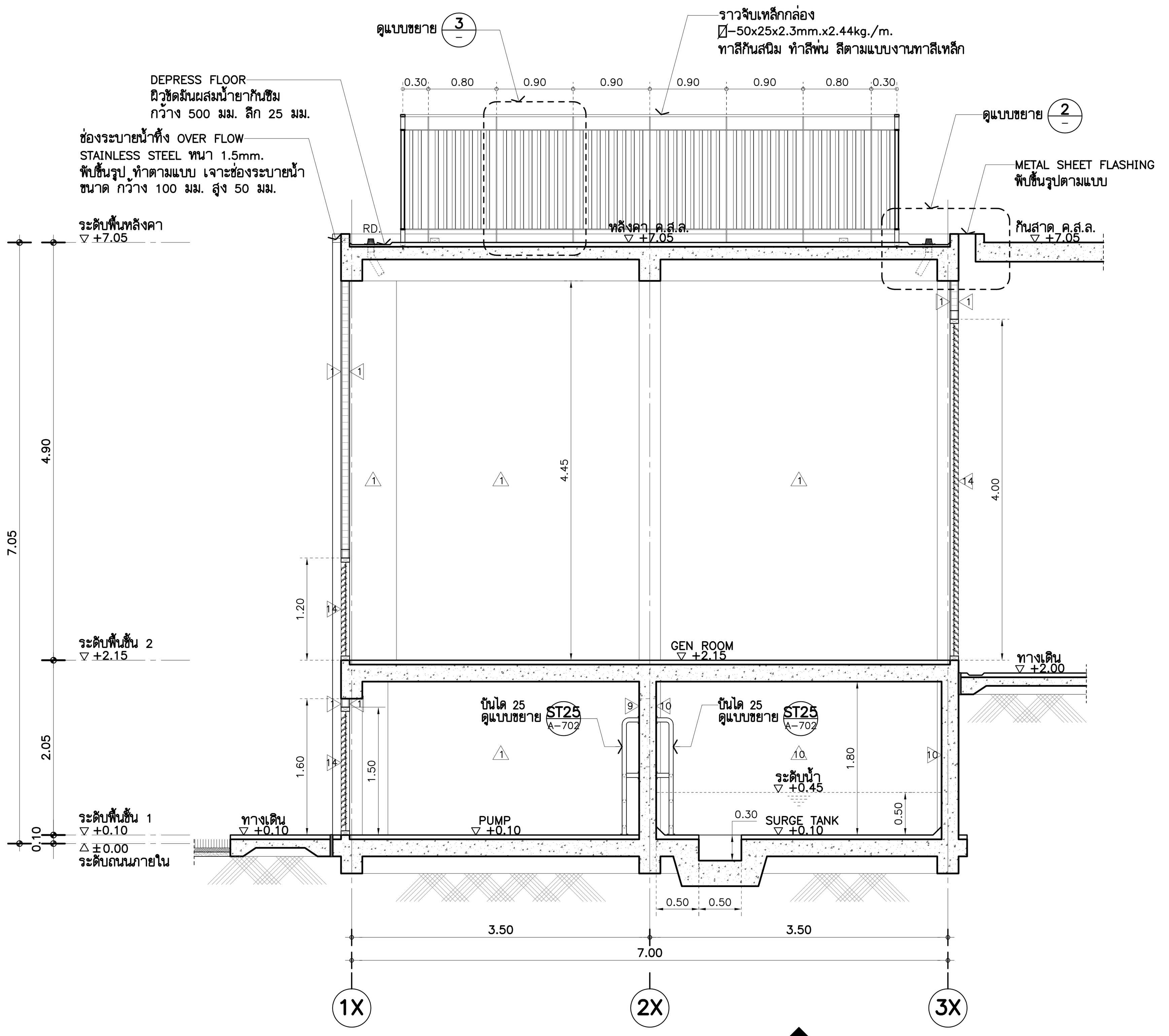

รูปตัด S2 A-701 1:50

(TYPICAL)

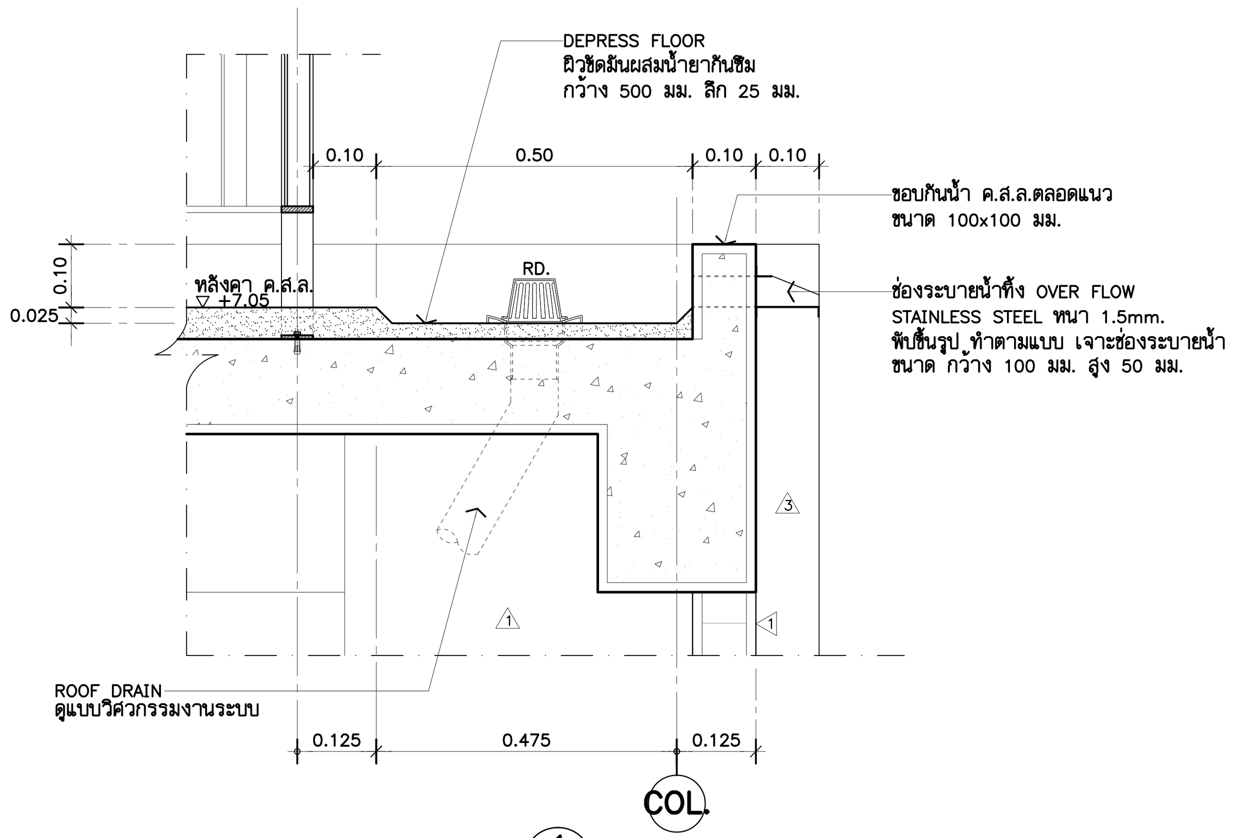

แบบขยาย 1 1:10

(TYPICAL)

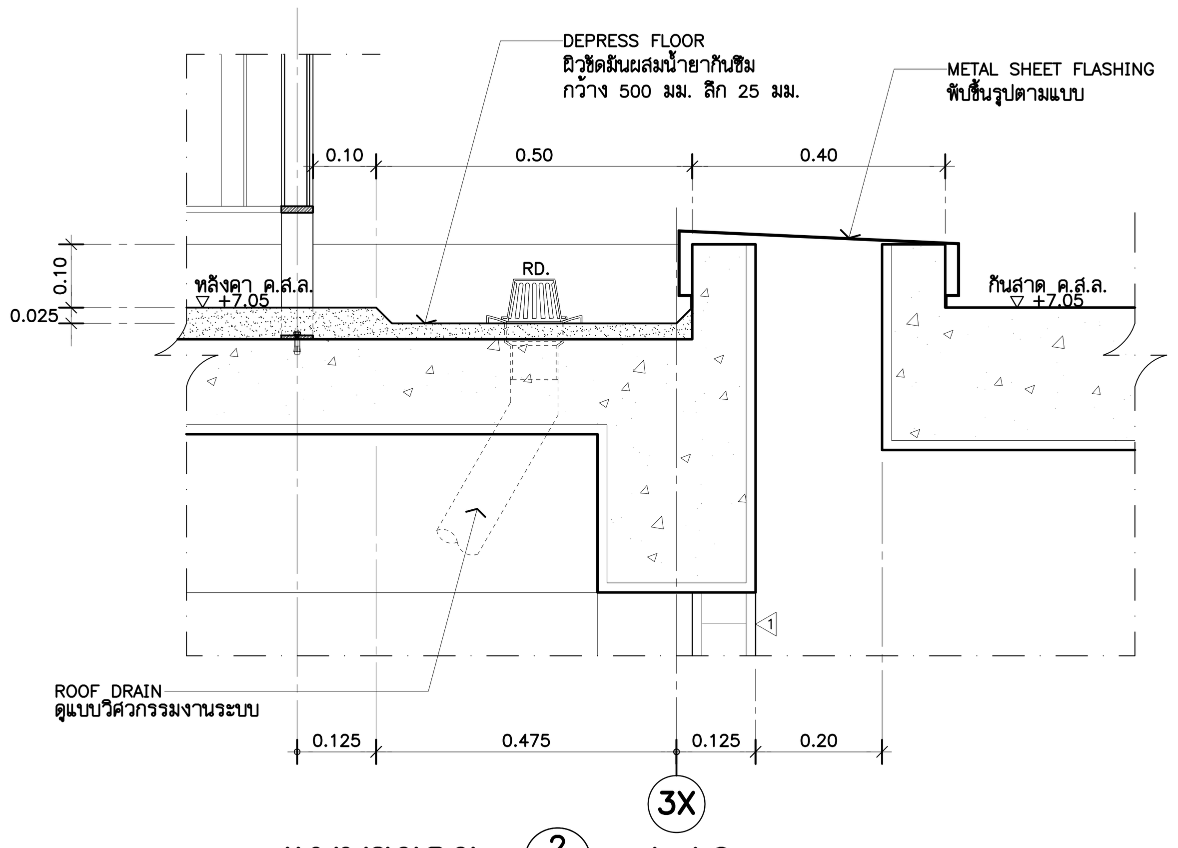

แบบขยาย 2 1:10

(TYPICAL)

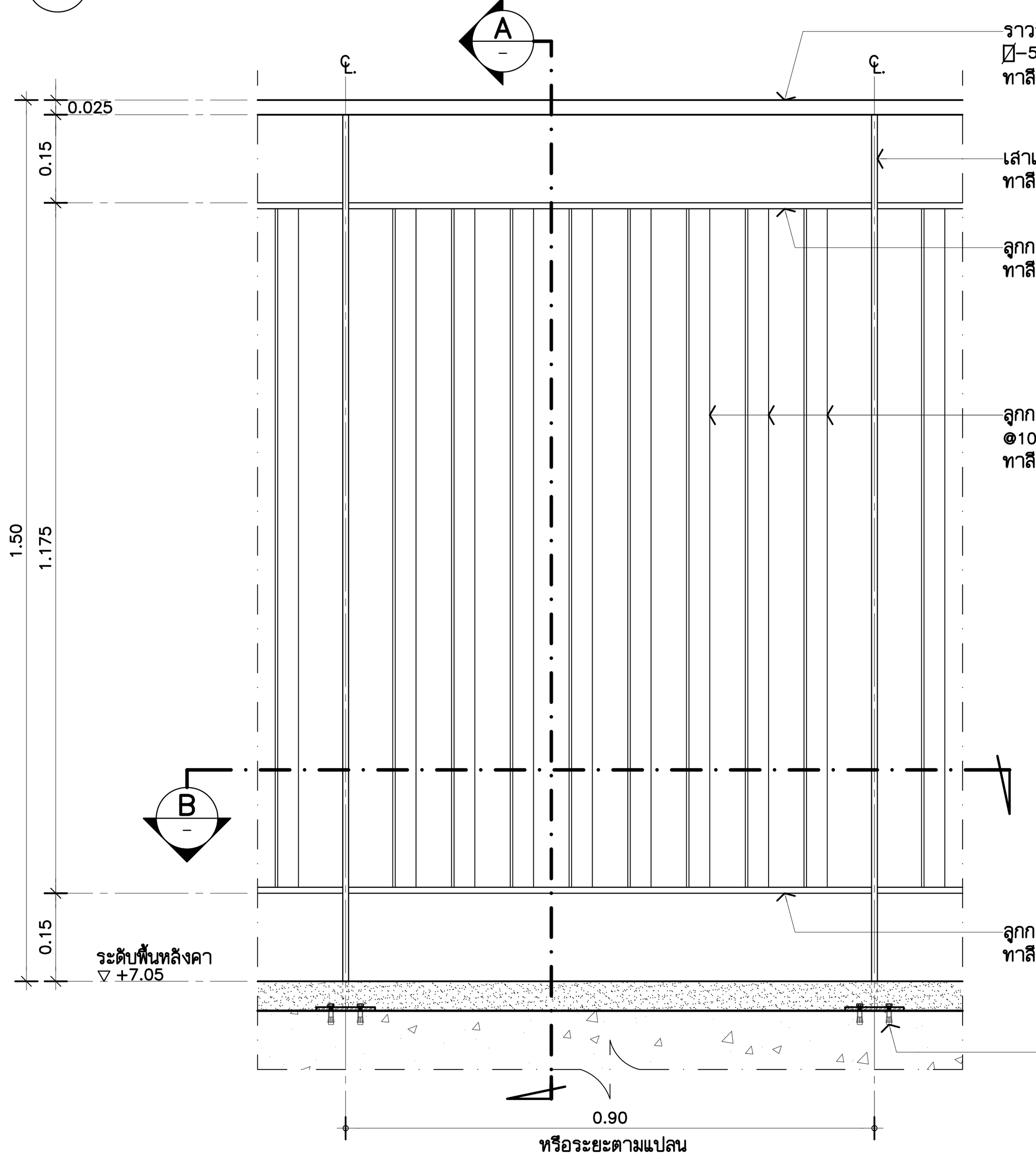

แบบขยาย 3 1:10

(TYPICAL)

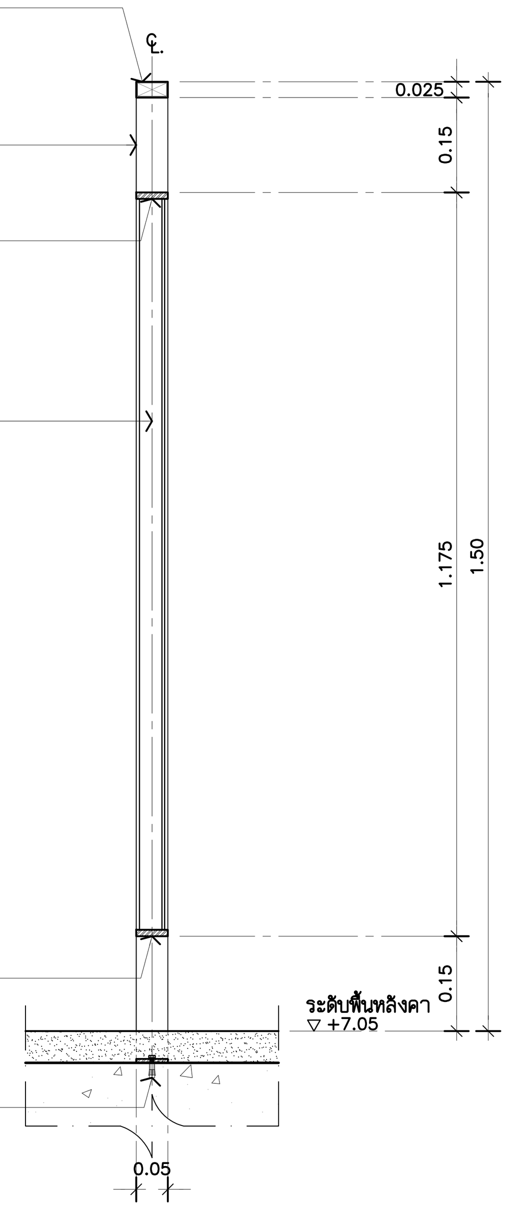

รูปตัดขยาย A 1:10

(TYPICAL)

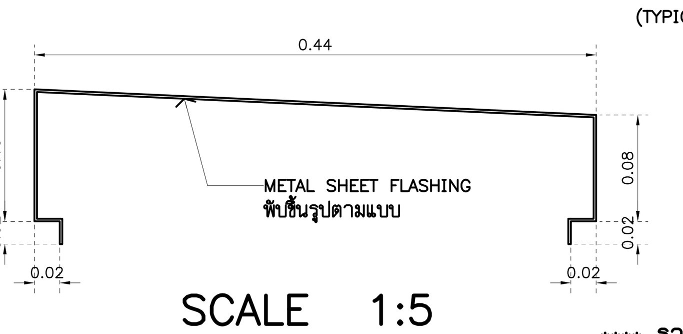

SCALE 1:5

(TYPICAL)

**** รายการประกอบแบบงานทาสีเหล็ก ****

1. ทาสีรองพื้นด้วย สีรองพื้นแดงกันสนิม
   PAMMASTIC ANTI–CORROSIVE PRIMER
   จำนวน 1 เที่ยว ของ PAMMASTIC หรือเทียบเท่า
2. ทำสีพ่นด้วยสี PAMMASTIC SUPER GLOSS ENAMEL
   NO. 0529 BLACK LICORICE (สีดำ)
   จำนวน 2 เที่ยว ของ PAMMASTIC หรือเทียบเท่า

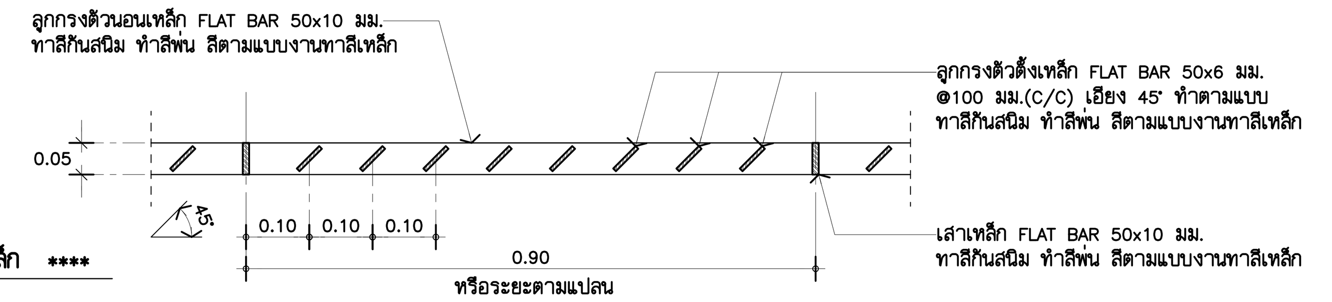

แปลนขยาย B 1:10

(TYPICAL)

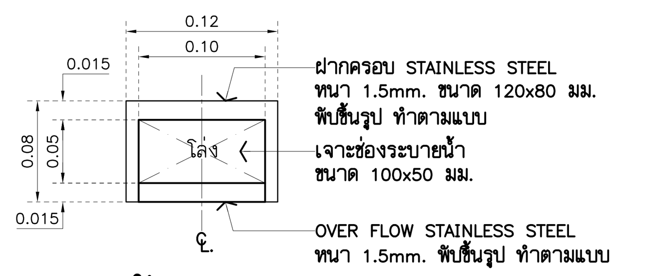

รูปด้าน 1:5

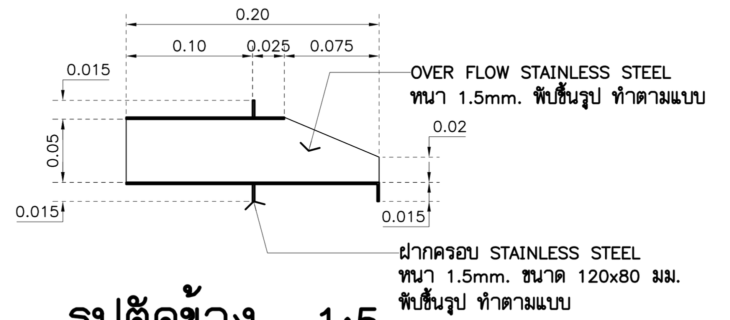

รูปตัดข้าง 1:5

แบบขยายช่องระบายน้ำทิ้ง

(TYPICAL)

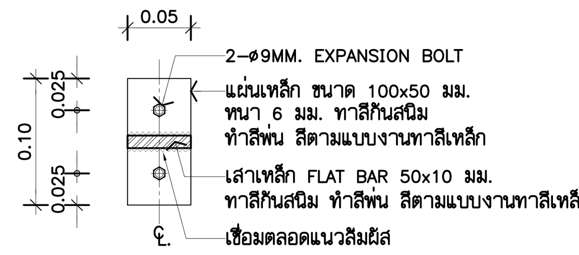

แปลน 1:5

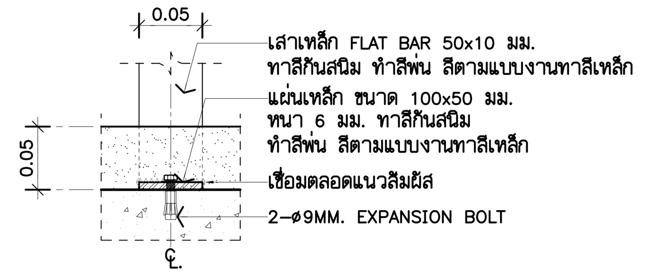

รูปตัด 1:5

แบบขยายจุดยึดเสา

(TYPICAL)

THESE DRAWINGS ARE THE PROPERTY OF : 760i ARCHITECT & CONSULTANT CO.,LTD. AND SHALL NOT BE USED OR REPRODUCED WITHOUT SPECIFIC PERMISSION.

OWNER

คณะเทคโนโลยีสารสนเทศและการสื่อสาร(ICT) มหาวิทยาลัยมหิดล

ARCHITECTS

อุดมศักดิ์ ตั้งอมรศิริ	ว–สถ 605	
ปณาสิน จันทเสนา	ส–สถ 3559	
บัญชา กลิ่นบัว	ส–สถ 3560	
พรรษา แก้วแพง	ภ–สถ 15443	
ธิรดา ธิติรัชนนท์	ภ–สถ 22867	

INTERIOR DESIGNER

ฉัตราภรณ์ เจียสกุล	ส–สน 263
วิชชรัตน์ มงคลธารณ์	ส–สน 271

GRAPHIC DESIGNER

ภราดร มิ่งลำแดง
ปิยะนุช กรองสุวรรณ

STRUCTURAL ENGINEERS

พิสิฐ กาญจนรุจิวุฒิ	สย.5673
อาคม เตชะธัญญกุล	สย.5661
วิสาพร ลิตยางกูร	สย.7245
นัจจารี สุวรรณทัพพะ	ภย.65185

ELECTRICAL ENGINEERS

ประชานาถ ด่านสกุลเจริญกิจ	สฟก. 4390
ลักคิกา รัตนศักดากุล	สฟก. 4587
นิวัติ จิณณธรรมพงษ์	ภฟก. 31088
กันตภณ วินิยกุล	

MECHANICAL ENGINEERS

ยงยศ รักวรา สก. 3171

SANITARY ENGINEERS

ไพโรจน์ ไชยมงคล	สส. 44
ศิระณัชจ์ ลิทธิโชคธนากร	ภส. 2590
ณัฐธนุ เกตุมา	

PROJECT NO. AR-18305

PROJECT NAME

ศูนย์รวมเทคโนโลยีดิจิทัล อัจฉริยะเพื่อสร้างเศรษฐกิจ การเรียนรู้ นวัตกรรมบูรณาการ ปัญญาประดิษฐ์ เพื่อการแพทย์ (Intelligent Digital Hub in Medicine) (IDHM) คณะเทคโนโลยีสารสนเทศและการสื่อสาร(ICT) มหาวิทยาลัยมหิดล

760i ARCHITECT & CONSULTANT CO.,LTD.
Address : 355 Soi Sukumvit 50 , Prakanong Klongtoey Bangkok 10260
Tel : (662) 742 - 7303 - 04 Fax : (662) 742 - 7310
E - mail address : info @ 760i. com
www. 760i. com

DRAWING TITLE :

แบบขยาย GENARATOR BUILDING (รูปตัด ,แบบขยาย)

NO.	DATE	DESCRIPTION

REVISION

DRAWN BY	ปิยะพันธ์ ,ชัยวุฒิ ,กริษฐา ,ศราวุฒิ
CHECKED BY	ปิยะพันธ์ ตันทัศน์
APPROVE BY	ปณาสิน จันทเสนา
DATE 18–09–2020	SCALE
DRAWING NO. A–703	TOTAL 267

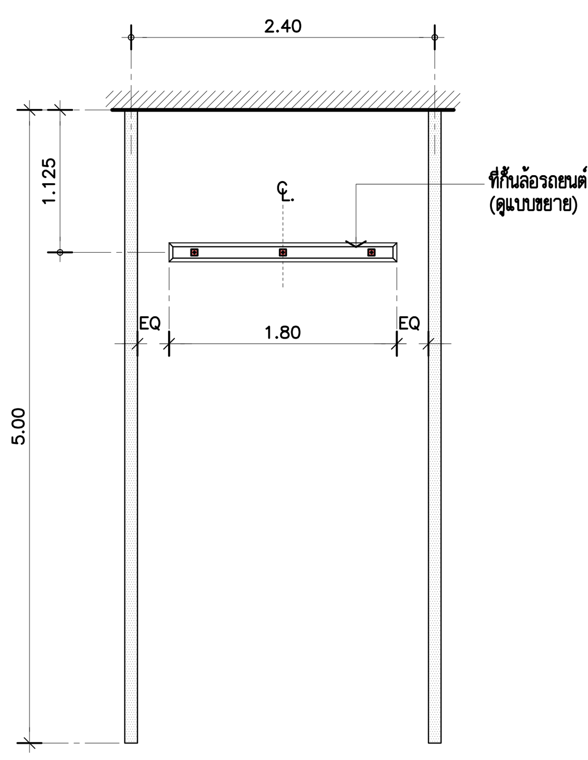

แบบขยายที่จอดรถ
แปลน 1:50
(TYPICAL)

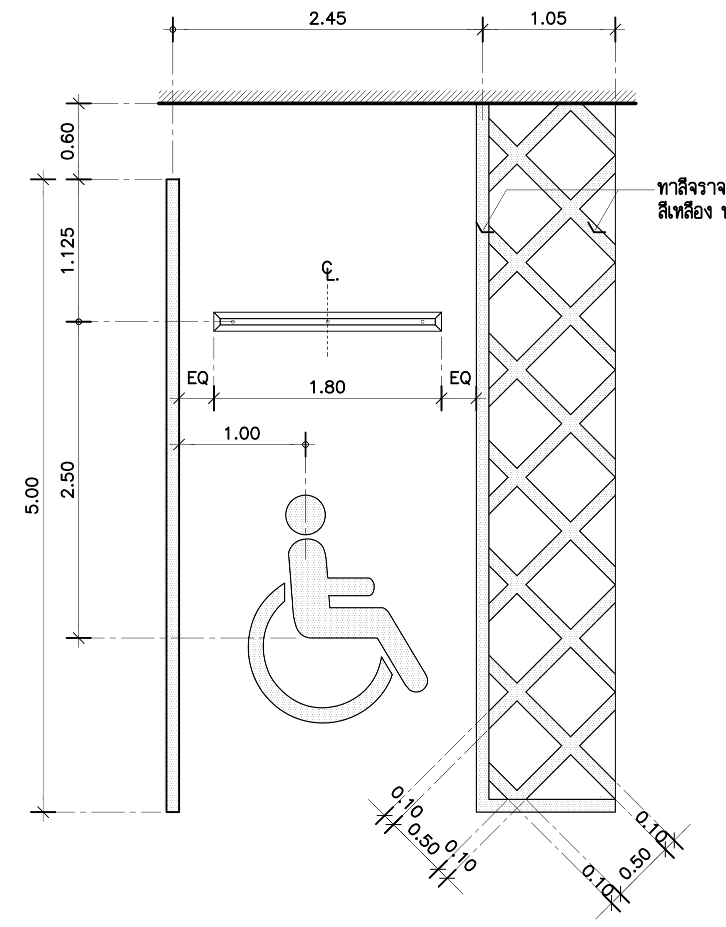

แบบขยายที่จอดรถคนพิการ
แปลน 1:50
(TYPICAL)

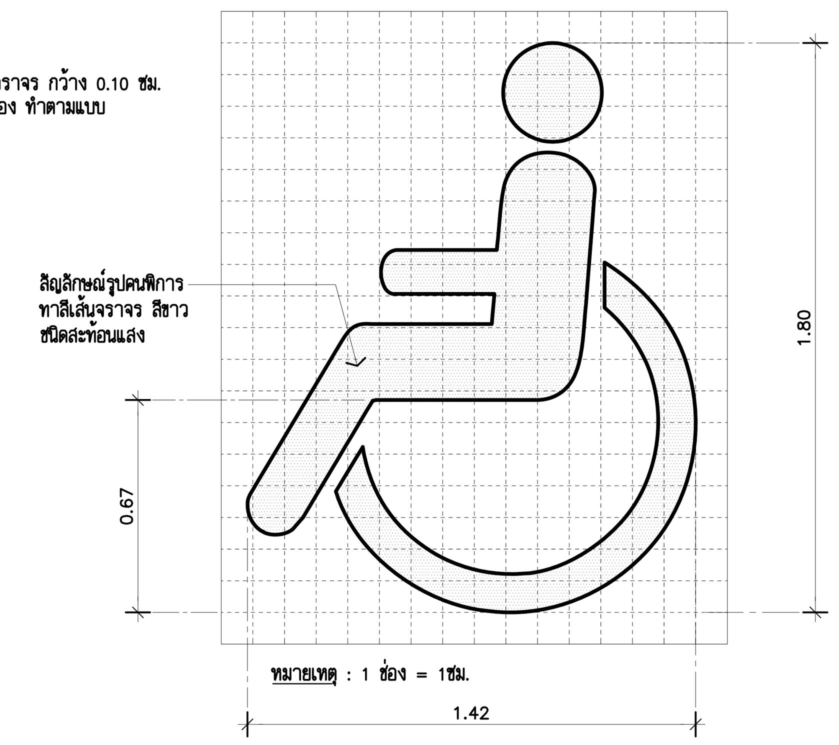

แบบขยายสัญญลักษณ์คนพิการ 1:20
(TYPICAL)

หมายเหตุ : จานทาสี เส้นจราจร, สัญลักษณ์
- ใช้สีทาถนน รุ่น PAMMASTIC REFLEXTIVE TRAFFIC PAINT ของ PAMMASTIC หรือเทียบเท่า
- สีเหลือง , สีขาว

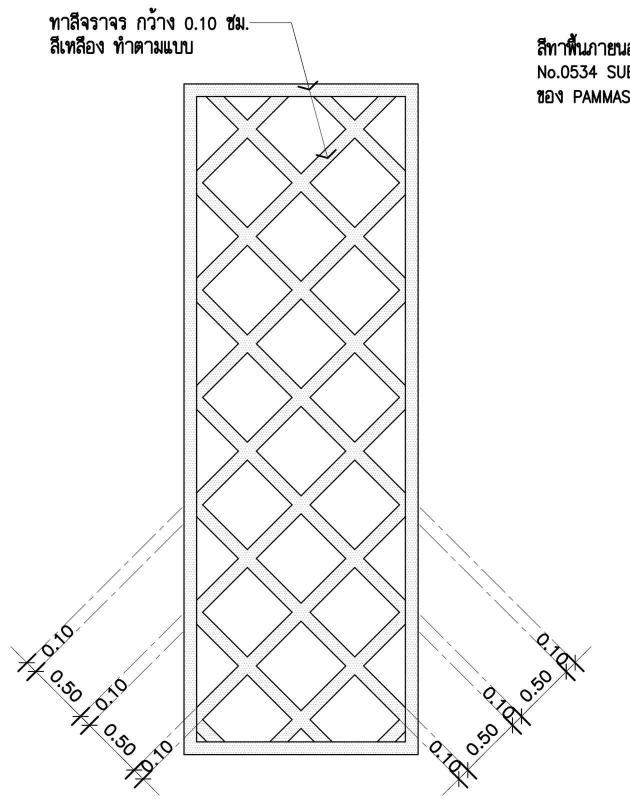

แบบขยายทาสีพื้นที่ห้ามจอด
แปลน 1:50

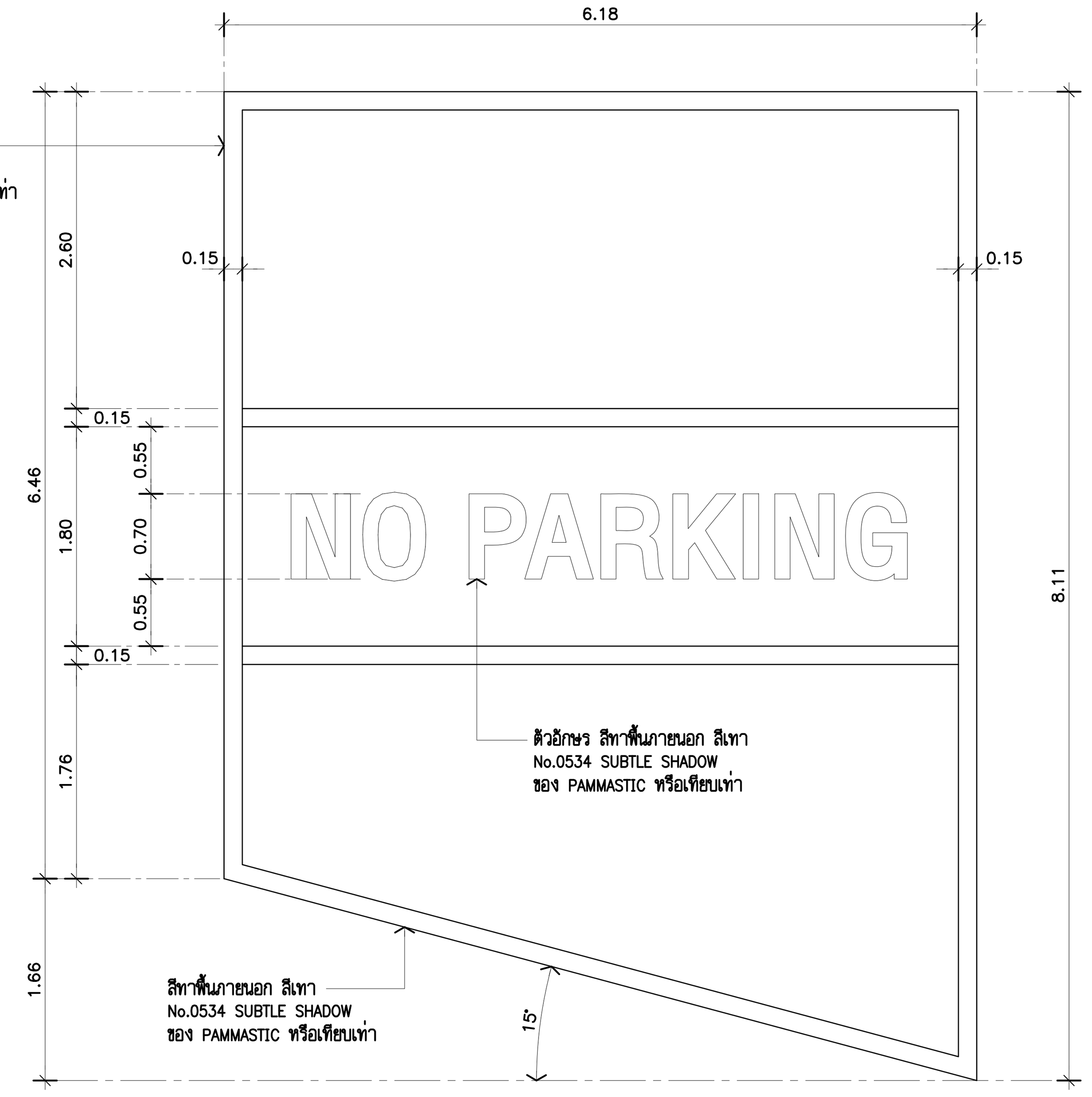

แบบขยาย NO PARKING
แปลน 1:50

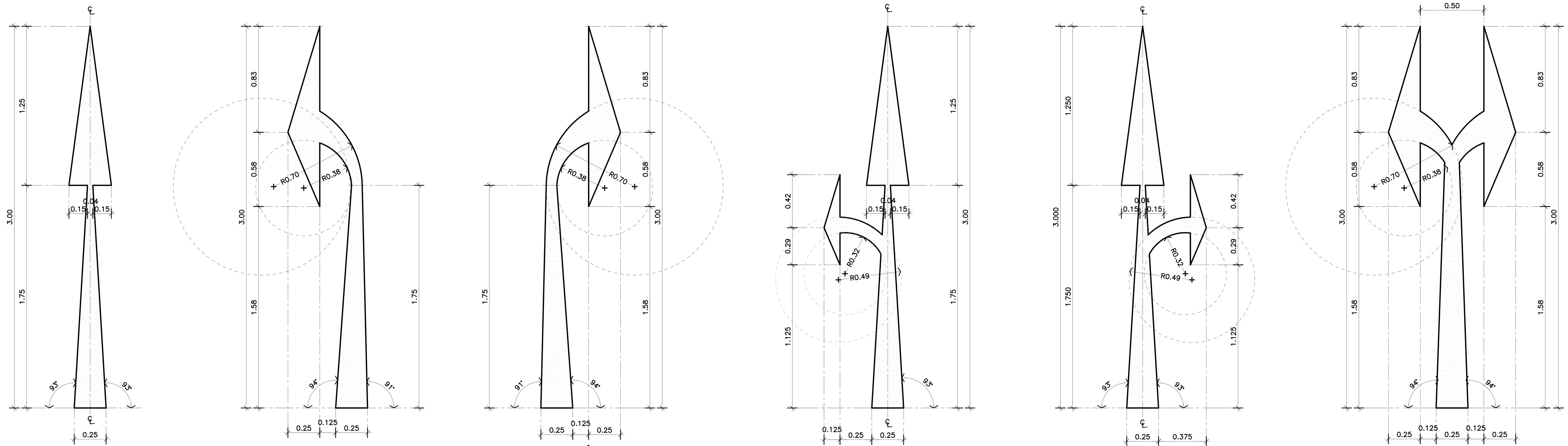

หมายเหตุ - ให้ตรวจสอบจำนวนและรูปแบบที่หน้างานจริง
- สีสัญลักษณ์จราจรทั้งหมดเป็นสีชนิด THERMOPLASTIC ตามมาตรฐาน กองตำรวจจราจร

แบบขยายสัญลักษณ์จราจรบนถนน 1:20
(TYPICAL)

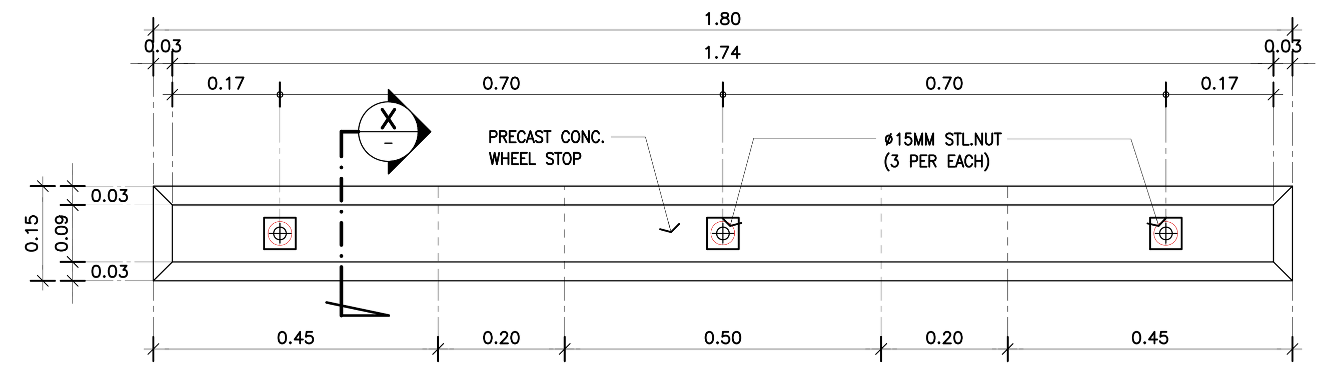

แบบขยายที่กั้นล้อรถยนต์
แปลน 1:10
(TYPICAL)

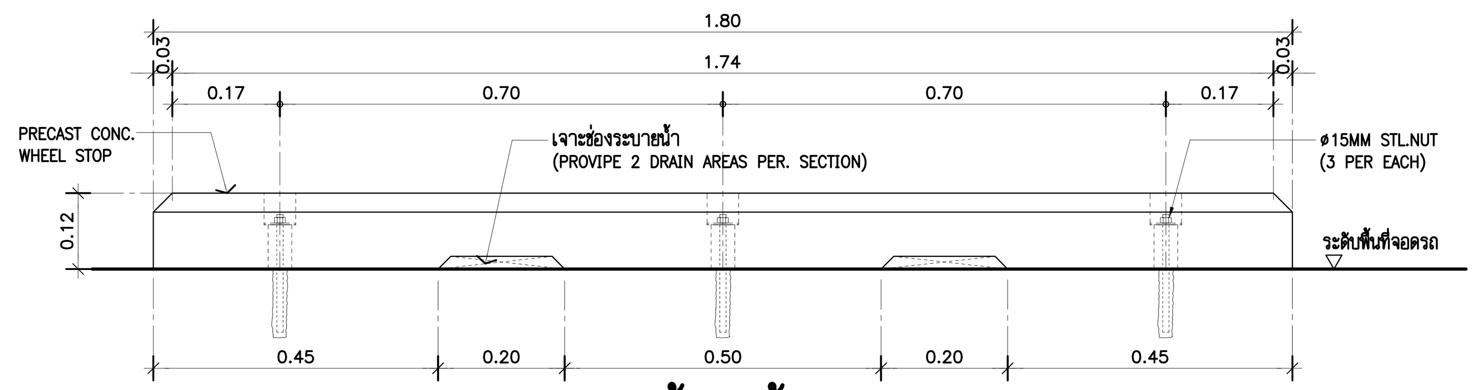

รูปด้านหน้า

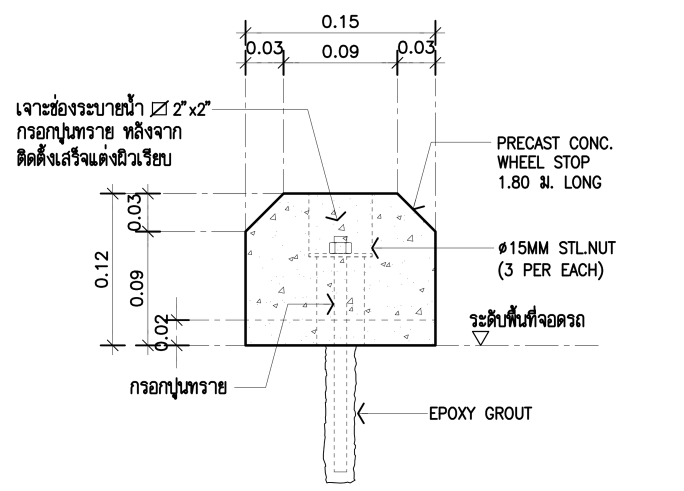

รูปตัดขยาย 1:5
(TYPICAL)

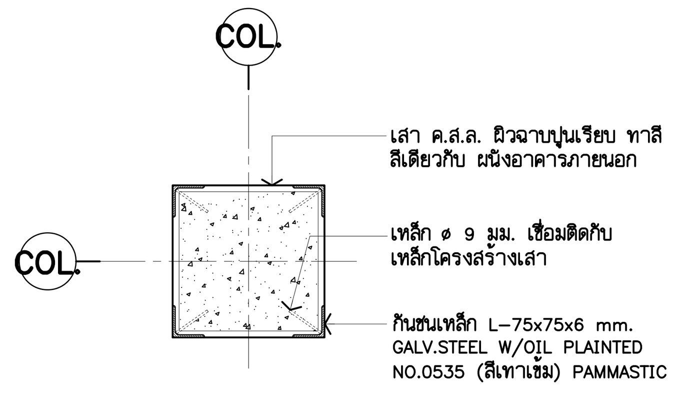

CORNER GUARD DETAIL
แปลน 1:25
(TYPICAL)

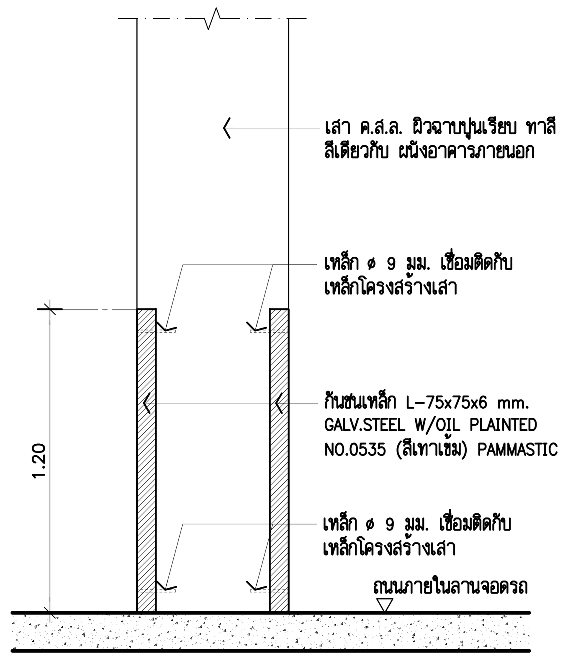

รูปด้าน 1:25
(TYPICAL)

THESE DRAWINGS ARE THE PROPERTY OF : 760i ARCHITECT & CONSULTANT CO.,LTD. AND SHALL NOT BE USED OR REPRODUCED WITHOUT SPECIFIC PERMISSION.

OWNER

คณะเทคโนโลยีสารสนเทศและการสื่อสาร(ICT) มหาวิทยาลัยมหิดล

ARCHITECTS

อุดมศักดิ์	ตั้งอมรศิริ	ว-สถ 605
ปณาลิน	จันทเสนา	ส-สถ 3559
บัญชา	กลิ่นบัว	ส-สถ 3560
พรรษา	แก้วแพง	ภ-สถ 15443
ธิรดา	ธิติรัชนนท์	ภ-สถ 22867

INTERIOR DESIGNER

ฉัตราภรณ์	เจียสกุล	ส-สน 263
วิชชรัตน์	มงคลธารณ์	ส-สน 271

GRAPHIC DESIGNER

ภราดร	มิ่งลำแดง
ปิยะนุช	กรองสุวรรณ

STRUCTURAL ENGINEERS

พิสิฐ	กาญจนรุจิวุฒิ	สย.5673
อาคม	เตชะธัญญกุล	สย.5661
วิสาพร	สิตยางกูร	สย.7245
นัจจารี	สุวรรณทัพพะ	ภย.65185

ELECTRICAL ENGINEERS

ประชานาถ	ด่านสกุลเจริญกิจ	สฟก. 4390
ลักศิกา	รัตนศักดากุล	สฟก. 4587
นิวัติ	จิณณธรรมพงษ์	ภฟก. 31088
กันตภณ	วินิยกูล	

MECHANICAL ENGINEERS

ยงยศ	รักวรา	สก. 3171

SANITARY ENGINEERS

ไพโรจน์	ไชยมงคล	สส. 44
ศิระณัชจ์	สิทธิโชคธนากร	ภส. 2590
ณัฐธนุ	เกตุมา	

PROJECT NO. AR-18305

PROJECT NAME

ศูนย์รวมเทคโนโลยีดิจิทัล อัจฉริยะเพื่อสร้างเศรษฐกิจ การเรียนรู้ นวัตกรรม บูรณาการ ปัญญาประดิษฐ์ เพื่อการแพทย์ (Intelligent Digital Hub in Medicine) (IDHM) คณะเทคโนโลยีสารสนเทศและการสื่อสาร(ICT) มหาวิทยาลัยมหิดล

760i ARCHITECT & CONSULTANT CO.,LTD.
Address : 355 Soi Sukumvit 50 , Prakanong Klongtoey Bangkok 10260
Tel : (662) 742 - 7303 - 04 Fax : (662) 742 - 7310
E - mail address : info @ 760i. com
www. 760i. com

DRAWING TITLE :

- แบบขยายที่จอดรถ , ที่จอดรถคนพิการ
- แบบขยายสัญลักษณ์จราจรบนถนน
- แบบขยาย CORNER GUARD
- แบบขยายที่กั้นล้อรถยนต์

NO.	DATE	DESCRIPTION

REVISION

DRAWN BY ปิยะพันธ์ ,ชัยวุฒิ ,กริษฐา ,ศราวุฒิ
CHECKED BY ปิยะพันธ์ ตันทัศน์
APPROVE BY ปณาลิน จันทเสนา
DATE 18-09-2020 SCALE

DRAWING NO. A-704 TOTAL 267

แบบขยายจุดร้อยเชือกงาน SAFETY แบบที่ 1

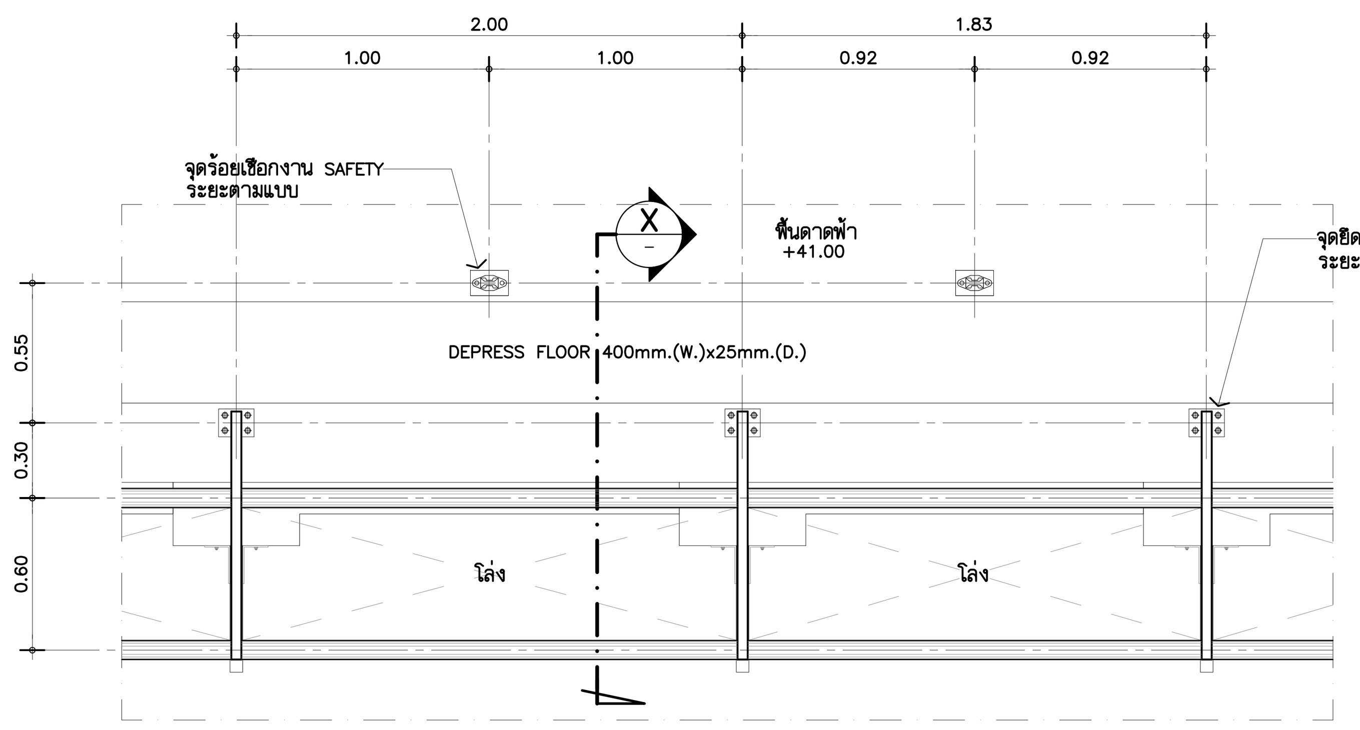

แบบขยายจุดร้อยเชือกงาน SAFETY แบบที่ 1 (A-116)
แปลนหลังคา 1:25
(TYPICAL)

หมายเหตุ
- จุดร้อยเชือก แบบที่ 1 ติดตั้ง @1.83 ม. และ@2.00 ม.(C/C.) หรือตรงกับทุกระยะช่องเปิดของหน้าต่าง

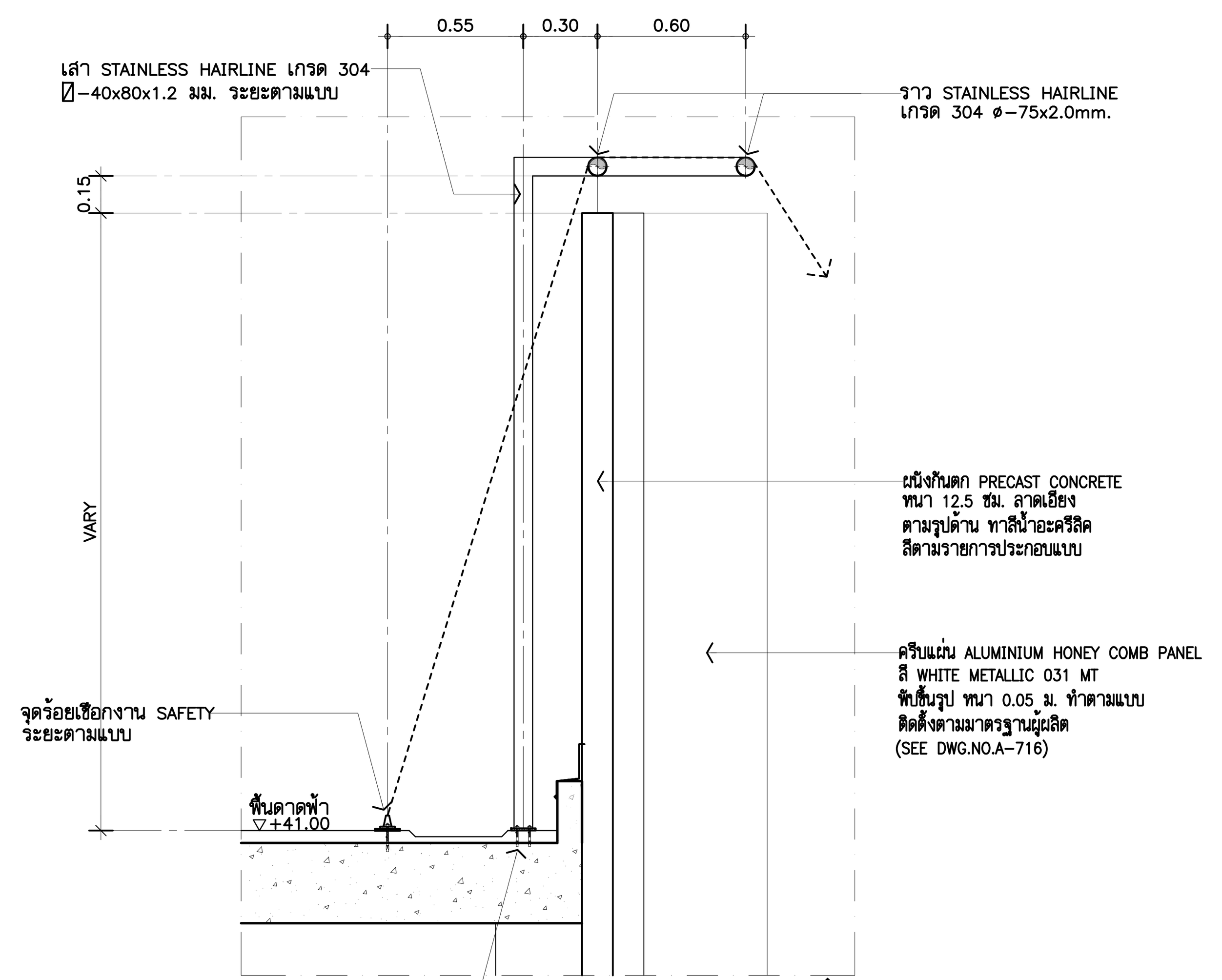

รูปตัด X 1:25
(TYPICAL)

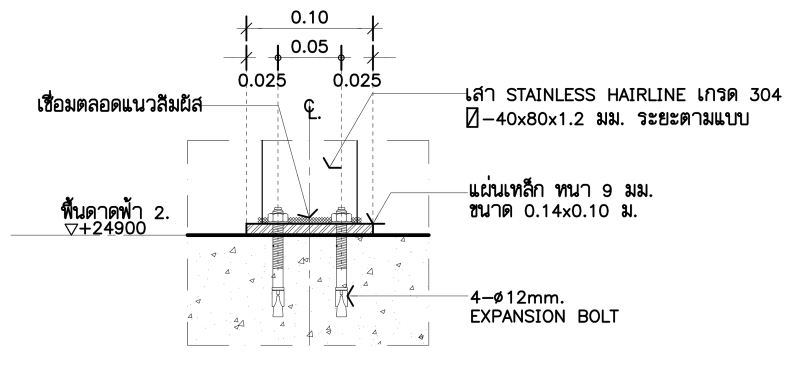

แบบขยายจุดยึด(แบบที่1)
รูปตัด 1:5
(TYPICAL)

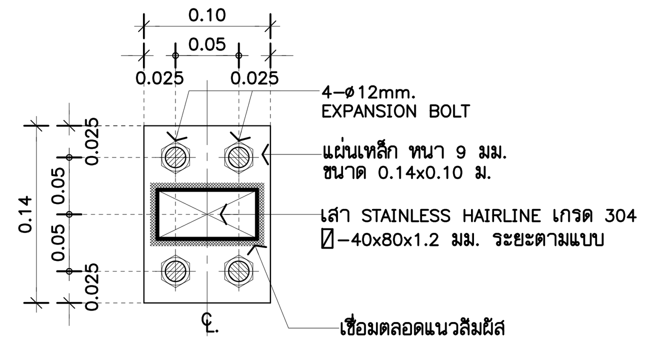

แปลน 1:5
(TYPICAL)

แบบขยายจุดร้อยเชือกงาน SAFETY แบบที่ 2

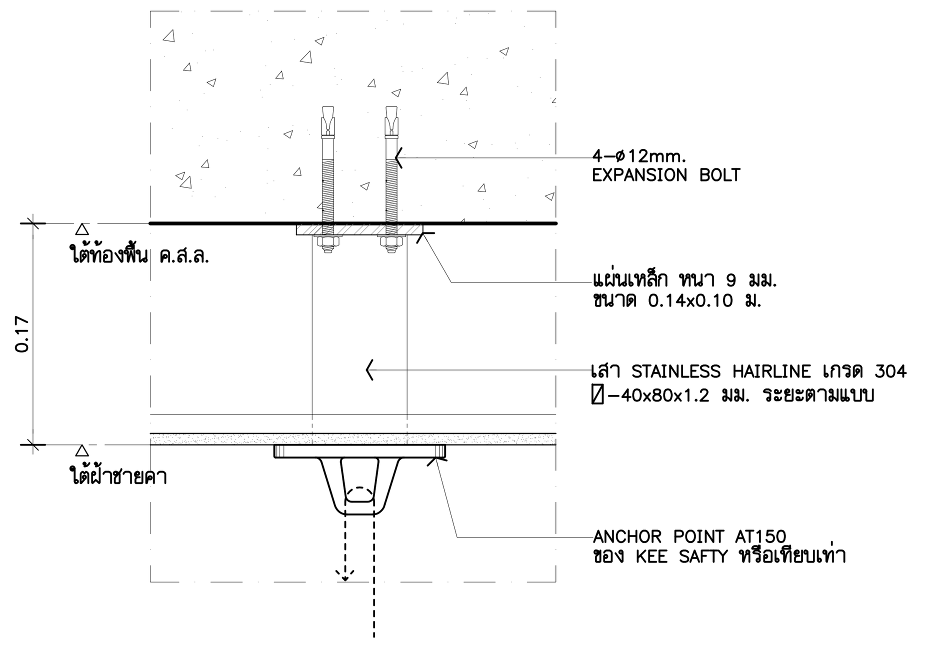

แบบขยายจุดร้อยเชือก
รูปตัด 1:5
(TYPICAL)

หมายเหตุ
- จุดร้อยเชือก แบบที่ 1 ติดตั้ง @2.50 ม. และ@2.00 ม.(C/C.) หรือตรงกับทุกระยะช่องเปิดของหน้าต่าง

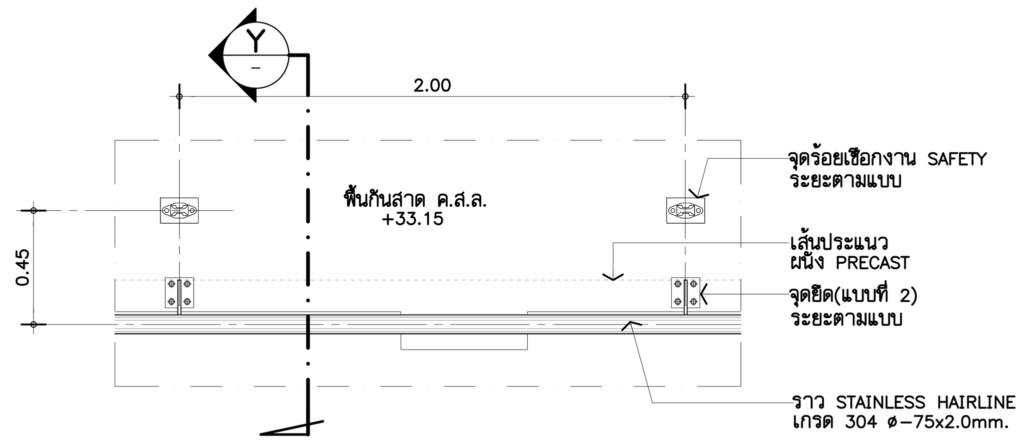

แบบขยายจุดร้อยเชือกงาน SAFETY แบบที่ 3 (A-113)
แปลนหลังคา 1:25
(TYPICAL)

หมายเหตุ
- จุดร้อยเชือก แบบที่ 1 ติดตั้ง @1.95 ม. และ@2.00 ม.(C/C.) หรือตรงกับทุกระยะช่องเปิดของหน้าต่าง

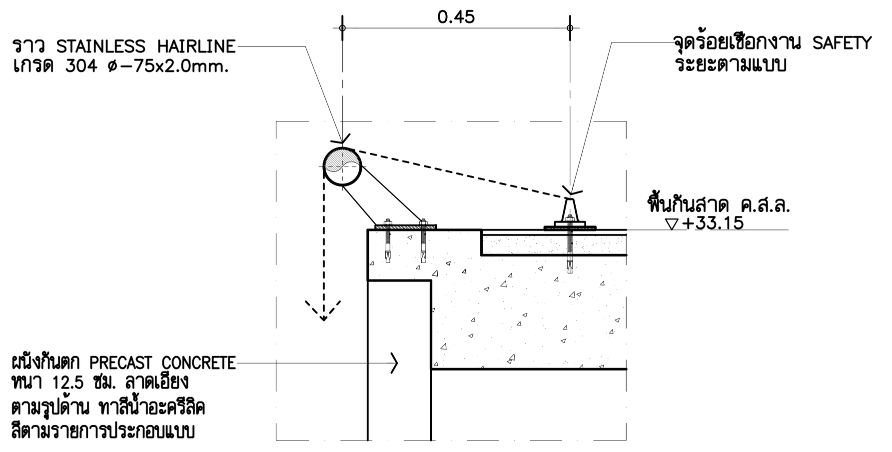

รูปตัด Y 1:12.5
(TYPICAL)

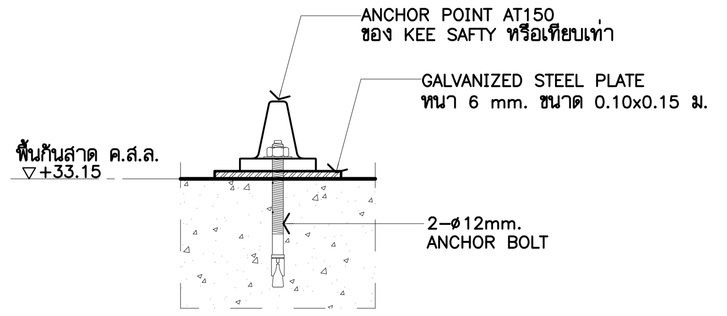

แบบขยายจุดร้อยเชือก
รูปตัด 1:5
(TYPICAL) (ติดตั้งบนพื้น)

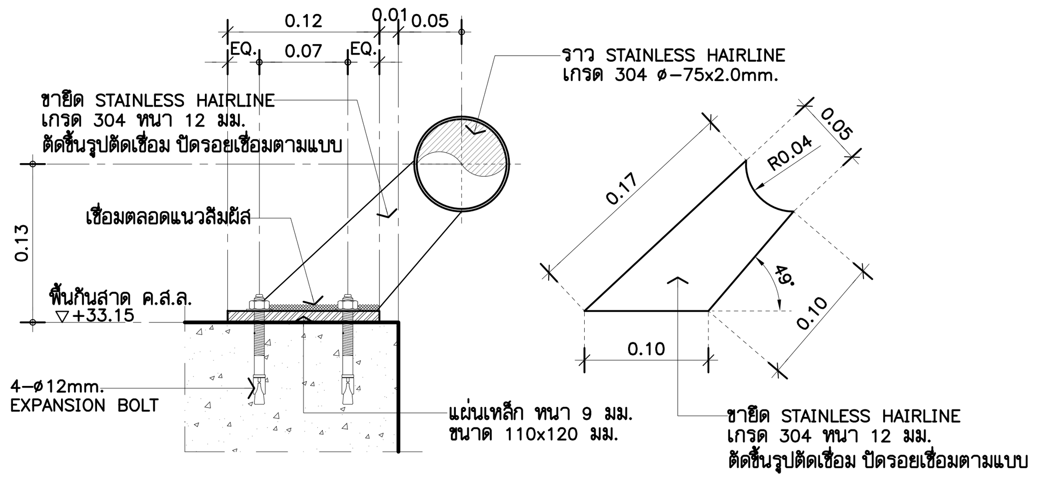

แบบขยายจุดยึด(แบบที่2)
รูปตัด 1:5
(TYPICAL)

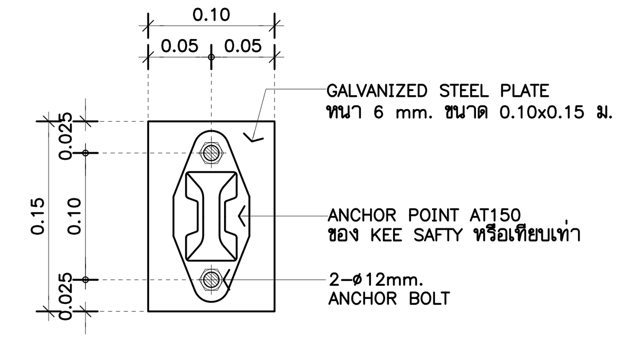

แปลน 1:5
(TYPICAL)

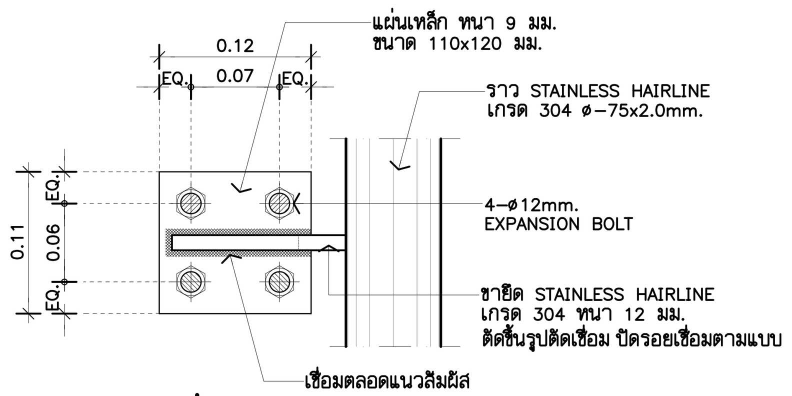

แปลน 1:5
(TYPICAL)

THESE DRAWINGS ARE THE PROPERTY OF : 760i ARCHITECT & CONSULTANT CO.,LTD. AND SHALL NOT BE USED OR REPRODUCED WITHOUT SPECIFIC PERMISSION.

OWNER
คณะเทคโนโลยีสารสนเทศและการสื่อสาร(ICT) มหาวิทยาลัยมหิดล

ARCHITECTS
อุดมศักดิ์ ตั้งอมรศิริ ว-สถ 605
ปณาสิน จันทเสนา ส-สถ 3559
บัญชา กลิ่นบัว ส-สถ 3560
พรรษา แก้วแพง ภ-สถ 15443
ธิรดา ธิติรัชนนท์ ภ-สถ 22867

INTERIOR DESIGNER
ฉัตราภรณ์ เจียสกุล ส-สน 263
วิชชรัตน์ มงคลธารณ์ ส-สน 271

GRAPHIC DESIGNER
ภราดร มิ่งลำแดง
ปิยะนุช กรองสุวรรณ

STRUCTURAL ENGINEERS
พิสิฐ กาญจนรุจิวุฒิ สย.5673
อาคม เตชะธัญญกูล สย.5661
วิสาพร ลิตยางกูร สย.7245
นัจจารี สุวรรณทัพพะ ภย.65185

ELECTRICAL ENGINEERS
ประชานาถ ด่านสกุลเจริญกิจ สฟก. 4390
ลักคิกา รัตนศักดากุล สฟก. 4587
นิวัติ จิณณธรรมพงษ์ ภฟก. 31088
กันตภณ วินิยกูล

MECHANICAL ENGINEERS
ยงยศ รักวรา สก. 3171

SANITARY ENGINEERS
ไพโรจน์ ไชยมงคล สส. 44
ศิระณัชจ์ สิทธิโชคธนากร ภส. 2590
ณัฐธนุ เกตุมา

PROJECT NO. AR-18305

PROJECT NAME
ศูนย์รวมเทคโนโลยีดิจิทัล อัจฉริยะเพื่อสร้างเศรษฐกิจ การเรียนรู้ นวัตกรรมบูรณาการ ปัญญาประดิษฐ์ เพื่อการแพทย์ (Intelligent Digital Hub in Medicine) (IDHM) คณะเทคโนโลยีสารสนเทศและการสื่อสาร(ICT) มหาวิทยาลัยมหิดล

760i ARCHITECT & CONSULTANT CO.,LTD.
Address : 355 Soi Sukumvit 50 , Prakanong Klongtoey Bangkok 10260
Tel : (662) 742-7303-04 Fax : (662) 742-7310
E-mail address : info @ 760i. com
www. 760i. com

DRAWING TITLE :
-แบบขยายจุดร้อยเชือกงาน SAFETY แบบที่ 1 ,2 ,3 (แปลน ,รูปตัด ,แบบขยาย)

NO.	DATE	DESCRIPTION

REVISION

DRAWN BY ปิยะพันธ์ ,ชัยวุฒิ ,กริษฐา ,ศราวุฒิ
CHECKED BY ปิยะพันธ์ ตันทัศน์
APPROVE BY ปณาสิน จันทเสนา
DATE 18-09-2020 SCALE

DRAWING NO. A-705 TOTAL 267

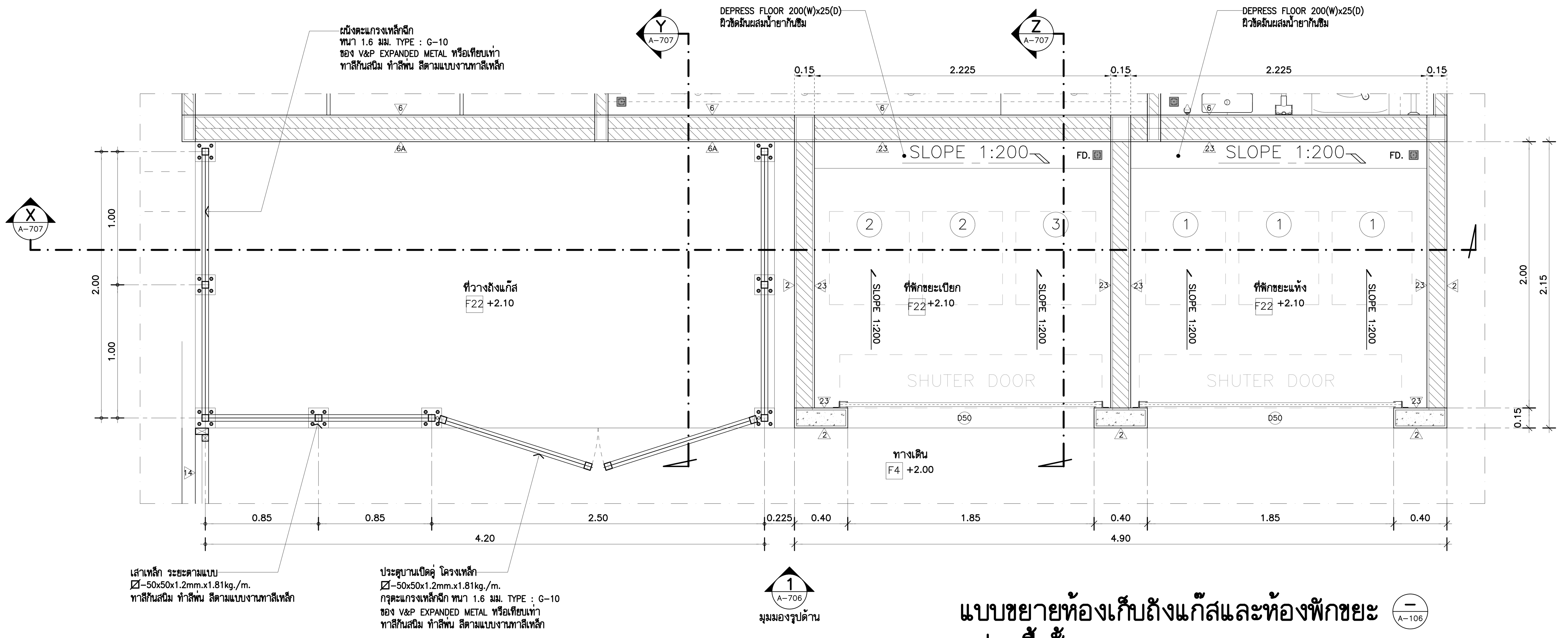

แบบขยายห้องเก็บถังแก๊สและห้องพักขยะ (A-106)
แปลนพื้นชั้น 1 1:25

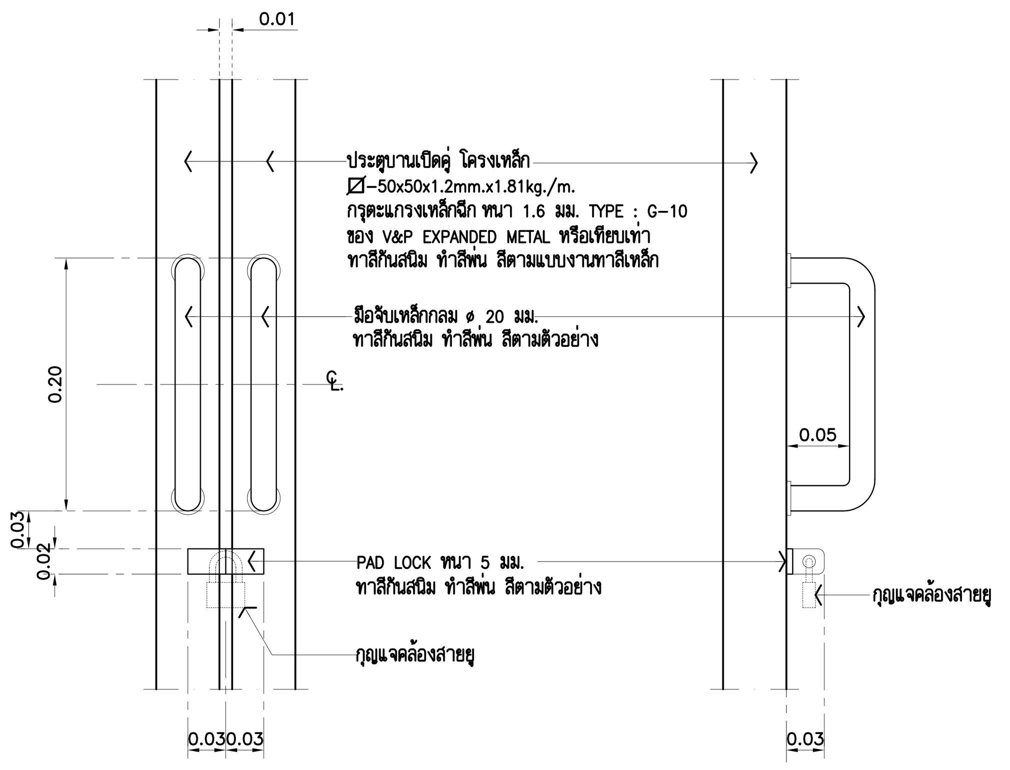

รูปด้านหน้า (TYPICAL)
รูปด้านข้าง (TYPICAL)

แบบขยาย 2 (A-706) 1:5 (TYPICAL)

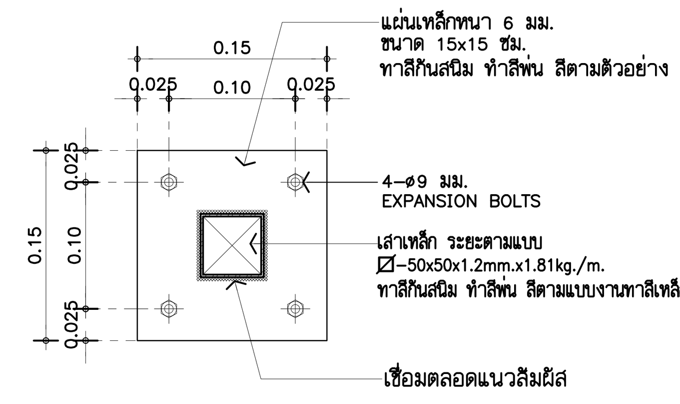

แบบขยาย 1 (A-706) 1:5 (แปลน)

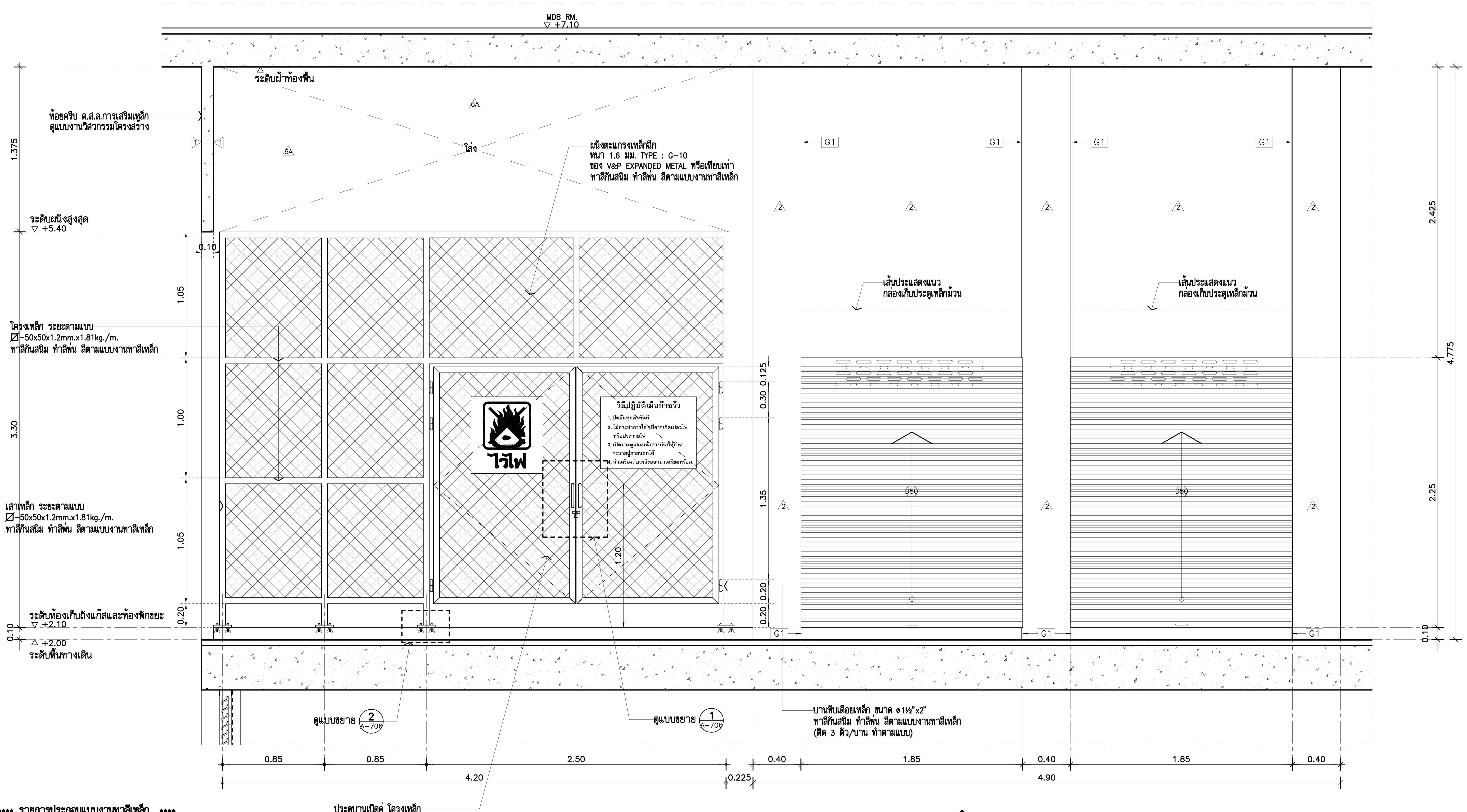

รูปด้าน 1 (A-706) 1:25

**** รายการประกอบแบบงานทาสีเหล็ก ****

1. ทาสีรองพื้นด้วย สีรองพื้นแดงกันสนิม PAMMASTIC ANTI-CORROSIVE PRIMER จำนวน 1 เที่ยว ของ PAMMASTIC หรือเทียบเท่า
2. ทำสีพ่นด้วยสี PAMMASTIC SUPER GLOSS ENAMEL NO.0535 (สีเทาเข้ม) จำนวน 2 เที่ยว ของ PAMMASTIC หรือเทียบเท่า

**** หมายเหตุ ****

G1	ร่องพีวีซี ขนาด 10 มม. สีขาว ของ บริษัท เอเพส โปรดักส์ จำกัด หรือเทียบเท่า ทาสีทับสีเดียวกับสีทาผนัง

THESE DRAWINGS ARE THE PROPERTY OF : 760i ARCHITECT & CONSULTANT CO.,LTD. AND SHALL NOT BE USED OR REPRODUCED WITHOUT SPECIFIC PERMISSION.

OWNER
คณะเทคโนโลยีสารสนเทศและการสื่อสาร(ICT) มหาวิทยาลัยมหิดล

ARCHITECTS
อุดมศักดิ์ ตั้งอมรศิริ วุ-สถ 605
ปณาสิน จันทเสนา ส-สถ 3559
บัญชา กลิ่นบัว ส-สถ 3560
พรรษา แก้วแพง ภ-สถ 15443
ธิรดา ธิติรัชนนท์ ภ-สถ 22867

INTERIOR DESIGNER
ฉัตราภรณ์ เจียสกุล ส-สน 263
วิชชรัตน์ มงคลธารณ์ ส-สน 271

GRAPHIC DESIGNER
ภราดร มิ่งลำแดง
ปิยะนุช กรองสุวรรณ

STRUCTURAL ENGINEERS
พิสิฐ กาญจนรุจิวุฒิ สย.5673
อาคม เตชะธัญญกุล สย.5661
วิสาพร ลิตยางกูร สย.7245
นัจจารี สุวรรณทัพพะ ภย.65185

ELECTRICAL ENGINEERS
ประชานาถ ด่านสกุลเจริญกิจ สฟก. 4390
ลักศิกา รัตนศักดากุล สฟก. 4587
นิวัติ จิณณธรรมพงษ์ ภฟก. 31088
กันตภณ วินิยกูล

MECHANICAL ENGINEERS
ยงยศ รักวรา สก. 3171

SANITARY ENGINEERS
ไพโรจน์ ไชยมงคล สส. 44
ศิระณัชจ์ สิทธิโชคธนากร ภส. 2590
ณัฐธนุ เกตุมา

PROJECT NO. AR-18305

PROJECT NAME
ศูนย์รวมเทคโนโลยีดิจิทัล อัจฉริยะเพื่อสร้างเศรษฐกิจ การเรียนรู้ นวัตกรรม บูรณาการ ปัญญาประดิษฐ์ เพื่อการแพทย์ (Intelligent Digital Hub in Medicine) (IDHM) คณะเทคโนโลยีสารสนเทศและการสื่อสาร(ICT) มหาวิทยาลัยมหิดล

760i ARCHITECT & CONSULTANT CO.,LTD.
Address : 355 Soi Sukumvit 50 , Prakanong Klongtoey Bangkok 10260
Tel : (662) 742 - 7303 - 04 Fax : (662) 742 - 7310
E - mail address : info @ 760i. com
www. 760i. com

DRAWING TITLE :
แบบขยายห้องเก็บถังแก๊สและห้องพักขยะ (แปลน ,รูปด้าน ,แบบขยาย)

NO.	DATE	DESCRIPTION

REVISION

DRAWN BY ปิยะพันธ์ ,ชัยวุฒิ ,กริษฐา ,ศราวุฒิ
CHECKED BY ปิยะพันธ์ ตันทัศน์
APPROVE BY ปณาสิน จันทเสนา
DATE 18-09-2020 SCALE

DRAWING NO. A-706 TOTAL 267

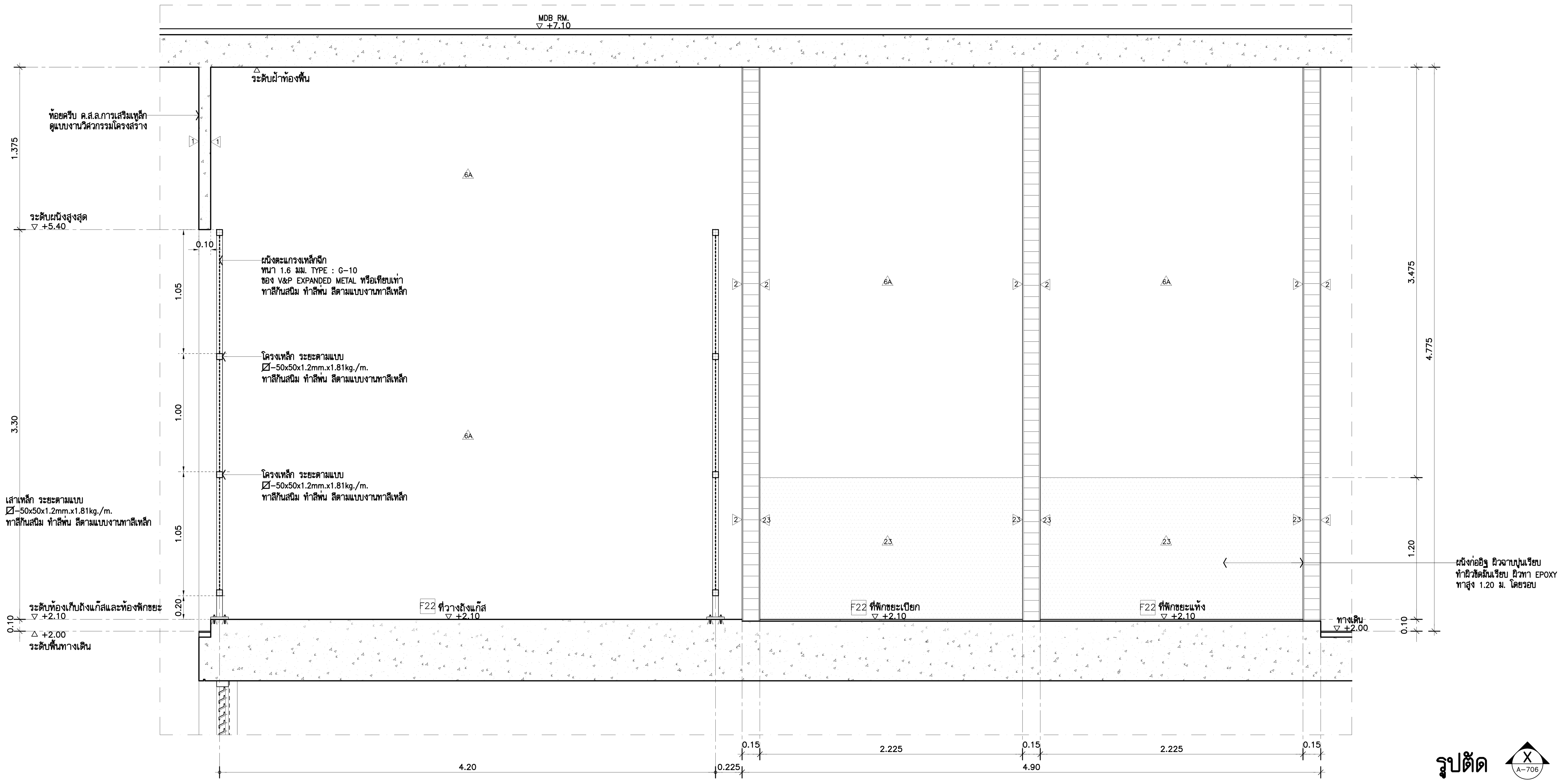

รูปตัด X (A-706) 1:25

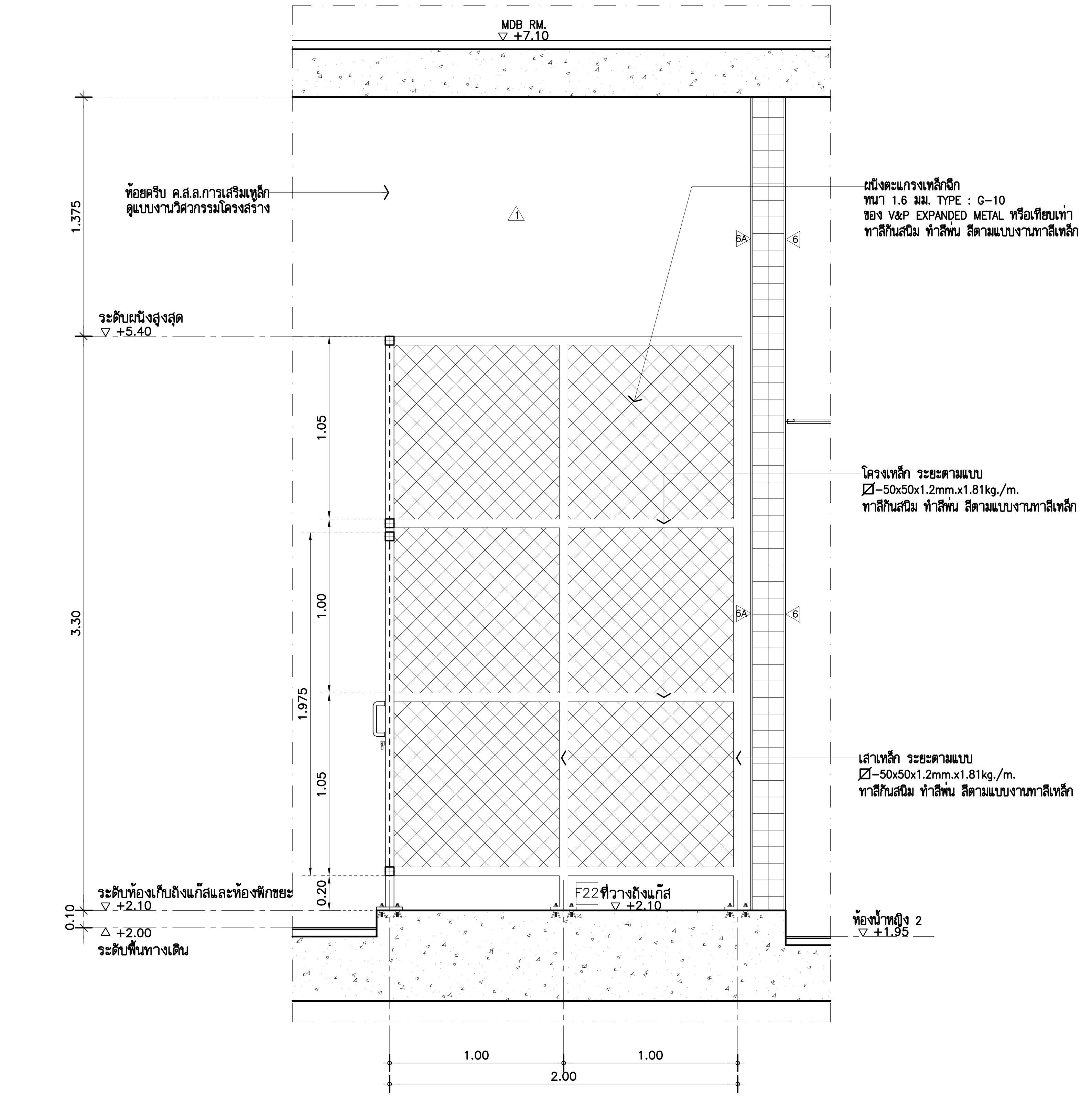

รูปตัด Y (A-706) 1:25

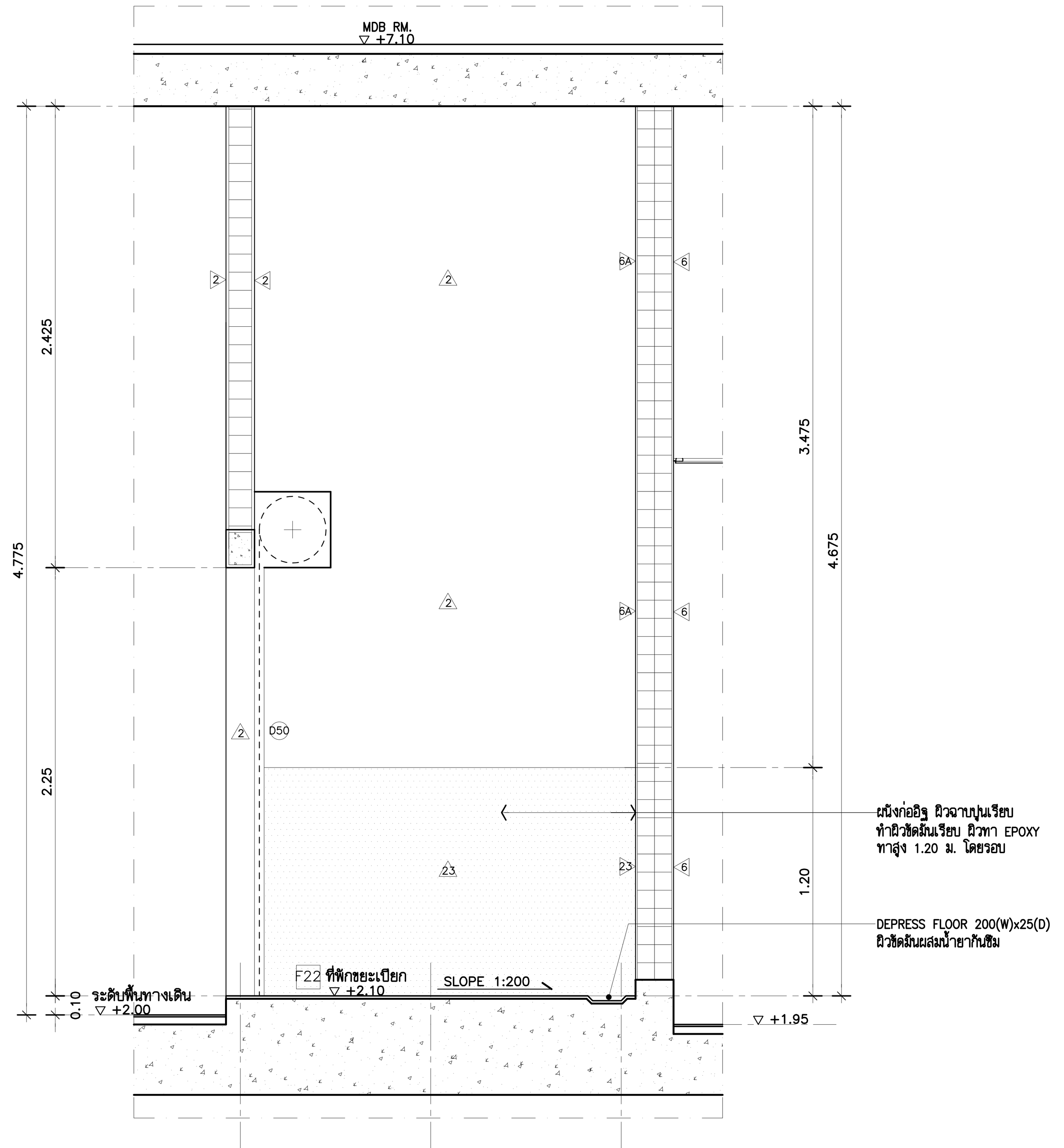

รูปตัด Z (A-706) 1:25

****** รายการประกอบแบบงานทาสีเหล็ก ******

1. ทาสีรองพื้นด้วย สีรองพื้นแดงกันสนิม PAMMASTIC ANTI–CORROSIVE PRIMER จำนวน 1 เที่ยว ของ PAMMASTIC หรือเทียบเท่า
2. ทำสีพ่นด้วยสี PAMMASTIC SUPER GLOSS ENAMEL NO.0535 (สีเทาเข้ม) จำนวน 2 เที่ยว ของ PAMMASTIC หรือเทียบเท่า

****** หมายเหตุ ******

G1	ร่องพีวีซี ขนาด 10 มม. สีขาว ของ บริษัท เอเพส โปรดักส์ จำกัด หรือเทียบเท่า ทาสีทับสีเดียวกับสีทาผนัง

THESE DRAWINGS ARE THE PROPERTY OF :
760i ARCHITECT & CONSULTANT CO.,LTD.
AND SHALL NOT BE USED OR REPRODUCED
WITHOUT SPECIFIC PERMISSION.

OWNER

คณะเทคโนโลยีสารสนเทศและการสื่อสาร(ICT) มหาวิทยาลัยมหิดล

ARCHITECTS

อุดมศักดิ์ ตั้งอมรศิริ	ว–สถ 605	
ปณาลิน จันทเสนา	ส–สถ 3559	
ปัญชา กลิ่นบัว	ส–สถ 3560	
พรรษา แก้วแพง	ภ–สถ 15443	
ธิรดา ธิติรัชนนท์	ภ–สถ 22867	

INTERIOR DESIGNER

ฉัตราภรณ์ เจียสกุล	ส–สน 263
วิชชรัตน์ มงคลธารณ์	ส–สน 271

GRAPHIC DESIGNER

ภราดร มึ่งลำแดง
ปิยะนุช กรองสุวรรณ

STRUCTURAL ENGINEERS

พิสิฐ กาญจนรุจิวุฒิ	สย.5673
อาคม เตชะธัญญกุล	สย.5661
วิสาพร ลิตยางกูร	สย.7245
นัจจารี สุวรรณทัพพะ	ภย.65185

ELECTRICAL ENGINEERS

ประชานาถ ด่านสกุลเจริญกิจ	สฟก. 4390
ลักคิกา รัตนศักดากุล	สฟก. 4587
นิวัติ จิณณธรรมพงษ์	ภฟก. 31088
กันตภณ วินิยกุล	

MECHANICAL ENGINEERS

ยงยศ รักวรา สก. 3171

SANITARY ENGINEERS

ไพโรจน์ ไชยมงคล	สส. 44
ศิระณัชจ์ สิทธิโชคธนากร	ภส. 2590
ณัฐธนุ เกตุมา	

PROJECT NO. AR-18305

PROJECT NAME

ศูนย์รวมเทคโนโลยีดิจิทัล อัจฉริยะเพื่อสร้างเศรษฐกิจ การเรียนรู้ นวัตกรรม บูรณาการ ปัญญาประดิษฐ์ เพื่อการแพทย์ (Intelligent Digital Hub in Medicine) (IDHM) คณะเทคโนโลยีสารสนเทศและการสื่อสาร(ICT) มหาวิทยาลัยมหิดล

760i ARCHITECT & CONSULTANT CO.,LTD.
Address : 355 Soi Sukumvit 50 , Prakanong
Klongtoey Bangkok 10260
Tel : (662) 742 - 7303 - 04 Fax : (662) 742 - 7310
E - mail address : info @ 760i. com
www. 760i. com

DRAWING TITLE :

แบบขยายห้องเก็บถังแก๊สและห้องพักขยะ (รูปตัด)

NO.	DATE	DESCRIPTION

REVISION

DRAWN BY ปิยะพันธ์ ,ชัยวุฒิ ,กริษฐา ,ศราวุฒิ
CHECKED BY ปิยะพันธ์ ตันทัศน์
APPROVE BY ปณาลิน จันทเสนา
DATE 18–09–2020 SCALE

DRAWING NO. A–707 TOTAL 267

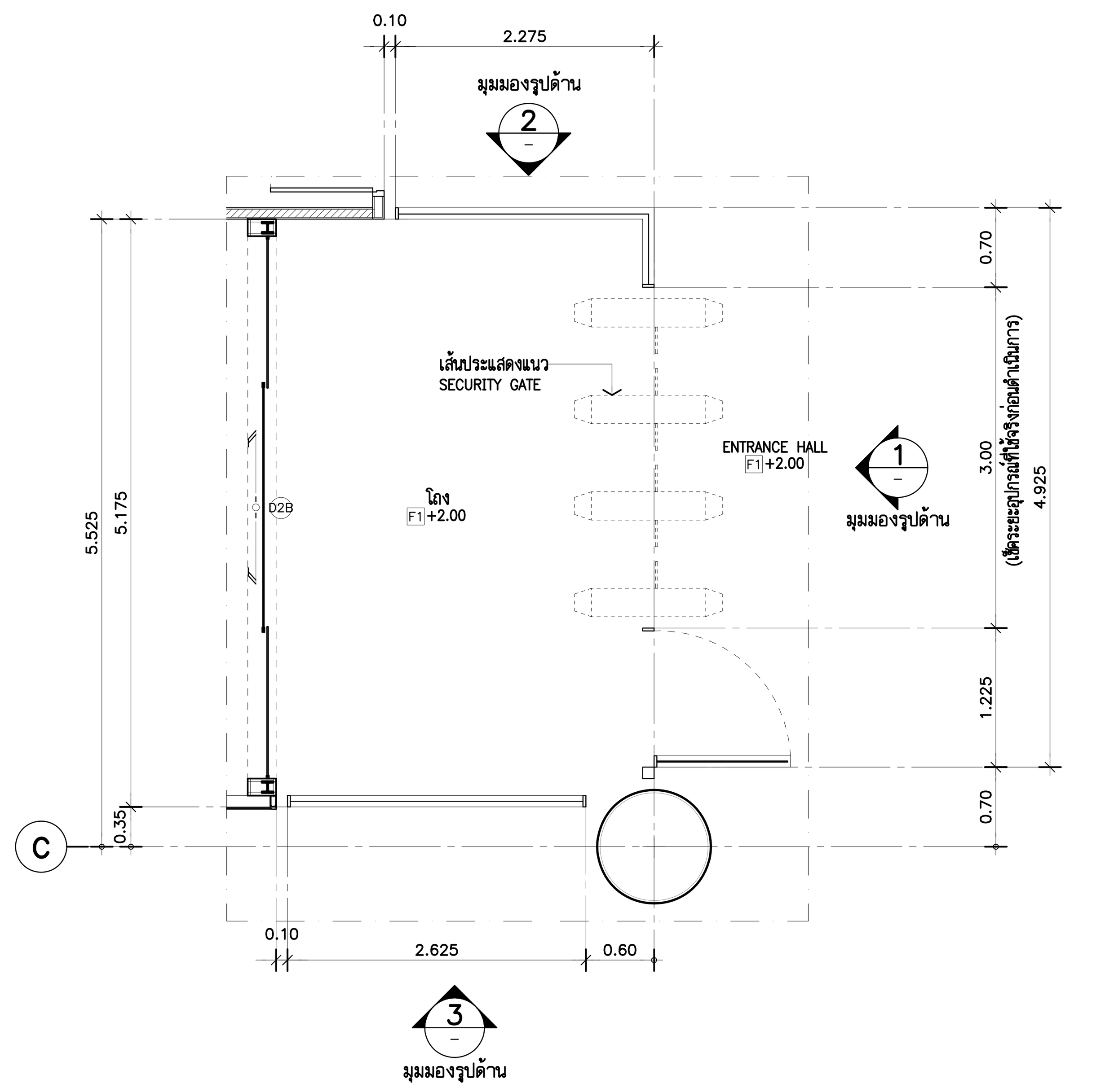

แบบขยาย ENTRANCE 1 GLASS PARTITION

แปลน 1:50

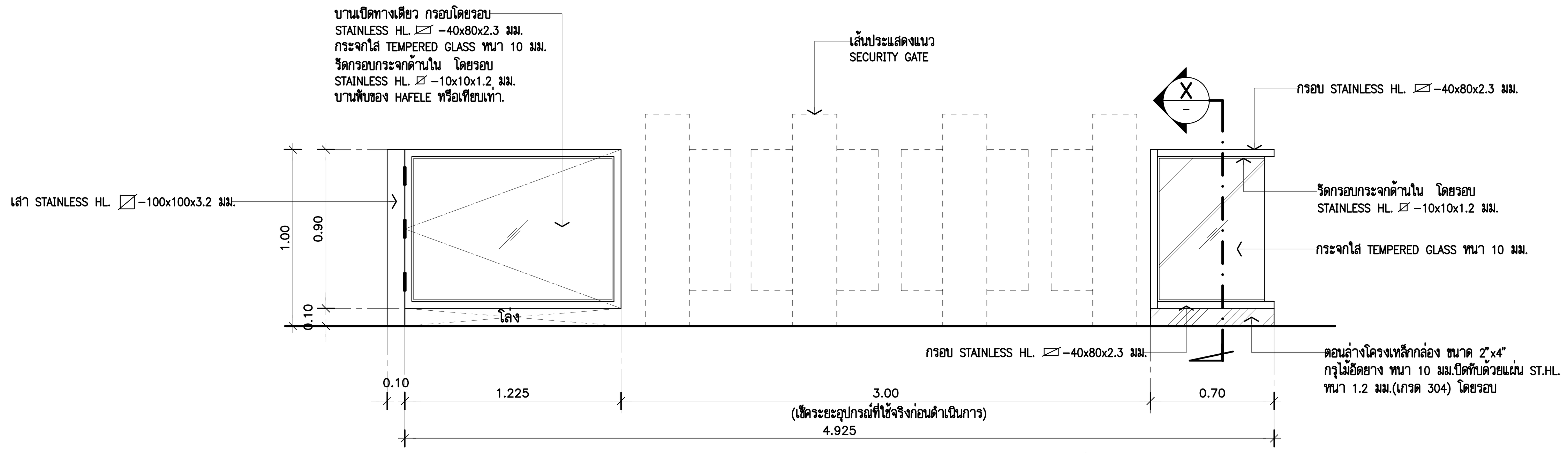

รูปด้าน 1 1:25

(ENTRANCE1 GLASS PARTITION)

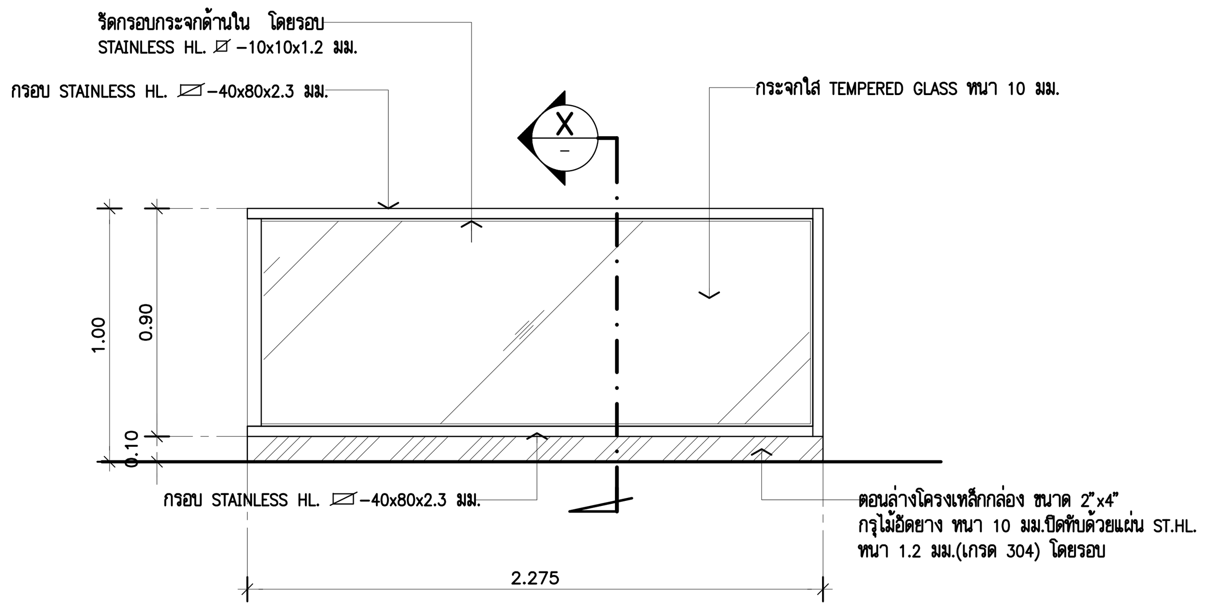

รูปด้าน 2 1:25

(ENTRANCE1 GLASS PARTITION)

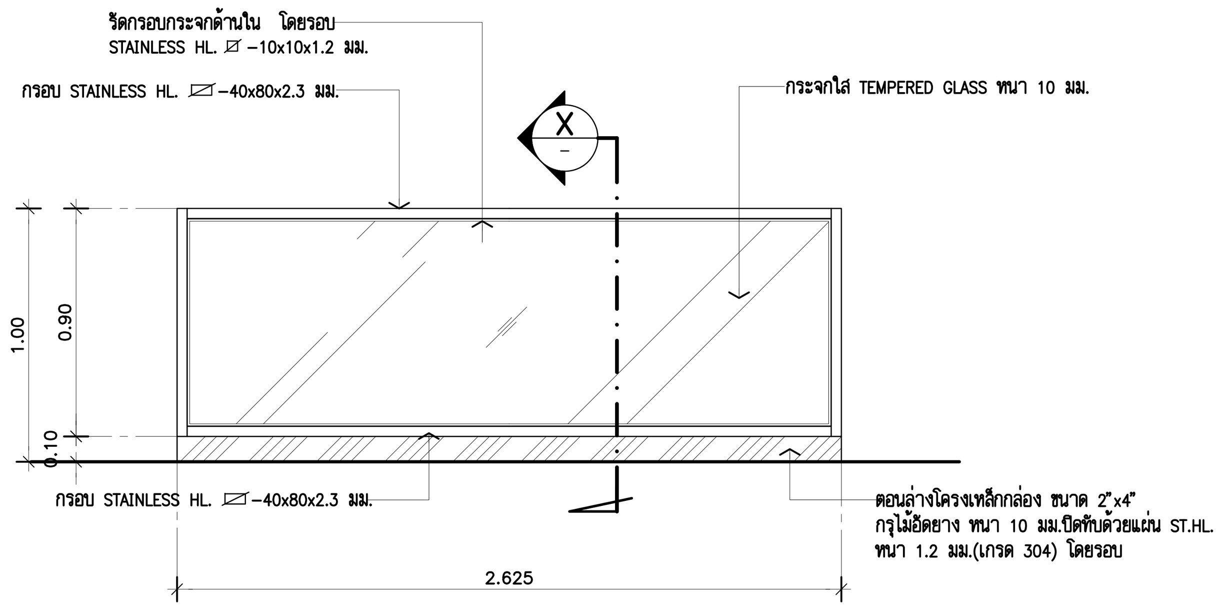

รูปด้าน 3 1:25

(ENTRANCE1 GLASS PARTITION)

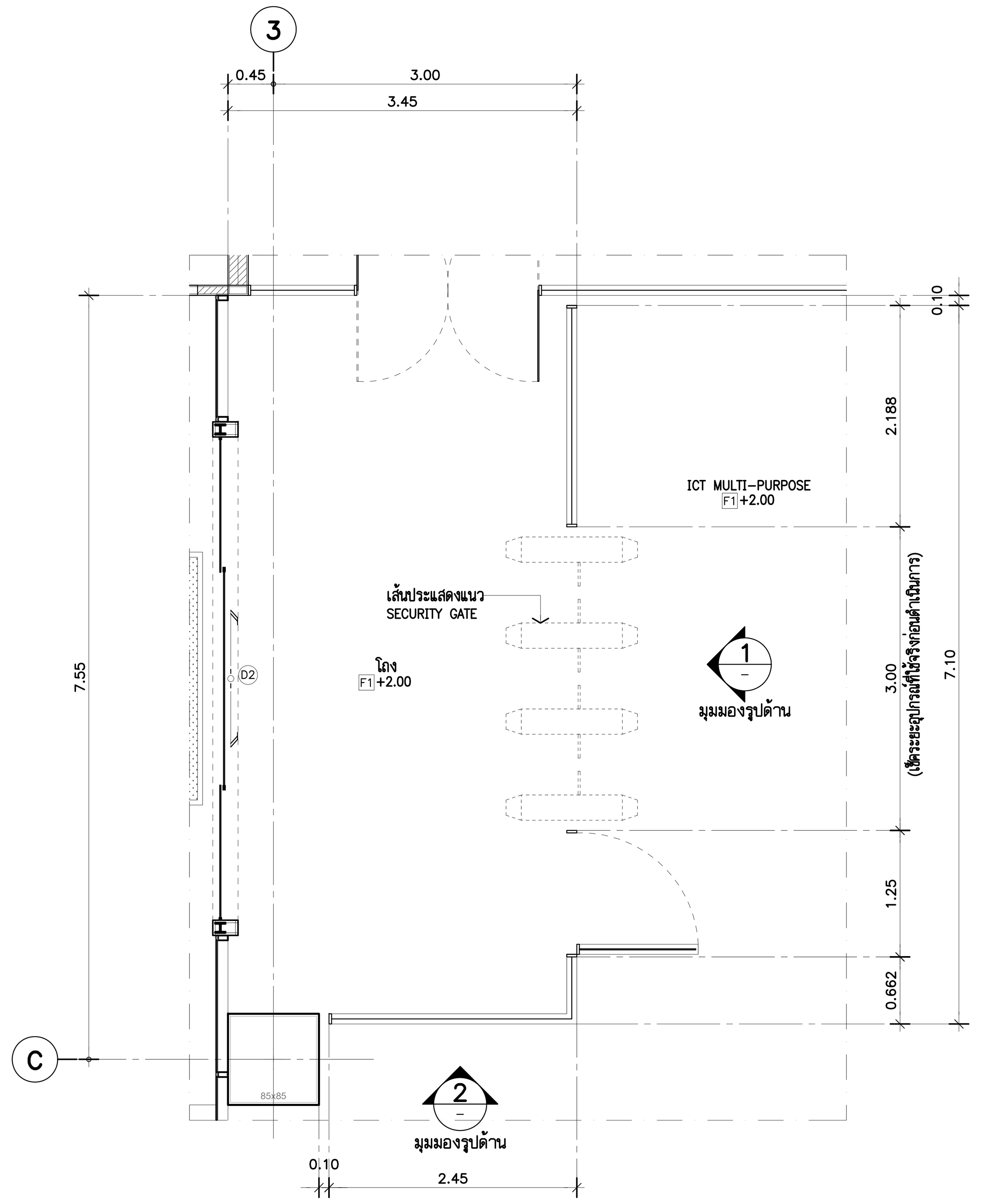

แบบขยาย ENTRANCE 2 GLASS PARTITION

แปลน 1:50

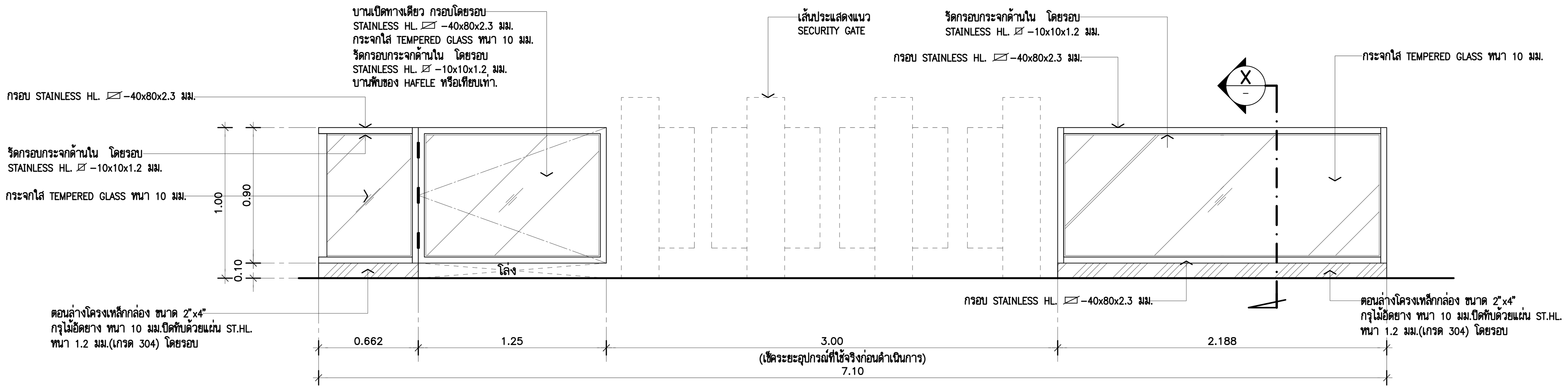

รูปด้าน 1 1:25

(ENTRANCE2 GLASS PARTITION)

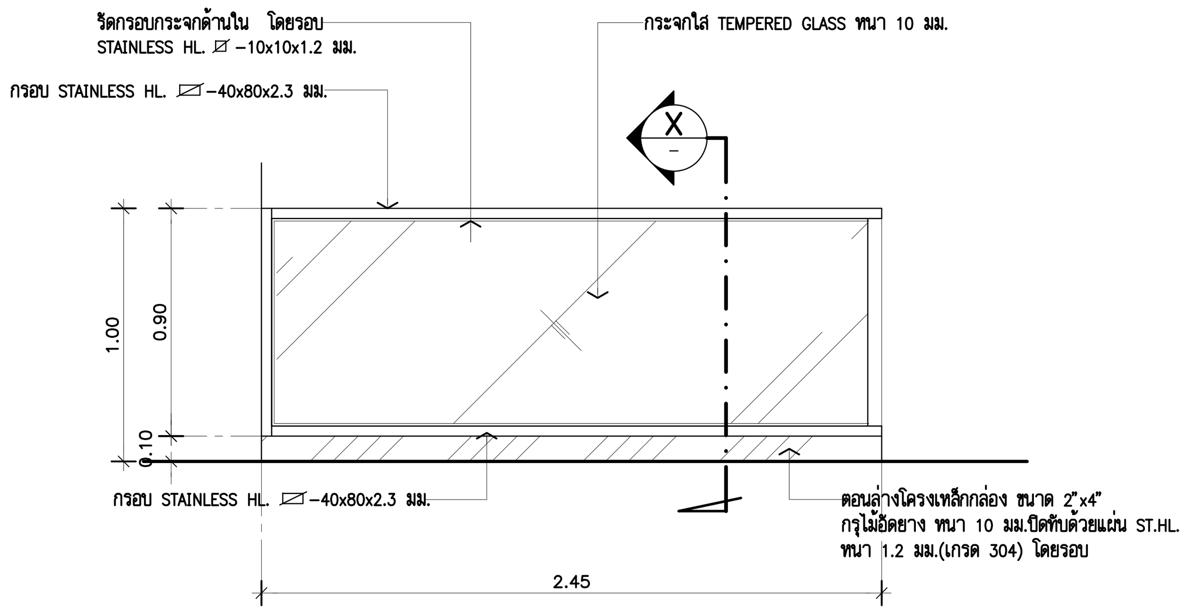

รูปด้าน 2 1:25

(ENTRANCE2 GLASS PARTITION)

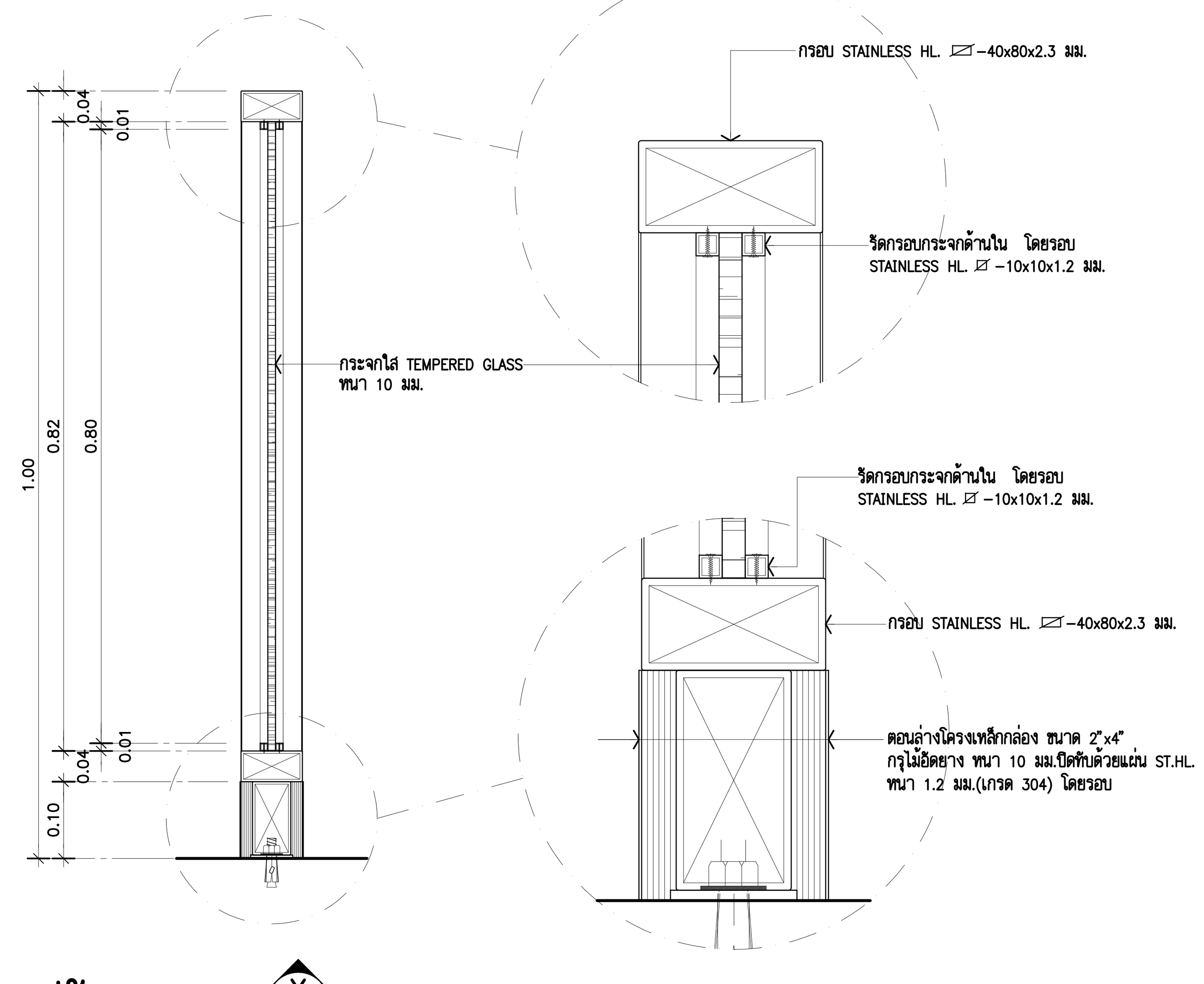

รูปตัดขยาย X 1:7.5

(TYPICAL)

THESE DRAWINGS ARE THE PROPERTY OF :
760i ARCHITECT & CONSULTANT CO.,LTD.
AND SHALL NOT BE USED OR REPRODUCED
WITHOUT SPECIFIC PERMISSION.

OWNER

คณะเทคโนโลยีสารสนเทศและการสื่อสาร(ICT) มหาวิทยาลัยมหิดล

ARCHITECTS

อุดมศักดิ์ ตั้งอมรศิริ ว-สถ 605
ปณาลิน จันทเสนา ส-สถ 3559
บัญชา กลิ่นบัว ส-สถ 3560
พรรษา แก้วแพง ภ-สถ 15443
ธิรดา ธิติรัชนนท์ ภ-สถ 22867

INTERIOR DESIGNER

ฉัตราภรณ์ เจียสกุล ส-สน 263
วิชชรัตน์ มงคลธารณ์ ส-สน 271

GRAPHIC DESIGNER

ภราดร มิ่งลำแดง
ปิยะนุช กรองสุวรรณ

STRUCTURAL ENGINEERS

พิสิฐ กาญจนรุจิวุฒิ สย.5673
อาคม เตชะธัญญกุล สย.5661
วิสาพร ลิตยางกูร สย.7245
นัจจารี สุวรรณทัพพะ ภย.65185

ELECTRICAL ENGINEERS

ประชานาถ ด่านสกุลเจริญกิจ สฟก. 4390
ลักคิกา รัตนศักดากูล สฟก. 4587
นิวัติ จิณณธรรมพงษ์ ภฟก. 31088
กันตภณ วินิยกูล

MECHANICAL ENGINEERS

ยงยศ รักวรา สก. 3171

SANITARY ENGINEERS

ไพโรจน์ ไชยมงคล สส. 44
ศิระณัชจ์ สิทธิโชคธนากร ภส. 2590
ณัฐธนุ เกตุมา

PROJECT NO. AR-18305

PROJECT NAME

ศูนย์รวมเทคโนโลยีดิจิทัล อัจฉริยะเพื่อสร้างเศรษฐกิจ การเรียนรู้ นวัตกรรม บูรณาการ ปัญญาประดิษฐ์ เพื่อการแพทย์ (Intelligent Digital Hub in Medicine) (IDHM) คณะเทคโนโลยีสารสนเทศและการสื่อสาร(ICT) มหาวิทยาลัยมหิดล

760i ARCHITECT & CONSULTANT CO.,LTD.
Address : 355 Soi Sukumvit 50 , Prakanong
Klongtoey Bangkok 10260
Tel : (662) 742-7303-04 Fax : (662) 742-7310
E-mail address : info @ 760i. com
www. 760i. com

DRAWING TITLE :

-แบบขยาย ENTRANCE 1,2 GLASS PARTITION (แปลน ,รูปด้าน ,แบบขยาย)

NO.	DATE	DESCRIPTION

REVISION

DRAWN BY ปิยะพันธ์ ,ชัยวุฒิ ,กริษฐา ,ศราวุฒิ
CHECKED BY ปิยะพันธ์ ตันทัศน์
APPROVE BY ปณาลิน จันทเสนา
DATE 18-09-2020 SCALE

DRAWING NO. A-708 TOTAL 267

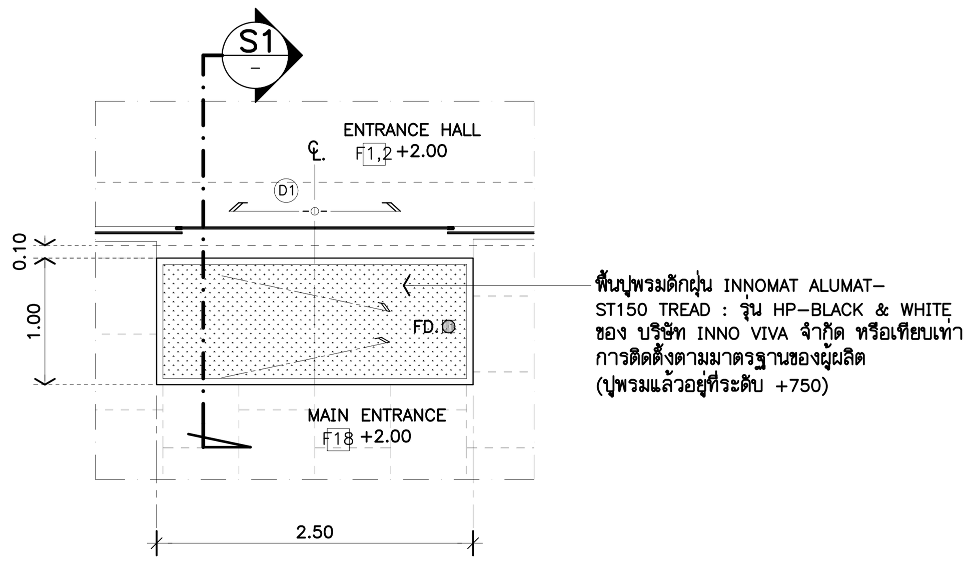

แบบขยายพรมดักฝุ่น 1.
แปลนพื้นชั้น 1 1:50

หมายเหตุ : แนว SLOPE 1:200

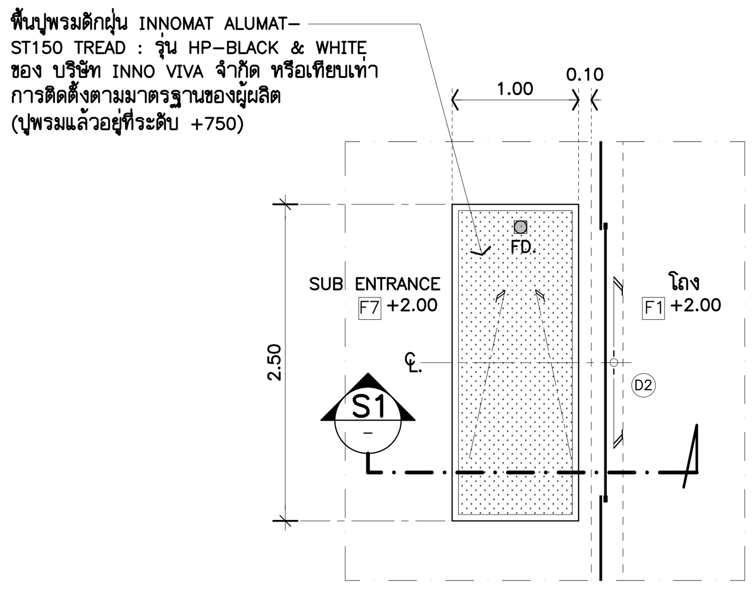

แบบขยายพรมดักฝุ่น 2.
แปลนพื้นชั้น 1 1:50

หมายเหตุ : แนว SLOPE 1:200

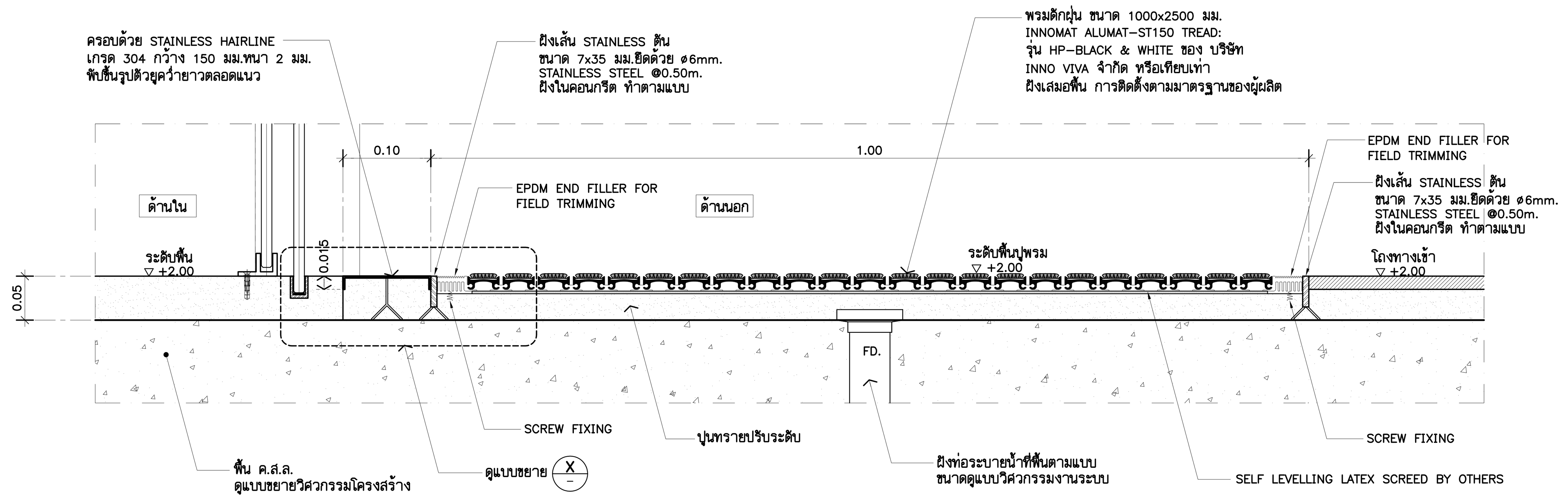

รูปตัดขยาย S1 1:5

(TYPICAL)

*** รายการประกอบแบบงานทาสีเหล็ก
1. ทาสีรองพื้นด้วย สีรองพื้นแดงกันสนิม PAMMASTIC ANTI–CORROSIVE PRIMER จำนวน 1 เที่ยว ของ PAMMASTIC หรือเทียบเท่า

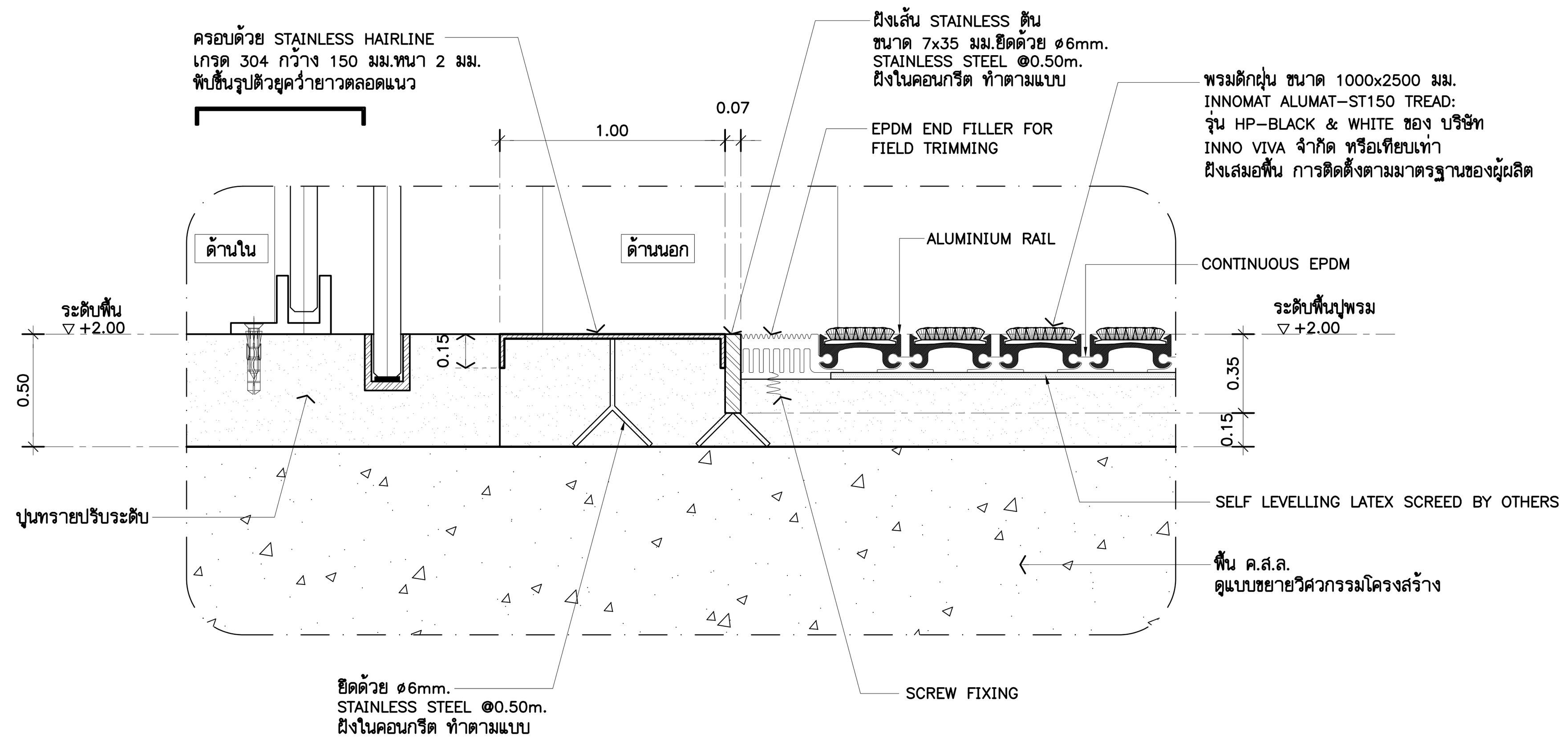

แบบขยาย X 2.5

(TYPICAL)

THESE DRAWINGS ARE THE PROPERTY OF : 760i ARCHITECT & CONSULTANT CO.,LTD. AND SHALL NOT BE USED OR REPRODUCED WITHOUT SPECIFIC PERMISSION.

OWNER

คณะเทคโนโลยีสารสนเทศและการสื่อสาร(ICT) มหาวิทยาลัยมหิดล

ARCHITECTS

อุดมศักดิ์ ตั้งอมรศิริ	ว–สถ 605
ปณาสิน จันทเสนา	ส–สถ 3559
บัญชา กลิ่นบัว	ส–สถ 3560
พรรษา แก้วแพง	ภ–สถ 15443
ธิรดา ธิติรัชนนท์	ภ–สถ 22867

INTERIOR DESIGNER

ฉัตราภรณ์ เจียสกุล	ส–สน 263
วิชชรัตน์ มงคลธารณ์	ส–สน 271

GRAPHIC DESIGNER

ภราดร มิ่งลำแดง
ปิยะนุช กรองสุวรรณ

STRUCTURAL ENGINEERS

พิสิฐ กาญจนรุจิวุฒิ	สย.5673
อาคม เตชะธัญญกุล	สย.5661
วิสาพร ลิตยางกูร	สย.7245
นัจจารี สุวรรณทัพพะ	ภย.65185

ELECTRICAL ENGINEERS

ประชานาถ ด่านสกุลเจริญกิจ	สฟก. 4390
ลักศิกา รัตนศักดากุล	สฟก. 4587
นิวัติ จิณณธรรมพงษ์	ภฟก. 31088
กันตภณ วินิยกูล	

MECHANICAL ENGINEERS

ยงยศ รักวรา สก. 3171

SANITARY ENGINEERS

ไพโรจน์ ไชยมงคล	สส. 44
ศิระณัชจ์ สิทธิโชคธนากร	ภส. 2590
ณัฐธนุ เกตุมา	

PROJECT NO. AR-18305

PROJECT NAME

ศูนย์รวมเทคโนโลยีดิจิทัล อัจฉริยะเพื่อสร้างเศรษฐกิจ การเรียนรู้ นวัตกรรม บูรณาการ ปัญญาประดิษฐ์ เพื่อการแพทย์ (Intelligent Digital Hub in Medicine) (IDHM) คณะเทคโนโลยีสารสนเทศและการสื่อสาร(ICT) มหาวิทยาลัยมหิดล

760i ARCHITECT & CONSULTANT CO.,LTD.
Address : 355 Soi Sukumvit 50 , Prakanong
Klongtoey Bangkok 10260
Tel : (662) 742-7303-04 Fax : (662) 742-7310
E-mail address : info@760i.com
www.760i.com

DRAWING TITLE :

แบบขยายพรมดักฝุ่น 1 ,2
(แปลน ,รูปตัดขยาย)

NO.	DATE	DESCRIPTION

REVISION

DRAWN BY	ปิยะพันธ์ ,ชัยวุฒิ ,กริษฐา ,ศราวุฒิ
CHECKED BY	ปิยะพันธ์ ตันทัศน์
APPROVE BY	ปณาสิน จันทเสนา
DATE 18–09–2020	SCALE
DRAWING NO. A–709	TOTAL 267

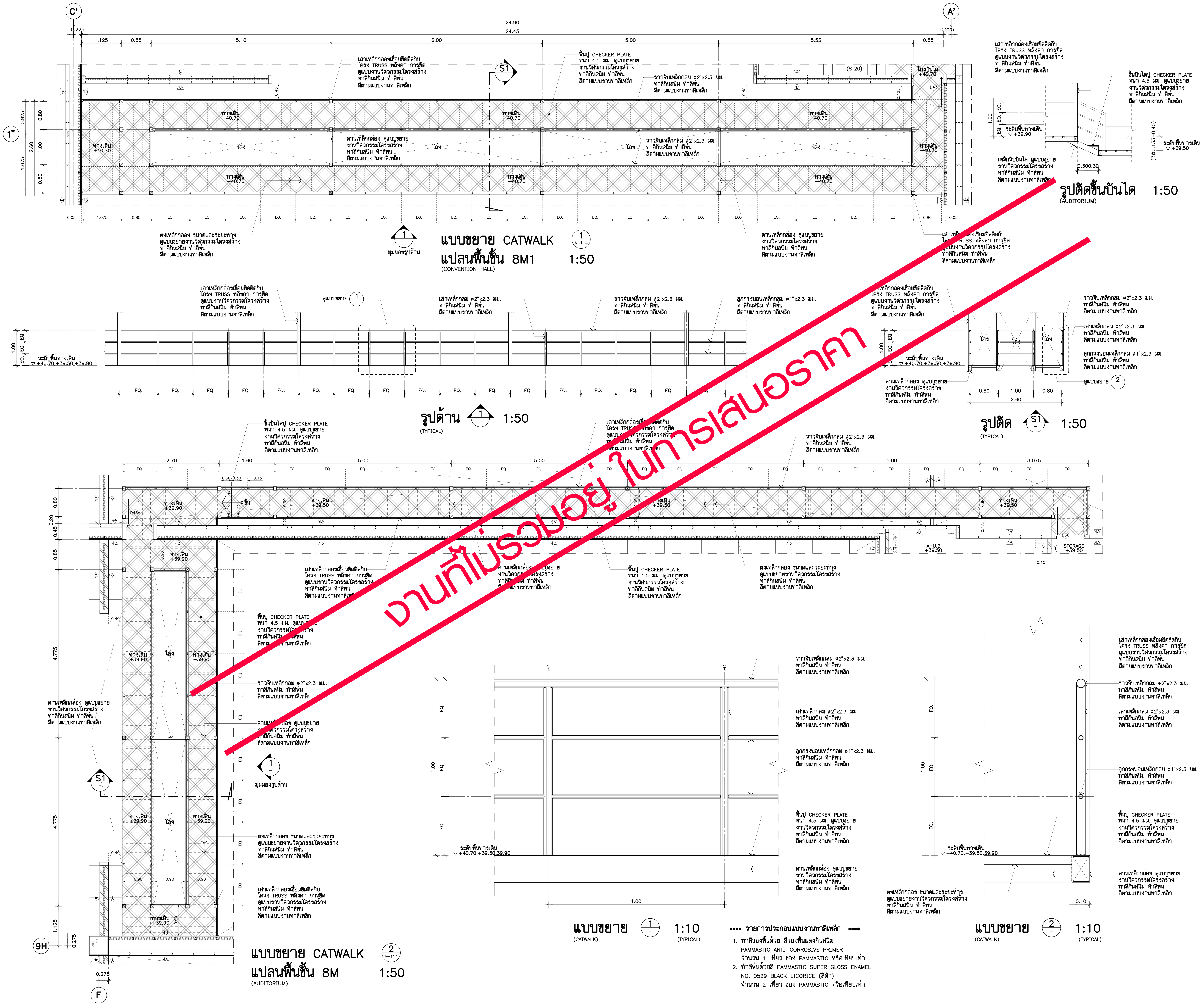

THESE DRAWINGS ARE THE PROPERTY OF :
760i ARCHITECT & CONSULTANT CO.,LTD.
AND SHALL NOT BE USED OR REPRODUCED
WITHOUT SPECIFIC PERMISSION.

OWNER

คณะเทคโนโลยีสารสนเทศและการสื่อสาร(ICT) มหาวิทยาลัยมหิดล

ARCHITECTS

อุดมศักดิ์	ตั้งอมรศิริ	ว-สถ 605
ปณาลิน	จันทเสนา	ส-สถ 3559
บัญชา	กลิ่นบัว	ส-สถ 3560
พรรษา	แก้วแพง	ภ-สถ 15443
ธิรดา	ธิติรัชนนท์	ภ-สถ 22867

INTERIOR DESIGNER

ฉัตราภรณ์	เจียสกุล	ส-สน 263
วิชชรัตน์	มงคลธารณ์	ส-สน 271

GRAPHIC DESIGNER

ภราดร	มิ่งลำแดง
ปิยะนุช	กรองสุวรรณ

STRUCTURAL ENGINEERS

พิสิฐ	กาญจนรุจิวุฒิ	สย.5673
อาคม	เตชะธัญญกุล	สย.5661
วิสาพร	ลิตยางกูร	สย.7245
นัจจารี	สุวรรณทัพพะ	ภย.65185

ELECTRICAL ENGINEERS

ประชานาถ	ด่านสกุลเจริญกิจ	สฟก. 4390
ลักคิกา	รัตนศักดากุล	สฟก. 4587
นิวัติ	จิณณธรรมพงษ์	ภฟก. 31088
กันตภณ	วินิยกุล	

MECHANICAL ENGINEERS

ยงยศ	รักวรา	สก. 3171

SANITARY ENGINEERS

ไพโรจน์	ไชยมงคล	สส. 44
ศิระณัชจ์	สิทธิโชคธนากร	ภส. 2590
ณัฐธนุ	เกตุมา	

PROJECT NO. AR-18305

PROJECT NAME

ศูนย์รวมเทคโนโลยีดิจิทัล อัจฉริยะเพื่อสร้างเศรษฐกิจ การเรียนรู้ นวัตกรรม บูรณาการ ปัญญาประดิษฐ์ เพื่อการแพทย์ (Intelligent Digital Hub in Medicine) (IDHM) คณะเทคโนโลยีสารสนเทศและการสื่อสาร(ICT) มหาวิทยาลัยมหิดล

760i

760i ARCHITECT & CONSULTANT CO.,LTD.
Address : 355 Soi Sukumvit 50 , Prakanong
Klongtoey Bangkok 10260
Tel : (662) 742 - 7303 - 04 Fax : (662) 742 - 7310
E - mail address : info @ 760i. com
www. 760i. com

DRAWING TITLE :

แบบขยาย CATWALK 1 ,2
(แปลน , รูปตัด)

NO.	DATE	DESCRIPTION

REVISION

DRAWN BY ปิยะพันธ์ ,ชัยวุฒิ ,กริษฐา ,ศราวุฒิ
CHECKED BY ปิยะพันธ์ ตันทัศน์
APPROVE BY ปณาลิน จันทเสนา
DATE 18-09-2020 SCALE

DRAWING NO. A-710 TOTAL 267

แบบขยายตู้ FIRE HOSE CABINET (FHC.)

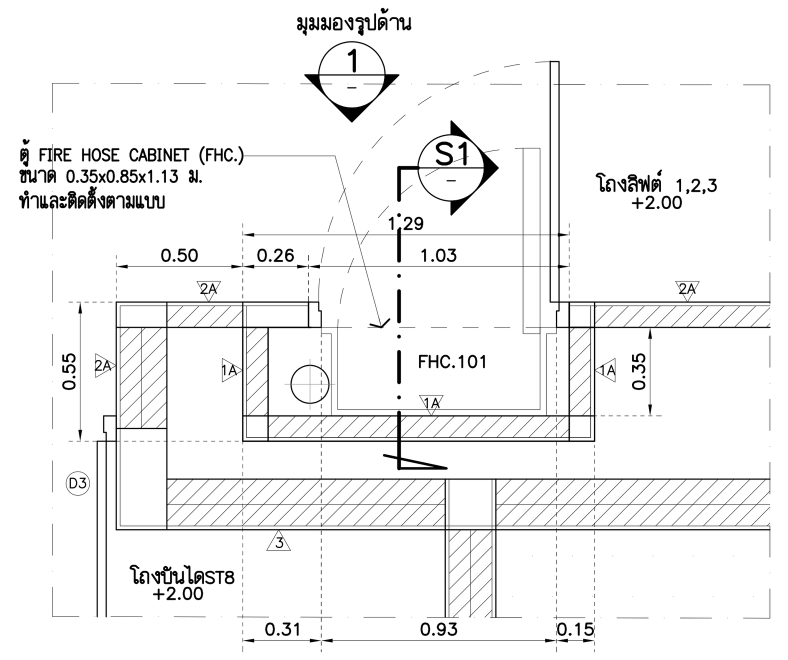

แบบขยาย FHC.101 (A-106)
แปลนพื้นชั้น 1 1:25

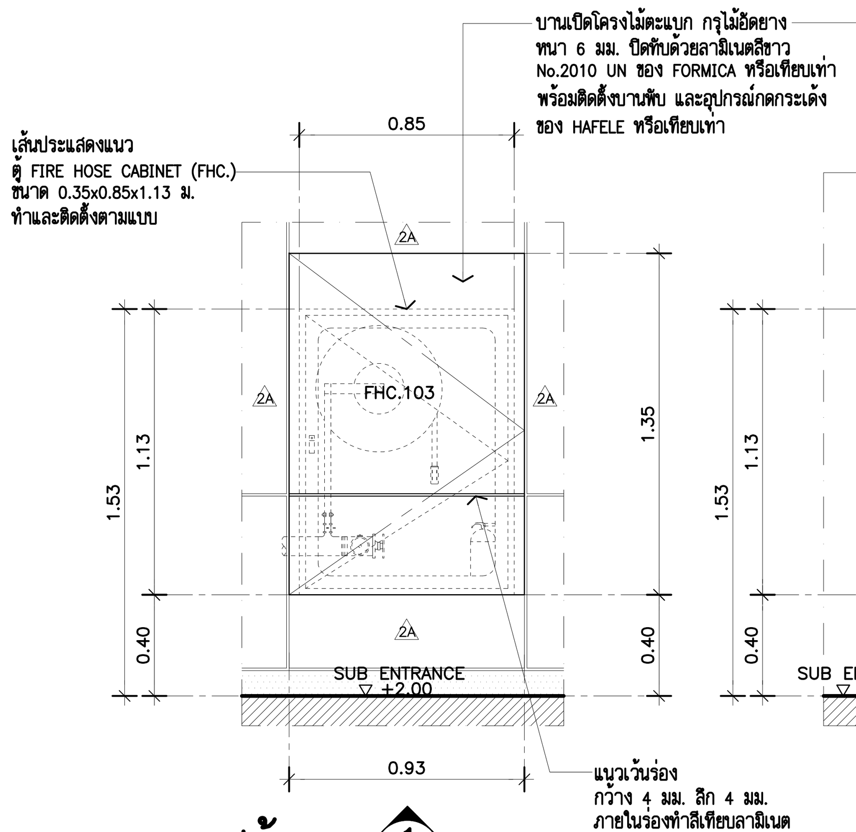

รูปด้าน 1 1:25 (TYPICAL)

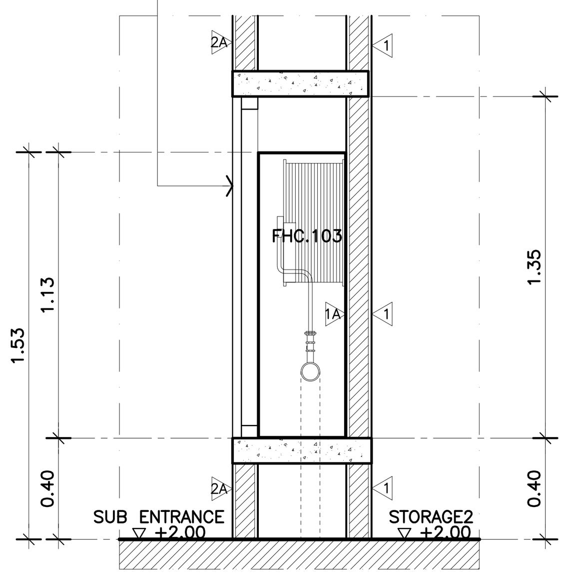

รูปตัด S1 1:25 (TYPICAL)

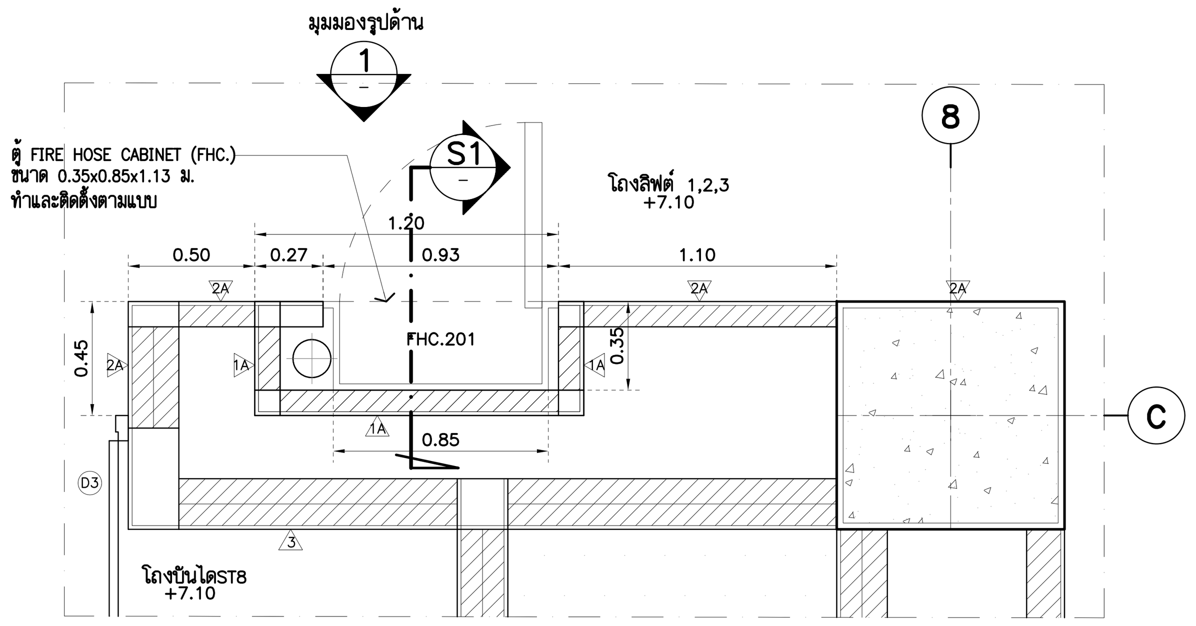

แบบขยาย FHC.201 (A-107)
แปลนพื้นชั้น 2 1:25

*** หมายเหตุ

- ใช้กับ FHC.301,401,501, 601,701,801

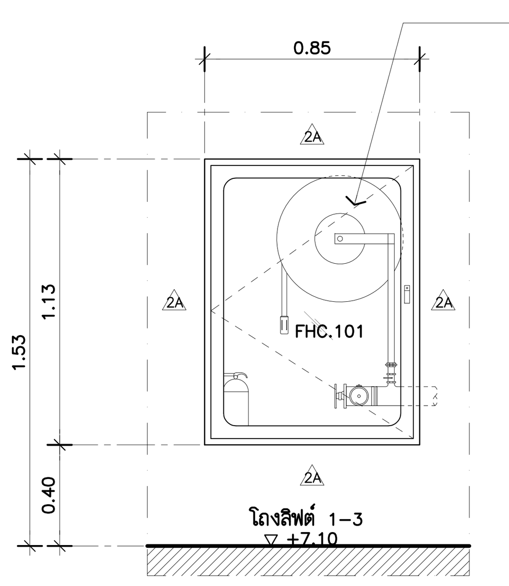

รูปด้าน 1 1:25 (TYPICAL)

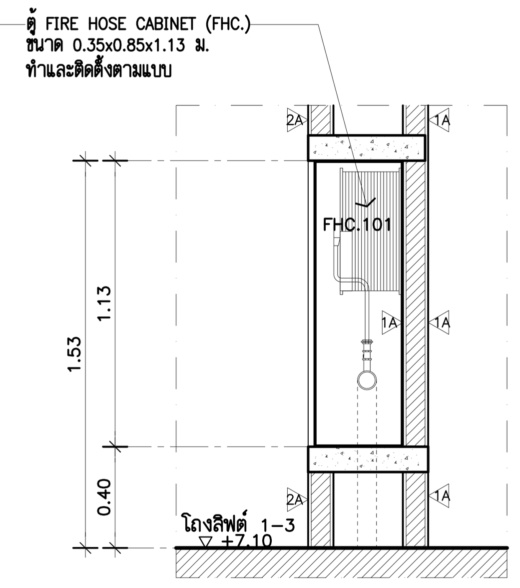

รูปตัด S1 1:25 (TYPICAL)

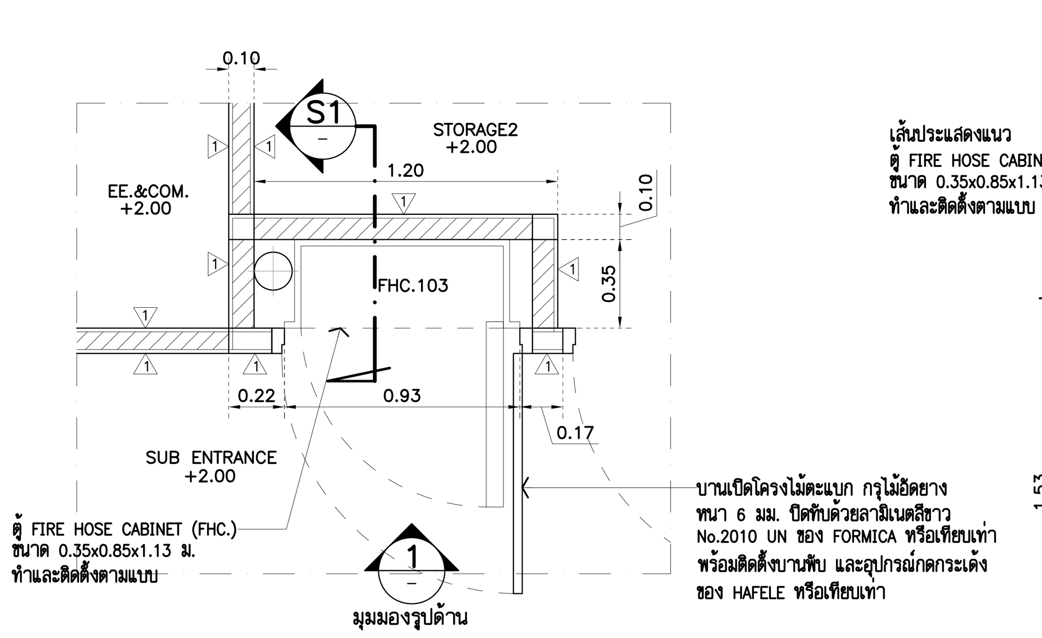

แบบขยาย FHC.103 (A-106)
แปลนพื้นชั้น 1 1:25

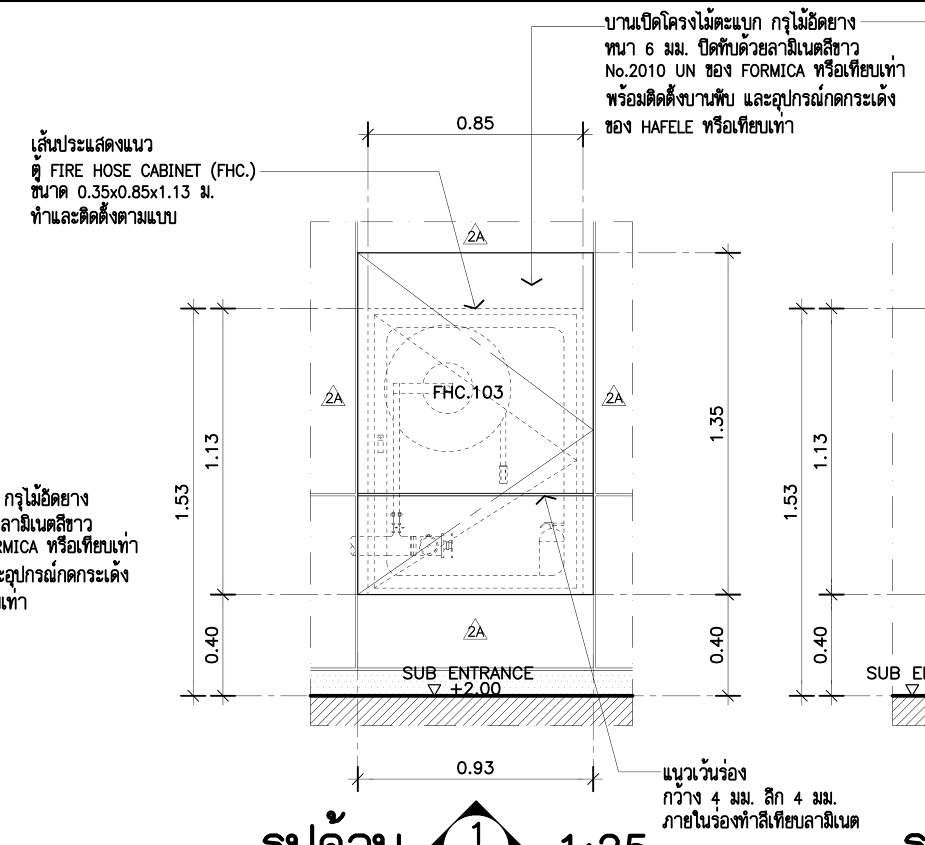

รูปด้าน 1 1:25 (TYPICAL)

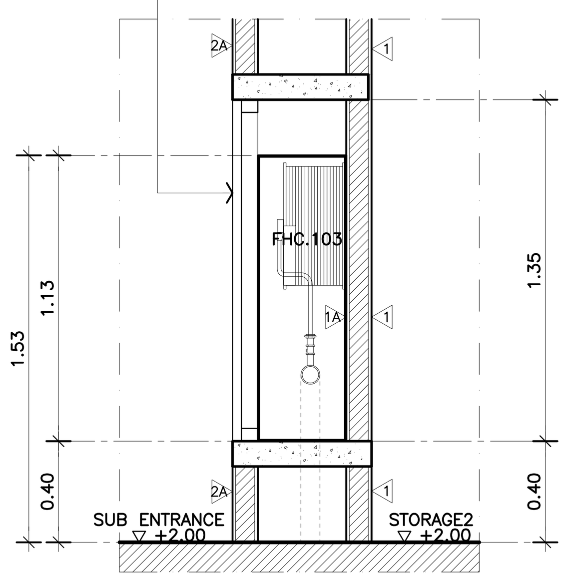

รูปตัด S1 1:25 (TYPICAL)

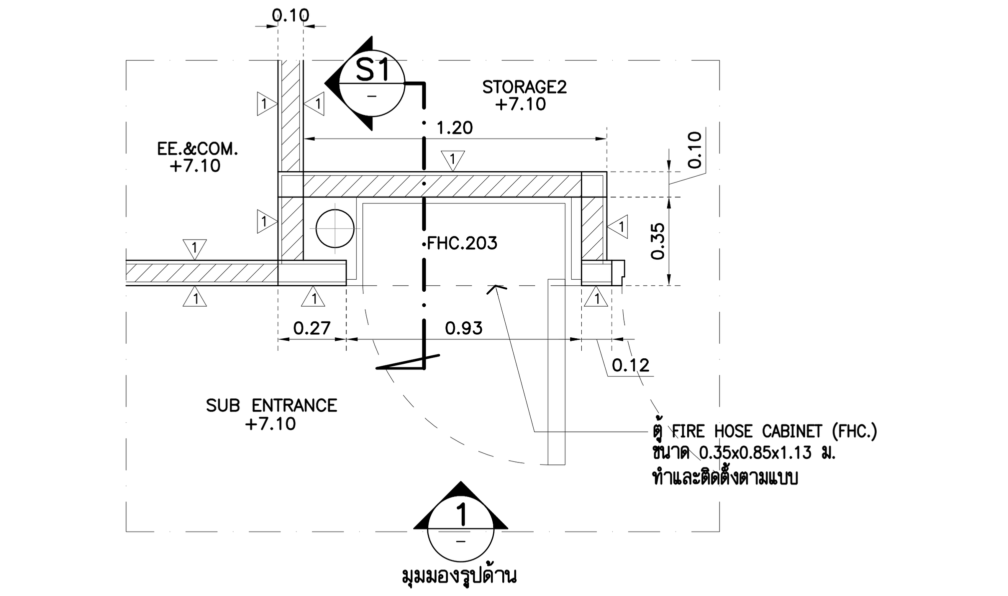

แบบขยาย FHC.203 (A-107)
แปลนพื้นชั้น 1 1:25

*** หมายเหตุ

- ใช้กับ FHC.303,403,503 603,703

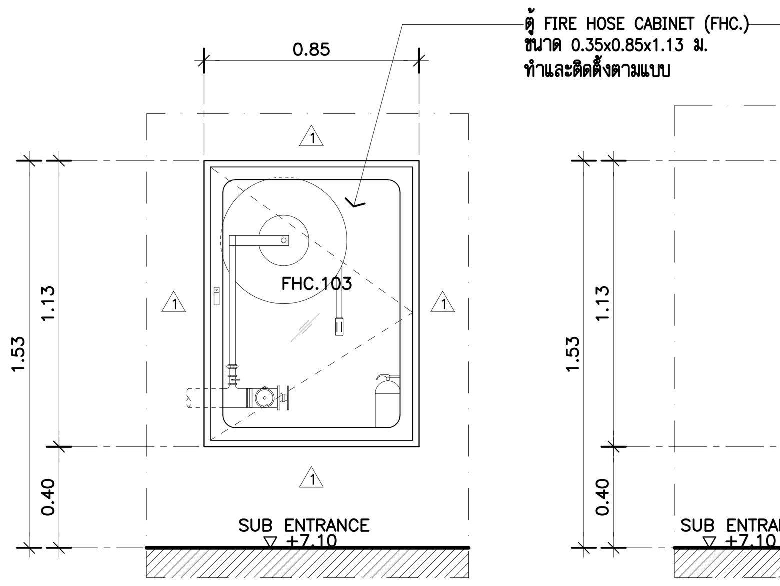

รูปด้าน 1 1:25 (TYPICAL)

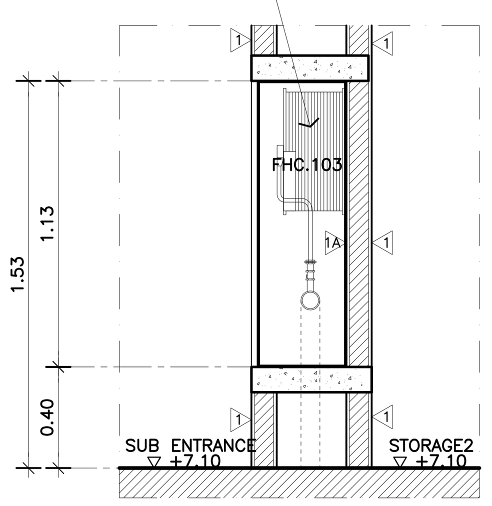

รูปตัด S1 1:25 (TYPICAL)

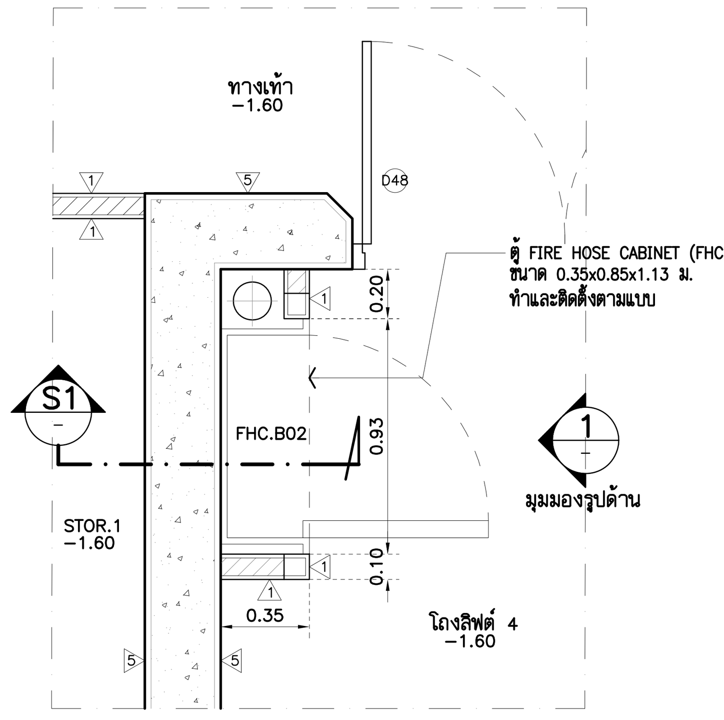

แบบขยาย FHC.B02 (A-105)
แปลนพื้นชั้นใต้ดิน 1:25

*** หมายเหตุ

- ใช้กับ FHC 102,202,302,402,502 602,702,802,8M02,901

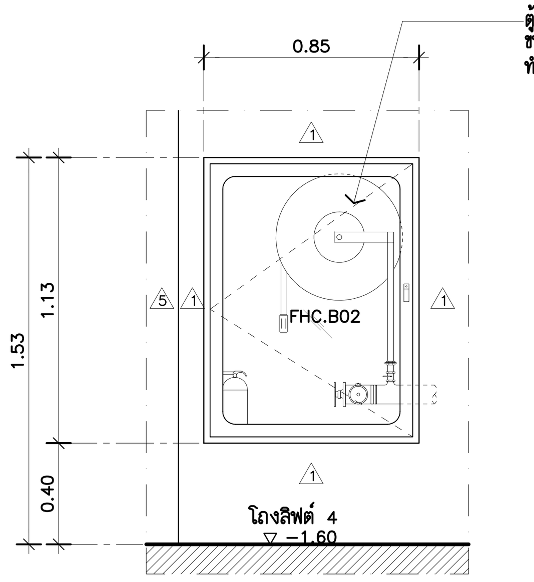

รูปด้าน 1 1:25 (TYPICAL)

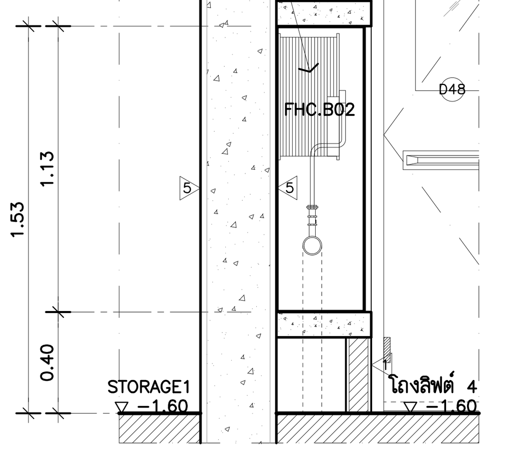

รูปตัด S1 1:25 (TYPICAL)

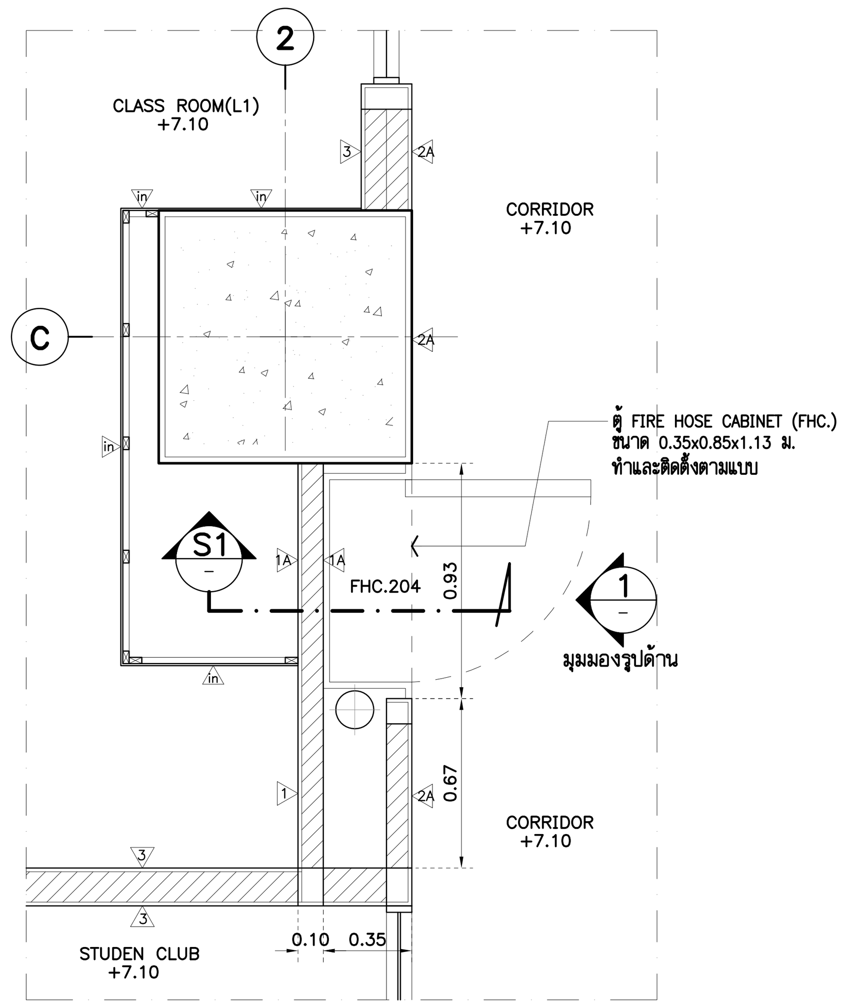

แบบขยาย FHC.204 (A-107)
แปลนพื้นชั้น 2 1:25

*** หมายเหตุ

- ใช้กับ FHC 404,504,604,704

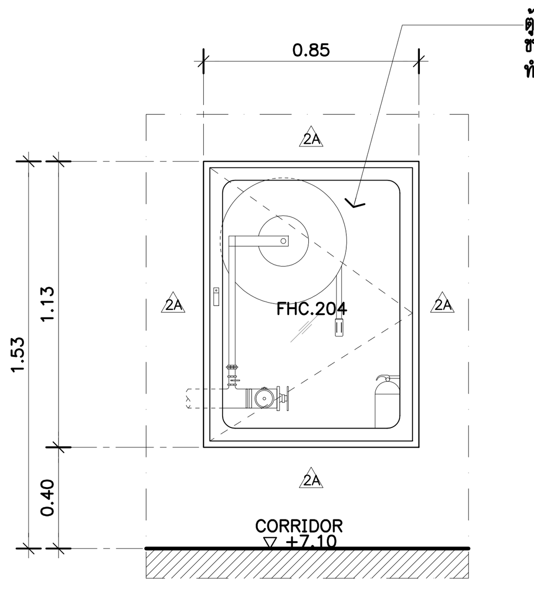

รูปด้าน 1 1:25 (TYPICAL)

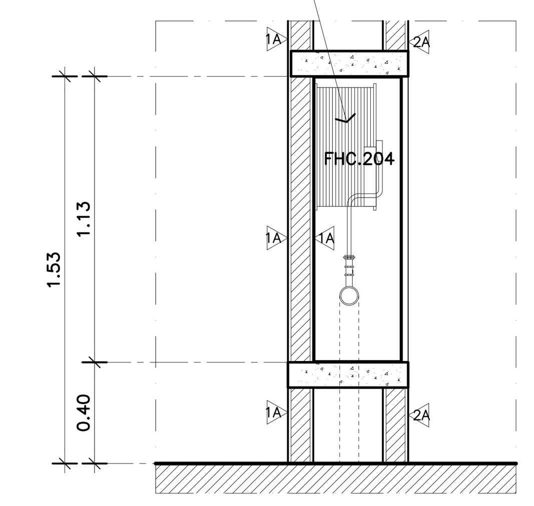

รูปตัด S1 1:25 (TYPICAL)

THESE DRAWINGS ARE THE PROPERTY OF : 760i ARCHITECT & CONSULTANT CO.,LTD. AND SHALL NOT BE USED OR REPRODUCED WITHOUT SPECIFIC PERMISSION.

OWNER
คณะเทคโนโลยีสารสนเทศและการสื่อสาร(ICT) มหาวิทยาลัยมหิดล

ARCHITECTS
อุดมศักดิ์ ตั้งอมรศิริ ว-สถ 605
ปณาลิน จันทเสนา ส-สถ 3559
ปิยธิดา กลิ่นบัว ส-สถ 3560
พรรษา แก้วแพง ภ-สถ 15443
ธีรดา ธิติรัชนนท์ ภ-สถ 22867

INTERIOR DESIGNER
ฉัตราภรณ์ เจียสกุล ส-สน 263
วัชรวิทย์ มงคลธารณ์ ส-สน 271

GRAPHIC DESIGNER
ภราดร มิ่งสำแดง
ปิยะนุช กรองสุวรรณ

STRUCTURAL ENGINEERS
พิสิฐ กาญจนรุจิวุฒิ สย.5673
อาคม เตชะธัญญาสุล สย.5661
วิลาพร ลิตยางกูร สย.7245
ปิจจารี สุวรรณทัพพะ ภย.65185

ELECTRICAL ENGINEERS
ประชานาถ ด่านสกุลเจริญกิจ สฟก. 4390
ลักคิกา วัฒนศักดากุล สฟก. 4587
ชีวิต จิณณธรรมพงษ์ ภฟก. 31088
กันตภณ วิบิตกุล

MECHANICAL ENGINEERS
ยงยศ ริกวรา สก. 3171

SANITARY ENGINEERS
ไพโรจน์ ไชยมงคล สส. 44
ศิระพัชร์ สิทธิโชคอนากร ภส. 2590
ณัฐชนุ เกตุมา

PROJECT NO. AR-18305

PROJECT NAME
ศูนย์รวมเทคโนโลยีดิจิทัล อัจฉริยะเพื่อสร้างเศรษฐกิจ การเรียนรู้ นวัตกรรม บูรณาการ ปัญญาประดิษฐ์ เพื่อการแพทย์ (Intelligent Digital Hub in Medicine) (IDHM) คณะเทคโนโลยีสารสนเทศและการสื่อสาร(ICT) มหาวิทยาลัยมหิดล

760i ARCHITECT & CONSULTANT CO.,LTD.
Address : 355 Soi Sukumvit 50 , Prakanong Klongtoey Bangkok. 10260
Tel : (662) 742-7303-04 Fax : (662) 742-7310
E-mail address : info@760i.com
www.760i.com

DRAWING TITLE :
-แบบขยายตู้ FIRE HOSE CABINET (FHC.) (แปลน ,รูปด้าน ,รูปตัด)

NO.	DATE	DESCRIPTION

REVISION

DRAWN BY ปิยะพันธ์ ,ธีรวุฒิ ,กริษฐา ,ศราวุฒิ
CHECKED BY ปิยะพันธ์ ลีนทัศน์
APPROVE BY ปณาลิน จันทเสนา
DATE 18-09-2020 SCALE

DRAWING NO. A-711 TOTAL 267

แบบขยายตู้ FIRE HOSE CABINET (FHC.)

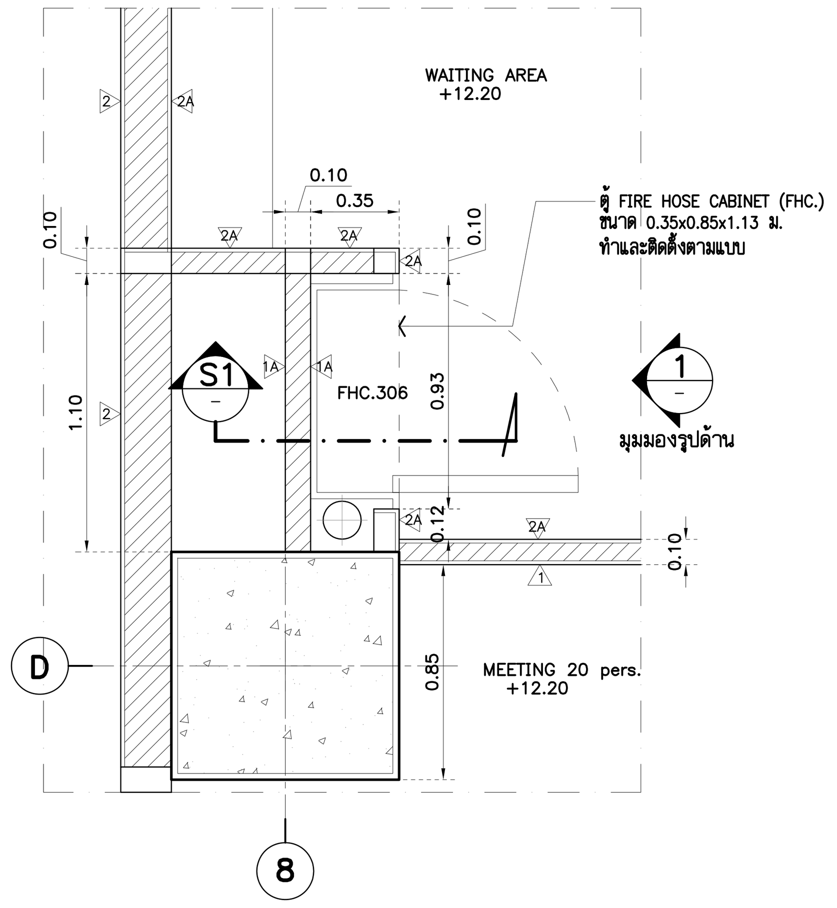

แบบขยาย FHC.306 (A-108)
แปลนพื้นชั้น 3 1:25

*** หมายเหตุ

- ใช้กับ FHC 405,505,605

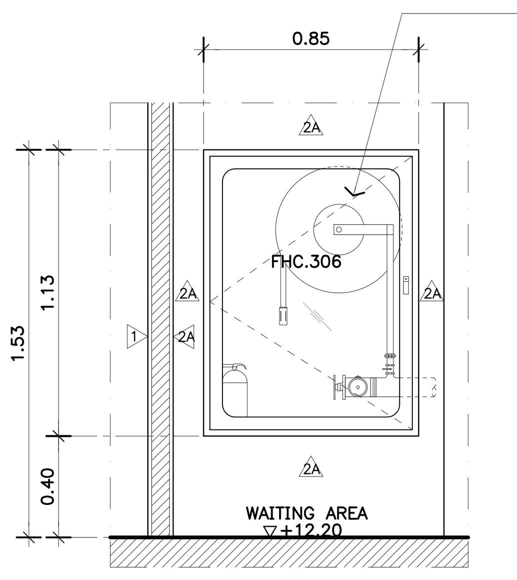

รูปด้าน 1 1:25 (TYPICAL)

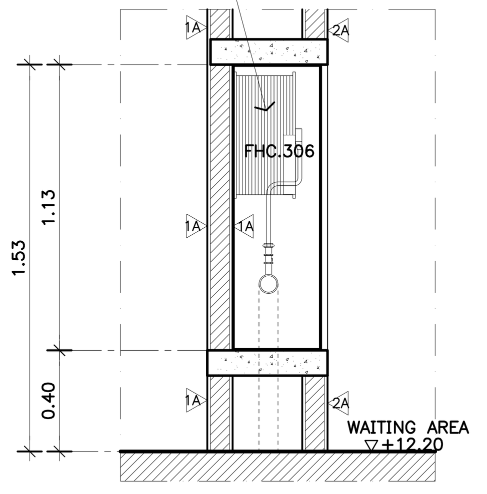

รูปตัด S1 1:25 (TYPICAL)

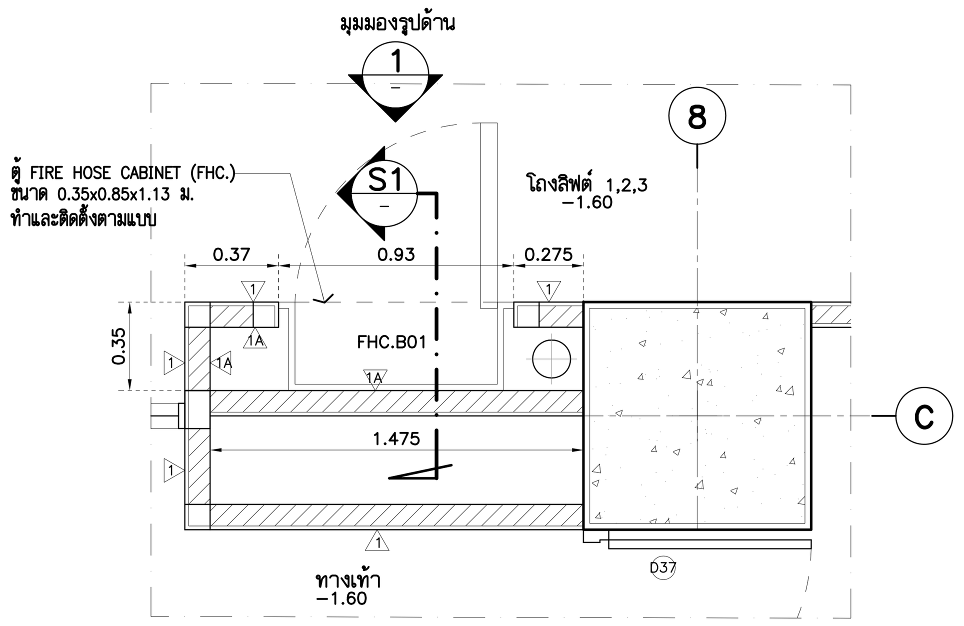

แบบขยาย FHC.B01 (A-105)
แปลนพื้นชั้นใต้ดิน 1:25

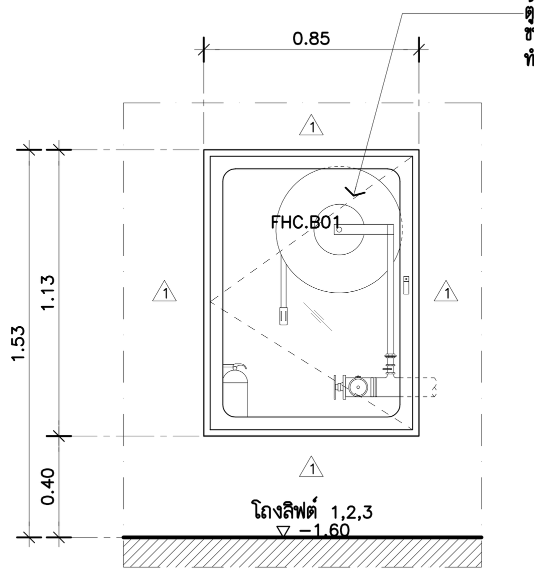

รูปด้าน 1 1:25 (TYPICAL)

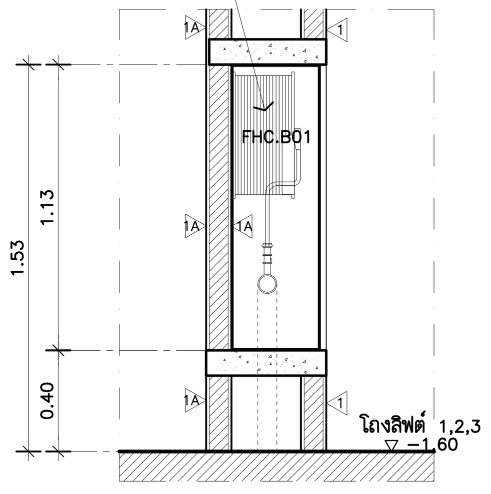

รูปตัด S1 1:25 (TYPICAL)

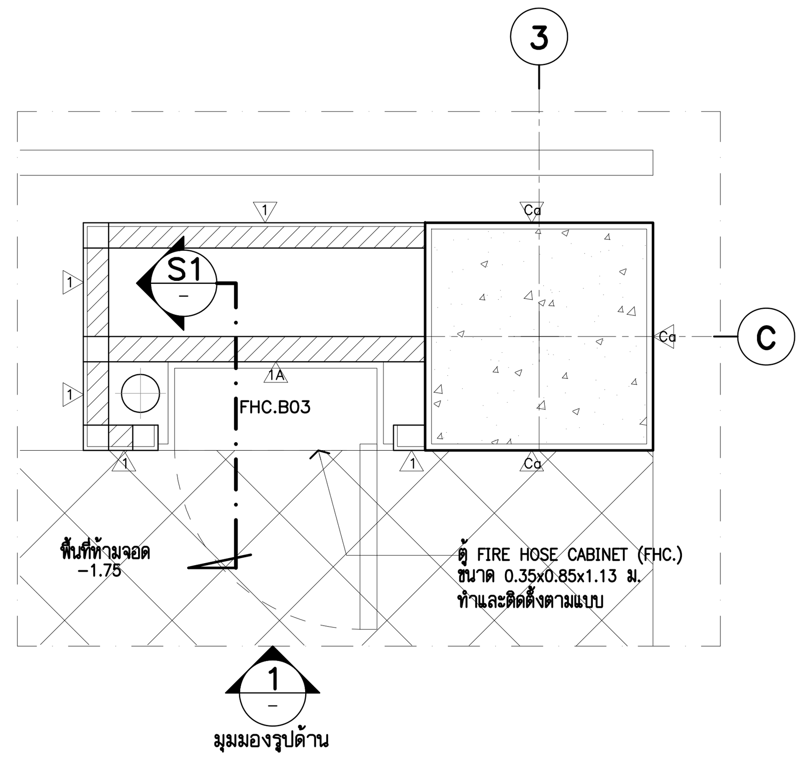

แบบขยาย FHC.B03 (A-105)
แปลนพื้นชั้นใต้ดิน 1:25

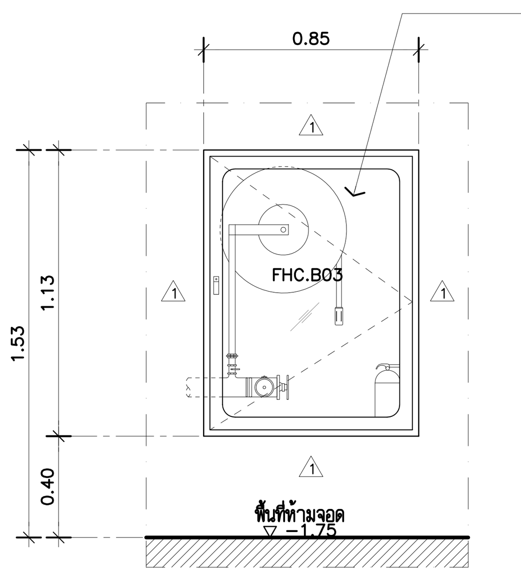

รูปด้าน 1 1:25 (TYPICAL)

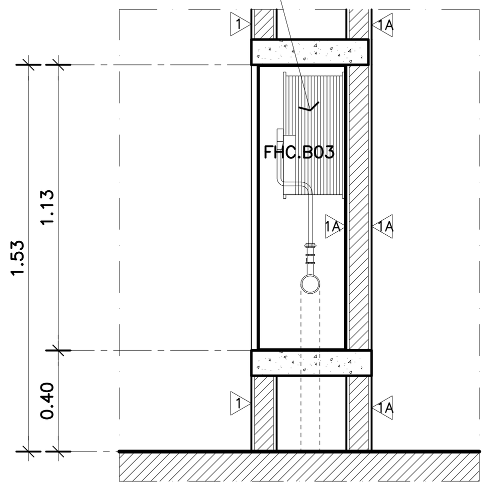

รูปตัด S1 1:25 (TYPICAL)

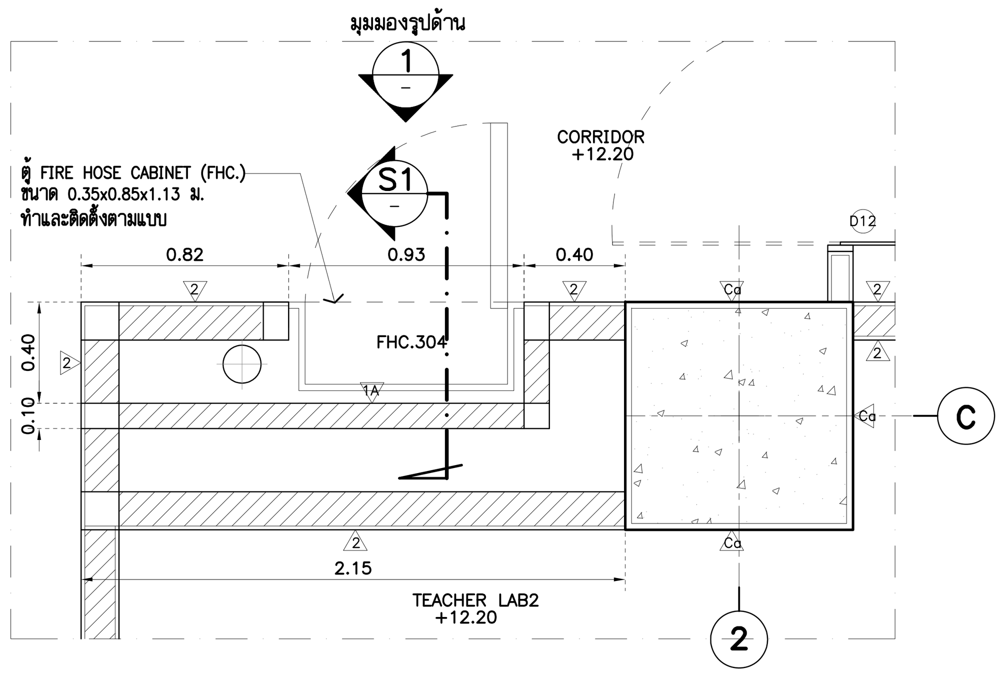

แบบขยาย FHC.304 (A-108)
แปลนพื้นชั้น 3 1:25

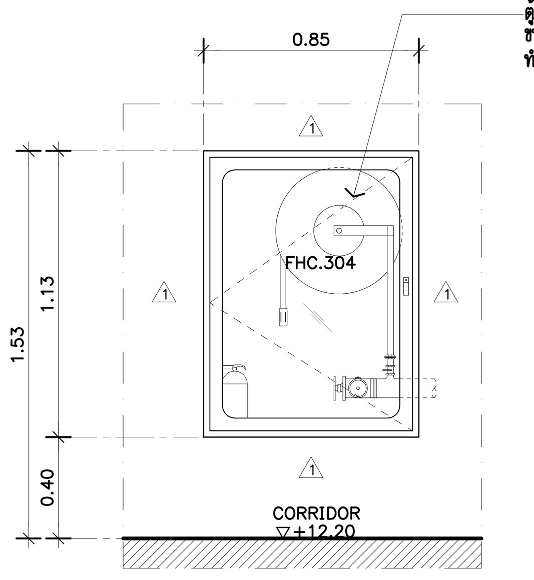

รูปด้าน 1 1:25 (TYPICAL)

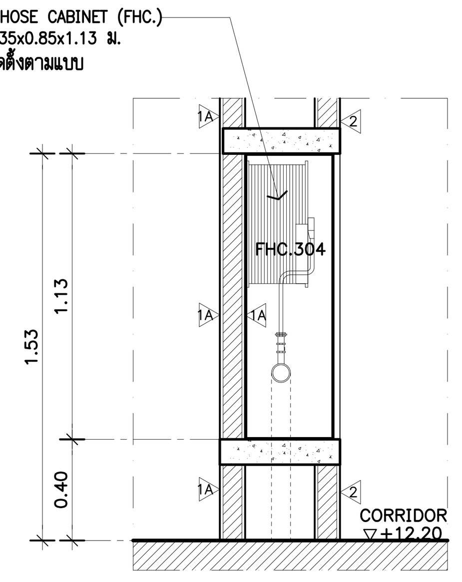

รูปตัด S1 1:25 (TYPICAL)

THESE DRAWINGS ARE THE PROPERTY OF : 760i ARCHITECT & CONSULTANT CO.,LTD. AND SHALL NOT BE USED OR REPRODUCED WITHOUT SPECIFIC PERMISSION.

OWNER

คณะเทคโนโลยีสารสนเทศและการสื่อสาร(ICT) มหาวิทยาลัยมหิดล

ARCHITECTS

อุดมศักดิ์ ตั้งอมรศิริ	ว-สถ 605	
ปณาสิน จันทเสนา	ส-สถ 3559	
บัญชา กลิ่นบัว	ส-สถ 3560	
พรรษา แก้วแพง	ภ-สถ 15443	
ธิรดา ธิติรัชนนท์	ภ-สถ 22867	

INTERIOR DESIGNER

ฉัตราภรณ์ เจียสกุล	ส-สน 263
วิชชรัตน์ มงคลธารณ์	ส-สน 271

GRAPHIC DESIGNER

ภราดร มิ่งลำแดง
ปิยะนุช กรองสุวรรณ

STRUCTURAL ENGINEERS

พิสิฐ กาญจนรุจิวุฒิ	สย.5673
อาคม เตชะธัญญกุล	สย.5661
วิสาพร ลิตยางกูร	สย.7245
นัจจารี สุวรรณทัพพะ	ภย.65185

ELECTRICAL ENGINEERS

ประชานาถ ด่านสกุลเจริญกิจ	สฟก. 4390
ลักศิกา รัตนศักดากุล	สฟก. 4587
นิวัติ จิณณธรรมพงษ์	ภฟก. 31088
กันตภณ วินิยกุล	

MECHANICAL ENGINEERS

ยงยศ รักวรา สก. 3171

SANITARY ENGINEERS

ไพโรจน์ ไชยมงคล	สส. 44
ศิระณัชจ์ สิทธิโชคธนากร	ภส. 2590
ณัฐธนุ เกตุมา	

PROJECT NO. AR-18305

PROJECT NAME

ศูนย์รวมเทคโนโลยีดิจิทัล อัจฉริยะเพื่อสร้างเศรษฐกิจ การเรียนรู้ นวัตกรรม บูรณาการ ปัญญาประดิษฐ์ เพื่อการแพทย์ (Intelligent Digital Hub in Medicine) (IDHM) คณะเทคโนโลยีสารสนเทศและการสื่อสาร(ICT) มหาวิทยาลัยมหิดล

760i ARCHITECT & CONSULTANT CO.,LTD.
Address : 355 Soi Sukumvit 50 , Prakanong Klongtoey Bangkok 10260
Tel : (662) 742-7303-04 Fax : (662) 742-7310
E-mail address : info @ 760i. com
www. 760i. com

DRAWING TITLE :

-แบบขยายตู้ FIRE HOSE CABINET (FHC.) (แปลน ,รูปด้าน ,รูปตัด)

NO.	DATE	DESCRIPTION

REVISION

DRAWN BY	ปิยะพันธ์ ,ชัยวุฒิ ,กริษฐา ,ศราวุฒิ
CHECKED BY	ปิยะพันธ์ ตันทัศน์
APPROVE BY	ปณาสิน จันทเสนา
DATE 18-09-2020	SCALE
DRAWING NO. A-712	TOTAL 267

แบบขยายตู้ FIRE HOSE CABINET (FHC.)

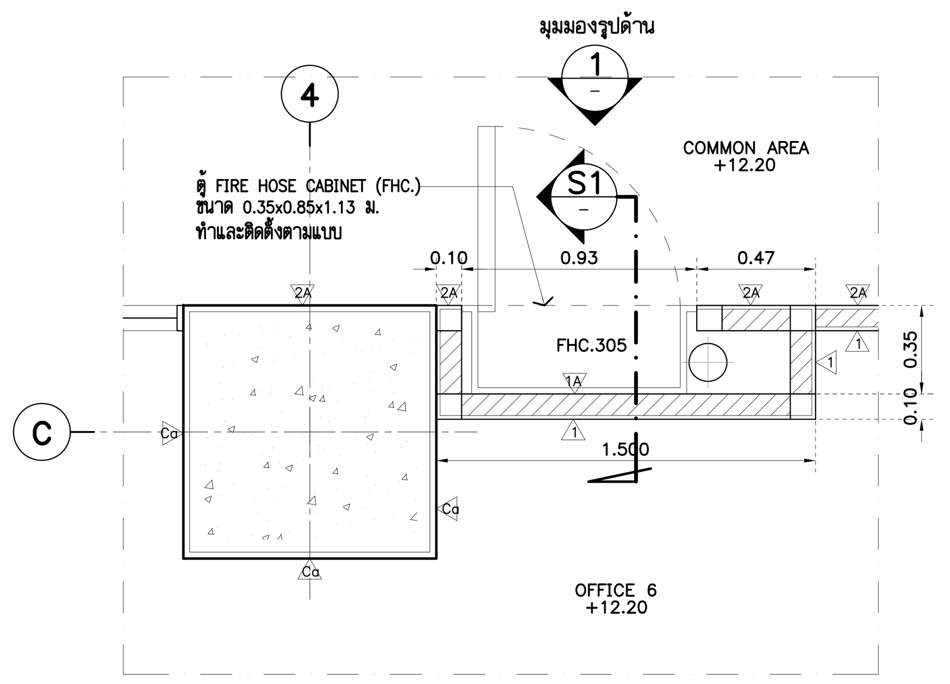

แบบขยาย FHC.305
แปลนพื้นชั้น 3 1:25

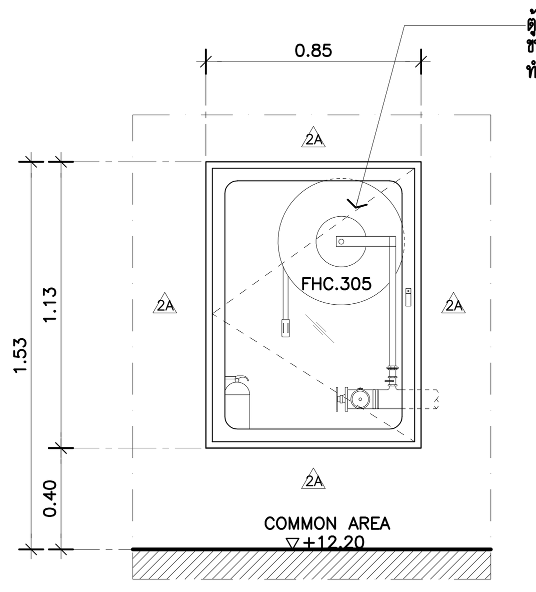

รูปด้าน 1:25
(TYPICAL)

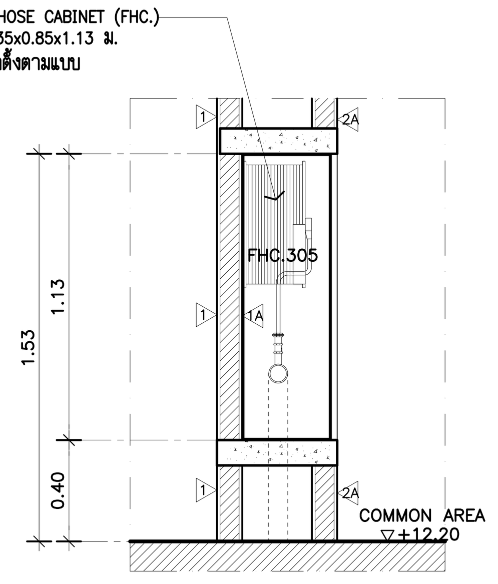

รูปตัด 1:25
(TYPICAL)

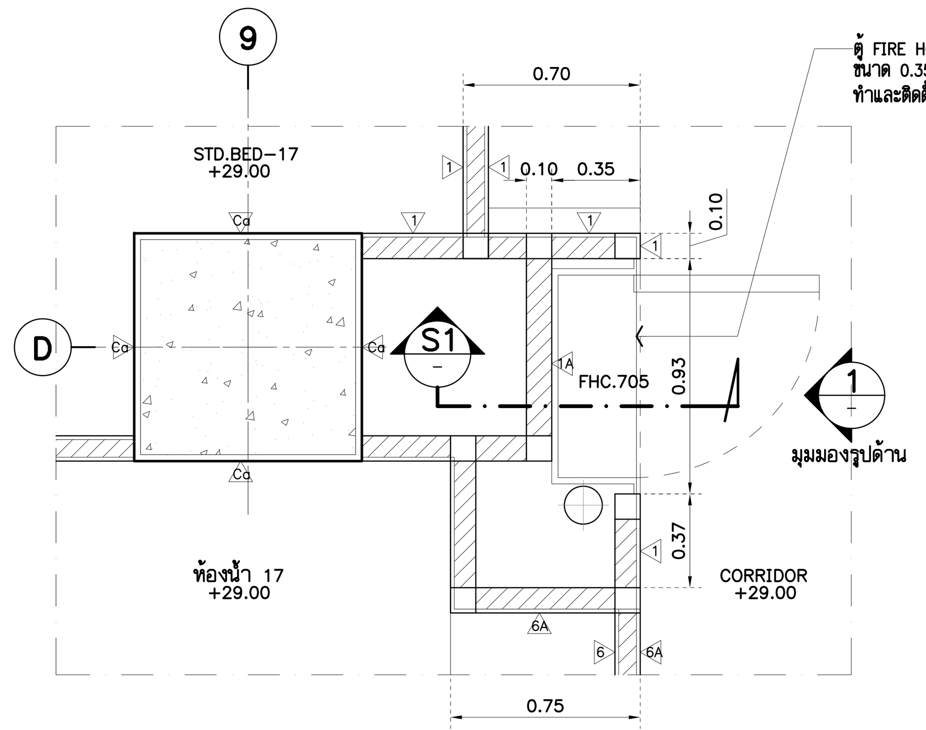

แบบขยาย FHC.705
แปลนพื้นชั้น 7 1:25

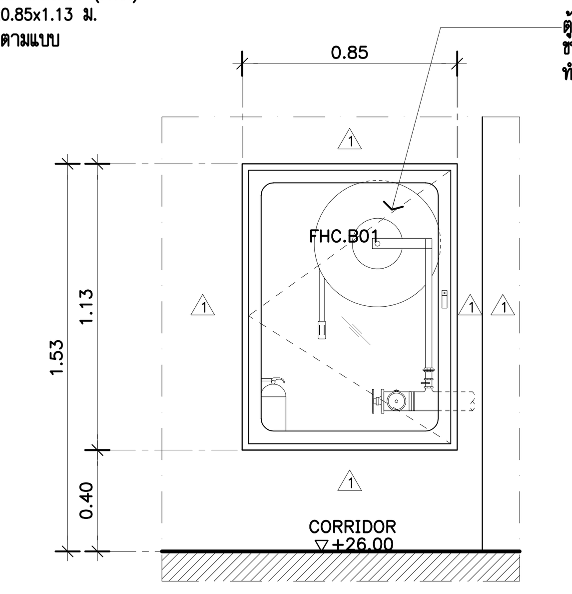

รูปด้าน 1:25
(TYPICAL)

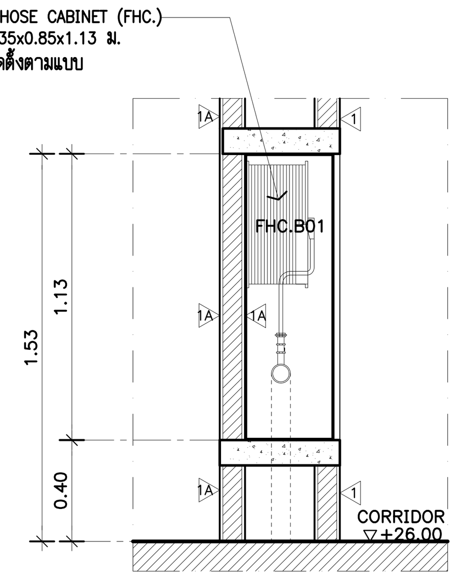

รูปตัด 1:25
(TYPICAL)

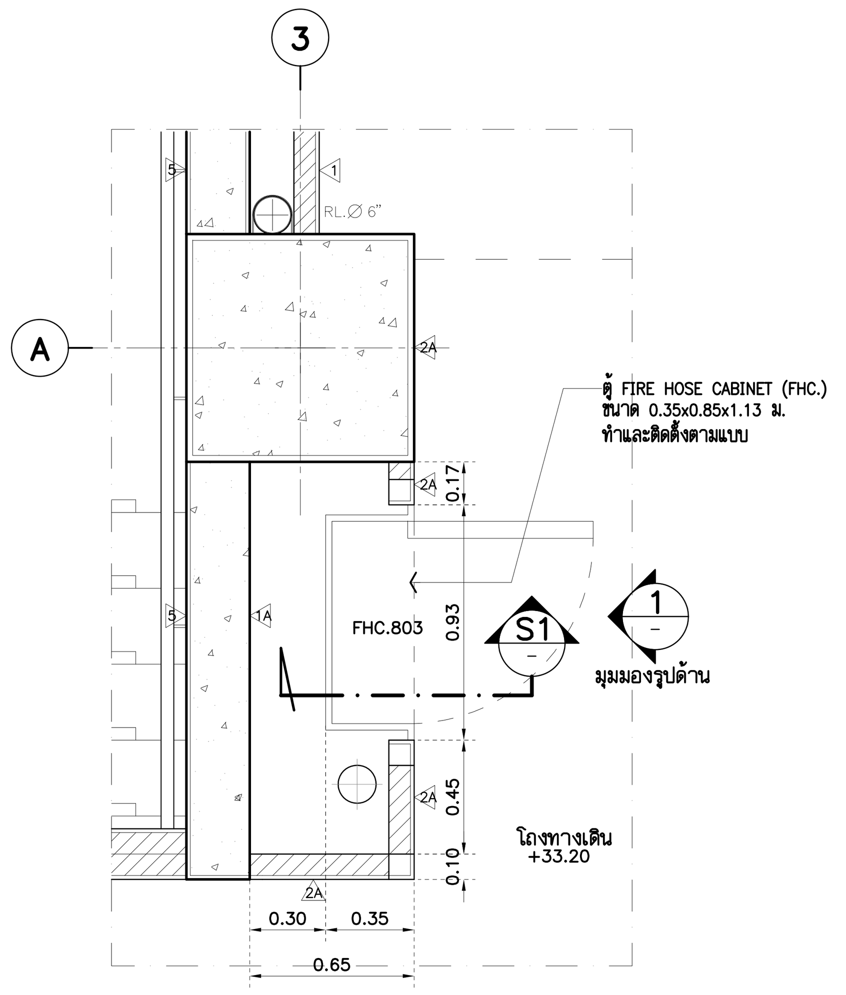

แบบขยาย FHC.803
แปลนพื้นชั้น 8 1:25

*** หมายเหตุ

- ใช้กับ FHC 8M02

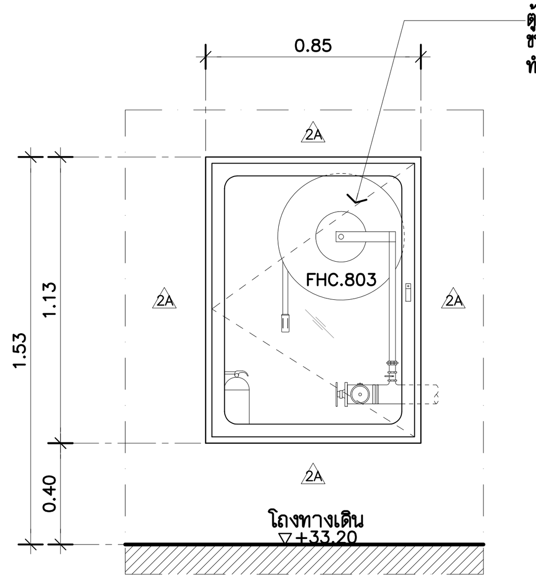

รูปด้าน 1:25
(TYPICAL)

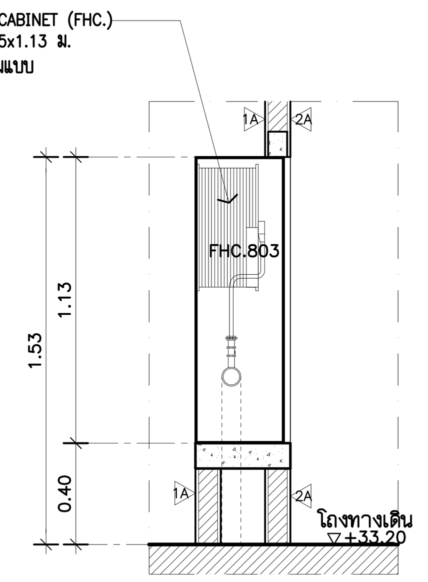

รูปตัด 1:25
(TYPICAL)

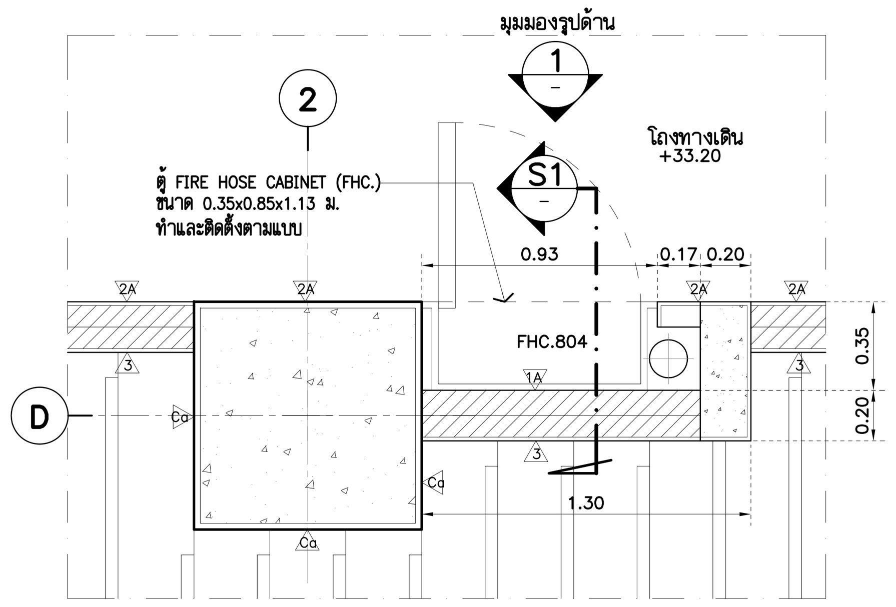

แบบขยาย FHC.804
แปลนพื้นชั้น 8 1:25

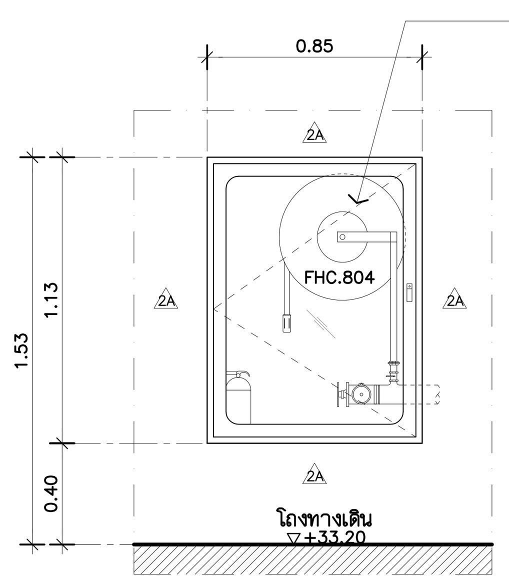

รูปด้าน 1:25
(TYPICAL)

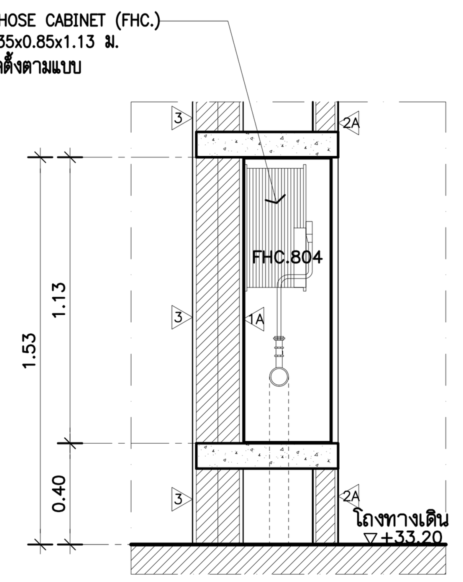

รูปตัด 1:25
(TYPICAL)

THESE DRAWINGS ARE THE PROPERTY OF :
760i ARCHITECT & CONSULTANT CO.,LTD.
AND SHALL NOT BE USED OR REPRODUCED
WITHOUT SPECIFIC PERMISSION.

OWNER

คณะเทคโนโลยีสารสนเทศและการสื่อสาร(ICT)
มหาวิทยาลัยมหิดล

ARCHITECTS

อุดมศักดิ์ ตั้งอมรศิริ ว–สถ 605
ปณาลิน จันทเสนา ส–สถ 3559
บัญชา กลิ่นบัว ส–สถ 3560
พรรษา แก้วแพง ภ–สถ 15443
ธิรดา ธิติรัชนนท์ ภ–สถ 22867

INTERIOR DESIGNER

ฉัตราภรณ์ เจียสกุล ส–สน 263
วิชชรัตน์ มงคลธารณ์ ส–สน 271

GRAPHIC DESIGNER

ภราดร มิ่งลำแดง
ปิยะนุช กรองสุวรรณ

STRUCTURAL ENGINEERS

พิสิฐ กาญจนรุจิวุฒิ สย.5673
อาคม เตชะธัญญกุล สย.5661
วิสาพร ลิตยางกูร สย.7245
นัจจารี สุวรรณทัพพะ ภย.65185

ELECTRICAL ENGINEERS

ประชานาถ ด่านสกุลเจริญกิจ สฟก. 4390
ลักคิกา รัตนศักดากุล สฟก. 4587
นิวัติ จิณณธรรมพงษ์ ภฟก. 31088
กันตภณ วินิยกุล

MECHANICAL ENGINEERS

ยงยศ รักวรา สก. 3171

SANITARY ENGINEERS

ไพโรจน์ ไชยมงคล สส. 44
ศิระณัชจ์ สิทธิโชคธนากร ภส. 2590
ณัฐธนุ เกตุมา

PROJECT NO. AR-18305

PROJECT NAME

ศูนย์รวมเทคโนโลยีดิจิทัล อัจฉริยะเพื่อสร้างเศรษฐกิจ การเรียนรู้ นวัตกรรม บูรณาการ ปัญญาประดิษฐ์ เพื่อการแพทย์ (Intelligent Digital Hub in Medicine) (IDHM) คณะเทคโนโลยีสารสนเทศและการสื่อสาร(ICT) มหาวิทยาลัยมหิดล

760i ARCHITECT & CONSULTANT CO.,LTD.
Address : 355 Soi Sukumvit 50 , Prakanong
Klongtoey Bangkok 10260
Tel : (662) 742-7303-04 Fax : (662) 742-7310
E-mail address : info@760i.com
www.760i.com

DRAWING TITLE :

–แบบขยายตู้ FIRE HOSE CABINET (FHC.) (แปลน ,รูปด้าน ,รูปตัด)

NO.	DATE	DESCRIPTION

REVISION

DRAWN BY ปิยะพันธ์ ,ชัยวุฒิ ,กริษฐา ,ศราวุฒิ
CHECKED BY ปิยะพันธ์ ตันทัศน์
APPROVE BY ปณาลิน จันทเสนา
DATE 18–09–2020 SCALE

DRAWING NO. A–713 TOTAL 267

แบบขยายตู้ FIRE HOSE CABINET (FHC.)

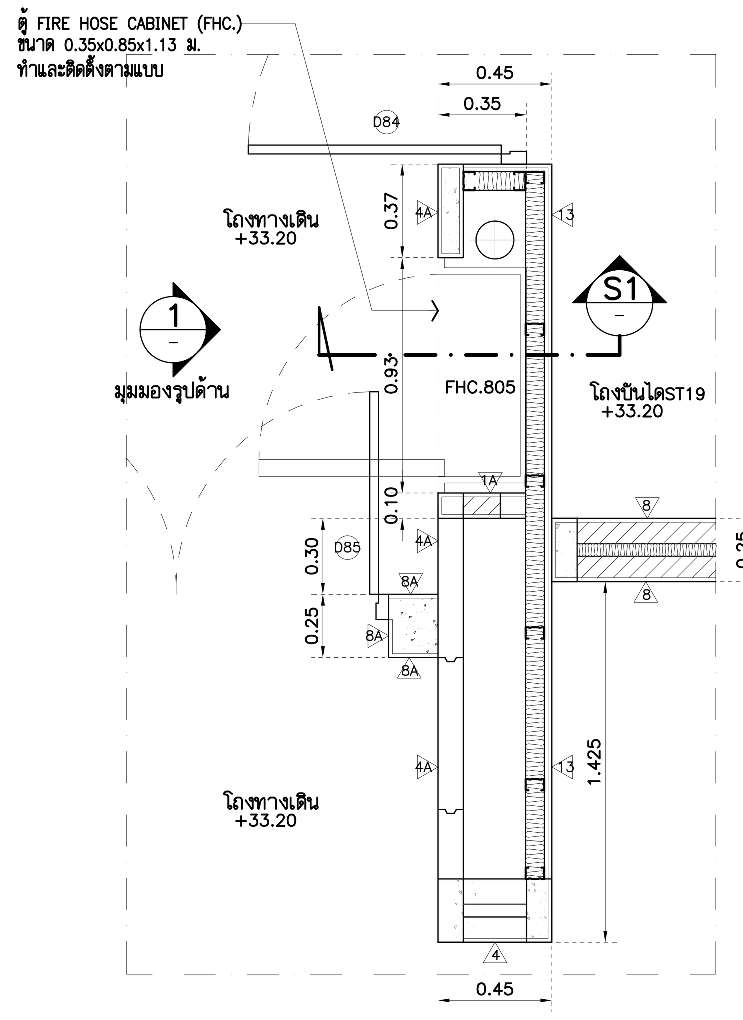

แบบขยาย FHC.805
แปลนพื้นชั้น 8 1:25

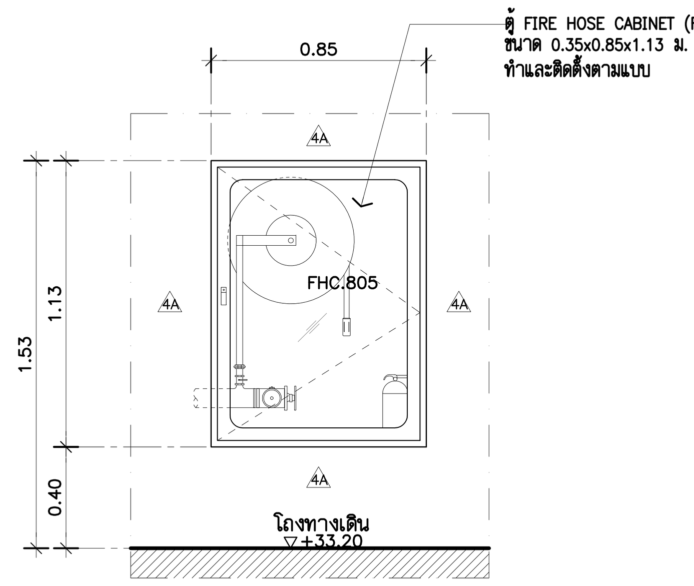

รูปด้าน 1 1:25
(TYPICAL)

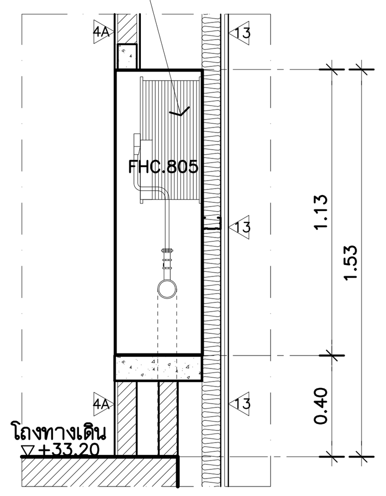

รูปตัด S1 1:25
(TYPICAL)

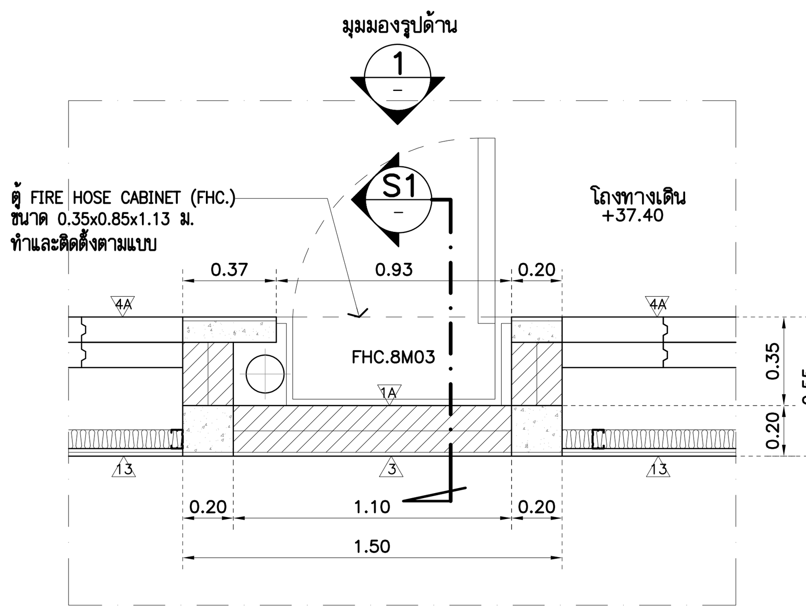

แบบขยาย FHC.8M03
แปลนพื้นชั้น 8M 1:25

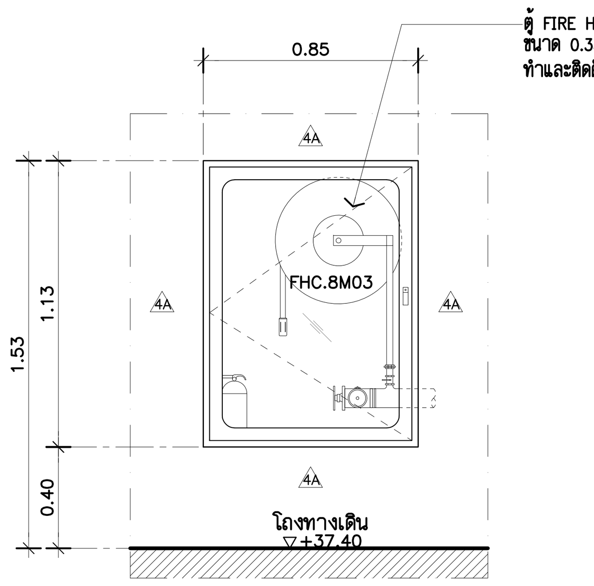

รูปด้าน 1 1:25
(TYPICAL)

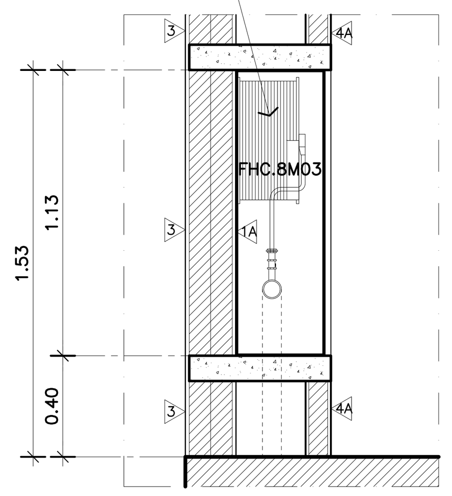

รูปตัด S1 1:25
(TYPICAL)

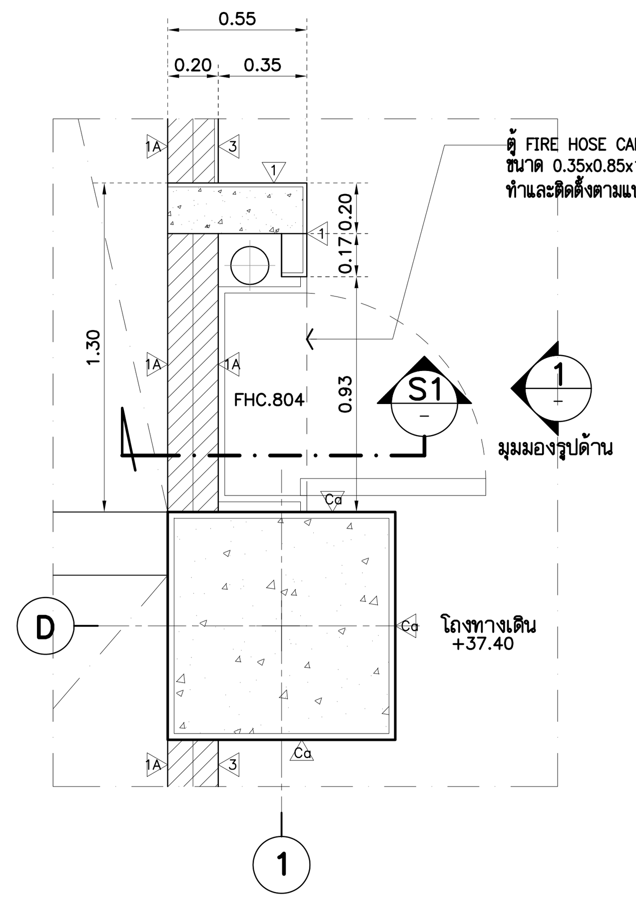

แบบขยาย FHC.8M04
แปลนพื้นชั้น 8M 1:25

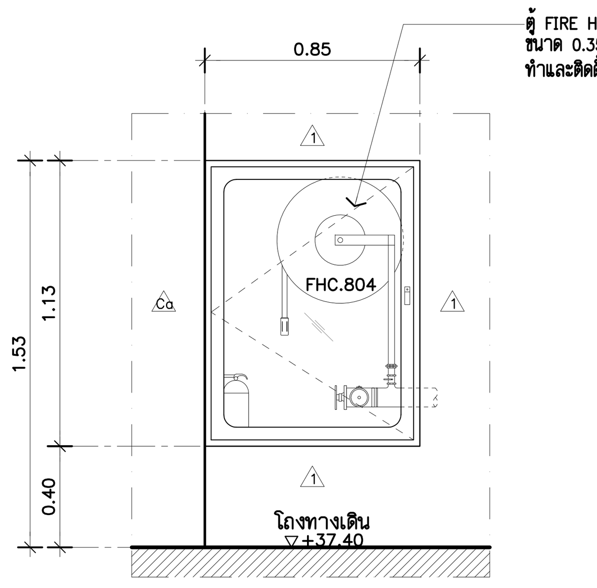

รูปด้าน 1 1:25
(TYPICAL)

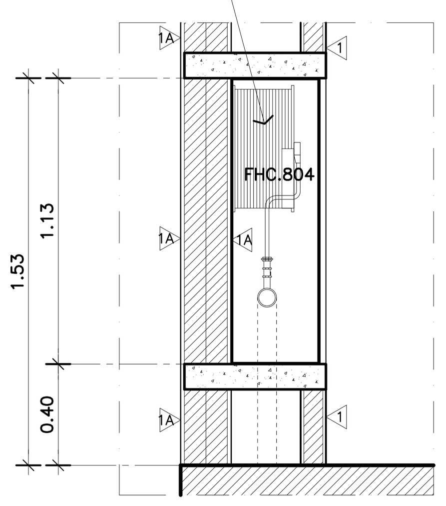

รูปตัด S1 1:25
(TYPICAL)

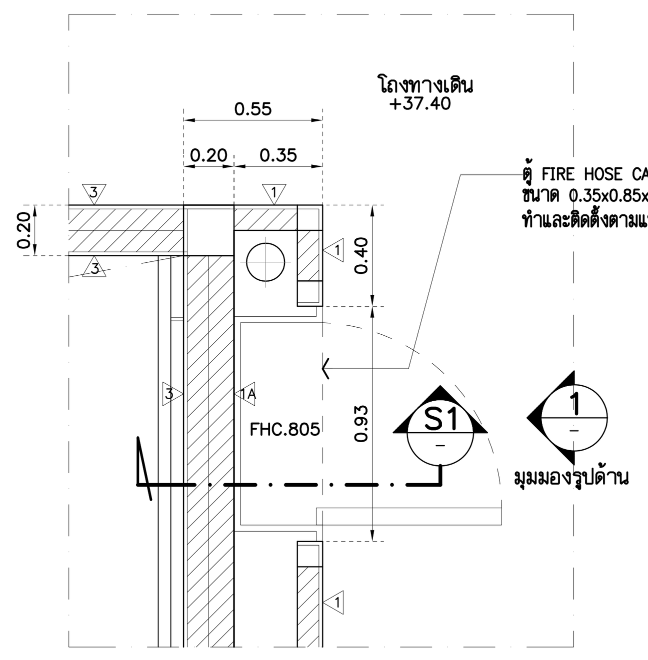

แบบขยาย FHC.8M05
แปลนพื้นชั้น 8M 1:25

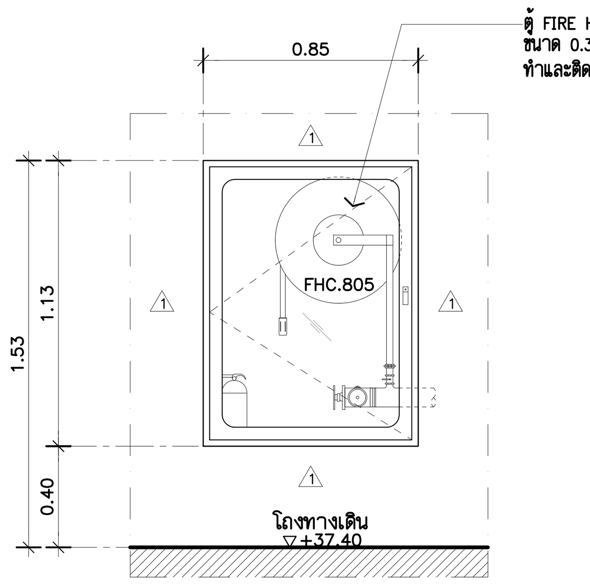

รูปด้าน 1 1:25
(TYPICAL)

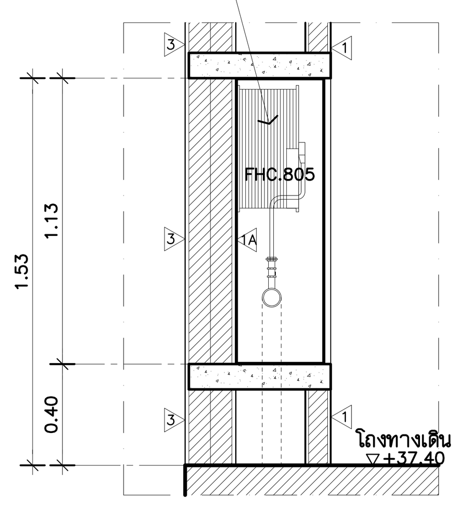

รูปตัด S1 1:25
(TYPICAL)

THESE DRAWINGS ARE THE PROPERTY OF : 760i ARCHITECT & CONSULTANT CO.,LTD. AND SHALL NOT BE USED OR REPRODUCED WITHOUT SPECIFIC PERMISSION.

OWNER
คณะเทคโนโลยีสารสนเทศและการสื่อสาร(ICT) มหาวิทยาลัยมหิดล

ARCHITECTS
อุดมศักดิ์ ตั้งอมรศิริ ว-สถ 605
ปณาลิน จินทเสนา ส-สถ 3559
ปิยฉัตร กลิ่นบัว ส-สถ 3560
พรรษา แก้วแพง ภ-สถ 15443
ธิรดา ธิติรัชนันท์ ภ-สถ 22867

INTERIOR DESIGNER
ฉัตรวรรณ์ เจียสกุล ส-สม 263
วัชรพิศน์ มงคลธารณ์ ส-สม 271

GRAPHIC DESIGNER
ภราดร มีงสำแดง
ปิยะนุช กรองสุวรรณ

STRUCTURAL ENGINEERS
พิสิฐ กาญจนรุจิวุฒิ สย.5673
อาคม เตชะธัญญกุล สย.5661
วิสาพร ลิตยางกูร สย.7245
ปัจจารีย์ สุวรรณทัพพะ ภย.65185

ELECTRICAL ENGINEERS
ประชานาถ ด่านสกุลเจริญกิจ สฟก. 4390
ลักษิกา วัฒนศักดากุล สฟก. 4587
ปิวัติ จิณณธรรมพงษ์ ภฟก. 31088
กันตณณ วิบิยกุล

MECHANICAL ENGINEERS
ยงยศ ริกวรา สก. 3171

SANITARY ENGINEERS
ไพโรจน์ ไชยมงคล สส. 44
ศิระณัชจ์ สิทธิโชคอนาการ ภส. 2590
ณิฐชนุ เกตุมา

PROJECT NO. AR-18305

PROJECT NAME
ศูนย์รวมเทคโนโลยีดิจิทัล อัจฉริยะเพื่อสร้างเศรษฐกิจ การเรียนรู้ นวัตกรรม บูรณาการ ปัญญาประดิษฐ์ เพื่อการแพทย์ (Intelligent Digital Hub in Medicine) (IDHM) คณะเทคโนโลยีสารสนเทศและการสื่อสาร(ICT) มหาวิทยาลัยมหิดล

760i ARCHITECT & CONSULTANT CO.,LTD.
Address : 355 Soi Sukumvit 50 , Prakanong Klongtoey Bangkok 10260
Tel : (662) 742-7303~04 Fax : (662) 742-7310
E-mail address : info@760i.com
www.760i.com

DRAWING TITLE :
-แบบขยายตู้ FIRE HOSE CABINET (FHC.) (แปลน ,รูปด้าน ,รูปตัด)

NO.	DATE	DESCRIPTION

REVISION

DRAWN BY ปิยะพันธ์ ,ธีรวุฒิ ,กริษฐา ,ศราวุฒิ
CHECKED BY ปิยะพันธ์ ดีนทิพย์
APPROVE BY ปณาลิน จินทเสนา
DATE 18-09-2020 SCALE

DRAWING NO. A-714
TOTAL 267

แบบขยายผนัง+ครีบ PRECAST CONCRETE

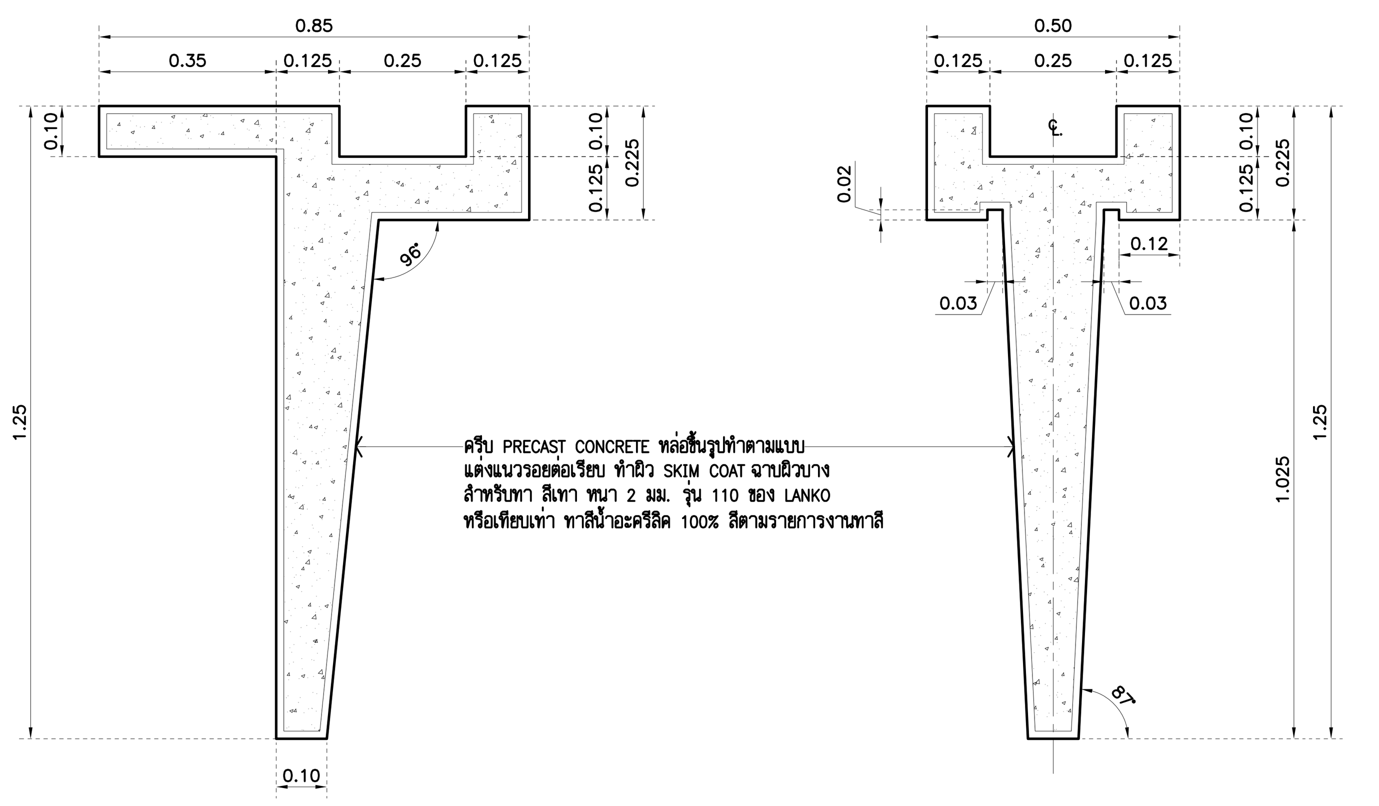

แบบขยายครีบ PRECAST (A-108)
แปลนพื้นชั้น 3–7 1:12.5

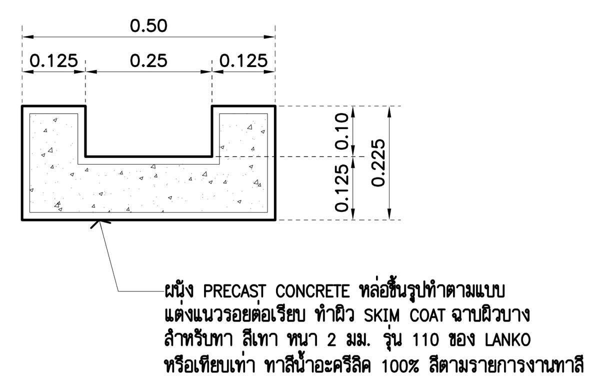

แบบขยายผนัง PRECAST (A-108)
แปลนพื้นชั้น 3–7 1:12.5

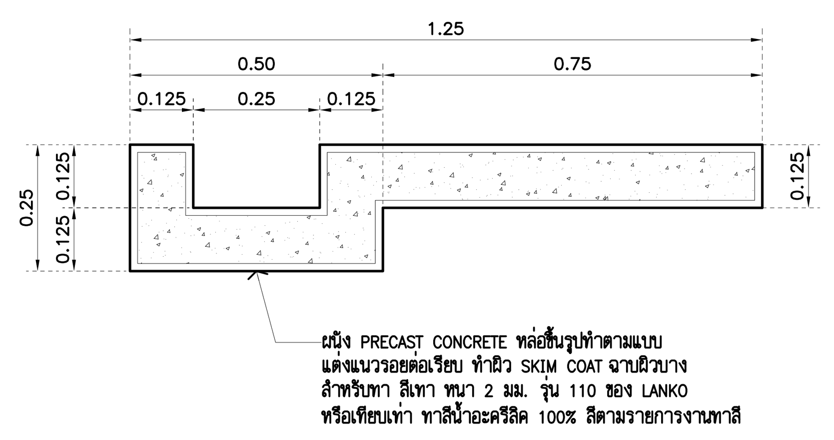

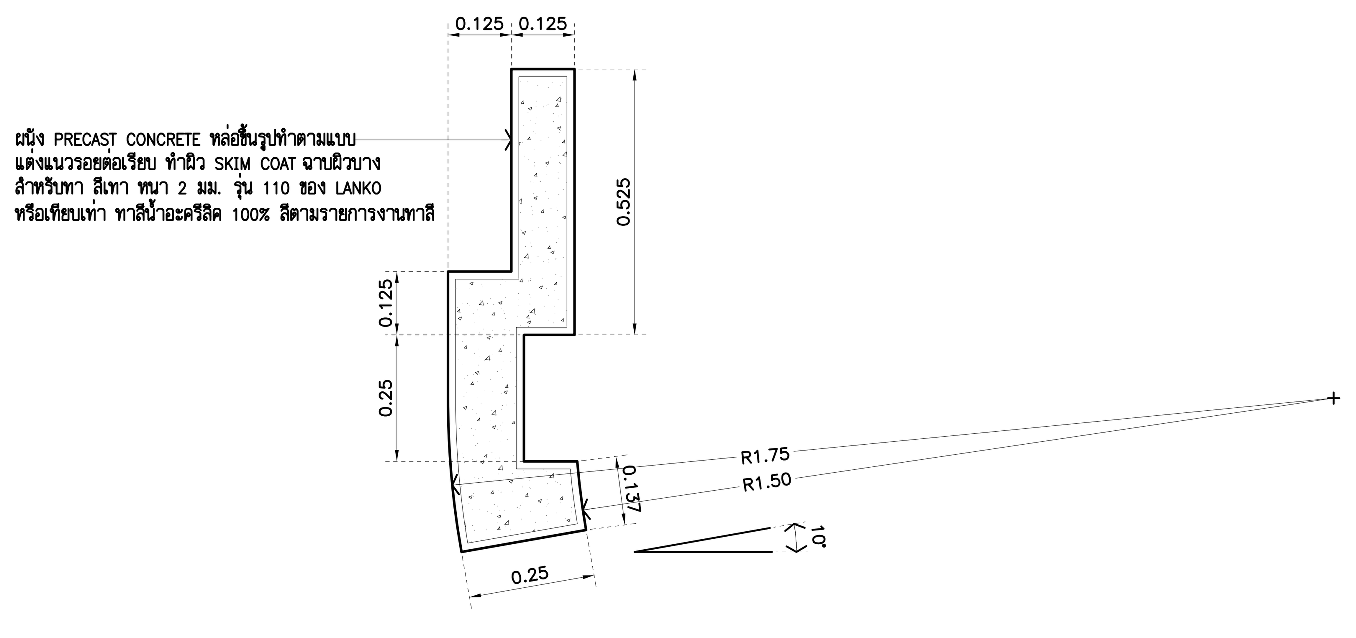

แบบขยายผนัง PRECAST (A-107)
แปลนพื้นชั้น 2–8M 1:12.5

แบบขยายผนัง PRECAST (A-107)
แปลนพื้นชั้น 2–8M 1:12.5

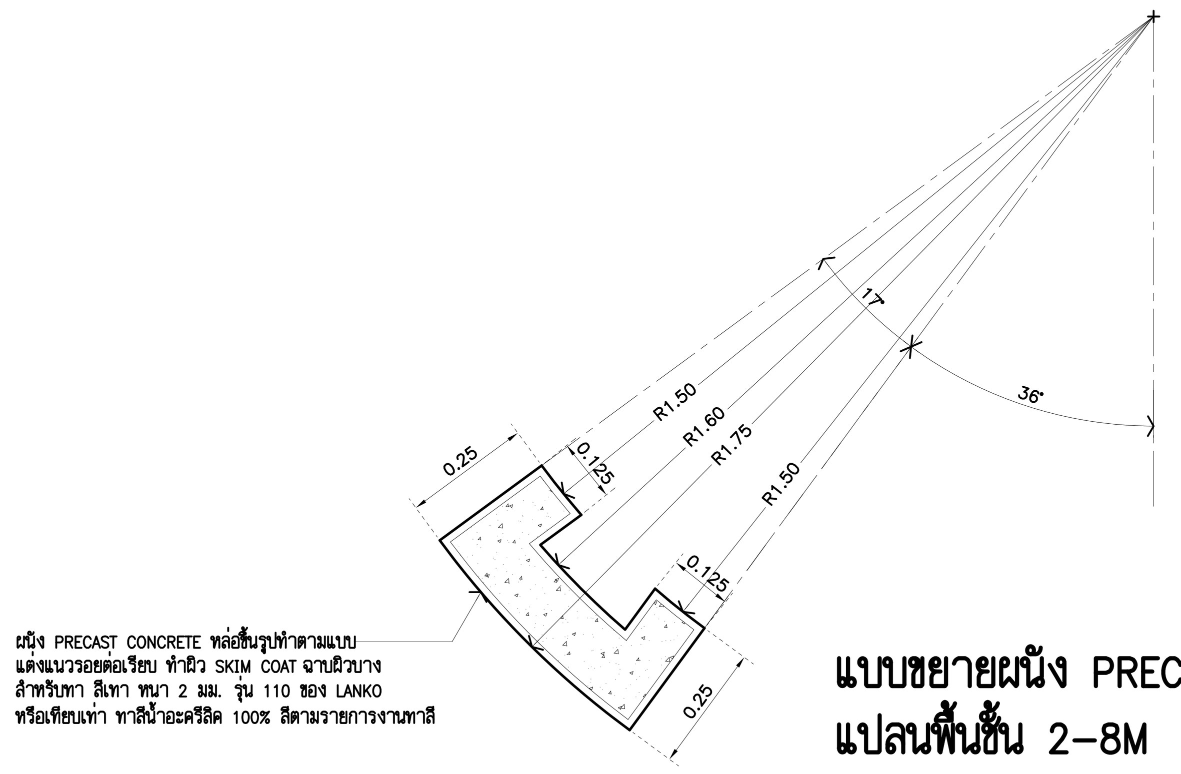

แบบขยายผนัง PRECAST (A-107)
แปลนพื้นชั้น 2–8M 1:12.5

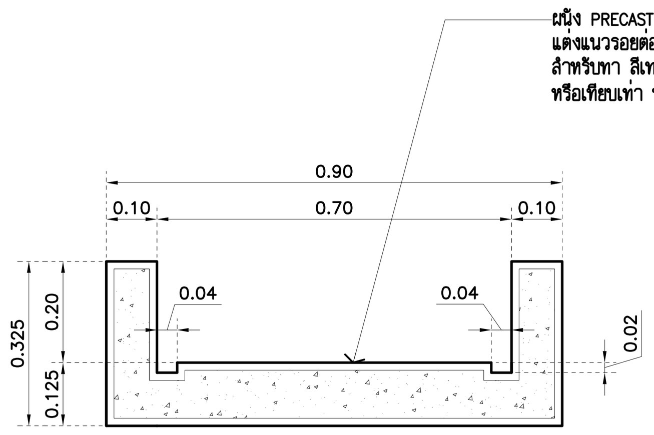

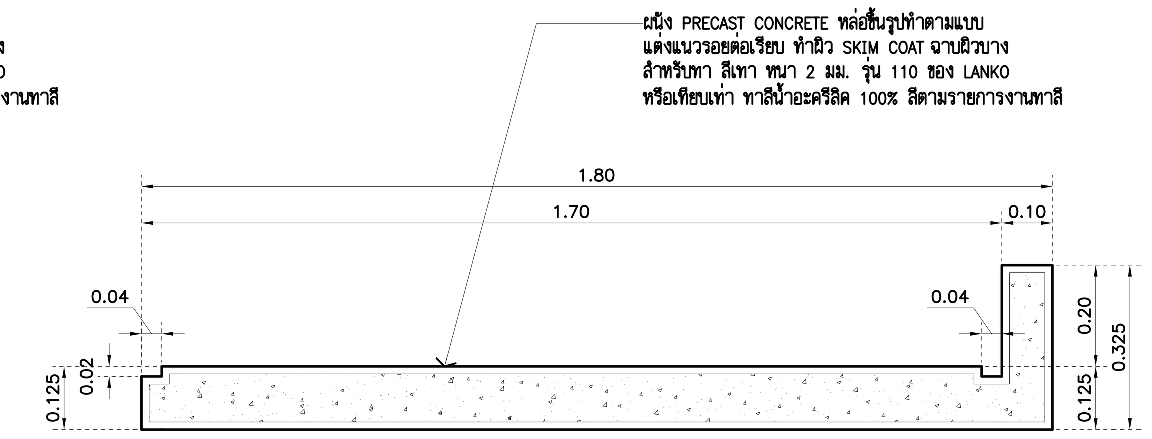

แบบขยายผนัง PRECAST (A-107)
แปลนพื้นชั้น 2–7 1:12.5

แบบขยายผนัง PRECAST (A-107)
แปลนพื้นชั้น 2–7 1:12.5

แบบขยายเสากลมหุ้มหินแกรนิต

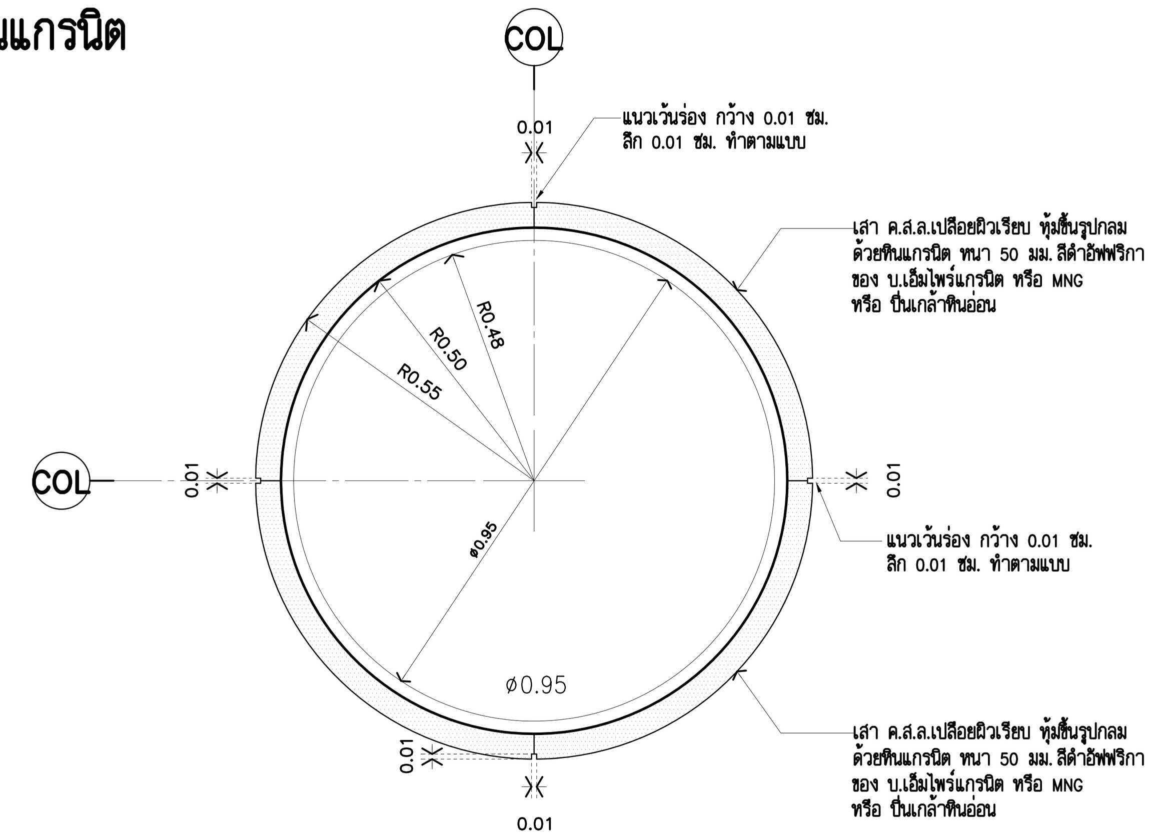

แบบขยายเสากลมหุ้มหินแกรนิต (A-202)
แปลน 1:12.5
(TYPICAL)

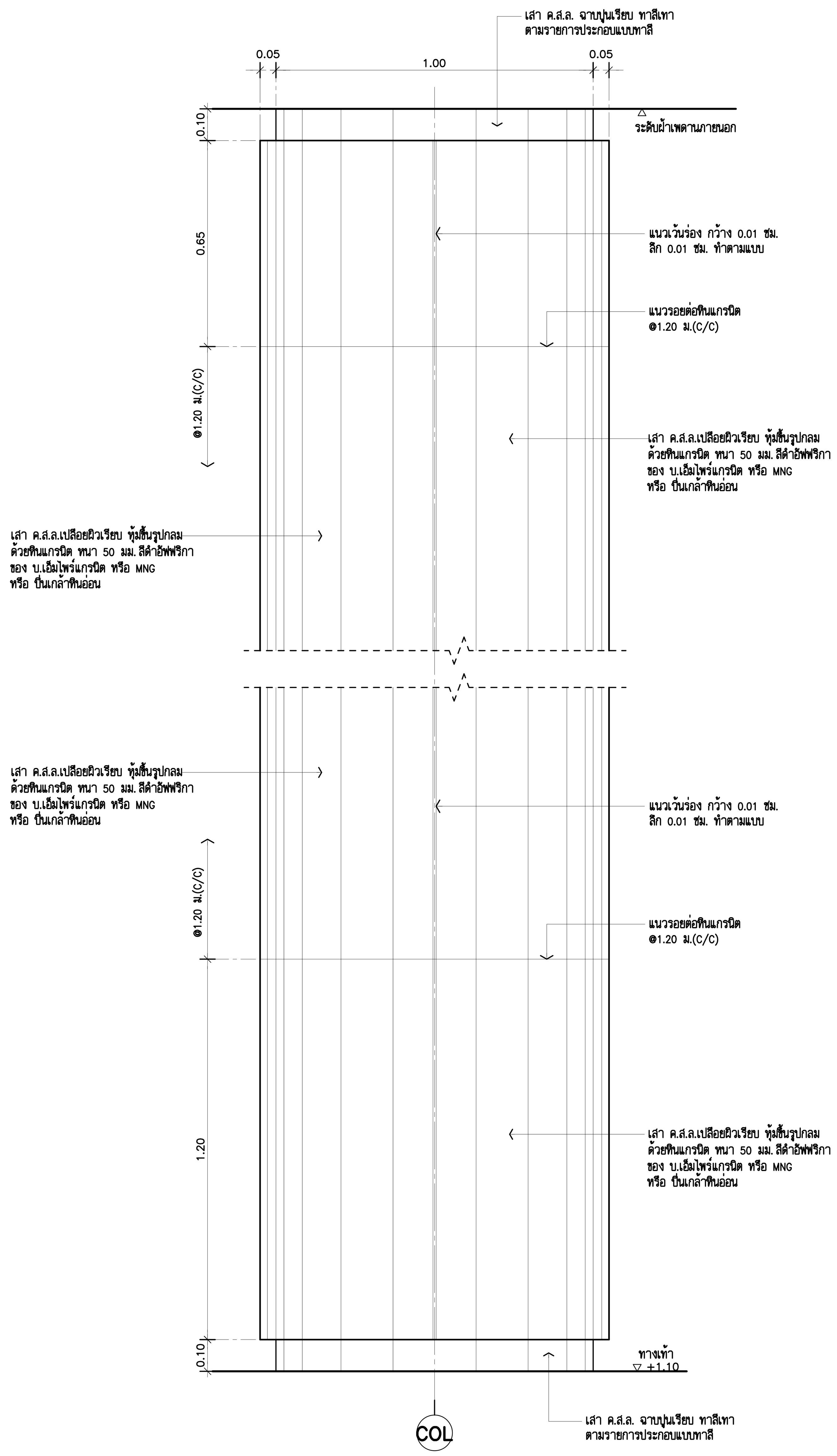

รูปด้าน 1:12.5
(TYPICAL)

THESE DRAWINGS ARE THE PROPERTY OF :
760i ARCHITECT & CONSULTANT CO.,LTD.
AND SHALL NOT BE USED OR REPRODUCED
WITHOUT SPECIFIC PERMISSION.

OWNER
คณะเทคโนโลยีสารสนเทศและการสื่อสาร(ICT)
มหาวิทยาลัยมหิดล

ARCHITECTS
อุดมศักดิ์	ตั้งอมรศิริ	ว–สถ 605
ปณาสิน	จันทเสนา	ส–สถ 3559
บัญชา	กลิ่นบัว	ส–สถ 3560
พรรษา	แก้วแพง	ภ–สถ 15443
ธิรดา	ธิติรัชนนท์	ภ–สถ 22867

INTERIOR DESIGNER
ฉัตราภรณ์	เจียสกุล	ส–สน 263
วิชชรัตน์	มงคลธารณ์	ส–สน 271

GRAPHIC DESIGNER
ภราดร	มิ่งลำแดง
ปิยะนุช	กรองสุวรรณ

STRUCTURAL ENGINEERS
พิสิฐ	กาญจนรุจิวุฒิ	สย.5673
อาคม	เตชะธัญญกุล	สย.5661
วิสาพร	ลิตยางกูร	สย.7245
นัจจารี	สุวรรณทัพพะ	ภย.65185

ELECTRICAL ENGINEERS
ประชานาถ	ด่านสกุลเจริญกิจ	สฟก. 4390
ลักศิกา	รัตนศักดากุล	สฟก. 4587
นิวัติ	จิณณธรรมพงษ์	ภฟก. 31088
กันตภณ	วินิยกูล	

MECHANICAL ENGINEERS
ยงยศ	รักวรา	สก. 3171

SANITARY ENGINEERS
ไพโรจน์	ไชยมงคล	สส. 44
ศิระณัชจ์	สิทธิโชคธนากร	ภส. 2590
ณัฐธนุ	เกตุมา	

PROJECT NO. AR-18305

PROJECT NAME
ศูนย์รวมเทคโนโลยีดิจิทัล อัจฉริยะเพื่อสร้างเศรษฐกิจ การเรียนรู้ นวัตกรรม บูรณาการ ปัญญาประดิษฐ์ เพื่อการแพทย์ (Intelligent Digital Hub in Medicine) (IDHM) คณะเทคโนโลยีสารสนเทศและการสื่อสาร(ICT) มหาวิทยาลัยมหิดล

760i ARCHITECT & CONSULTANT CO.,LTD.
Address : 355 Soi Sukumvit 50 , Prakanong
Klongtoey Bangkok 10260
Tel : (662) 742 - 7303 - 04 Fax : (662) 742 - 7310
E - mail address : info @ 760i. com
www. 760i. com

DRAWING TITLE :
–แบบขยายผนัง+ครีบ PRECAST CONCRETE
(แปลน)
–แบบขยายเสากลมหุ้มหินแกรนิต
(แปลน ,รูปด้าน)

NO.	DATE	DESCRIPTION

REVISION

DRAWN BY ปิยะพันธ์ ,ชัยวุฒิ ,กริษฐา ,ศราวุฒิ
CHECKED BY ปิยะพันธ์ ตันทัศน์
APPROVE BY ปณาสิน จันทเสนา
DATE 18–09–2020 SCALE

DRAWING NO. A–715
TOTAL 267

แบบขยายครีบแนวตั้ง FACADE ZONE A

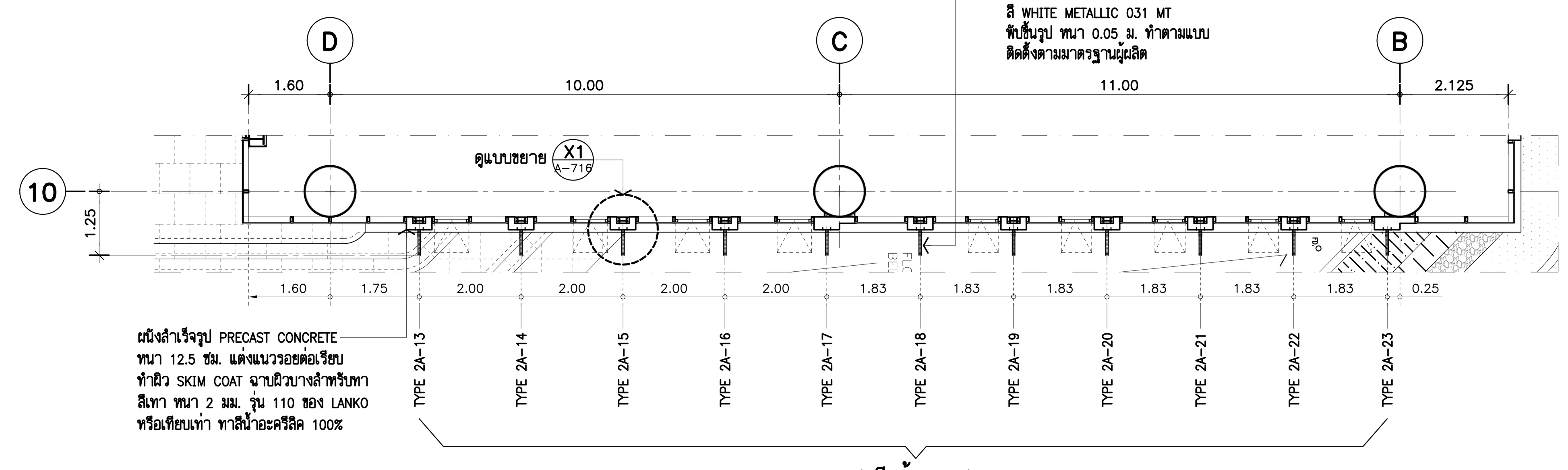

แบบขยายครีบแนวตั้ง FACADE ZONE A
แปลนพื้นชั้น 1 1:100

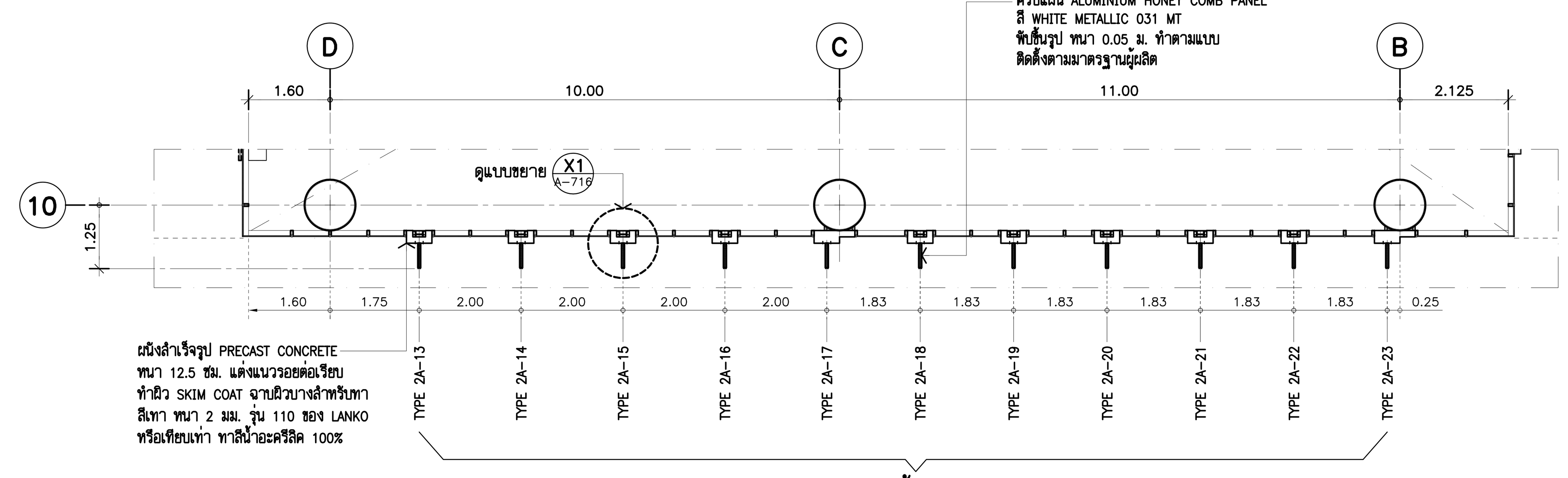

แบบขยายครีบแนวตั้ง FACADE ZONE A
แปลนพื้นชั้น 2 1:100

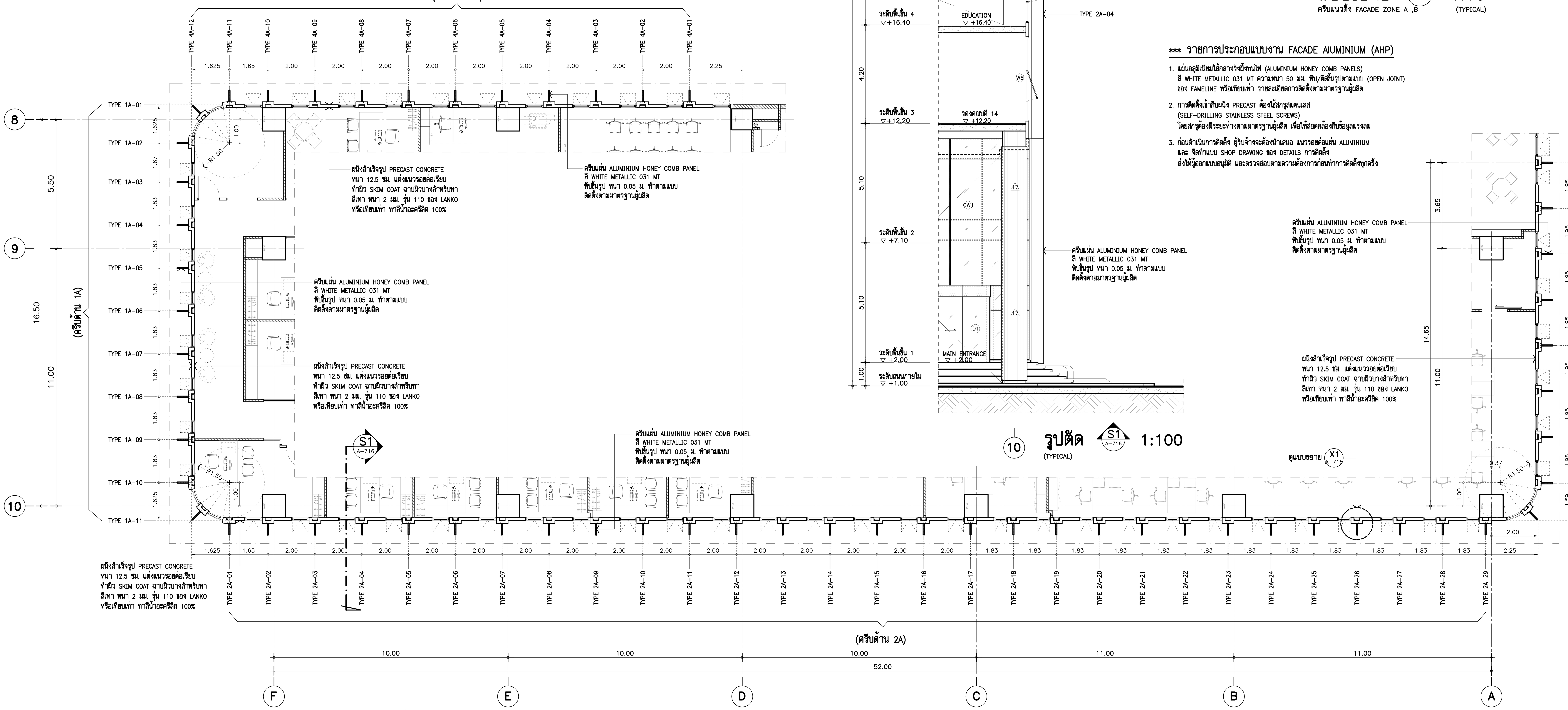

แบบขยายครีบแนวตั้ง FACADE ZONE A
แปลนพื้นชั้น 3- ชั้น 8M 1:100

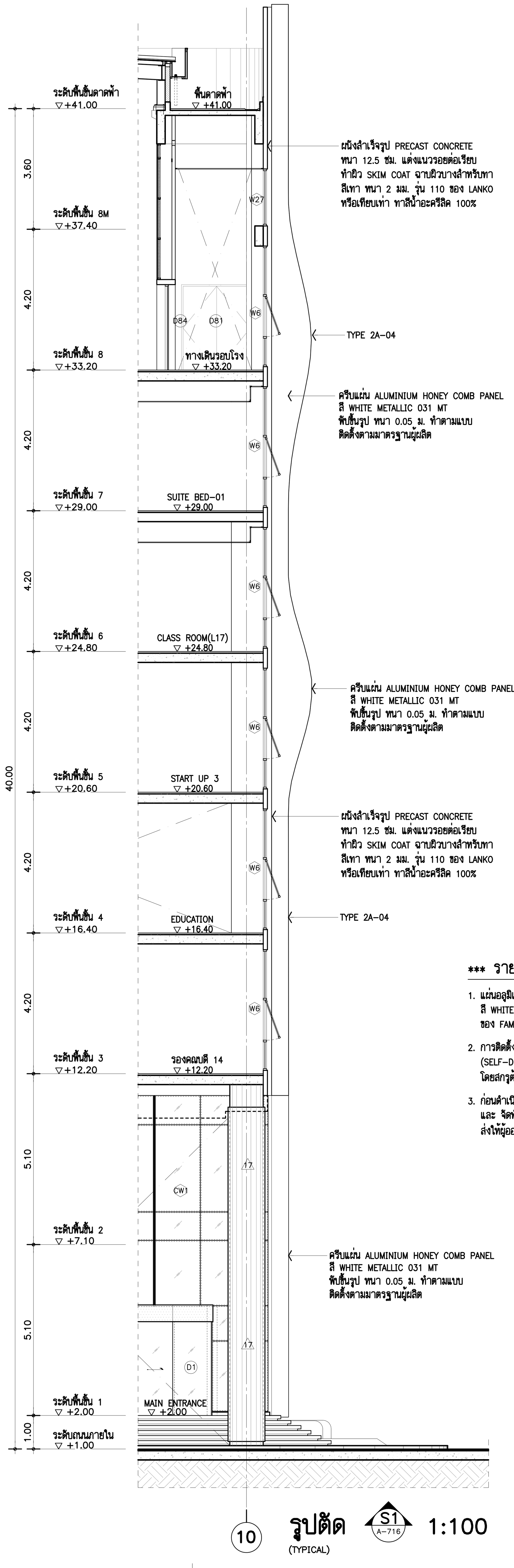

รูปตัด S1 A-716 1:100
(TYPICAL)

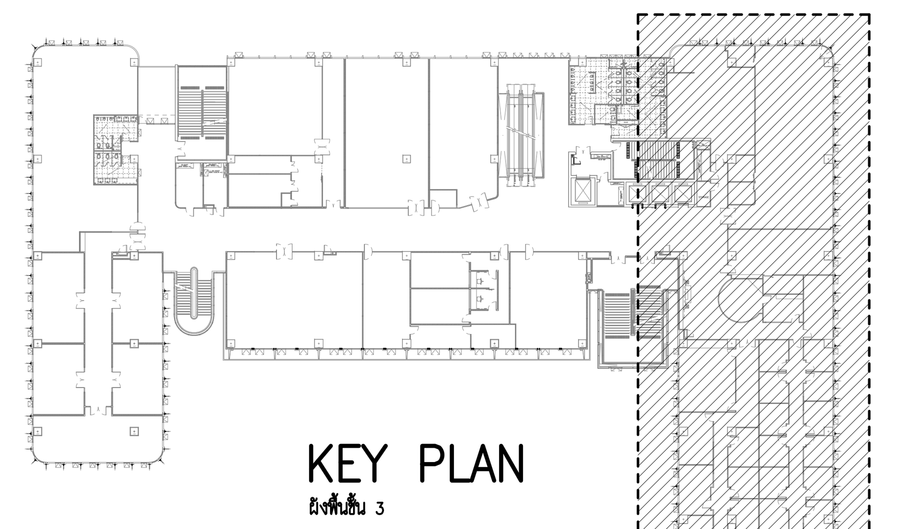

ZONE A
KEY PLAN
ผังพื้นชั้น 3

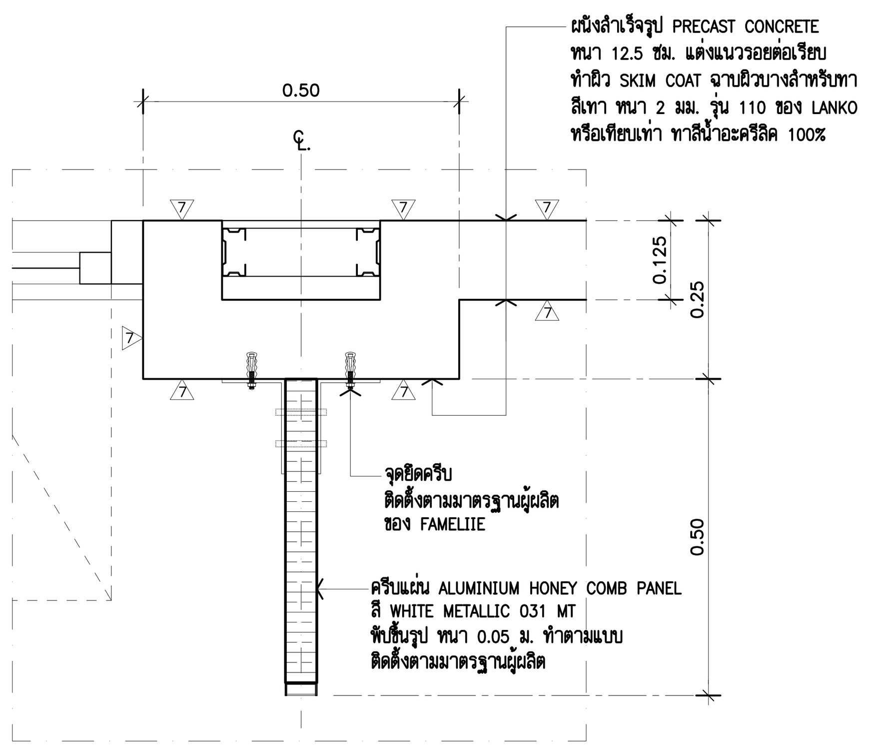

แบบขยาย X1 A-716 1:10
ครีบแนวตั้ง FACADE ZONE A ,B (TYPICAL)

*** รายการประกอบแบบงาน FACADE AIUMINIUM (AHP)

1. แผ่นอลูมิเนียมไส้กลางรังผึ้งทนไฟ (ALUMINIUM HONEY COMB PANELS) สี WHITE METALLIC 031 MT ความหนา 50 มม. พับ/ตัดชิ้นรูปตามแบบ (OPEN JOINT) ของ FAMELINE หรือเทียบเท่า รายละเอียดการติดตั้งตามมาตรฐานผู้ผลิต
2. การติดตั้งเข้ากับผนัง PRECAST ต้องใช้สกรูสแตนเลส (SELF-DRILLING STAINLESS STEEL SCREWS) โดยสกรูต้องมีระยะห่างตามมาตรฐานผู้ผลิต เพื่อให้สอดคล้องกับข้อมูลแรงลม
3. ก่อนดำเนินการติดตั้ง ผู้รับจ้างจะต้องนำเสนอ แนวรอยต่อแผ่น ALUMINIUM และ จัดทำแบบ SHOP DRAWING ของ DETAILS การติดตั้ง ส่งให้ผู้ออกแบบอนุมัติ และตรวจสอบตามความต้องการก่อนทำการติดตั้งทุกครั้ง

THESE DRAWINGS ARE THE PROPERTY OF : 760i ARCHITECT & CONSULTANT CO.,LTD. AND SHALL NOT BE USED OR REPRODUCED WITHOUT SPECIFIC PERMISSION.

OWNER
คณะเทคโนโลยีสารสนเทศและการสื่อสาร(ICT) มหาวิทยาลัยมหิดล

ARCHITECTS
อุดมศักดิ์ ตั้งอมรศิริ ว-สถ 605
ปณาสิน จันทเสนา ส-สถ 3559
บัญชา กลิ่นบัว ส-สถ 3560
พรรษา แก้วแพง ภ-สถ 15443
ธิรดา ธิติรัชนนท์ ภ-สถ 22867

INTERIOR DESIGNER
ฉัตราภรณ์ เจียสกุล ส-สน 263
วิชชรัตน์ มงคลธารณ์ ส-สน 271

GRAPHIC DESIGNER
ภราดร มิ่งลำแดง
ปิยะนุช กรองสุวรรณ

STRUCTURAL ENGINEERS
พิสิฐ กาญจนรุจิวุฒิ สย.5673
อาคม เตชะธัญญกุล สย.5661
วิสาพร ลิตยางกูร สย.7245
นัจจารี สุวรรณทัพพะ ภย.65185

ELECTRICAL ENGINEERS
ประชานาถ ด่านสกุลเจริญกิจ สฟก. 4390
ลักคิกา รัตนศักดากุล สฟก. 4587
นิวัติ จิณณธรรมพงษ์ ภฟก. 31088
กันตภณ วินิยกูล

MECHANICAL ENGINEERS
ยงยศ รักวรา สก. 3171

SANITARY ENGINEERS
ไพโรจน์ ไชยมงคล สส. 44
ศิระณัชจ์ สิทธิโชคธนากร ภส. 2590
ณัฐธนุ เกตุมา

PROJECT NO. AR-18305

PROJECT NAME
ศูนย์รวมเทคโนโลยีดิจิทัล อัจฉริยะเพื่อสร้างเศรษฐกิจ การเรียนรู้ นวัตกรรม บูรณาการ ปัญญาประดิษฐ์ เพื่อการแพทย์ (Intelligent Digital Hub in Medicine) (IDHM) คณะเทคโนโลยีสารสนเทศและการสื่อสาร(ICT) มหาวิทยาลัยมหิดล

760i ARCHITECT & CONSULTANT CO.,LTD.
Address : 355 Soi Sukumvit 50 , Prakanong Klongtoey Bangkok 10260
Tel : (662) 742 - 7303 - 04 Fax : (662) 742 - 7310
E - mail address : info @ 760i. com
www. 760i. com

DRAWING TITLE :
แบบขยาย ครีบแนวตั้ง FACADE ZONE A
แปลน

NO.	DATE	DESCRIPTION

REVISION

DRAWN BY ปิยะพันธ์ ,ชัยวุฒิ ,กริษฐา ,ศราวุฒิ
CHECKED BY ปิยะพันธ์ ตันทัศน์
APPROVE BY ปณาสิน จันทเสนา
DATE 18–09–2020 SCALE

DRAWING NO. A–716
TOTAL 267

แบบขยายครีบแนวตั้ง FACADE ZONE A

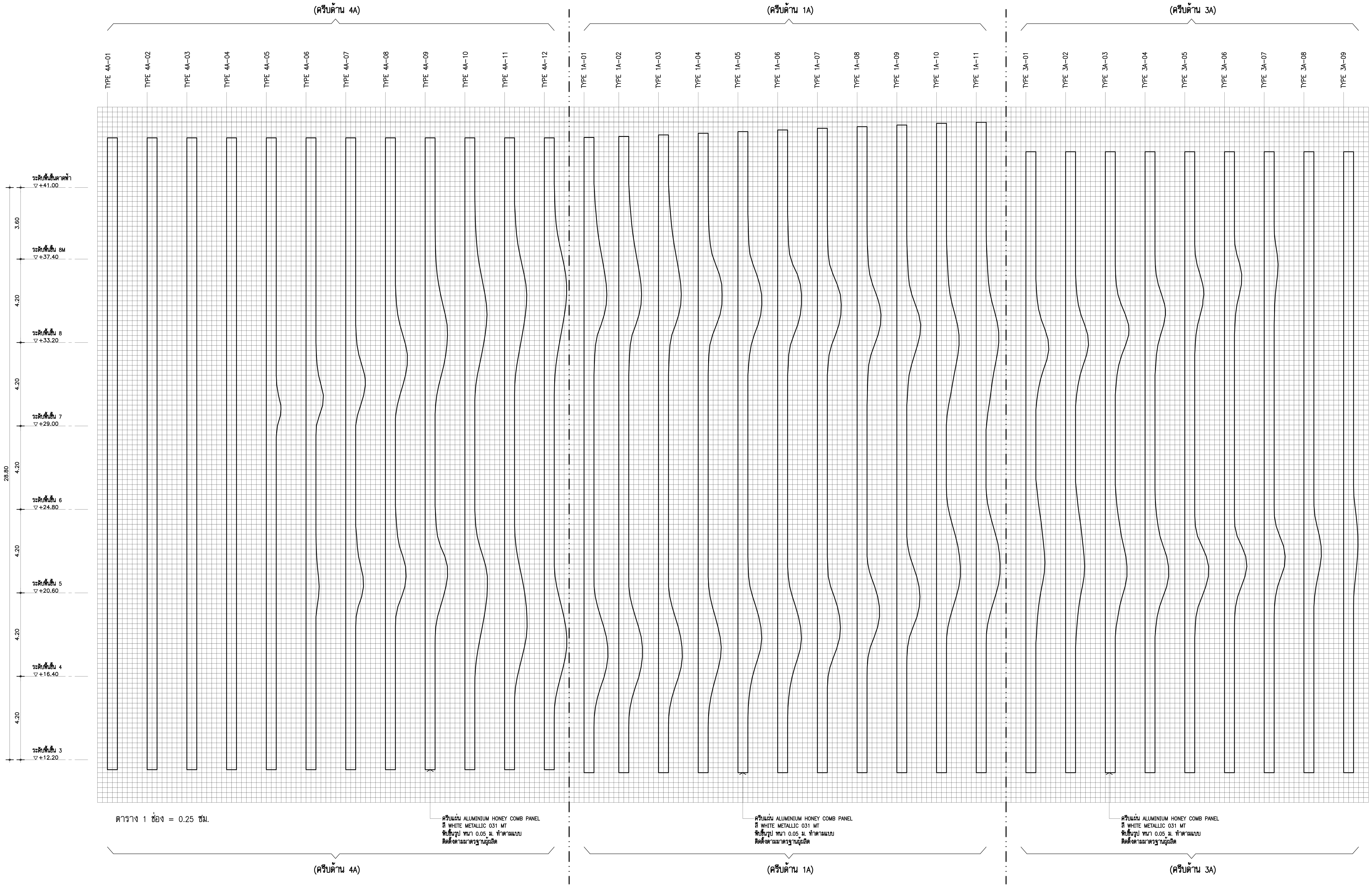

แบบขยายครีบด้าน 4A
รูปด้านข้าง 1:100

แบบขยายครีบด้าน 1A
รูปด้านข้าง 1:100

แบบขยายครีบด้าน 3A
รูปด้านข้าง 1:100

*** รายการประกอบแบบงาน FACADE AIUMINIUM (AHP)

1. แผ่นอลูมิเนียมไส้กลางรังผึ้งทนไฟ (ALUMINIUM HONEY COMB PANELS) สี WHITE METALLIC 031 MT ความหนา 50 มม. พับ/ตัดขึ้นรูปตามแบบ (OPEN JOINT) ของ FAMELINE หรือเทียบเท่า รายละเอียดการติดตั้งตามมาตรฐานผู้ผลิต
2. การติดตั้งเข้ากับผนัง PRECAST ต้องใช้สกรูสแตนเลส (SELF-DRILLING STAINLESS STEEL SCREWS) โดยสกรูต้องมีระยะห่างตามมาตรฐานผู้ผลิต เพื่อให้สอดคล้องกับข้อมูลแรงลม
3. ก่อนดำเนินการติดตั้ง ผู้รับจ้างจะต้องนำเสนอ แนวรอยต่อแผ่น ALUMINIUM และ จัดทำแบบ SHOP DRAWING ของ DETAILS การติดตั้ง ส่งให้ผู้ออกแบบอนุมัติ และตรวจสอบตามความต้องการก่อนทำการติดตั้งทุกครั้ง

THESE DRAWINGS ARE THE PROPERTY OF :
760i ARCHITECT & CONSULTANT CO.,LTD.
AND SHALL NOT BE USED OR REPRODUCED
WITHOUT SPECIFIC PERMISSION.

OWNER
คณะเทคโนโลยีสารสนเทศและการสื่อสาร(ICT) มหาวิทยาลัยมหิดล

ARCHITECTS
อุดมศักดิ์ ตั้งอมรศิริ ว-สถ 605
ปณาสิน จันทเสนา ส-สถ 3559
บัญชา กลิ่นบัว ส-สถ 3560
พรรษา แก้วแพง ภ-สถ 15443
ธิรดา ธิติรัชนนท์ ภ-สถ 22867

INTERIOR DESIGNER
ฉัตราภรณ์ เจียสกุล ส-สน 263
วิชชรัตน์ มงคลธารณ์ ส-สน 271

GRAPHIC DESIGNER
ภราดร มิ่งลำแดง
ปิยะนุช กรองสุวรรณ

STRUCTURAL ENGINEERS
พิสิฐ กาญจนรุจิวุฒิ สย.5673
อาคม เตชะธัญญกุล สย.5661
วิสาพร สิตยางกูร สย.7245
นัจจารี สุวรรณทัพพะ ภย.65185

ELECTRICAL ENGINEERS
ประชานาถ ด่านสกุลเจริญกิจ สฟก. 4390
ลักศิกา รัตนศักดากุล สฟก. 4587
นิวัติ จิณณธรรมพงษ์ ภฟก. 31088
กันตภณ วินิยกูล

MECHANICAL ENGINEERS
ยงยศ รักวรา สก. 3171

SANITARY ENGINEERS
ไพโรจน์ ไชยมงคล สส. 44
ศิระณัชจ์ สิทธิโชคธนากร ภส. 2590
ณัฐธนุ เกตุมา

PROJECT NO. AR-18305

PROJECT NAME
ศูนย์รวมเทคโนโลยีดิจิทัล อัจฉริยะเพื่อสร้างเศรษฐกิจ การเรียนรู้ นวัตกรรมบูรณาการ ปัญญาประดิษฐ์ เพื่อการแพทย์ (Intelligent Digital Hub in Medicine) (IDHM) คณะเทคโนโลยีสารสนเทศและการสื่อสาร(ICT) มหาวิทยาลัยมหิดล

760i ARCHITECT & CONSULTANT CO.,LTD.
Address : 355 Soi Sukumvit 50 , Prakanong
Klongtoey Bangkok 10260
Tel : (662) 742 - 7303 - 04 Fax : (662) 742 - 7310
E - mail address : info @ 760i. com
www. 760i. com

DRAWING TITLE :
แบบขยายครีบด้าน 1A,3A,4A
รูปด้านข้าง

NO.	DATE	DESCRIPTION

REVISION

DRAWN BY ปิยะพันธ์ ,ชัยวุฒิ ,กริษฐา ,ศราวุฒิ
CHECKED BY ปิยะพันธ์ ตันทัศน์
APPROVE BY ปณาสิน จันทเสนา
DATE 18-09-2020 SCALE

DRAWING NO. A-717
TOTAL 267

แบบขยายครีบแนวตั้ง FACADE ZONE A

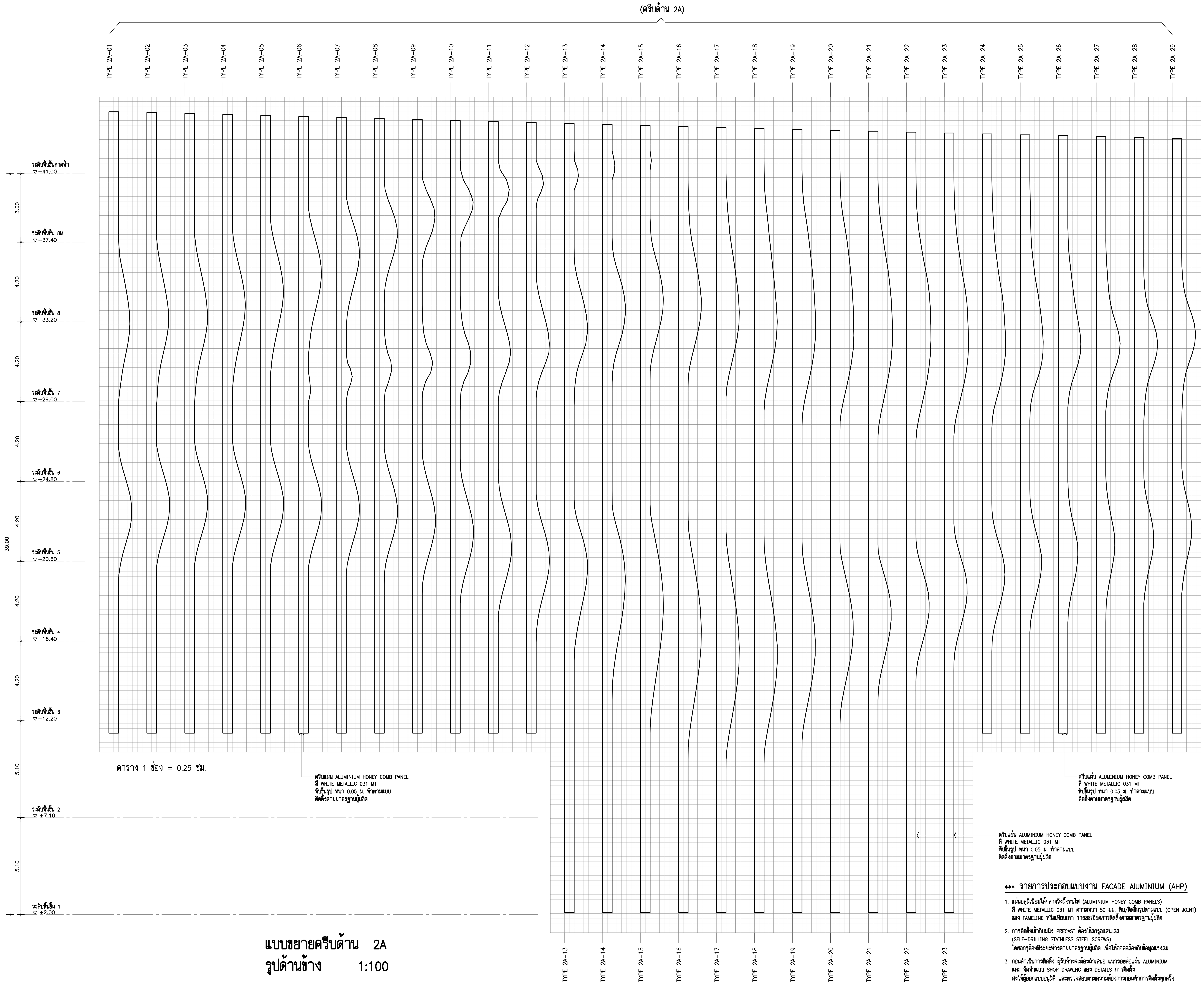

แบบขยายครีบด้าน 2A
รูปด้านข้าง 1:100

*** รายการประกอบแบบงาน FACADE AIUMINIUM (AHP)

1. แผ่นอลูมิเนียมไส้กลางรังผึ้งทนไฟ (ALUMINIUM HONEY COMB PANELS) สี WHITE METALLIC 031 MT ความหนา 50 มม. พับ/ตัดชิ้นรูปตามแบบ (OPEN JOINT) ของ FAMELINE หรือเทียบเท่า รายละเอียดการติดตั้งตามมาตรฐานผู้ผลิต
2. การติดตั้งเข้ากับผนัง PRECAST ต้องใช้สกรูสแตนเลส (SELF-DRILLING STAINLESS STEEL SCREWS) โดยสกรูต้องมีระยะห่างตามมาตรฐานผู้ผลิต เพื่อให้สอดคล้องกับข้อมูลแรงลม
3. ก่อนดำเนินการติดตั้ง ผู้รับจ้างจะต้องนำเสนอ แนวรอยต่อแผ่น ALUMINIUM และ จัดทำแบบ SHOP DRAWING ของ DETAILS การติดตั้ง ส่งให้ผู้ออกแบบอนุมัติ และตรวจสอบตามความต้องการก่อนทำการติดตั้งทุกครั้ง

THESE DRAWINGS ARE THE PROPERTY OF : 760i ARCHITECT & CONSULTANT CO.,LTD. AND SHALL NOT BE USED OR REPRODUCED WITHOUT SPECIFIC PERMISSION.

OWNER
คณะเทคโนโลยีสารสนเทศและการสื่อสาร(ICT) มหาวิทยาลัยมหิดล

ARCHITECTS

อุดมศักดิ์ ตั้งอมรศิริ	ว-สถ 605	
ปณาสิน จันทเสนา	ส-สถ 3559	
บัญชา กลิ่นบัว	ส-สถ 3560	
พรรษา แก้วแพง	ภ-สถ 15443	
ธิรดา ธิติรัชนนท์	ภ-สถ 22867	

INTERIOR DESIGNER

ฉัตราภรณ์ เจียสกุล	ส-สน 263
วิชชรัตน์ มงคลธารณ์	ส-สน 271

GRAPHIC DESIGNER

ภราดร มิ่งลำแดง
ปิยะนุช กรองสุวรรณ

STRUCTURAL ENGINEERS

พิสิฐ กาญจนรุจิวุฒิ	สย.5673
อาคม เตชะธัญญกุล	สย.5661
วิสาพร ลิตยางกูร	สย.7245
นัจจารี สุวรรณทัพพะ	ภย.65185

ELECTRICAL ENGINEERS

ประชานาถ ด่านสกุลเจริญกิจ	สฟก. 4390
ลักคิกา รัตนศักดากุล	สฟก. 4587
นิวัติ จิณณธรรมพงษ์	ภฟก. 31088
กันตภณ วินิยกูล	

MECHANICAL ENGINEERS

ยงยศ รักวรา สก. 3171

SANITARY ENGINEERS

ไพโรจน์ ไชยมงคล	สส. 44
ศิระณัชจ์ สิทธิโชคธนากร	ภส. 2590
ณัฐธนุ เกตุมา	

PROJECT NO. AR-18305

PROJECT NAME
ศูนย์รวมเทคโนโลยีดิจิทัล อัจฉริยะเพื่อสร้างเศรษฐกิจ การเรียนรู้ นวัตกรรม บูรณาการ ปัญญาประดิษฐ์ เพื่อการแพทย์ (Intelligent Digital Hub in Medicine) (IDHM) คณะเทคโนโลยีสารสนเทศและการสื่อสาร(ICT) มหาวิทยาลัยมหิดล

760i ARCHITECT & CONSULTANT CO.,LTD.
Address : 355 Soi Sukumvit 50 , Prakanong
Klongtoey Bangkok 10260
Tel : (662) 742 - 7303 - 04 Fax : (662) 742 - 7310
E - mail address : info @ 760i. com
www. 760i. com

DRAWING TITLE :
แบบขยายครีบด้าน 2A
รูปด้านข้าง

NO.	DATE	DESCRIPTION

REVISION

DRAWN BY	ปิยะพันธ์ ,ชัยวุฒิ ,กริษฐา ,ศราวุฒิ
CHECKED BY	ปิยะพันธ์ ตันทัศน์
APPROVE BY	ปณาสิน จันทเสนา
DATE 18-09-2020	SCALE
DRAWING NO. A-718	TOTAL 267

ISOMETRIC ZONE A

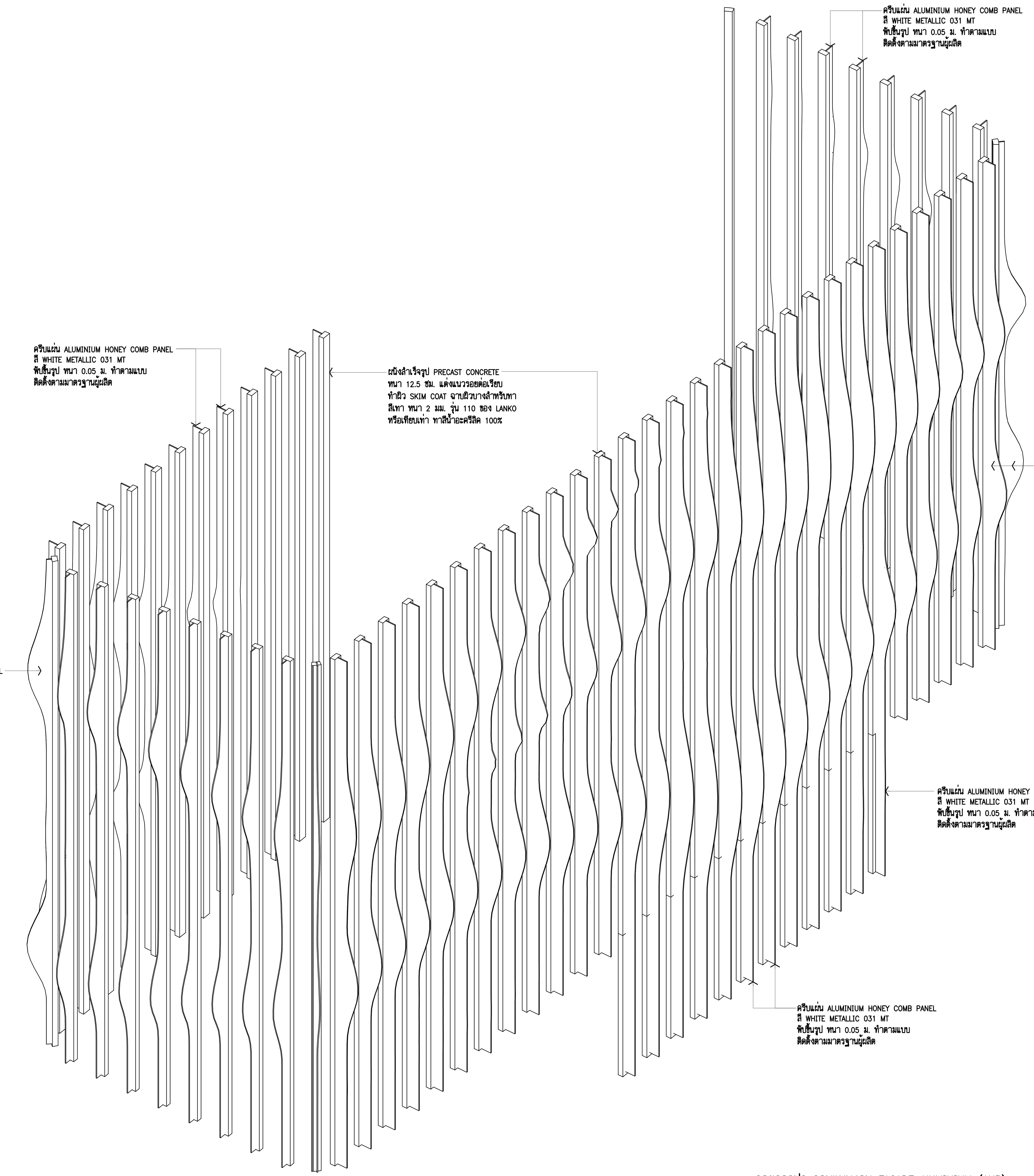

ISOMETRIC

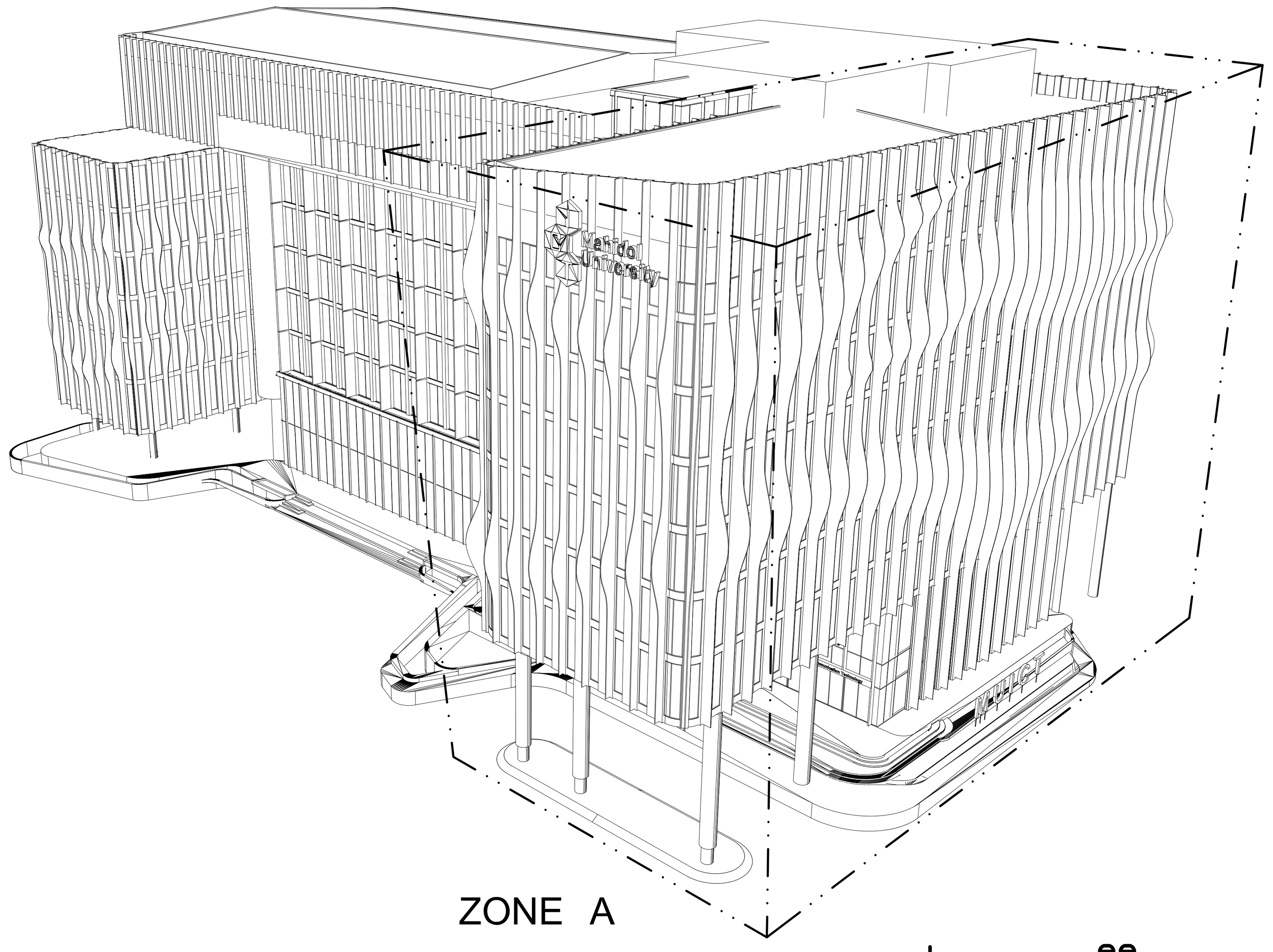

ZONE A

ภาพประกอบ 3 มิติ

ZONE A

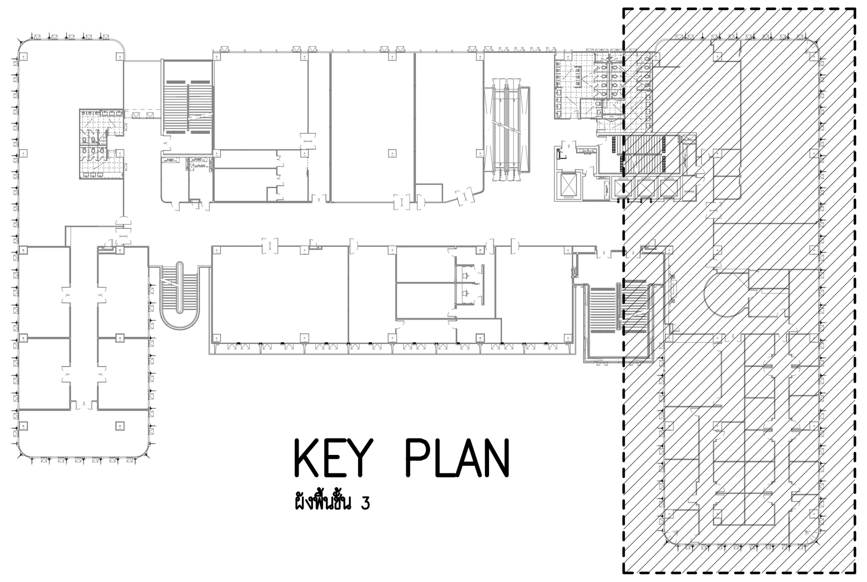

KEY PLAN

ผังพื้นชั้น 3

*** รายการประกอบแบบงาน FACADE AIUMINIUM (AHP)

1. แผ่นอลูมิเนียมไส้กลางรังผึ้งทนไฟ (ALUMINIUM HONEY COMB PANELS) สี WHITE METALLIC 031 MT ความหนา 50 มม. พับ/ตัดชิ้นรูปตามแบบ (OPEN JOINT) ของ FAMELINE หรือเทียบเท่า รายละเอียดการติดตั้งตามมาตรฐานผู้ผลิต
2. การติดตั้งเข้ากับผนัง PRECAST ต้องใช้สกรูสแตนเลส (SELF-DRILLING STAINLESS STEEL SCREWS) โดยสกรูต้องมีระยะห่างตามมาตรฐานผู้ผลิต เพื่อให้สอดคล้องกับข้อมูลแรงลม
3. ก่อนดำเนินการติดตั้ง ผู้รับจ้างจะต้องนำเสนอ แนวรอยต่อแผ่น ALUMINIUM และ จัดทำแบบ SHOP DRAWING ของ DETAILS การติดตั้ง ส่งให้ผู้ออกแบบอนุมัติ และตรวจสอบตามความต้องการก่อนทำการติดตั้งทุกครั้ง

THESE DRAWINGS ARE THE PROPERTY OF : 760i ARCHITECT & CONSULTANT CO.,LTD. AND SHALL NOT BE USED OR REPRODUCED WITHOUT SPECIFIC PERMISSION.

OWNER

คณะเทคโนโลยีสารสนเทศและการสื่อสาร(ICT) มหาวิทยาลัยมหิดล

ARCHITECTS

อุดมศักดิ์ ตั้งอมรศิริ	ว-สถ 605
ปณาลิน จันทเสนา	ส-สถ 3559
บัญชา กลิ่นบัว	ส-สถ 3560
พรรษา แก้วแพง	ภ-สถ 15443
ธิรดา ธิติรัชนนท์	ภ-สถ 22867

INTERIOR DESIGNER

ฉัตราภรณ์ เจียสกุล	ส-สน 263
วิชชรัตน์ มงคลธารณ์	ส-สน 271

GRAPHIC DESIGNER

ภราดร มิ่งลำแดง
ปิยะนุช กรองสุวรรณ

STRUCTURAL ENGINEERS

พิสิฐ กาญจนรุจิวุฒิ	สย.5673
อาคม เตชะธัญญกุล	สย.5661
วิสาพร สิตยางกูร	สย.7245
นัจจารี สุวรรณทัพพะ	ภย.65185

ELECTRICAL ENGINEERS

ประชานาถ ด่านสกุลเจริญกิจ	สฟก. 4390
ลักคิกา รัตนศักดากุล	สฟก. 4587
นิวัติ จิณณธรรมพงษ์	ภฟก. 31088
กันตภณ วินิยกุล	

MECHANICAL ENGINEERS

ยงยศ รักวรา สก. 3171

SANITARY ENGINEERS

ไพโรจน์ ไชยมงคล	สส. 44
ศิระณัชจ์ สิทธิโชคธนากร	ภส. 2590
ณัฐธนุ เกตุมา	

PROJECT NO. AR-18305

PROJECT NAME

ศูนย์รวมเทคโนโลยีดิจิทัล อัจฉริยะเพื่อสร้างเศรษฐกิจ การเรียนรู้ นวัตกรรม บูรณาการ ปัญญาประดิษฐ์ เพื่อการแพทย์ (Intelligent Digital Hub in Medicine) (IDHM) คณะเทคโนโลยีสารสนเทศและการสื่อสาร(ICT) มหาวิทยาลัยมหิดล

760i ARCHITECT & CONSULTANT CO.,LTD.
Address : 355 Soi Sukumvit 50 , Prakanong Klongtoey Bangkok 10260
Tel : (662) 742 - 7303 - 04 Fax : (662) 742 - 7310
E - mail address : info @ 760i. com
www. 760i. com

DRAWING TITLE :

ISOMETRIC ZONE A

NO.	DATE	DESCRIPTION

REVISION

DRAWN BY	ปิยะพันธ์ ,ชัยวุฒิ ,กริษฐา ,ศราวุฒิ
CHECKED BY	ปิยะพันธ์ ตันทัศน์
APPROVE BY	ปณาลิน จันทเสนา
DATE 18-09-2020	SCALE

DRAWING NO.	TOTAL
A-719	267

ภาพประกอบ 3 มิติ ZONE A

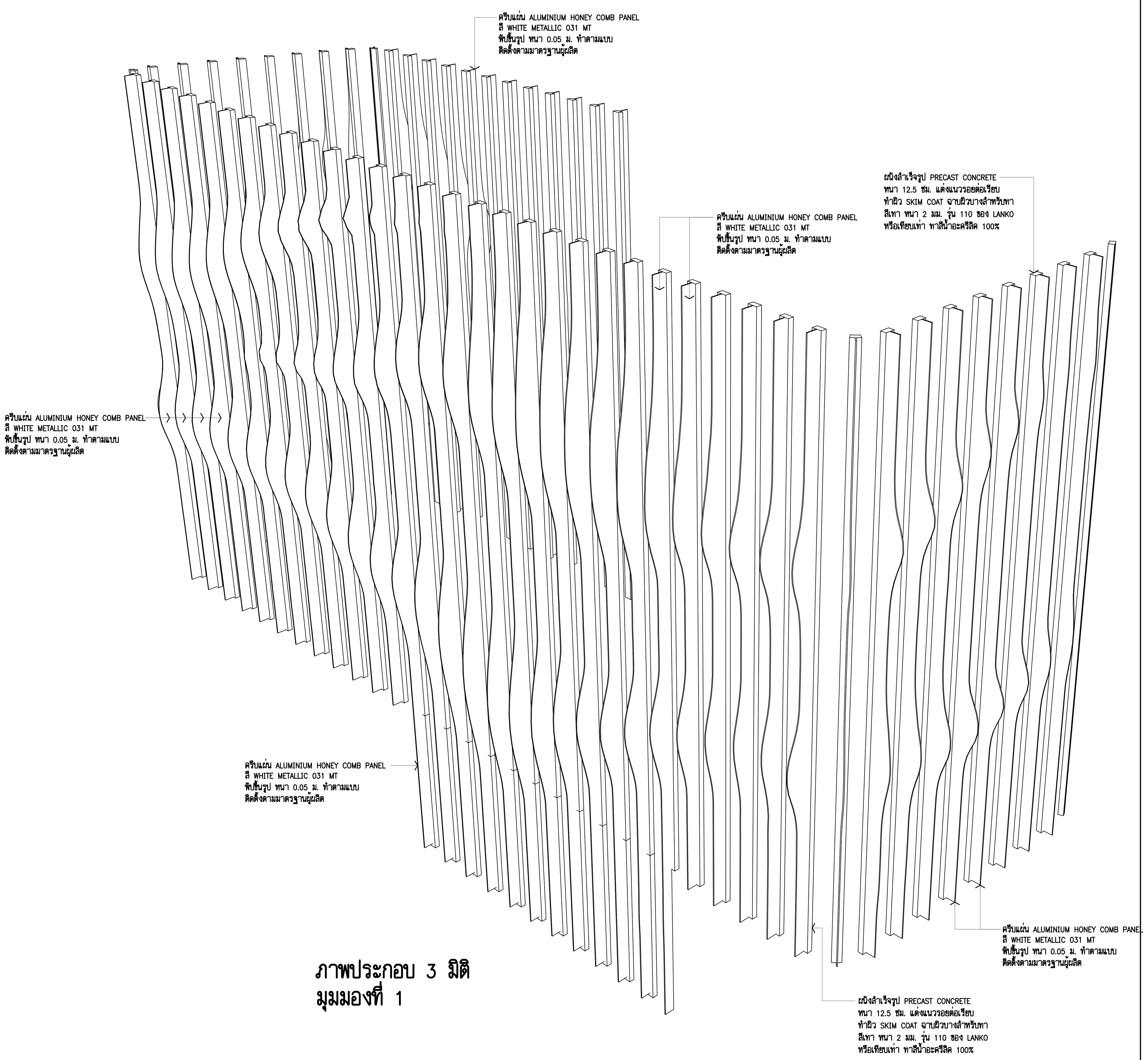

ภาพประกอบ 3 มิติ
มุมมองที่ 1

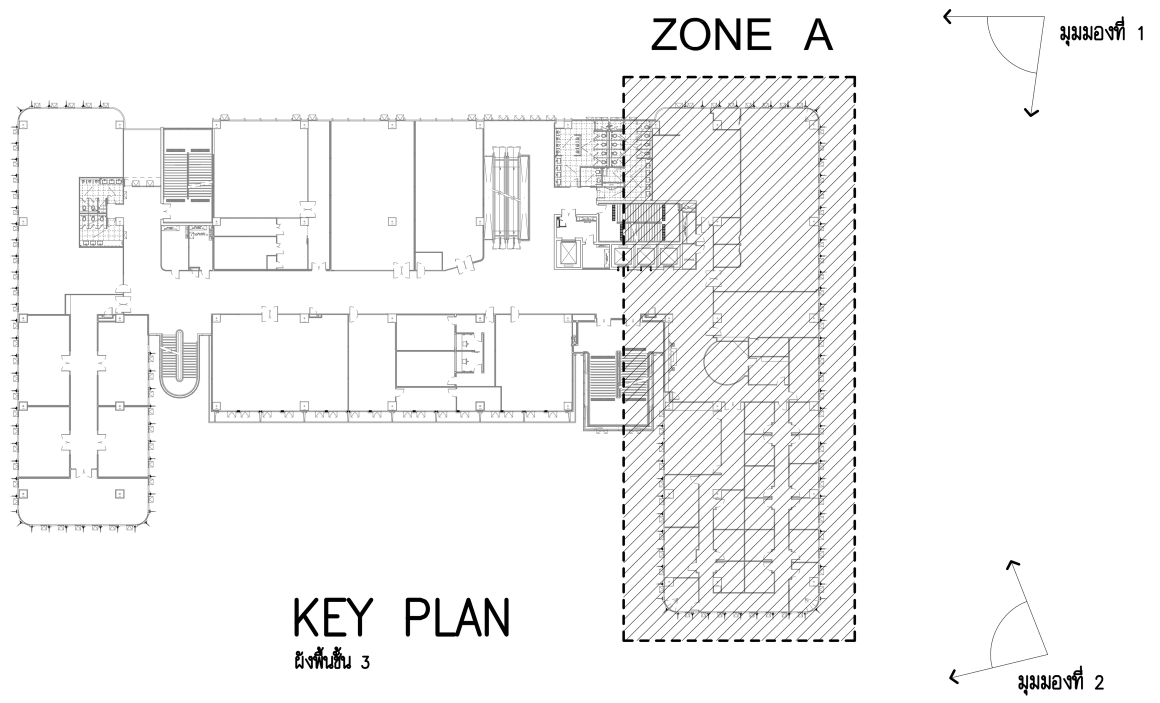

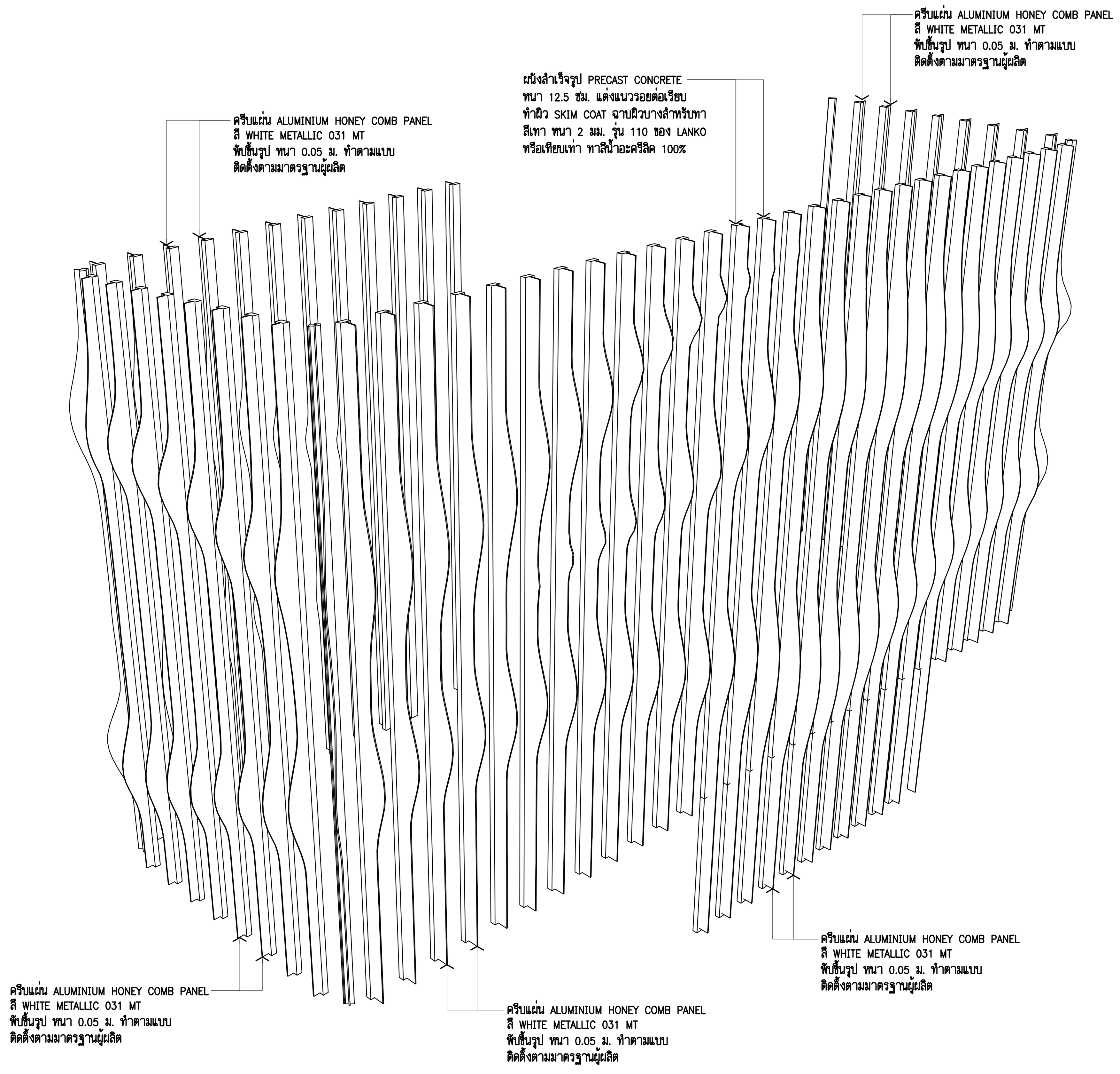

ภาพประกอบ 3 มิติ
มุมมองที่ 2

*** รายการประกอบแบบงาน FACADE AIUMINIUM (AHP)

1. แผ่นอลูมิเนียมไส้กลางรังผึ้งทนไฟ (ALUMINIUM HONEY COMB PANELS)
   สี WHITE METALLIC 031 MT ความหนา 50 มม. พับ/ตัดชิ้นรูปตามแบบ (OPEN JOINT)
   ของ FAMELINE หรือเทียบเท่า รายละเอียดการติดตั้งตามมาตรฐานผู้ผลิต
2. การติดตั้งเข้ากับผนัง PRECAST ต้องใช้สกรูสแตนเลส
   (SELF-DRILLING STAINLESS STEEL SCREWS)
   โดยสกรูต้องมีระยะห่างตามมาตรฐานผู้ผลิต เพื่อให้สอดคล้องกับข้อมูลแรงลม
3. ก่อนดำเนินการติดตั้ง ผู้รับจ้างจะต้องนำเสนอ แนวรอยต่อแผ่น ALUMINIUM
   และ จัดทำแบบ SHOP DRAWING ของ DETAILS การติดตั้ง
   ส่งให้ผู้ออกแบบอนุมัติ และตรวจสอบตามความต้องการก่อนทำการติดตั้งทุกครั้ง

THESE DRAWINGS ARE THE PROPERTY OF :
760i ARCHITECT & CONSULTANT CO.,LTD.
AND SHALL NOT BE USED OR REPRODUCED
WITHOUT SPECIFIC PERMISSION.

OWNER

คณะเทคโนโลยีสารสนเทศและการสื่อสาร(ICT)
มหาวิทยาลัยมหิดล

ARCHITECTS

อุดมศักดิ์ ตั้งอมรศิริ	ว-สถ 605
ปณาสิน จันทเสนา	ส-สถ 3559
บัญชา กลิ่นบัว	ส-สถ 3560
พรรษา แก้วแพง	ภ-สถ 15443
ธิรดา ธิติรัชนนท์	ภ-สถ 22867

INTERIOR DESIGNER

ฉัตราภรณ์ เจียสกุล	ส-สน 263
วิชชรัตน์ มงคลธารณ์	ส-สน 271

GRAPHIC DESIGNER

ภราดร มิ่งลำแดง
ปิยะนุช กรองสุวรรณ

STRUCTURAL ENGINEERS

พิสิฐ กาญจนรุจิวุฒิ	สย.5673
อาคม เตชะธัญญกุล	สย.5661
วิสาพร สิตยางกูร	สย.7245
นัจจารี สุวรรณทัพพะ	ภย.65185

ELECTRICAL ENGINEERS

ประชานาถ ด่านสกุลเจริญกิจ	สฟก. 4390
ลักคิกา รัตนศักดากุล	สฟก. 4587
นิวัติ จิณณธรรมพงษ์	ภฟก. 31088
กันตภณ วินิยกูล	

MECHANICAL ENGINEERS

ยงยศ รักวรา สก. 3171

SANITARY ENGINEERS

ไพโรจน์ ไชยมงคล	สส. 44
ศิระณัชจ์ สิทธิโชคธนากร	ภส. 2590
ณัฐธนุ เกตุมา	

PROJECT NO. AR-18305

PROJECT NAME

ศูนย์รวมเทคโนโลยีดิจิทัล อัจฉริยะเพื่อสร้างเศรษฐกิจ การเรียนรู้ นวัตกรรม บูรณาการ ปัญญาประดิษฐ์ เพื่อการแพทย์ (Intelligent Digital Hub in Medicine) (IDHM) คณะเทคโนโลยีสารสนเทศและการสื่อสาร(ICT) มหาวิทยาลัยมหิดล

760i ARCHITECT & CONSULTANT CO.,LTD.
Address : 355 Soi Sukumvit 50 , Prakanong
Klongtoey Bangkok 10260
Tel : (662) 742-7303-04 Fax : (662) 742-7310
E-mail address : info @ 760i. com
www. 760i. com

DRAWING TITLE :

ISOMETRIC ZONE A

NO.	DATE	DESCRIPTION

REVISION

DRAWN BY ปิยะพันธ์ ,ชัยวุฒิ ,กริษฐา ,ศราวุฒิ
CHECKED BY ปิยะพันธ์ ตันทัศน์
APPROVE BY ปณาสิน จันทเสนา
DATE 18-09-2020 SCALE

DRAWING NO. A-720 TOTAL 267

แบบขยายครีบแนวตั้ง FACADE ZONE B

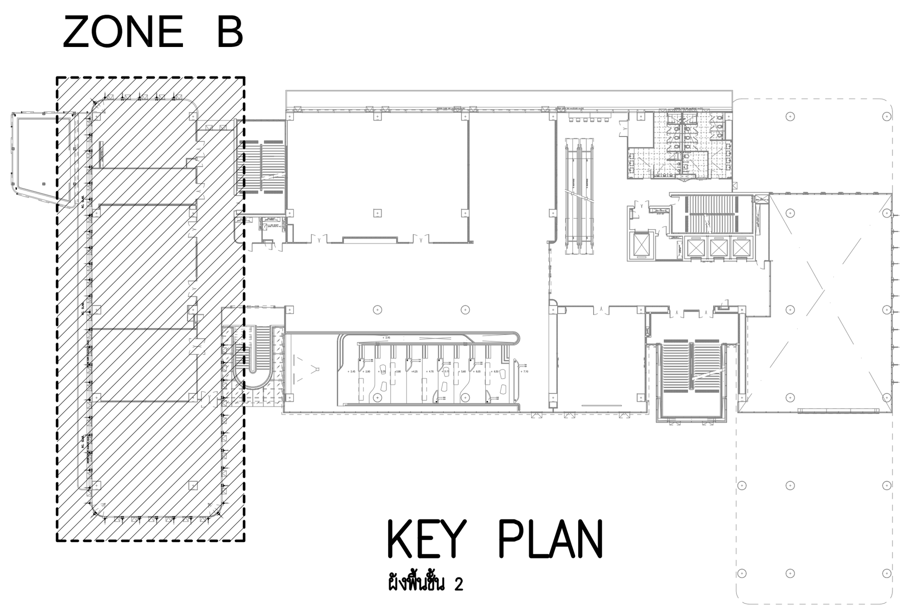

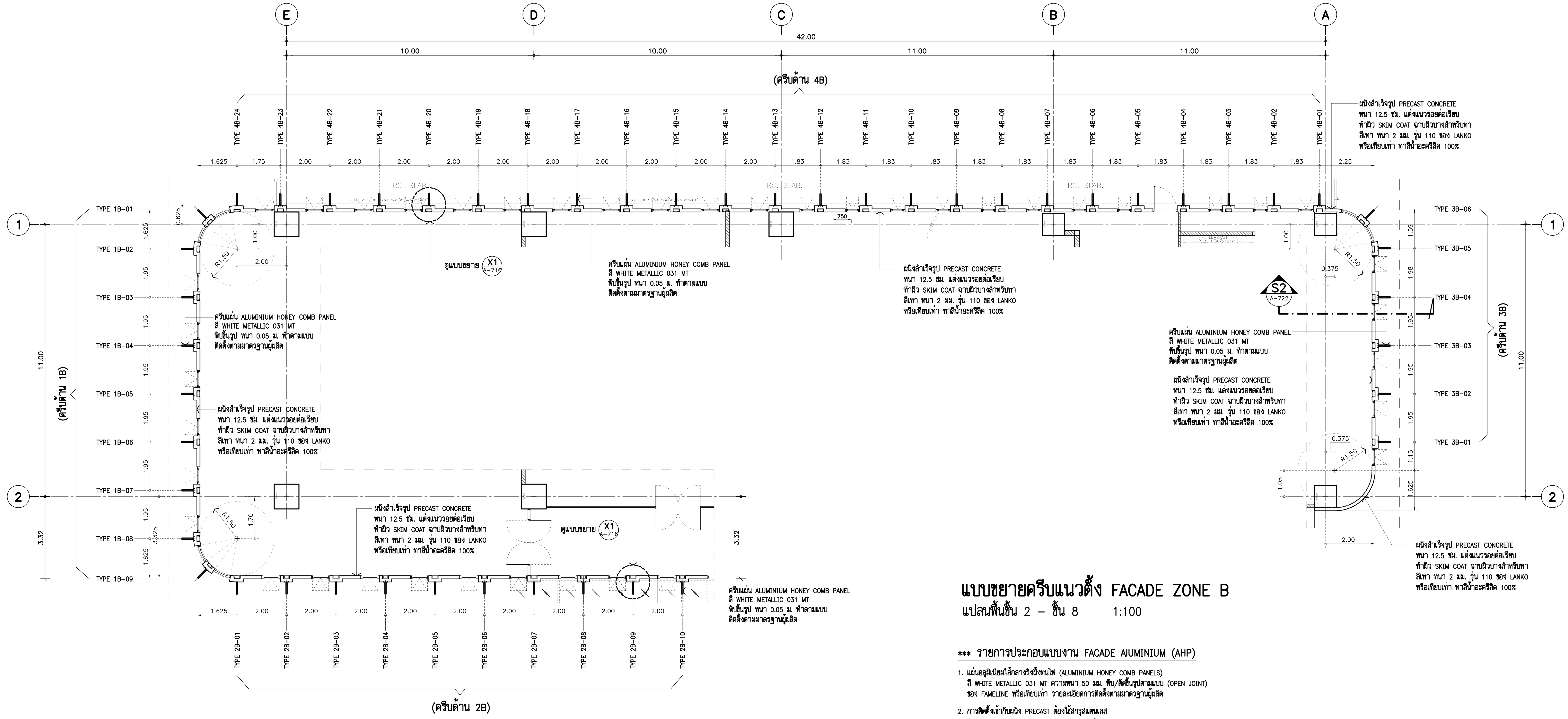

แบบขยายครีบแนวตั้ง FACADE ZONE B
แปลนพื้นชั้น 2 – ชั้น 8 1:100

*** รายการประกอบแบบงาน FACADE AIUMINIUM (AHP)

1. แผ่นอลูมิเนียมไส้กลางรังผึ้งทนไฟ (ALUMINIUM HONEY COMB PANELS) สี WHITE METALLIC 031 MT ความหนา 50 มม. พับ/ตัดชิ้นรูปตามแบบ (OPEN JOINT) ของ FAMELINE หรือเทียบเท่า รายละเอียดการติดตั้งตามมาตรฐานผู้ผลิต
2. การติดตั้งเข้ากับผนัง PRECAST ต้องใช้สกรูสแตนเลส (SELF-DRILLING STAINLESS STEEL SCREWS) โดยสกรูต้องมีระยะห่างตามมาตรฐานผู้ผลิต เพื่อให้สอดคล้องกับข้อมูลแรงลม
3. ก่อนดำเนินการติดตั้ง ผู้รับจ้างจะต้องนำเสนอ แนวรอยต่อแผ่น ALUMINIUM และ จัดทำแบบ SHOP DRAWING ของ DETAILS การติดตั้ง ส่งให้ผู้ออกแบบอนุมัติ และตรวจสอบตามความต้องการก่อนทำการติดตั้งทุกครั้ง

THESE DRAWINGS ARE THE PROPERTY OF :
760i ARCHITECT & CONSULTANT CO.,LTD.
AND SHALL NOT BE USED OR REPRODUCED
WITHOUT SPECIFIC PERMISSION.

OWNER

คณะเทคโนโลยีสารสนเทศและการสื่อสาร(ICT)
มหาวิทยาลัยมหิดล

ARCHITECTS

อุดมศักดิ์	ตั้งอมรศิริ	ว-สถ 605
ปณาลิน	จันทเสนา	ส-สถ 3559
บัญชา	กลิ่นบัว	ส-สถ 3560
พรรษา	แก้วแพง	ภ-สถ 15443
ธิรดา	ธิติรัชนนท์	ภ-สถ 22867

INTERIOR DESIGNER

ฉัตราภรณ์	เจียสกุล	ส-สน 263
วิชชรัตน์	มงคลธารณ์	ส-สน 271

GRAPHIC DESIGNER

ภราดร มิ่งลำแดง
ปิยะนุช กรองสุวรรณ

STRUCTURAL ENGINEERS

พิสิฐ	กาญจนรุจิวุฒิ	สย.5673
อาคม	เตชะธัญญกุล	สย.5661
วิสาพร	ลิตยางกูร	สย.7245
นัจจารี	สุวรรณทัพพะ	ภย.65185

ELECTRICAL ENGINEERS

ประชานาถ	ด่านสกุลเจริญกิจ	สฟก. 4390
ลักศิกา	รัตนศักดากุล	สฟก. 4587
นิวัติ	จิณณธรรมพงษ์	ภฟก. 31088
กันตภณ	วินิยกูล	

MECHANICAL ENGINEERS

ยงยศ รักวรา สก. 3171

SANITARY ENGINEERS

ไพโรจน์	ไชยมงคล	สส. 44
ศิระณัชจ์	สิทธิโชคธนากร	ภส. 2590
ณัฐธนู	เกตุมา	

PROJECT NO. AR-18305

PROJECT NAME

ศูนย์รวมเทคโนโลยีดิจิทัล อัจฉริยะเพื่อสร้างเศรษฐกิจ การเรียนรู้ นวัตกรรมบูรณาการ ปัญญาประดิษฐ์ เพื่อการแพทย์ (Intelligent Digital Hub in Medicine) (IDHM) คณะเทคโนโลยีสารสนเทศและการสื่อสาร(ICT) มหาวิทยาลัยมหิดล

760i ARCHITECT & CONSULTANT CO.,LTD.
Address : 355 Soi Sukumvit 50 , Prakanong
Klongtoey Bangkok 10260
Tel : (662) 742 - 7303 - 04 Fax : (662) 742 - 7310
E - mail address : info @ 760i. com
www. 760i. com

DRAWING TITLE :

แบบขยายครีบแนวตั้ง FACADE ZONE B
แปลน

NO.	DATE	DESCRIPTION

REVISION

DRAWN BY	ปิยะพันธ์ ,ชัยวุฒิ ,กริษฐา ,ศราวุฒิ
CHECKED BY	ปิยะพันธ์ ต้นทัศน์
APPROVE BY	ปณาลิน จันทเสนา
DATE 18-09-2020	SCALE
DRAWING NO. A-721	TOTAL 267

แบบขยายครีบแนวตั้ง FACADE ZONE B

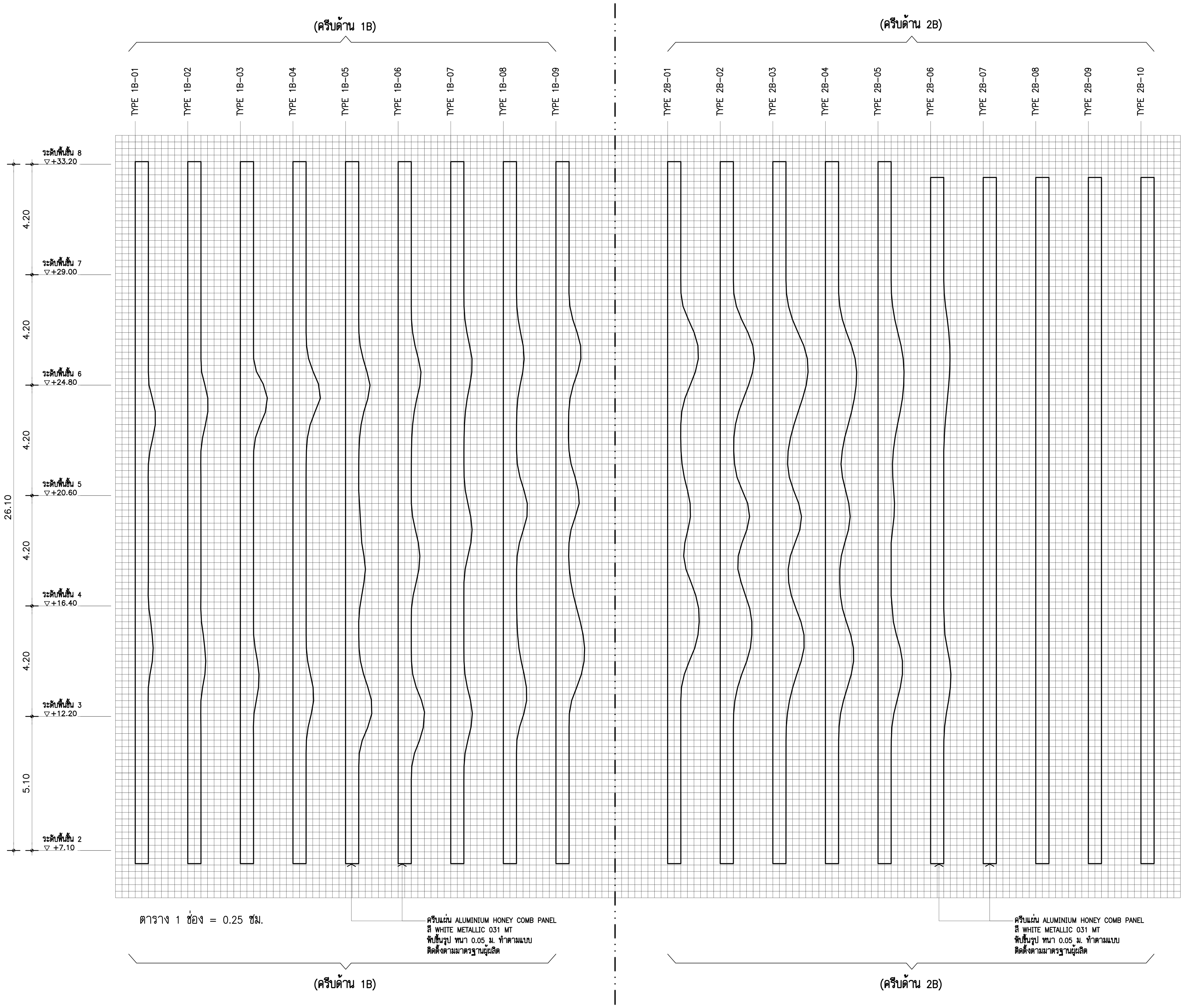

แบบขยายครีบด้าน 1B
รูปด้านข้าง 1:100

แบบขยายครีบด้าน 2B
รูปด้านข้าง 1:100

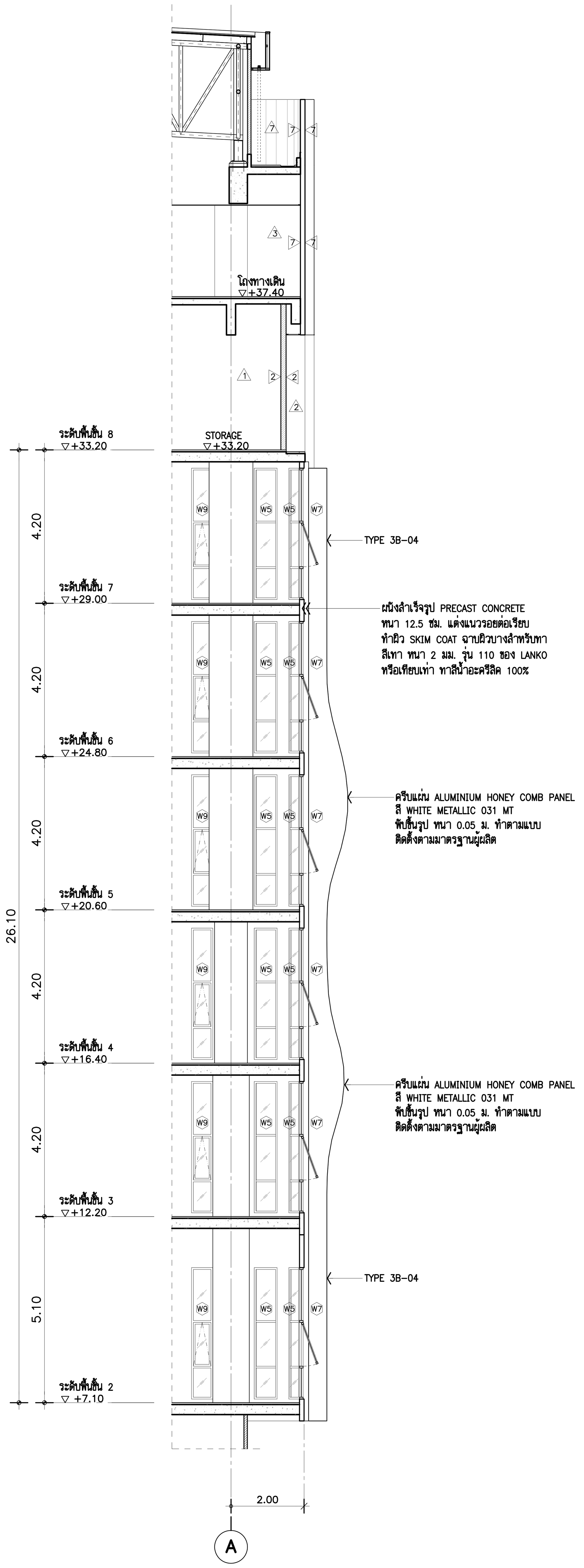

รูปตัด S1 A-721 1:100
(TYPICAL)

*** รายการประกอบแบบงาน FACADE AIUMINIUM (AHP)

1. แผ่นอลูมิเนียมไส้กลางรังผึ้งทนไฟ (ALUMINIUM HONEY COMB PANELS) สี WHITE METALLIC 031 MT ความหนา 50 มม. พับ/ตัดชิ้นรูปตามแบบ (OPEN JOINT) ของ FAMELINE หรือเทียบเท่า รายละเอียดการติดตั้งตามมาตรฐานผู้ผลิต
2. การติดตั้งเข้ากับผนัง PRECAST ต้องใช้สกรูสแตนเลส (SELF-DRILLING STAINLESS STEEL SCREWS) โดยสกรูต้องมีระยะห่างตามมาตรฐานผู้ผลิต เพื่อให้สอดคล้องกับข้อมูลแรงลม
3. ก่อนดำเนินการติดตั้ง ผู้รับจ้างจะต้องนำเสนอ แนวรอยต่อแผ่น ALUMINIUM และ จัดทำแบบ SHOP DRAWING ของ DETAILS การติดตั้ง ส่งให้ผู้ออกแบบอนุมัติ และตรวจสอบตามความต้องการก่อนทำการติดตั้งทุกครั้ง

THESE DRAWINGS ARE THE PROPERTY OF : 760i ARCHITECT & CONSULTANT CO.,LTD. AND SHALL NOT BE USED OR REPRODUCED WITHOUT SPECIFIC PERMISSION.

OWNER

คณะเทคโนโลยีสารสนเทศและการสื่อสาร(ICT) มหาวิทยาลัยมหิดล

ARCHITECTS

อุดมศักดิ์ ตั้งอมรศิริ	ว-สถ 605
ปณาสิน จันทเสนา	ส-สถ 3559
บัญชา กลิ่นบัว	ส-สถ 3560
พรรษา แก้วแพง	ภ-สถ 15443
ธิรดา ธิติรัชนนท์	ภ-สถ 22867

INTERIOR DESIGNER

ฉัตราภรณ์ เจียสกุล	ส-สน 263
วิชชรัตน์ มงคลธารณ์	ส-สน 271

GRAPHIC DESIGNER

ภราดร มิ่งลำแดง
ปิยะนุช กรองสุวรรณ

STRUCTURAL ENGINEERS

พิสิฐ กาญจนรุจิวุฒิ	สย.5673
อาคม เตชะธัญญกุล	สย.5661
วิสาพร ลิตยางกูร	สย.7245
นัจจารี สุวรรณทัพพะ	ภย.65185

ELECTRICAL ENGINEERS

ประชานาถ ด่านสกุลเจริญกิจ	สฟก. 4390
ลักคิกา รัตนศักดากุล	สฟก. 4587
นิวัติ จิณณธรรมพงษ์	ภฟก. 31088
กันตภณ วินิยกูล	

MECHANICAL ENGINEERS

ยงยศ รักวรา สก. 3171

SANITARY ENGINEERS

ไพโรจน์ ไชยมงคล	สส. 44
ศิระณัชจ์ สิทธิโชคธนากร	ภส. 2590
ณัฐธนุ เกตุมา	

PROJECT NO. AR-18305

PROJECT NAME

ศูนย์รวมเทคโนโลยีดิจิทัล อัจฉริยะเพื่อสร้างเศรษฐกิจ การเรียนรู้ นวัตกรรมบูรณาการ ปัญญาประดิษฐ์ เพื่อการแพทย์ (Intelligent Digital Hub in Medicine) (IDHM) คณะเทคโนโลยีสารสนเทศและการสื่อสาร(ICT) มหาวิทยาลัยมหิดล

760i ARCHITECT & CONSULTANT CO.,LTD.
Address : 355 Soi Sukumvit 50 , Prakanong Klongtoey Bangkok 10260
Tel : (662) 742-7303-04 Fax : (662) 742-7310
E-mail address : info @ 760i. com
www. 760i. com

DRAWING TITLE :

แบบขยายครีบด้าน 1B , 2B
รูปด้านข้าง

NO.	DATE	DESCRIPTION

REVISION

DRAWN BY	ปิยะพันธ์ ,ชัยวุฒิ ,กริษฐา ,ศราวุฒิ
CHECKED BY	ปิยะพันธ์ ตันทัศน์
APPROVE BY	ปณาสิน จันทเสนา
DATE 18-09-2020	SCALE
DRAWING NO. A-722	TOTAL 267

แบบขยายครีบแนวตั้ง FACADE ZONE B

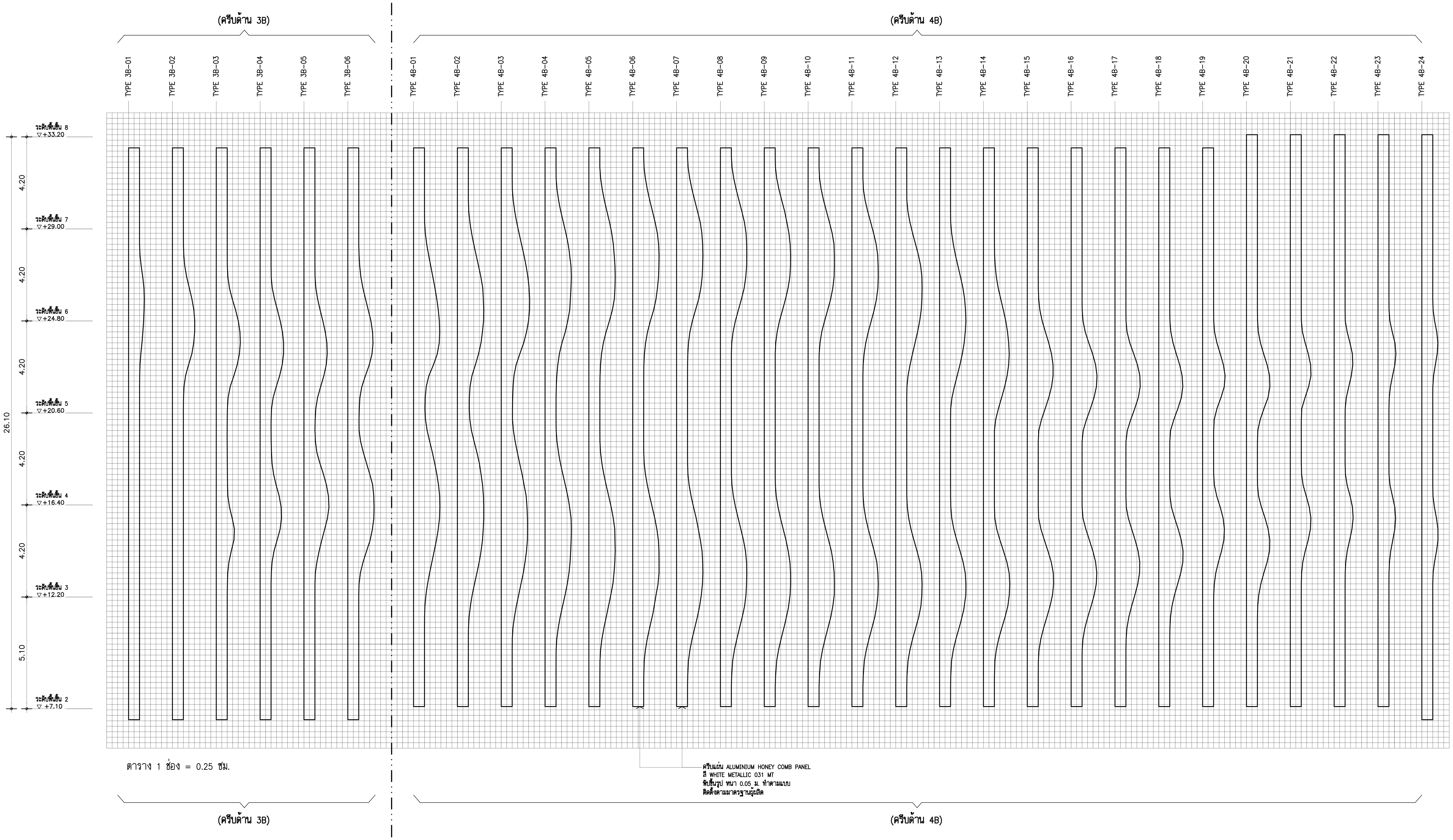

แบบขยายครีบด้าน 3B
รูปด้านข้าง 1:100

แบบขยายครีบด้าน 4B
รูปด้านข้าง 1:100

*** รายการประกอบแบบงาน FACADE AIUMINIUM (AHP)

1. แผ่นอลูมิเนียมไส้กลางรังผึ้งทนไฟ (ALUMINIUM HONEY COMB PANELS)
   สี WHITE METALLIC 031 MT ความหนา 50 มม. พับ/ตัดขึ้นรูปตามแบบ (OPEN JOINT)
   ของ FAMELINE หรือเทียบเท่า รายละเอียดการติดตั้งตามมาตรฐานผู้ผลิต
2. การติดตั้งเข้ากับผนัง PRECAST ต้องใช้สกรูสแตนเลส
   (SELF-DRILLING STAINLESS STEEL SCREWS)
   โดยสกรูต้องมีระยะห่างตามมาตรฐานผู้ผลิต เพื่อให้สอดคล้องกับข้อมูลแรงลม
3. ก่อนดำเนินการติดตั้ง ผู้รับจ้างจะต้องนำเสนอ แนวรอยต่อแผ่น ALUMINIUM
   และ จัดทำแบบ SHOP DRAWING ของ DETAILS การติดตั้ง
   ส่งให้ผู้ออกแบบอนุมัติ และตรวจสอบตามความต้องการก่อนทำการติดตั้งทุกครั้ง

THESE DRAWINGS ARE THE PROPERTY OF :
760i ARCHITECT & CONSULTANT CO.,LTD.
AND SHALL NOT BE USED OR REPRODUCED
WITHOUT SPECIFIC PERMISSION.

OWNER

คณะเทคโนโลยีสารสนเทศและการสื่อสาร(ICT) มหาวิทยาลัยมหิดล

ARCHITECTS

อุดมศักดิ์ ตั้งอมรศิริ	ว-สถ 605	
ปณาลิน จันทเสนา	ส-สถ 3559	
บัญชา กลิ่นบัว	ส-สถ 3560	
พรรษา แก้วแพง	ภ-สถ 15443	
ธิรดา ธิติรัชนนท์	ภ-สถ 22867	

INTERIOR DESIGNER

ฉัตราภรณ์ เจียสกุล	ส-สน 263
วิชชรัตน์ มงคลธารณ์	ส-สน 271

GRAPHIC DESIGNER

ภราดร มิ่งลำแดง
ปิยะนุช กรองสุวรรณ

STRUCTURAL ENGINEERS

พิสิฐ กาญจนรุจิวุฒิ	สย.5673
อาคม เตชะธัญญกุล	สย.5661
วิสาพร ลิตยางกูร	สย.7245
นัจจารี สุวรรณทัพพะ	ภย.65185

ELECTRICAL ENGINEERS

ประชานาถ ด่านสกุลเจริญกิจ	สฟก. 4390
ลักคิกา รัตนศักดากุล	สฟก. 4587
นิวัติ จิณณธรรมพงษ์	ภฟก. 31088
กันตภณ วินิยกูล	

MECHANICAL ENGINEERS

ยงยศ รักวรา สก. 3171

SANITARY ENGINEERS

ไพโรจน์ ไชยมงคล	สส. 44
ศิระณัชจ์ ลิทธิโชคธนากร	ภส. 2590
ณัฐธนุ เกตุมา	

PROJECT NO. AR-18305

PROJECT NAME

ศูนย์รวมเทคโนโลยีดิจิทัล อัจฉริยะเพื่อสร้างเศรษฐกิจ การเรียนรู้ นวัตกรรม บูรณาการ ปัญญาประดิษฐ์ เพื่อการแพทย์ (Intelligent Digital Hub in Medicine) (IDHM) คณะเทคโนโลยีสารสนเทศและการสื่อสาร(ICT) มหาวิทยาลัยมหิดล

760i ARCHITECT & CONSULTANT CO.,LTD.
Address : 355 Soi Sukumvit 50 , Prakanong
Klongtoey Bangkok 10260
Tel : (662) 742 - 7303 - 04 Fax : (662) 742 - 7310
E - mail address : info @ 760i. com
www. 760i. com

DRAWING TITLE :

แบบขยายครีบด้าน 3B , 4B
รูปด้านข้าง

NO.	DATE	DESCRIPTION

REVISION

DRAWN BY ปิยะพันธ์ ,ชัยวุฒิ ,กริษฐา ,ศราวุฒิ
CHECKED BY ปิยะพันธ์ ตันทัศน์
APPROVE BY ปณาลิน จันทเสนา
DATE 18-09-2020 SCALE

DRAWING NO. A-723 TOTAL 267

ISOMETRIC ZONE B

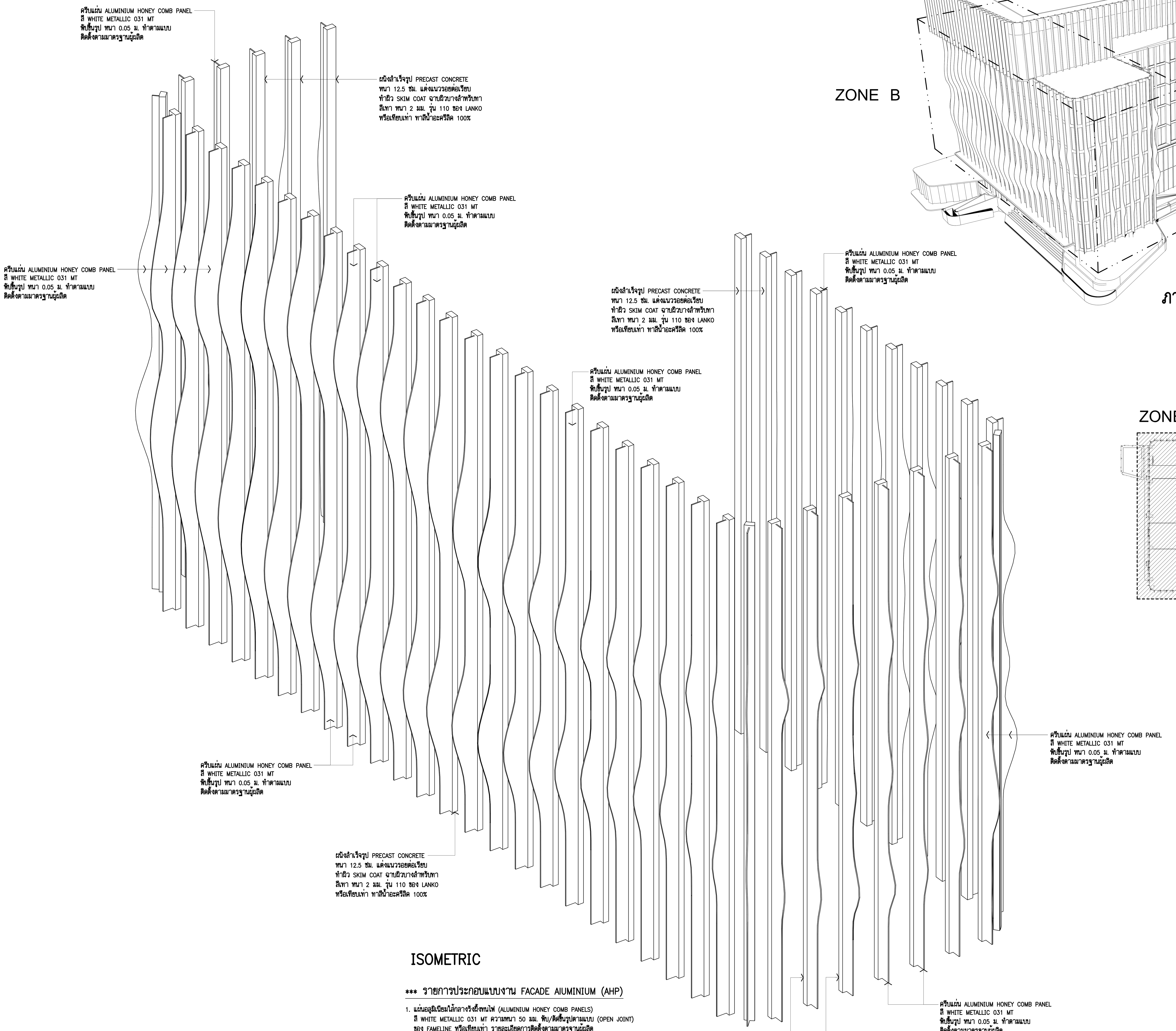

ISOMETRIC

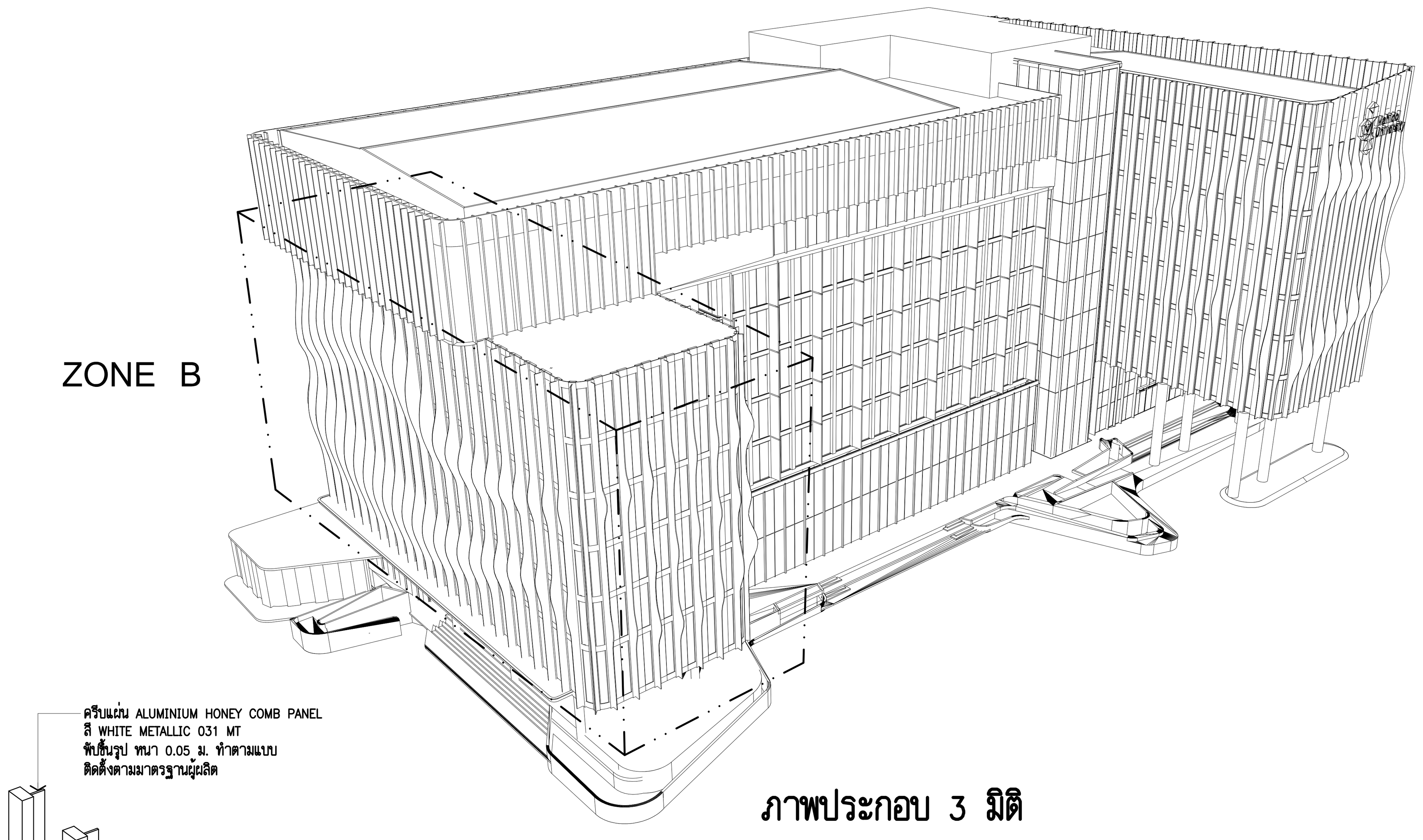

ภาพประกอบ 3 มิติ

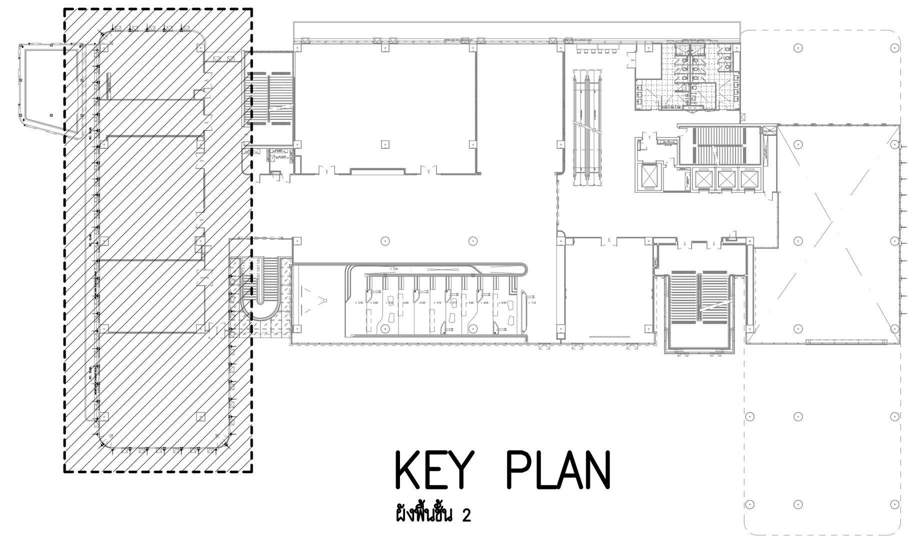

KEY PLAN
ผังพื้นชั้น 2

*** รายการประกอบแบบงาน FACADE AIUMINIUM (AHP)

1. แผ่นอลูมิเนียมไส้กลางรังผึ้งทนไฟ (ALUMINIUM HONEY COMB PANELS) สี WHITE METALLIC 031 MT ความหนา 50 มม. พับ/ตัดชิ้นรูปตามแบบ (OPEN JOINT) ของ FAMELINE หรือเทียบเท่า รายละเอียดการติดตั้งตามมาตรฐานผู้ผลิต
2. การติดตั้งเข้ากับผนัง PRECAST ต้องใช้สกรูสแตนเลส (SELF-DRILLING STAINLESS STEEL SCREWS) โดยสกรูต้องมีระยะห่างตามมาตรฐานผู้ผลิต เพื่อให้สอดคล้องกับข้อมูลแรงลม
3. ก่อนดำเนินการติดตั้ง ผู้รับจ้างจะต้องนำเสนอ แนวรอยต่อแผ่น ALUMINIUM และ จัดทำแบบ SHOP DRAWING ของ DETAILS การติดตั้ง ส่งให้ผู้ออกแบบอนุมัติ และตรวจสอบตามความต้องการก่อนทำการติดตั้งทุกครั้ง

THESE DRAWINGS ARE THE PROPERTY OF : 760i ARCHITECT & CONSULTANT CO.,LTD. AND SHALL NOT BE USED OR REPRODUCED WITHOUT SPECIFIC PERMISSION.

OWNER

คณะเทคโนโลยีสารสนเทศและการสื่อสาร(ICT) มหาวิทยาลัยมหิดล

ARCHITECTS

อุดมศักดิ์ ตั้งอมรศิริ ว-สถ 605
ปณาสิน จันทเสนา ส-สถ 3559
บัญชา กลิ่นบัว ส-สถ 3560
พรรษา แก้วแพง ภ-สถ 15443
ธิรดา ธิติรัชนนท์ ภ-สถ 22867

INTERIOR DESIGNER

ฉัตราภรณ์ เจียสกุล ส-สน 263
วิชชรัตน์ มงคลธารณ์ ส-สน 271

GRAPHIC DESIGNER

ภราดร มึ่งลำแดง
ปิยะนุช กรองสุวรรณ

STRUCTURAL ENGINEERS

พิสิฐ กาญจนรุจิวุฒิ สย.5673
อาคม เตชะธัญญกุล สย.5661
วิสาพร ลิตยางกูร สย.7245
นัจจารี สุวรรณทัพพะ ภย.65185

ELECTRICAL ENGINEERS

ประชานาถ ด่านสกุลเจริญกิจ สฟก. 4390
ลักศิกา รัตนศักดากุล สฟก. 4587
นิวัติ จิณณธรรมพงษ์ ภฟก. 31088
กันตภณ วินิยกูล

MECHANICAL ENGINEERS

ยงยศ รักวรา สก. 3171

SANITARY ENGINEERS

ไพโรจน์ ไชยมงคล สส. 44
ศิระณัชจ์ สิทธิโชคธนากร ภส. 2590
ณัฐธนุ เกตุมา

PROJECT NO. AR-18305

PROJECT NAME

ศูนย์รวมเทคโนโลยีดิจิทัล อัจฉริยะเพื่อสร้างเศรษฐกิจ การเรียนรู้ นวัตกรรม บูรณาการ ปัญญาประดิษฐ์ เพื่อการแพทย์ (Intelligent Digital Hub in Medicine) (IDHM) คณะเทคโนโลยีสารสนเทศและการสื่อสาร(ICT) มหาวิทยาลัยมหิดล

760i ARCHITECT & CONSULTANT CO.,LTD.
Address : 355 Soi Sukumvit 50 , Prakanong
Klongtoey Bangkok 10260
Tel : (662) 742 - 7303 - 04 Fax : (662) 742 - 7310
E - mail address : info @ 760i. com
www. 760i. com

DRAWING TITLE :

ISOMETRIC ZONE B

NO.	DATE	DESCRIPTION

REVISION

DRAWN BY	ปิยะพันธ์ ,ชัยวุฒิ ,กริษฐา ,ศราวุฒิ
CHECKED BY	ปิยะพันธ์ ตันทัศน์
APPROVE BY	ปณาสิน จันทเสนา
DATE 18-09-2020	SCALE
DRAWING NO. A-724	TOTAL 267

ภาพประกอบ 3 มิติ ZONE B

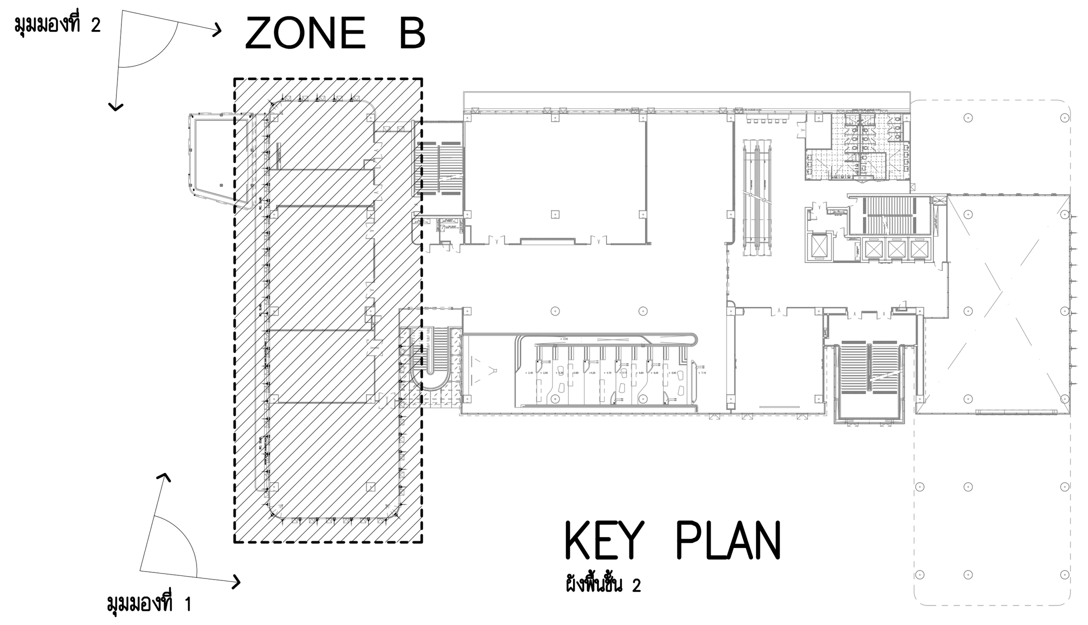

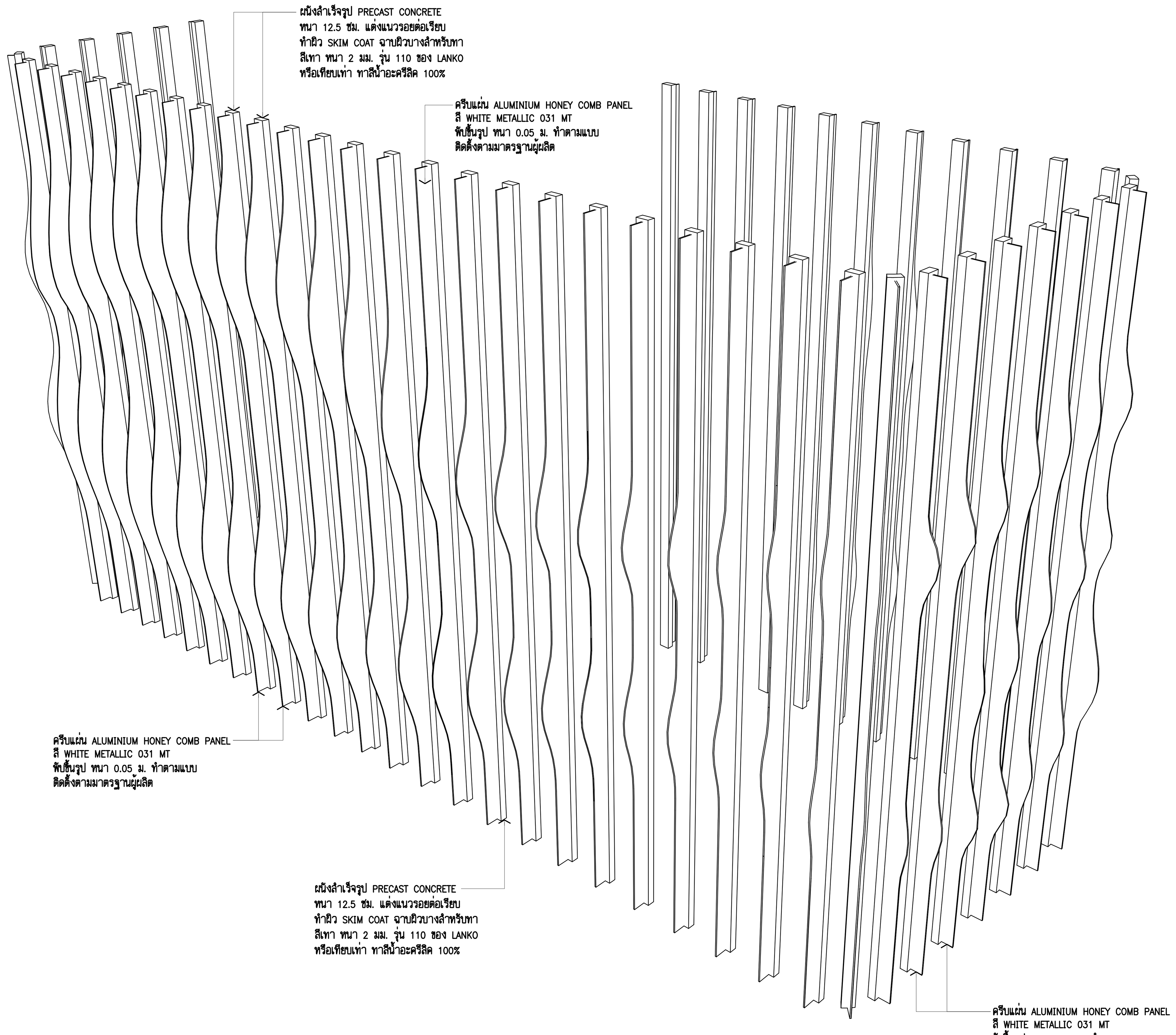

ภาพประกอบ 3 มิติ
มุมมองที่ 1

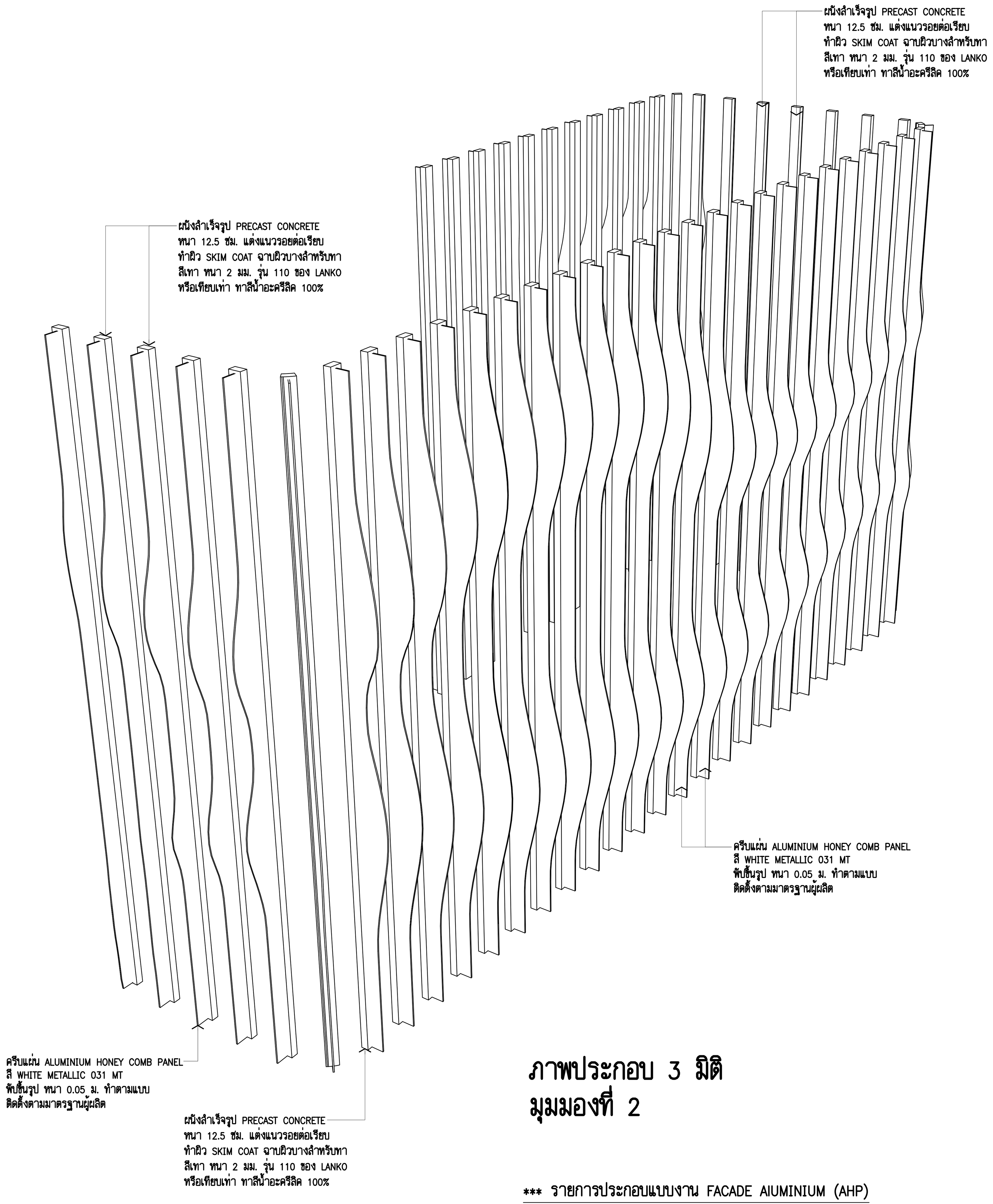

ภาพประกอบ 3 มิติ
มุมมองที่ 2

*** รายการประกอบแบบงาน FACADE AIUMINIUM (AHP)

1. แผ่นอลูมิเนียมไส้กลางรังผึ้งทนไฟ (ALUMINIUM HONEY COMB PANELS) สี WHITE METALLIC 031 MT ความหนา 50 มม. พับ/ตัดชิ้นรูปตามแบบ (OPEN JOINT) ของ FAMELINE หรือเทียบเท่า รายละเอียดการติดตั้งตามมาตรฐานผู้ผลิต
2. การติดตั้งเข้ากับผนัง PRECAST ต้องใช้สกรูสแตนเลส (SELF-DRILLING STAINLESS STEEL SCREWS) โดยสกรูต้องมีระยะห่างตามมาตรฐานผู้ผลิต เพื่อให้สอดคล้องกับข้อมูลแรงลม
3. ก่อนดำเนินการติดตั้ง ผู้รับจ้างจะต้องนำเสนอ แนวรอยต่อแผ่น ALUMINIUM และ จัดทำแบบ SHOP DRAWING ของ DETAILS การติดตั้ง ส่งให้ผู้ออกแบบอนุมัติ และตรวจสอบตามความต้องการก่อนทำการติดตั้งทุกครั้ง

THESE DRAWINGS ARE THE PROPERTY OF :
760i ARCHITECT & CONSULTANT CO.,LTD.
AND SHALL NOT BE USED OR REPRODUCED
WITHOUT SPECIFIC PERMISSION.

OWNER

คณะเทคโนโลยีสารสนเทศและการสื่อสาร(ICT)
มหาวิทยาลัยมหิดล

ARCHITECTS

อุดมศักดิ์ ตั้งอมรศิริ	ว-สถ	605
ปณาสิน จันทเสนา	ส-สถ	3559
บัญชา กลิ่นบัว	ส-สถ	3560
พรรษา แก้วแพง	ภ-สถ	15443
ธิรดา ธิติรัชนนท์	ภ-สถ	22867

INTERIOR DESIGNER

ฉัตราภรณ์ เจียสกุล	ส-สน	263
วิชชรัตน์ มงคลธารณ์	ส-สน	271

GRAPHIC DESIGNER

ภราดร มิ่งลำแดง
ปิยะนุช กรองสุวรรณ

STRUCTURAL ENGINEERS

พิสิฐ กาญจนรุจิวุฒิ	สย.5673
อาคม เตชะธัญญกุล	สย.5661
วิสาพร ลิตยางกูร	สย.7245
นัจจารี สุวรรณทัพพะ	ภย.65185

ELECTRICAL ENGINEERS

ประชานาถ ด่านสกุลเจริญกิจ	สฟก. 4390
ลักคิกา รัตนศักดากุล	สฟก. 4587
นิวัติ จิณณธรรมพงษ์	ภฟก. 31088
กันตภณ วินิยกูล	

MECHANICAL ENGINEERS

ยงยศ รักวรา สก. 3171

SANITARY ENGINEERS

ไพโรจน์ ไชยมงคล	สส. 44
ศิระณัชจ์ สิทธิโชคธนากร	ภส. 2590
ณัฐธนุ เกตุมา	

PROJECT NO. AR-18305

PROJECT NAME

ศูนย์รวมเทคโนโลยีดิจิทัล อัจฉริยะเพื่อสร้างเศรษฐกิจ การเรียนรู้ นวัตกรรมบูรณาการ ปัญญาประดิษฐ์ เพื่อการแพทย์ (Intelligent Digital Hub in Medicine) (IDHM) คณะเทคโนโลยีสารสนเทศและการสื่อสาร(ICT) มหาวิทยาลัยมหิดล

760i ARCHITECT & CONSULTANT CO.,LTD.
Address : 355 Soi Sukumvit 50 , Prakanong
Klongtoey Bangkok 10260
Tel : (662) 742 - 7303 - 04 Fax : (662) 742 - 7310
E - mail address : info @ 760i. com
www. 760i. com

DRAWING TITLE :

ภาพประกอบ 3 มิติ ZONE B

NO.	DATE	DESCRIPTION

REVISION

DRAWN BY ปิยะพันธ์ ,ชัยวุฒิ ,กริษฐา ,ศราวุฒิ
CHECKED BY ปิยะพันธ์ ตันทัศน์
APPROVE BY ปณาสิน จันทเสนา
DATE 18–09–2020 SCALE

DRAWING NO. A–725 TOTAL 267

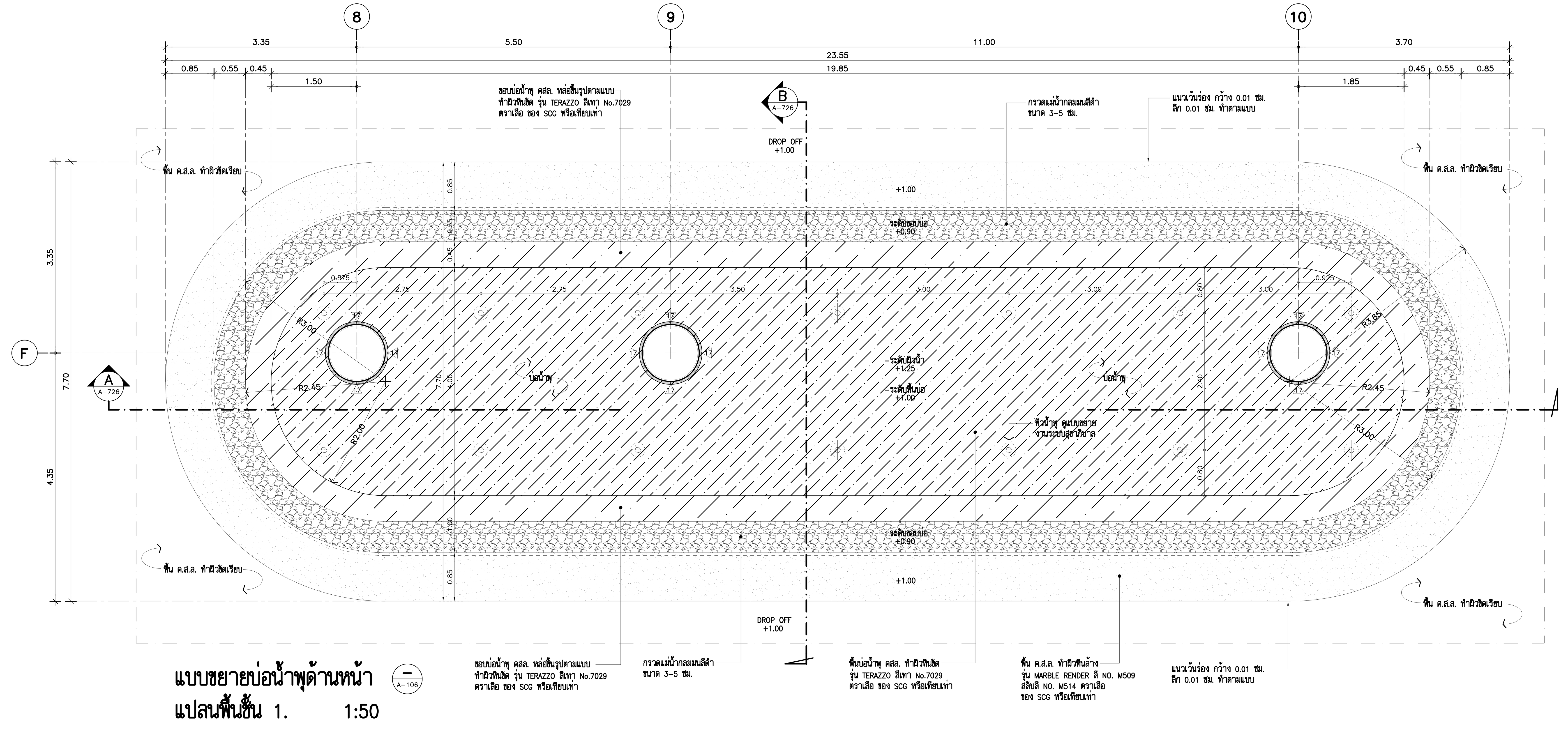

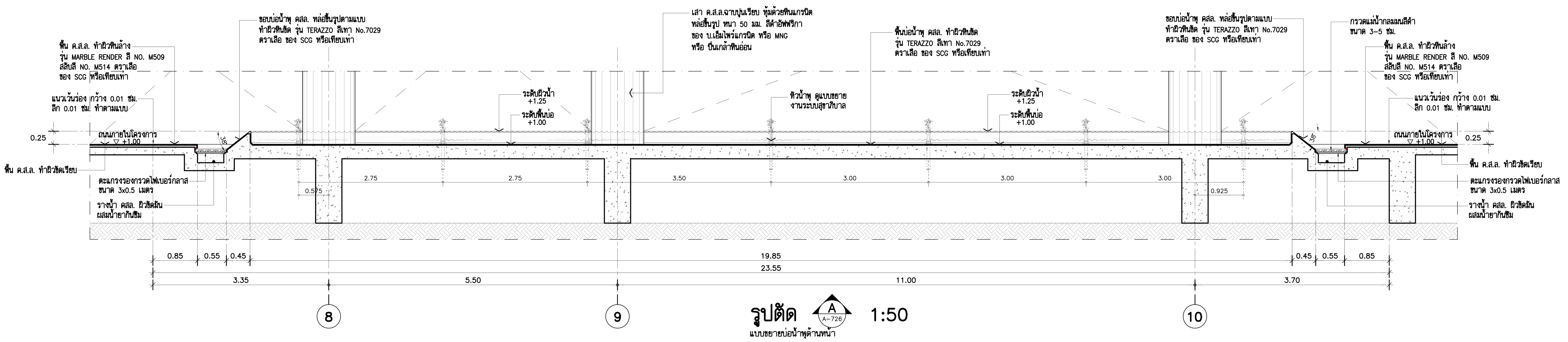

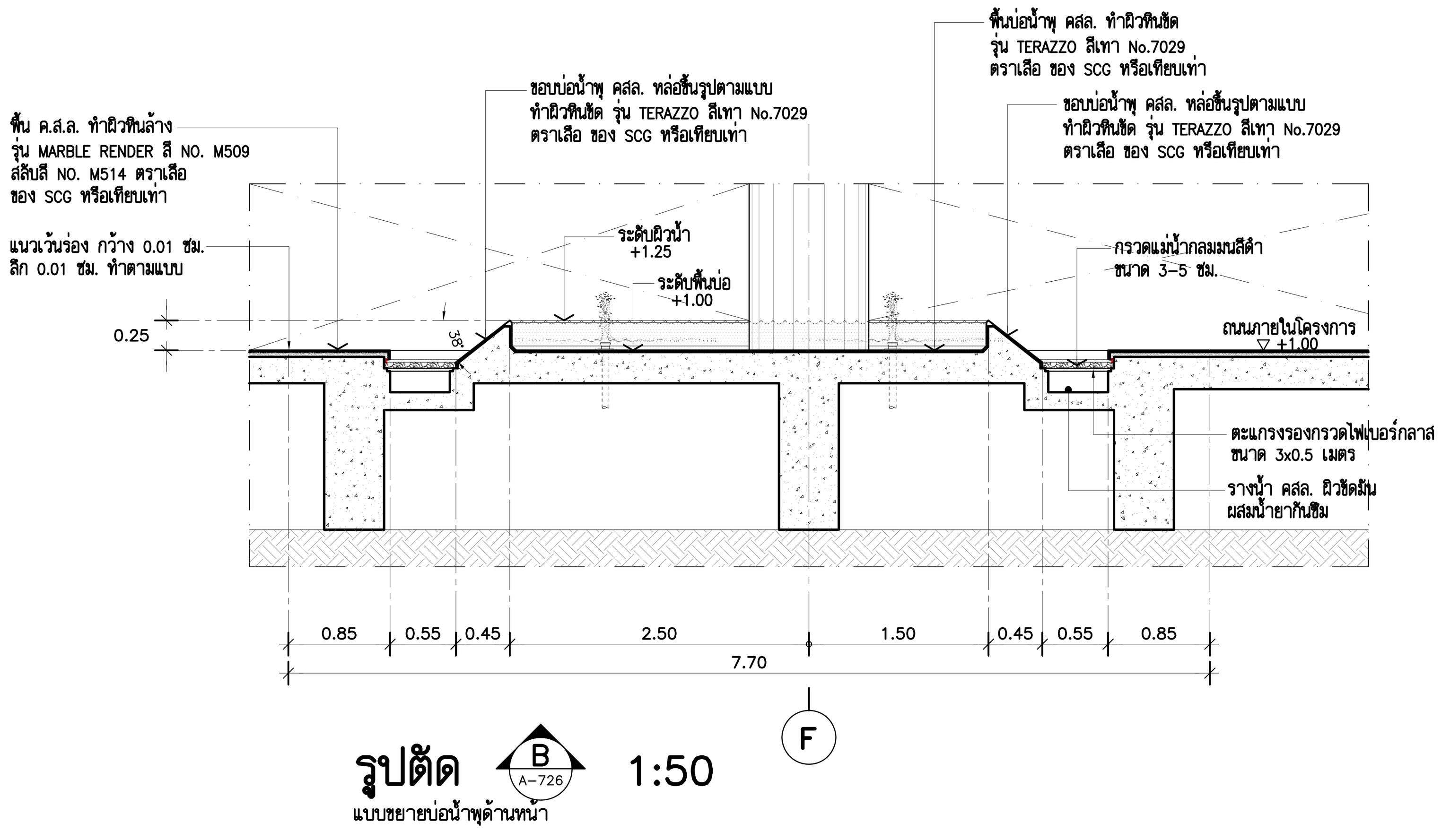

THESE DRAWINGS ARE THE PROPERTY OF :
760i ARCHITECT & CONSULTANT CO.,LTD.
AND SHALL NOT BE USED OR REPRODUCED
WITHOUT SPECIFIC PERMISSION.

OWNER

คณะเทคโนโลยีสารสนเทศและการสื่อสาร(ICT)
มหาวิทยาลัยมหิดล

ARCHITECTS

อุดมศักดิ์	ตั้งอมรศิริ	ว-สถ 605
ปณาสิน	จันทเสนา	ส-สถ 3559
บัญชา	กลิ่นบัว	ส-สถ 3560
พรรษา	แก้วแพง	ภ-สถ 15443
ธิรดา	ธิติรัชนนท์	ภ-สถ 22867

INTERIOR DESIGNER

ฉัตราภรณ์	เจียสกุล	ส-สน 263
วิชชรัตน์	มงคลธารณ์	ส-สน 271

GRAPHIC DESIGNER

ภราดร	มิ่งลำแดง
ปิยะนุช	กรองสุวรรณ

STRUCTURAL ENGINEERS

พิสิฐ	กาญจนรุจิวุฒิ	สย.5673
อาคม	เตชะธัญญกุล	สย.5661
วิสาพร	ลิตยางกูร	สย.7245
นัจจารี	สุวรรณทัพพะ	ภย.65185

ELECTRICAL ENGINEERS

ประชานาถ	ด่านสกุลเจริญกิจ	สฟก. 4390
ลักคิกา	รัตนศักดากุล	สฟก. 4587
นิวัติ	จิณณธรรมพงษ์	ภฟก. 31088
กันตภณ	วินิยกุล	

MECHANICAL ENGINEERS

ยงยศ	รักวรา	สก. 3171

SANITARY ENGINEERS

ไพโรจน์	ไชยมงคล	สส. 44
ศิระณัชจ์	สิทธิโชคธนากร	ภส. 2590
ณัฐธนุ	เกตุมา	

PROJECT NO. AR-18305

PROJECT NAME

ศูนย์รวมเทคโนโลยีดิจิทัล อัจฉริยะเพื่อสร้างเศรษฐกิจ การเรียนรู้ นวัตกรรมบูรณาการ ปัญญาประดิษฐ์ เพื่อการแพทย์ (Intelligent Digital Hub in Medicine) (IDHM) คณะเทคโนโลยีสารสนเทศและการสื่อสาร(ICT) มหาวิทยาลัยมหิดล

760i ARCHITECT & CONSULTANT CO.,LTD.
Address : 355 Soi Sukumvit 50 , Prakanong
Klongtoey Bangkok 10260
Tel : (662) 742 - 7303 - 04 Fax : (662) 742 - 7310
E - mail address : info @ 760i. com
www. 760i. com

DRAWING TITLE :

แบบขยายบ่อน้ำพุด้านหน้า
(แปลน , รูปตัด)

NO.	DATE	DESCRIPTION

REVISION

DRAWN BY ปิยะพันธ์ ,ชัยวุฒิ ,กริษฐา ,ศราวุฒิ
CHECKED BY ปิยะพันธ์ ตันทัศน์
APPROVE BY ปณาสิน จันทเสนา
DATE 18-09-2020 SCALE

DRAWING NO. A-726 TOTAL 267

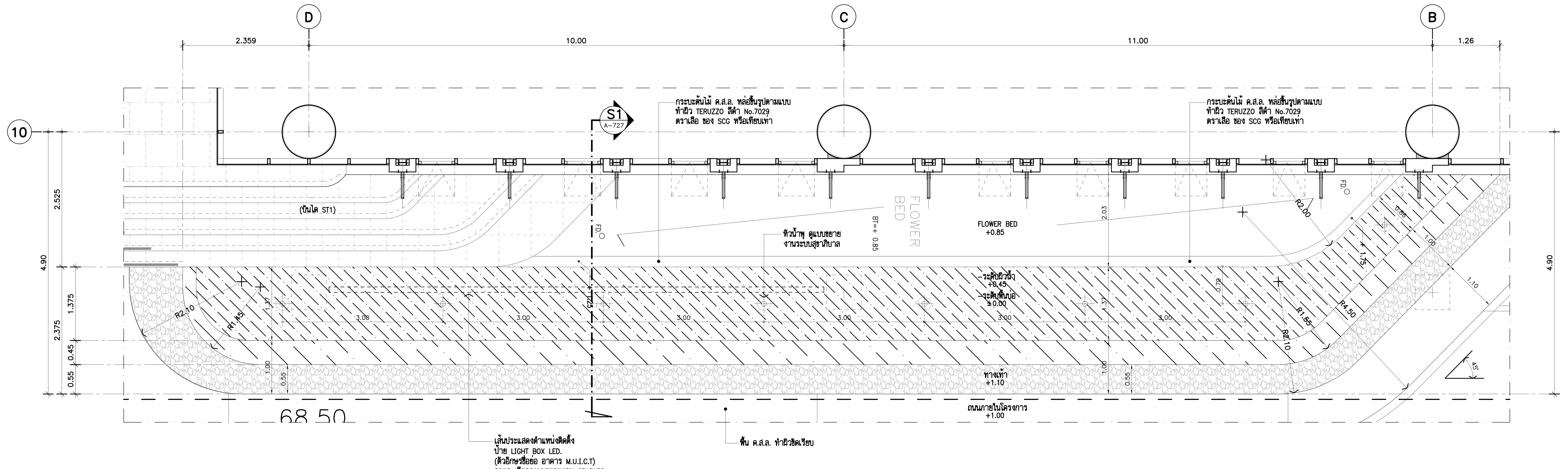

แบบขยายบ่อน้ำพุด้านข้าง (– / A–106)

แปลนพื้นชั้น 1. 1:50

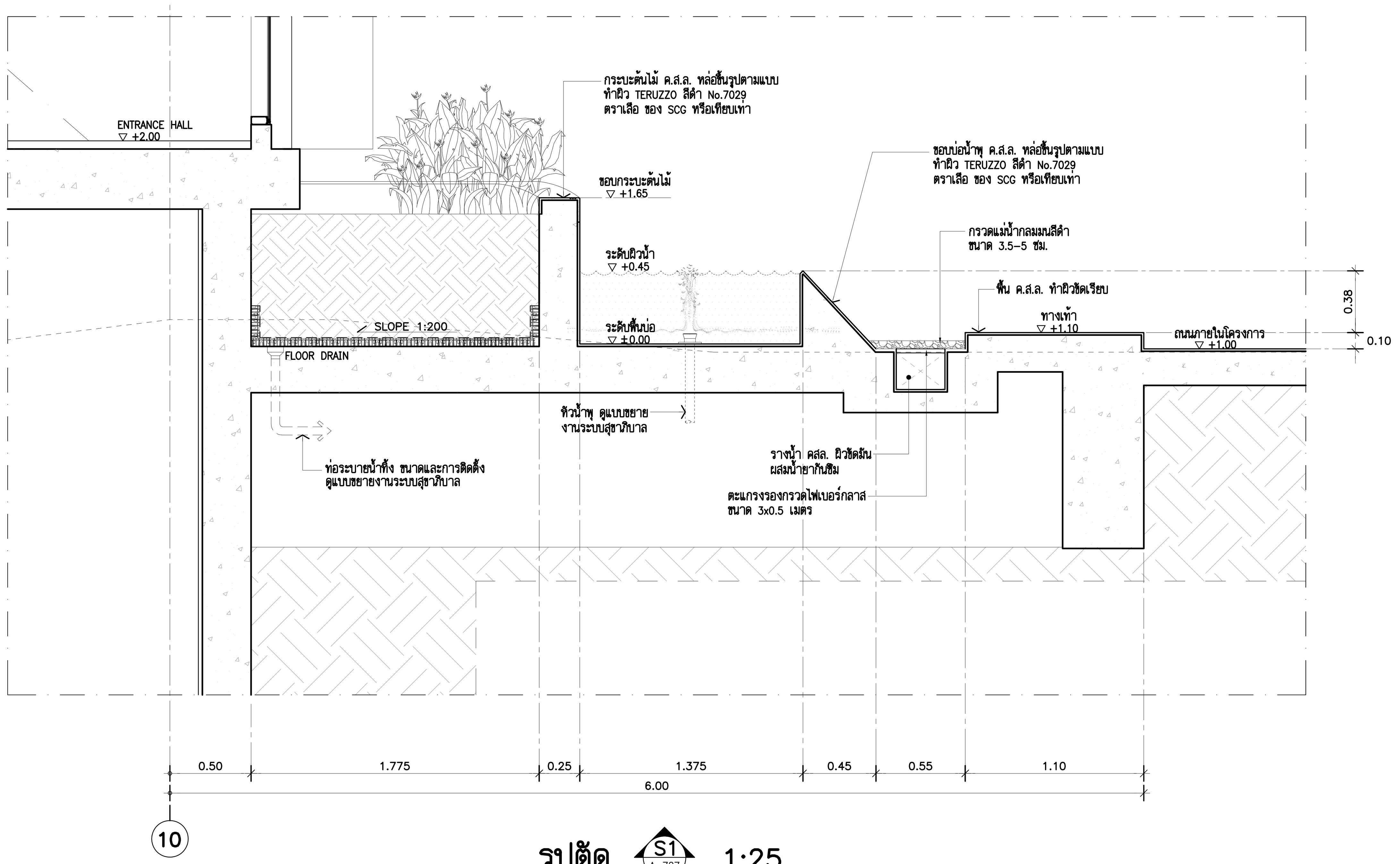

รูปตัด (S1 / A–727) 1:25

แบบขยายบ่อน้ำพุด้านข้าง

THESE DRAWINGS ARE THE PROPERTY OF :
760i ARCHITECT & CONSULTANT CO.,LTD.
AND SHALL NOT BE USED OR REPRODUCED
WITHOUT SPECIFIC PERMISSION.

OWNER

คณะเทคโนโลยีสารสนเทศและการสื่อสาร(ICT)
มหาวิทยาลัยมหิดล

ARCHITECTS

อุดมศักดิ์ ตั้งอมรศิริ	ว–สถ 605
ปณาสิน จันทเสนา	ส–สถ 3559
บัญชา กลิ่นบัว	ส–สถ 3560
พรรษา แก้วแพง	ภ–สถ 15443
ธิรดา ธิติรัชนนท์	ภ–สถ 22867

INTERIOR DESIGNER

ฉัตราภรณ์ เจียสกุล	ส–สน 263
วิชชรัตน์ มงคลธารณ์	ส–สน 271

GRAPHIC DESIGNER

ภราดร มิ่งลำแดง
ปิยะนุช กรองสุวรรณ

STRUCTURAL ENGINEERS

พิสิฐ กาญจนรุจิวุฒิ	สย.5673
อาคม เตชะธัญญกุล	สย.5661
วิสาพร ลิตยางกูร	สย.7245
นัจจารี สุวรรณทัพพะ	ภย.65185

ELECTRICAL ENGINEERS

ประชานาถ ด่านสกุลเจริญกิจ	สฟก. 4390
ลักคิกา รัตนศักดากุล	สฟก. 4587
นิวัติ จิณณธรรมพงษ์	ภฟก. 31088
กันตภณ วินิยกูล	

MECHANICAL ENGINEERS

ยงยศ รักวรา สก. 3171

SANITARY ENGINEERS

ไพโรจน์ ไชยมงคล	สส. 44
ศิระณัชจ์ สิทธิโชคธนากร	ภส. 2590
ณัฐธนุ เกตุมา	

PROJECT NO. AR-18305

PROJECT NAME

ศูนย์รวมเทคโนโลยีดิจิทัล อัจฉริยะเพื่อสร้างเศรษฐกิจ การเรียนรู้ นวัตกรรม บูรณาการ ปัญญาประดิษฐ์ เพื่อการแพทย์ (Intelligent Digital Hub in Medicine) (IDHM) คณะเทคโนโลยีสารสนเทศและการสื่อสาร(ICT) มหาวิทยาลัยมหิดล

760i ARCHITECT & CONSULTANT CO.,LTD.
Address : 355 Soi Sukumvit 50 , Prakanong
Klongtoey Bangkok 10260
Tel : (662) 742 - 7303 - 04 Fax : (662) 742 - 7310
E - mail address : info @ 760i. com
www. 760i. com

DRAWING TITLE :

แบบขยายบ่อน้ำพุด้านหน้า
(แปลน , รูปตัด)

NO.	DATE	DESCRIPTION

REVISION

DRAWN BY	ปิยะพันธ์ ,ชัยวุฒิ ,กริษฐา ,ศราวุฒิ
CHECKED BY	ปิยะพันธ์ ตันทัศน์
APPROVE BY	ปณาสิน จันทเสนา
DATE 18–09–2020	SCALE

DRAWING NO.	TOTAL
A–727	267

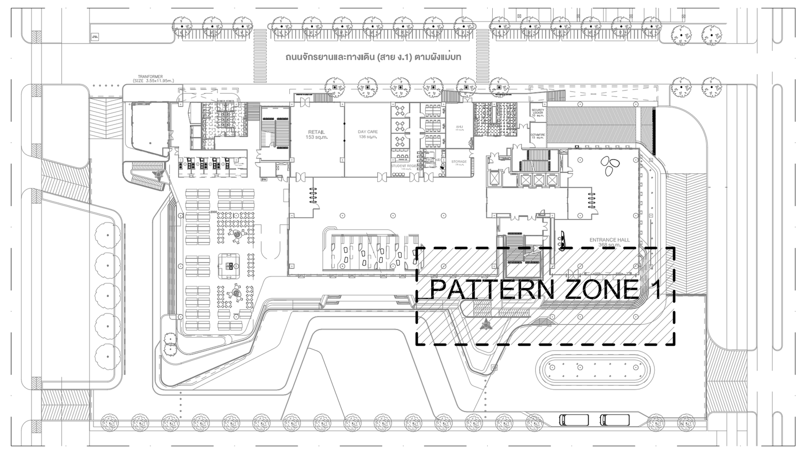

KEY PLAN

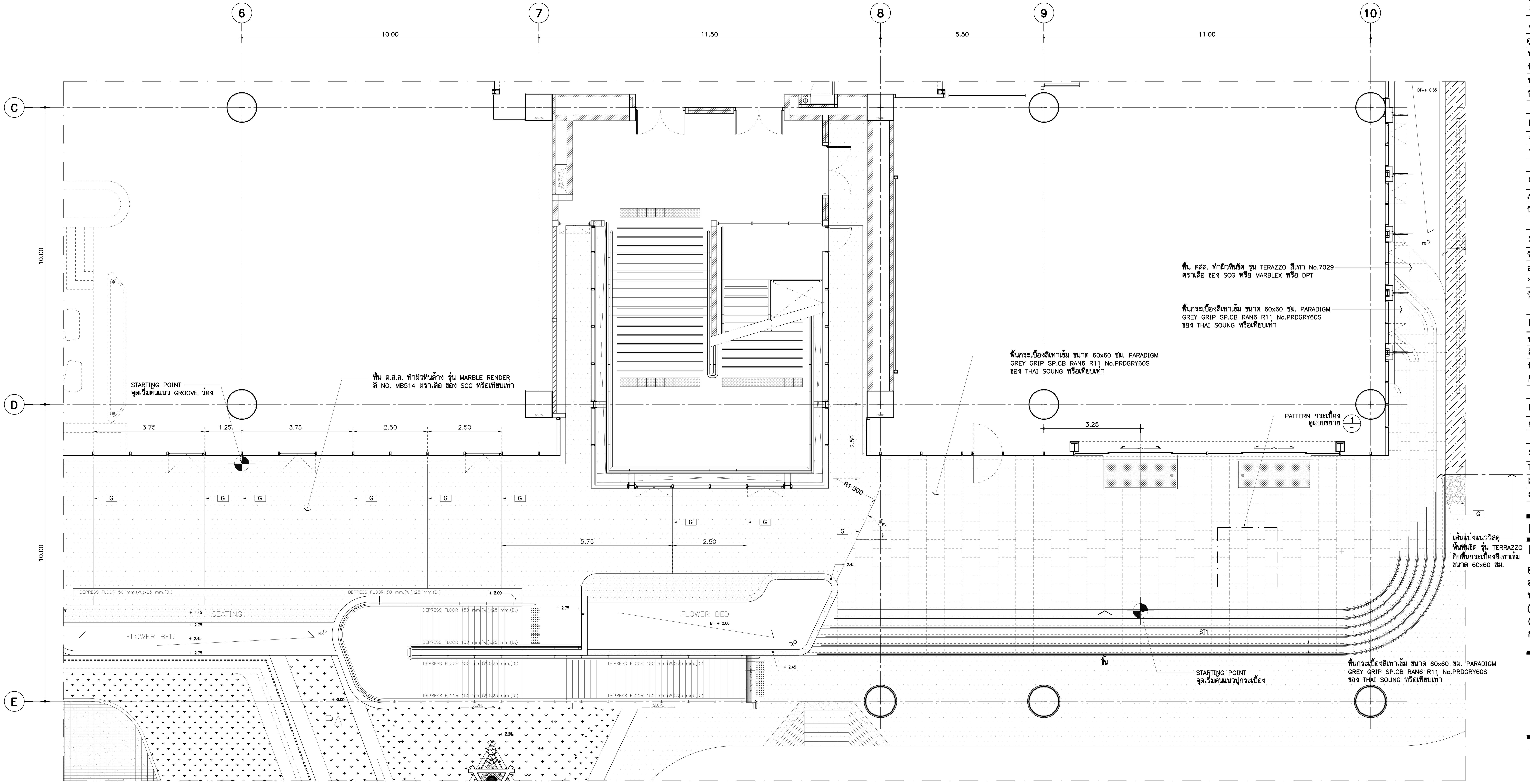

แบบขยาย PATTERN พื้นโถงทางเข้าด้านหน้า 1:75
(ZONE 1)

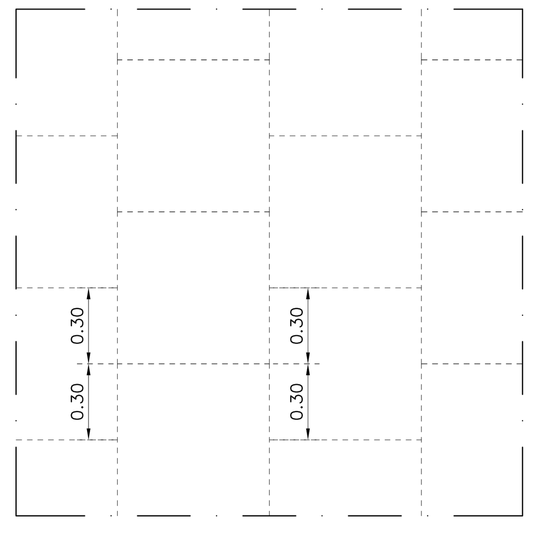

แบบขยาย PATTERN กระเบื้อง
SCALE 1 1:25

ทิศเหนือ
NORTH

THESE DRAWINGS ARE THE PROPERTY OF :
760i ARCHITECT & CONSULTANT CO.,LTD.
AND SHALL NOT BE USED OR REPRODUCED
WITHOUT SPECIFIC PERMISSION.

OWNER
คณะเทคโนโลยีสารสนเทศและการสื่อสาร(ICT)
มหาวิทยาลัยมหิดล

ARCHITECTS
อุดมศักดิ์ ตั้งอมรศิริ ว–สถ 605
ปณาสิน จันทเสนา ส–สถ 3559
บัญชา กลิ่นบัว ส–สถ 3560
พรรษา แก้วแพง ภ–สถ 15443
ธิรดา ธิติรัชนนท์ ภ–สถ 22867

INTERIOR DESIGNER
ฉัตราภรณ์ เจียสกุล ส–สน 263
วิชชรัตน์ มงคลธารณ์ ส–สน 271

GRAPHIC DESIGNER
ภราดร มิ่งลำแดง
ปิยะนุช กรองสุวรรณ

STRUCTURAL ENGINEERS
พิสิฐ กาญจนรุจิวุฒิ สย.5673
อาคม เตชะธัญญกูล สย.5661
วิสาพร ลิตยางกูร สย.7245
นัจจารี สุวรรณทัพพะ ภย.65185

ELECTRICAL ENGINEERS
ประชานาถ ด่านสกุลเจริญกิจ สฟก. 4390
ลักคิกา รัตนศักดากุล สฟก. 4587
นิวัติ จิณณธรรมพงษ์ ภฟก. 31088
กันตภณ วินิยกูล

MECHANICAL ENGINEERS
ยงยศ รักวรา สก. 3171

SANITARY ENGINEERS
ไพโรจน์ ไชยมงคล สส. 44
ศิระณัชจ์ ลิทธิโชคธนากร ภส. 2590
ณัฐธนุ เกตุมา

PROJECT NO. AR-18305

PROJECT NAME
ศูนย์รวมเทคโนโลยีดิจิทัล อัจฉริยะเพื่อสร้างเศรษฐกิจ การเรียนรู้ นวัตกรรม บูรณาการ ปัญญาประดิษฐ์ เพื่อการแพทย์ (Intelligent Digital Hub in Medicine) (IDHM) คณะเทคโนโลยีสารสนเทศและการสื่อสาร(ICT) มหาวิทยาลัยมหิดล

760i ARCHITECT & CONSULTANT CO.,LTD.
Address : 355 Soi Sukumvit 50 , Prakanong
Klongtoey Bangkok 10260
Tel : (662) 742-7303-04 Fax : (662) 742-7310
E-mail address : info@760i.com
www.760i.com

DRAWING TITLE :
แบบขยาย PATTERN พื้นโถงทางเข้าด้านหน้า (ZONE 1)

NO.	DATE	DESCRIPTION

REVISION

DRAWN BY ปิยะพันธ์ ,ชัยวุฒิ ,กริษฐา ,ศราวุฒิ
CHECKED BY ปิยะพันธ์ ตันทัศน์
APPROVE BY ปณาสิน จันทเสนา
DATE 18–09–2020 SCALE

DRAWING NO. A–728
TOTAL 267

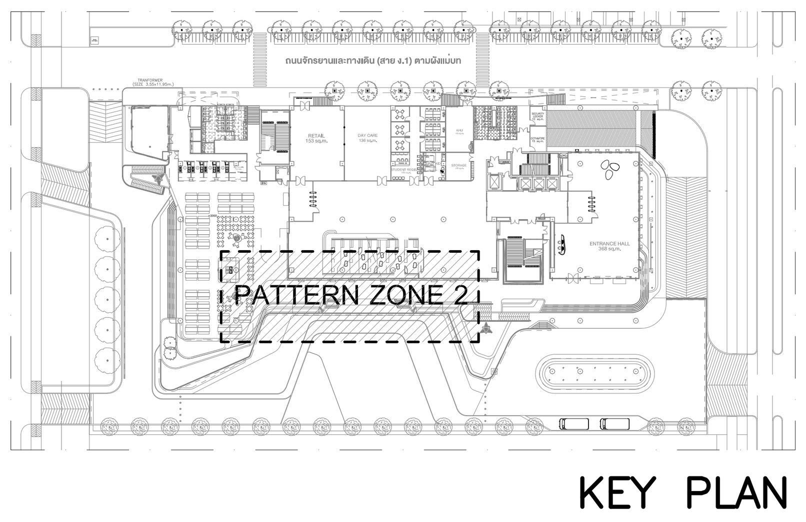

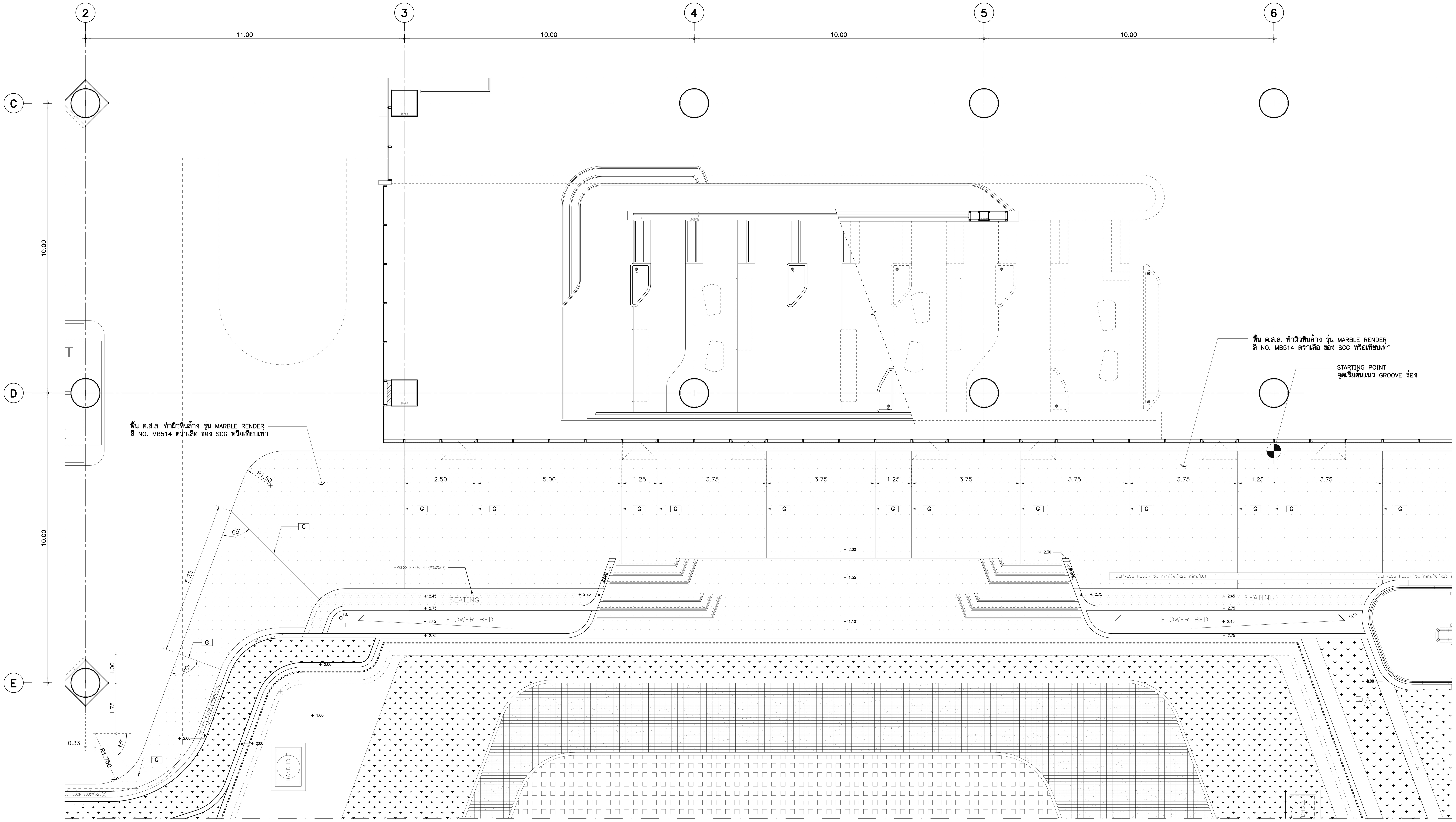

แบบขยาย PATTERN พื้นโถงทางเข้าด้านหน้า (ZONE 2)

1:75

ทิศเหนือ
NORTH

***** รายการประกอบแบบงาน PATTERN พื้น**

G	เส้นชักร่อง PVC สำเร็จรูปแบบตัน ขนาด 1x1 ซม. ชนิดทาสีทับได้

THESE DRAWINGS ARE THE PROPERTY OF : 760i ARCHITECT & CONSULTANT CO.,LTD. AND SHALL NOT BE USED OR REPRODUCED WITHOUT SPECIFIC PERMISSION.

OWNER

คณะเทคโนโลยีสารสนเทศและการสื่อสาร(ICT) มหาวิทยาลัยมหิดล

ARCHITECTS

อุดมศักดิ์ ตั้งอมรศิริ ว-สถ 605
ปณาลิน จันทเสนา ส-สถ 3559
บัญชา กลิ่นบัว ส-สถ 3560
พรรษา แก้วแพง ภ-สถ 15443
ธิรดา ธิติรัชนนท์ ภ-สถ 22867

INTERIOR DESIGNER

ฉัตราภรณ์ เจียสกุล ส-สน 263
วิชชรัตน์ มงคลธารณ์ ส-สน 271

GRAPHIC DESIGNER

ภราดร มิ่งลำแดง
ปิยะนุช กรองสุวรรณ

STRUCTURAL ENGINEERS

พิสิฐ กาญจนรุจิวุฒิ สย.5673
อาคม เตชะธัญญกุล สย.5661
วิสาพร ลิตยางกูร สย.7245
นัจจารี สุวรรณทัพพะ ภย.65185

ELECTRICAL ENGINEERS

ประชานาถ ด่านสกุลเจริญกิจ สฟก. 4390
ลักคิกา รัตนศักดากุล สฟก. 4587
นิวัติ จิณณธรรมพงษ์ ภฟก. 31088
กันตภณ วินิยกุล

MECHANICAL ENGINEERS

ยงยศ รักวรา สก. 3171

SANITARY ENGINEERS

ไพโรจน์ ไชยมงคล สส. 44
ศิระณัชจ์ สิทธิโชคธนากร ภส. 2590
ณัฐธนุ เกตุมา

PROJECT NO. AR-18305

PROJECT NAME

ศูนย์รวมเทคโนโลยีดิจิทัล อัจฉริยะเพื่อสร้างเศรษฐกิจ การเรียนรู้ นวัตกรรม บูรณาการ ปัญญาประดิษฐ์ เพื่อการแพทย์ (Intelligent Digital Hub in Medicine) (IDHM) คณะเทคโนโลยีสารสนเทศและการสื่อสาร(ICT) มหาวิทยาลัยมหิดล

760i ARCHITECT & CONSULTANT CO.,LTD.
Address : 355 Soi Sukumvit 50 , Prakanong Klongtoey Bangkok 10260
Tel : (662) 742-7303-04 Fax : (662) 742-7310
E-mail address : info@760i.com
www.760i.com

DRAWING TITLE :

แบบขยาย PATTERN พื้นโถงทางเข้าด้านหน้า (ZONE 1) PATTERN พื้นชั้น 1

NO.	DATE	DESCRIPTION

REVISION

DRAWN BY ปิยะพันธ์ ,ชัยวุฒิ ,กริษฐา ,ศราวุฒิ
CHECKED BY ปิยะพันธ์ ตันทัศน์
APPROVE BY ปณาลิน จันทเสนา
DATE 18-09-2020 SCALE

DRAWING NO. A-729 TOTAL 267

ผังบริเวณแสดงวัสดุ และระยะ 1:125

สัญลักษณ์ระดับ

FS (FINISH SURFACE)	:	ระดับวัสดุพื้น
FG (FINISH GRADING)	:	ระดับดิน
HP (HIGH POINT)	:	ระดับจุดสูงสุด
LP (LOWEST POINT)	:	ระดับจุดต่ำสุด
TC (TOP OF CURB)	:	ระดับบนขอบ
TW (TOP OF WALL)	:	ระดับหลังกำแพง
T.WEIR (TOP OF WEIR)	:	ระดับขอบน้ำล้น
TS (TOP OF STEP)	:	ระดับบนขั้นบันได
WL (WATER LEVEL)	:	ระดับผิวน้ำ
BL (BOTTOM LEVEL)	:	ระดับพื้นบ่อ
PA (PLANTING AREA)	:	บริเวณปลูกต้นไม้
SLOPE	:	ทิศทางลาดเอียง

สัญลักษณ์วัสดุ

3.–ผิวทรายล้าง กรวดล้าง

3.1 พื้น ค.ส.ล. ทำผิวหินล้าง รุ่น MARBLE RENDER สีเทา NO. MB514 ตราเสือ ของ SCG หรือเทียบเท่า

4.–คอนกรีต

4.1 พื้น ค.ส.ล. ทำผิวขัดเรียบ
4.2 พื้น ค.ส.ล. ทำผิว STAMP CONCRETE รุ่น ASHLAR BRICK สี GREY ของ SCG หรือเทียบเท่า
4.3 บล็อกปูพื้น รุ่น LINE TURF สีเทา ของ SCG หรือเทียบเท่า
4.4 บล็อกปูพื้น รุ่น CUBIC TURF สีเทา ของ SCG หรือเทียบเท่า
4.5 บล็อกปูพื้น POROUS BLOCK สีเทา ขนาด 10x20x6 ซม. ของ SCG หรือเทียบเท่า
4.6 พื้น ค.ส.ล. ปูกระเบื้องสีเทาเข้ม ขนาด 60x60 ซม. PARADIGM GREY GRIP SP.CB RAN6 R11 No.PRDGRY60S ของ THAI SOUNG หรือเทียบเท่า

7.–ทั่วไป

7.4 เส้นขอบทางจักรยาน ทาสี EPOXY MODIFIED ACRYLIC สีครีม SANDSTONE(SRI–36) ของ บ.MATTE CHEMIE CO.,LTD หรือเทียบเท่า

หมายเหตุ
- □ สัญลักษณ์วัสดุพื้น
- △ สัญลักษณ์วัสดุผนัง
- ◇ สัญลักษณ์วัสดุขอบด้านบน
- ○ สัญลักษณ์วัสดุทั่วไป

ทิศเหนือ
NORTH

MH. = บ่อพักน้ำสำเร็จรูป (MANHOLE)
(ดูแบบรายละเอียดงานระบบสุขาภิบาล)
รายการประกอบแบบงานสุขาภิบาล

THESE DRAWINGS ARE THE PROPERTY OF : 760i ARCHITECT & CONSULTANT CO.,LTD. AND SHALL NOT BE USED OR REPRODUCED WITHOUT SPECIFIC PERMISSION.

OWNER

คณะเทคโนโลยีสารสนเทศและการสื่อสาร(ICT) มหาวิทยาลัยมหิดล

ARCHITECTS

อุดมศักดิ์ ตั้งอมรศิริ	วุฒิ-สถ	605
ปณาลิน จันทเสนา	ส-สถ	3559
บัญชา กลิ่นบัว	ส-สถ	3560
พรรษา แก้วแพง	ภ-สถ	15443
ธิรดา ธิติรัชนนท์	ภ-สถ	22867

INTERIOR DESIGNER

ฉัตราภรณ์ เจียสกุล	ส-สน	263
วิชชรัตน์ มงคลธารณ์	ส-สน	271

GRAPHIC DESIGNER

ภราดร มิ่งลำแดง
ปิยะนุช กรองสุวรรณ

STRUCTURAL ENGINEERS

พิสิฐ กาญจนรุจิวุฒิ	สย.5673
อาคม เตชะธัญญกุล	สย.5661
วิสาพร สิตยางกูร	สย.7245
นิจจารี สุวรรณทัพพะ	ภย.65185

ELECTRICAL ENGINEERS

ประชานาถ ด่านสกุลเจริญกิจ	สฟก. 4390
ลักศิกา รัตนศักดากุล	สฟก. 4587
นิวัติ จิณณธรรมพงษ์	ภฟก. 31088
กันตภณ วินิยกุล	

MECHANICAL ENGINEERS

ยงยศ รักวรา สก. 3171

SANITARY ENGINEERS

ไพโรจน์ ไชยมงคล	สส. 44
ศิระณัชจ์ สิทธิโชคธนากร	ภส. 2590
ณัฐธนุ เกตุมา	

PROJECT NO. AR-18305

PROJECT NAME

ศูนย์รวมเทคโนโลยีดิจิทัล อัจฉริยะเพื่อสร้างเศรษฐกิจ การเรียนรู้ นวัตกรรม บูรณาการ ปัญญาประดิษฐ์ เพื่อการแพทย์ (Intelligent Digital Hub in Medicine) (IDHM) คณะเทคโนโลยีสารสนเทศและการสื่อสาร(ICT) มหาวิทยาลัยมหิดล

760i ARCHITECT & CONSULTANT CO.,LTD.
Address : 355 Soi Sukumvit 50 , Prakanong Klongtoey Bangkok 10260
Tel : (662) 742 - 7303 - 04 Fax : (662) 742 - 7310
E - mail address : info @ 760i. com
www. 760i. com

DRAWING TITLE : LANDSCAPE

ผังบริเวณแสดงวัสดุ และระยะ

NO.	DATE	DESCRIPTION

REVISION

DRAWN BY	ปิยะพันธ์ ,ชัยวุฒิ ,กริษฐา ,ศราวุฒิ
CHECKED BY	ปิยะพันธ์ ตันทัศน์
APPROVE BY	ปณาลิน จันทเสนา
DATE 18-09-2020	SCALE
DRAWING NO. A-801	TOTAL 267

ผังแสดงไม้ยืนต้น 1:125

THESE DRAWINGS ARE THE PROPERTY OF :
760i ARCHITECT & CONSULTANT CO.,LTD.
AND SHALL NOT BE USED OR REPRODUCED
WITHOUT SPECIFIC PERMISSION.

OWNER

คณะเทคโนโลยีสารสนเทศและการสื่อสาร(ICT) มหาวิทยาลัยมหิดล

ARCHITECTS

อุดมศักดิ์ ตั้งอมรศิริ ว–สถ 605
ปณาลิน จันทเสนา ส–สถ 3559
บัญชา กลิ่นบัว ส–สถ 3560
พรรษา แก้วแพง ภ–สถ 15443
ธิรดา ธิติรัชนนท์ ภ–สถ 22867

INTERIOR DESIGNER

ฉัตราภรณ์ เจียสกุล ส–สน 263
วิชชรัตน์ มงคลธารณ์ ส–สน 271

GRAPHIC DESIGNER

ภราดร มิ่งลำแดง
ปิยะนุช กรองสุวรรณ

STRUCTURAL ENGINEERS

พิสิฐ กาญจนรุจิวุฒิ สย.5673
อาคม เตชะธัญญกุล สย.5661
วิสาพร ลิตยางกูร สย.7245
นัจจารี สุวรรณทัพพะ ภย.65185

ELECTRICAL ENGINEERS

ประชานาถ ด่านสกุลเจริญกิจ สฟก. 4390
ลักคิกา รัตนศักดากุล สฟก. 4587
นิวัติ จิณณธรรมพงษ์ ภฟก. 31088
กันตภณ วินิยกุล

MECHANICAL ENGINEERS

ยงยศ รักวรา สก. 3171

SANITARY ENGINEERS

ไพโรจน์ ไชยมงคล สส. 44
ศิระณัชจ์ สิทธิโชคธนากร ภส. 2590
ณัฐธนุ เกตุมา

PROJECT NO. AR-18305

PROJECT NAME

ศูนย์รวมเทคโนโลยีดิจิทัล อัจฉริยะเพื่อสร้างเศรษฐกิจ การเรียนรู้ นวัตกรรม บูรณาการ ปัญญาประดิษฐ์ เพื่อการแพทย์ (Intelligent Digital Hub in Medicine) (IDHM) คณะเทคโนโลยีสารสนเทศและการสื่อสาร(ICT) มหาวิทยาลัยมหิดล

760i ARCHITECT & CONSULTANT CO.,LTD.
Address : 355 Soi Sukumvit 50 , Prakanong
Klongtoey Bangkok 10260
Tel : (662) 742 - 7303 - 04 Fax : (662) 742 - 7310
E - mail address : info @ 760i. com
www. 760i. com

DRAWING TITLE :

ผังแสดงไม้ยืนต้น

NO.	DATE	DESCRIPTION

REVISION

DRAWN BY ปิยะพันธ์ ,ชัยวุฒิ ,กริษฐา ,ศราวุฒิ
CHECKED BY ปิยะพันธ์ ตันทัศน์
APPROVE BY ปณาลิน จันทเสนา
DATE 18–09–2020 SCALE

DRAWING NO. A–802
TOTAL 267

รายการพรรณไม้พุ่ม และไม้คลุมดิน

ลำดับ	สัญลักษณ์	ชื่อสามัญ	ความสูง	ขนาด	ระยะปลูก	พื้นที่	จำนวน		หมายเหตุ
1.		หนวดปลาหมึกแคระ ขนาดทรงพุ่ม 0.30–0.60 ม.	1.00–1.50 ม. 0.50–1.00 ม.	10"	12 ถุง/ตร.ม.	52 ตร.ม.	620–630	ถุง	ทรงพุ่มสมบูรณ์สวยงาม
2.		ใบเงิน ใบทอง ใบนาค ขนาดทรงพุ่ม 0.50–0.80 ม.	1.00–1.50 ม.	6"	20 ถุง/ตร.ม.	13 ตร.ม.	260–270	ถุง	สีใบ : เขียวด่างขาว ทรงพุ่มสมบูรณ์สวยงาม
3.		เตยหอม ขนาดทรงพุ่ม 0.30–0.60 ม.	0.50–0.70 ม.	8"	16 ถุง/ตร.ม.	58 ตร.ม.	920–930	ถุง	ทรงพุ่มสมบูรณ์สวยงาม
4.		พลับพลึงดอกขาว ขนาดทรงพุ่ม 0.60–0.80 ม.	0.40–0.70 ม.	10"	16 ถุง/ตร.ม.	113.5 ตร.ม.	1,810–1,830	ถุง	ทรงพุ่มสมบูรณ์สวยงาม
5.		พัดนางชี	0.50–1.00 ม.	6"	20 ถุง/ตร.ม.	154.5 ตร.ม.	3,090–3,100	ถุง	ทรงพุ่มสมบูรณ์สวยงาม
6.		เศรษฐีเรือนนอก ขนาดทรงพุ่ม 0.15–0.25 ม.	0.15–0.30 ม.	6"	25 ถุง/ตร.ม.	55.8 ตร.ม.	1,395–1,410	ถุง	ทรงพุ่มสมบูรณ์สวยงาม
7.		เดหลีใบมัน ขนาดทรงพุ่ม 0.30–0.60 ม.	0.30–0.80 ม.	10"	16 ถุง/ตร.ม.	73 ตร.ม.	1,165–1,180	ถุง	ทรงพุ่มสมบูรณ์สวยงาม
8.		ไทรเกาหลี	0.50–1.50 ม.	8"	4 ต้น/ม.	122 ม.	485–490	ต้น	ทรงพุ่มสมบูรณ์สวยงาม
9.		ก้ามปูหลุด ขนาดทรงพุ่ม 0.20–0.25 ม.	0.15–0.30 ม.	6"	35 ถุง/ตร.ม.	78 ตร.ม.	2,730–2,740	ถุง	ทรงพุ่มสมบูรณ์สวยงาม
7.		หญ้าน้ำพุ (ช่อดอกสีขาว)	0.60–0.90 ม.	6"	25 ถุง/ตร.ม.	82.5 ตร.ม.	2,065–2,080	ถุง	ทรงพุ่มสมบูรณ์สวยงาม
8.		หญ้ามาเลเซีย	–	–	–	635 ตร.ม.	–	ถุง	ทรงพุ่มสมบูรณ์สวยงาม

อ้างอิง : หนังสือพรรณไม้ในงานภูมิสถาปัตยกรรม 1 (ภาควิชาพืชสวน คณะเกษตร มหาวิทยาลัยเกษตรศาสตร์)

ผังแสดงไม้พุ่ม และไม้คลุมดิน 1:125

THESE DRAWINGS ARE THE PROPERTY OF :
760i ARCHITECT & CONSULTANT CO.,LTD.
AND SHALL NOT BE USED OR REPRODUCED
WITHOUT SPECIFIC PERMISSION.

OWNER

คณะเทคโนโลยีสารสนเทศและการสื่อสาร(ICT) มหาวิทยาลัยมหิดล

ARCHITECTS

อุดมศักดิ์ ตั้งอมรศิริ วุ–สถ 605
ปณาลิน จันทเสนา ส–สถ 3559
บัญชา กลิ่นบัว ส–สถ 3560
พรรษา แก้วแพง ภ–สถ 15443
ธิรดา ธิติรัชนนท์ ภ–สถ 22867

INTERIOR DESIGNER

ฉัตราภรณ์ เจียสกุล ส–สน 263
วิชชรัตน์ มงคลธารณ์ ส–สน 271

GRAPHIC DESIGNER

ภราดร มิ่งลำแดง
ปิยะนุช กรองสุวรรณ

STRUCTURAL ENGINEERS

พิสิฐ กาญจนรุจิวุฒิ สย.5673
อาคม เตชะธัญญกุล สย.5661
วิสาพร ลิตยางกูร สย.7245
นัจจารี สุวรรณทัพพะ ภย.65185

ELECTRICAL ENGINEERS

ประชานาถ ด่านสกุลเจริญกิจ สฟก. 4390
ลักคิกา รัตนศักดากุล สฟก. 4587
นิวัติ จิณณธรรมพงษ์ ภฟก. 31088
กันตภณ วินิยกูล

MECHANICAL ENGINEERS

ยงยศ รักวรา สก. 3171

SANITARY ENGINEERS

ไพโรจน์ ไชยมงคล สส. 44
ศิระณัชจ์ สิทธิโชคธนากร ภส. 2590
ณัฐธนุ เกตุมา

PROJECT NO. AR-18305

PROJECT NAME

ศูนย์รวมเทคโนโลยีดิจิทัล อัจฉริยะเพื่อสร้างเศรษฐกิจ การเรียนรู้ นวัตกรรม บูรณาการ ปัญญาประดิษฐ์ เพื่อการแพทย์ (Intelligent Digital Hub in Medicine) (IDHM) คณะเทคโนโลยีสารสนเทศและการสื่อสาร(ICT) มหาวิทยาลัยมหิดล

760i ARCHITECT & CONSULTANT CO.,LTD.
Address : 355 Soi Sukumvit 50 , Prakanong
Klongtoey Bangkok 10260
Tel : (662) 742 - 7303 - 04 Fax : (662) 742 - 7310
E - mail address : info @ 760i. com
www. 760i. com

DRAWING TITLE :

ผังแสดงไม้พุ่ม และไม้คลุมดิน

NO.	DATE	DESCRIPTION

REVISION

DRAWN BY ปิยะพันธ์ ,ชัยวุฒิ ,กริษฐา ,ศราวุฒิ
CHECKED BY ปิยะพันธ์ ต้นทัศน์
APPROVE BY ปณาลิน จันทเสนา
DATE 18–09–2020 SCALE

DRAWING NO. A–803 TOTAL 267

รายการไฟส่องสว่าง

สัญลักษณ์	รายละเอียดชนิด/รุ่น/ยี่ห้อ	บริเวณติดตั้ง
W1 WALL LAMP	LED WALL MOUNT (UP&DOWN) โคมสีดำ ขนาดโดยประมาณ 62x145x82 มม. 3000K	ไฟกิ่งติดที่ผนัง ติดตั้งที่ระดับ +2200,+4200
BO1	LED UNIBOLLARD สูง 60 ซม. โคมสีดำ ขนาดโดยประมาณ Ø 120 มม. 3000K 15W	สวนภายในโครงการ
BO2	LED UNIBOLLARD สูง 120 ซม. โคมสีดำ ขนาดโดยประมาณ Ø 120 มม. 3000K 15W	สวนภายในโครงการ
ST1	LED STEP LIGHT (OUTDOOR) โคมสีขาว ขนาดโดยประมาณ 145x103x145 มม. 4000K 2.7W	STEP ทางลาด ,ทางเดิน
TL1	LED UNIPOINT โคมสีดำ ขนาดโดยประมาณ Ø 65.5 มม. 95.8x69.4 มม. 3000K	ไฟส่องต้นไม้ยืนต้น
UWL1	LED UNDERWATER ขนาดโดยประมาณ Ø 120 มม. 3000K	บ่อน้ำ
SL1	LED URBAN LIGHT โคมสีดำ ความสูงเสาโดยประมาณ 6 ม. ขนาดโคมโดยประมาณ Ø 640 มม. H=670 มม. 3000K 34W	ถนนและลานกิจกรรม
FL1	LED FLOODLIGHT โคมสีดำ ความสูงเสาโดยประมาณ 6 ม. ขนาดโคมโดยประมาณ 400x500 มม. 4000K 200W	ถนนและลานกิจกรรม
- - - - - -	LED RIBBON (1 เส้น) 3000K 7.2W	บริเวณ STEP บันได, รอบบ่อน้ำ

REMARK : ก่อนสั่งซื้อ ดวงโคมและ หลอด ผู้รับจ้าง ต้อง นำส่งรายการคำนวนค่าความสว่าง ให้คณะกรรมการตรวจการจ้าง / ผู้ออกแบบ /วิศวกรงานระบบ อนุมัติก่อนดำเนินการ (โดยใช้ผังที่อัพเดทที่สุดในการคำนวณ) อย่างไรก็ตาม หากภายหลังการติดตั้ง พบว่าแสงสว่างจากดวงโคม มีมาก/น้อยเกินไป /สีของแสงไม่เหมาะกับการใช้งาน / ไม่ตรงความต้องการของเจ้าของโครงการ ทางผู้รับจ้างจะต้องรับผิดชอบในการเปลี่ยน จนกว่าจะจบโครงการ โดยจะถือเป็นค่าใช้จ่ายเพิ่มเติมไม่ได้

REMARK :
- แบบไฟฟ้าแสงสว่างที่ระบุตามแบบก่อสร้าง เป็นเพียงแนวทางในการออกแบบแสงสว่างเท่านั้น ทั้งนี้แบบไฟฟ้าแสงสว่างที่ใช้จริงขอให้เป็นแบบที่มาจากวิศวกรงานระบบ ซึ่งผ่านการออกแบบ คำนวนแสงสว่าง พร้อมจัดทำแบบจำลองแสงสว่างแล้วเท่านั้น โดยผ่านการอนุมัติจากวิศวกรงานระบบ และกรรมการตรวจการจ้าง ก่อนดำเนินการสั่งซื้อและติดตั้งดวงโคม
- ก่อนสั่งซื้อและติดตั้งดวงโคม ขอให้ทาง LIGHTING SUPPLIER จัดทำแบบจำลองแสงสว่างที่อัพเดทตาม LAYOUT PLAN และผังฝ้าล่าสุดให้ทางวิศวกรงานระบบ และกรรมการตรวจการจ้าง อนุมัติก่อนดำเนินการ โดยค่าแสงจะต้องเหมาะสมกับการใช้งานตามวัตถุประสงค์การใช้ และถูกต้องตามกฎหมาย / กฎกระทรวงฯ
- ห้ามเทียบสเปคดวงโคม โดยยังไม่ผ่านการจำลองค่าแสงที่เหมาะสมกับโครงการ เนื่องจาก ปัจจุบันใช้หลอด LED.ค่าแสงสว่างไม่สามารถเทียบจากดวงโคมและหลอดไฟ เพราะโคมและหลอดแม้หน้าตาคล้ายๆ กัน แต่ค่าแสงแต่ละรุ่น แต่ละ BRAND แตกต่างกัน
- แบบแสง และ รุ่นดวงโคม / จำนวน ที่ทาง LIGHTING SUPPLIER จำลองมานั้น ขอให้ทางงานระบบ , ที่ปรึกษาโครงการ และกรรมการตรวจการจ้าง พิจารณาเห็นชอบทุกฝ่ายก่อนอนุมัติให้สั่งซื้อและดำเนินการ
- ส่งชิ้นตัวอย่างจริง ให้ผู้ออกแบบ/วิศวกรงานระบบ และกรรมการตรวจการจ้าง อนุมัติก่อนดำเนินการ
- ผู้รับเหมาจะต้องจัดหาดวงโคม พร้อมหลอด และอุปกรณ์ประกอบให้ครบถ้วน เพื่อการใช้งานที่สมบูรณ์

ผังแสดงงานโคมไฟและแสงสว่าง 1:125

THESE DRAWINGS ARE THE PROPERTY OF : 760i ARCHITECT & CONSULTANT CO.,LTD. AND SHALL NOT BE USED OR REPRODUCED WITHOUT SPECIFIC PERMISSION.

OWNER
คณะเทคโนโลยีสารสนเทศและการสื่อสาร(ICT) มหาวิทยาลัยมหิดล

ARCHITECTS
อุดมศักดิ์ ตั้งอมรศิริ ว-สถ 605
ปณาสิน จันทเสนา ส-สถ 3559
บัญชา กลิ่นบัว ส-สถ 3560
พรรษา แก้วแพง ภ-สถ 15443
ธิรดา ธิติรัชนนท์ ภ-สถ 22867

INTERIOR DESIGNER
ฉัตราภรณ์ เจียสกุล ส-สน 263
วิชชรัตน์ มงคลธารณ์ ส-สน 271

GRAPHIC DESIGNER
ภราดร มิ่งลำแดง
ปิยะนุช กรองสุวรรณ

STRUCTURAL ENGINEERS
พิสิฐ กาญจนรุจิวุฒิ สย.5673
อาคม เตชะธัญญกุล สย.5661
วิสาพร สิตยางกูร สย.7245
นัจจารี สุวรรณทัพพะ ภย.65185

ELECTRICAL ENGINEERS
ประชานาถ ด่านสกุลเจริญกิจ สฟก. 4390
ลักคิกา รัตนศักดากุล สฟก. 4587
นิวัติ จิณณธรรมพงษ์ ภฟก. 31088
กันตภณ วินิยกุล

MECHANICAL ENGINEERS
ยงยศ รักวรา สก. 3171

SANITARY ENGINEERS
ไพโรจน์ ไชยมงคล สส. 44
ศิระณัชจ์ สิทธิโชคธนากร ภส. 2590
ณัฐธนุ เกตุมา

PROJECT NO. AR-18305

PROJECT NAME
ศูนย์รวมเทคโนโลยีดิจิทัล อัจฉริยะเพื่อสร้างเศรษฐกิจ การเรียนรู้ นวัตกรรม บูรณาการ ปัญญาประดิษฐ์ เพื่อการแพทย์ (Intelligent Digital Hub in Medicine) (IDHM) คณะเทคโนโลยีสารสนเทศและการสื่อสาร(ICT) มหาวิทยาลัยมหิดล

760i ARCHITECT & CONSULTANT CO.,LTD.
Address : 355 Soi Sukumvit 50 , Prakanong Klongtoey Bangkok 10260
Tel : (662) 742 - 7303 - 04 Fax : (662) 742 - 7310
E - mail address : info @ 760i. com
www. 760i. com

DRAWING TITLE :
ผังแสดงงานโคมไฟและแสงสว่าง

NO.	DATE	DESCRIPTION

REVISION
DRAWN BY ปิยะพันธ์ ,ชัยวุฒิ ,กริษฐา ,ศราวุฒิ
CHECKED BY ปิยะพันธ์ ตันทัศน์
APPROVE BY ปณาสิน จันทเสนา
DATE 18-09-2020 SCALE
DRAWING NO. A-804 TOTAL 267

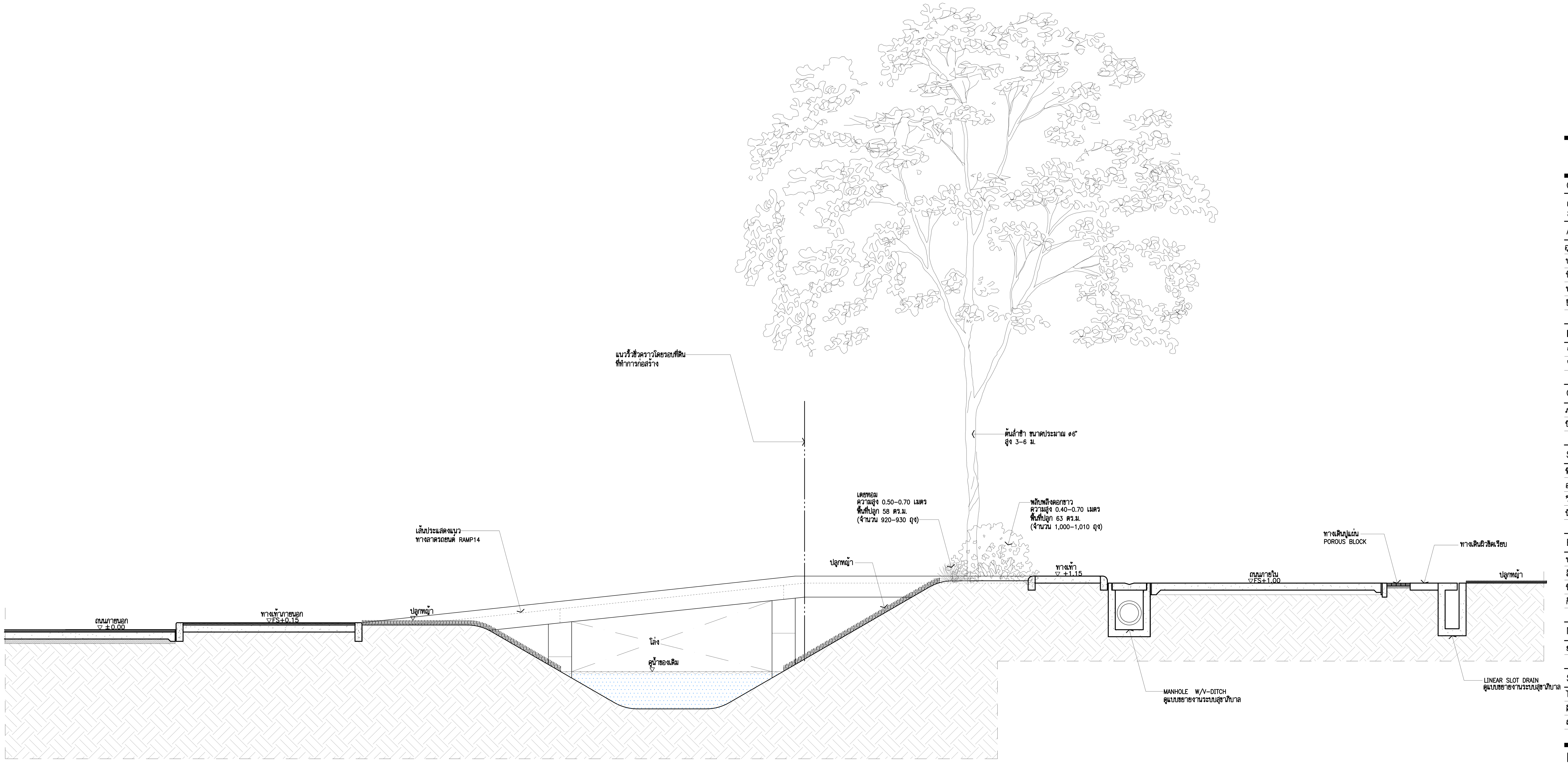

รูปตัด A A-801 1:50

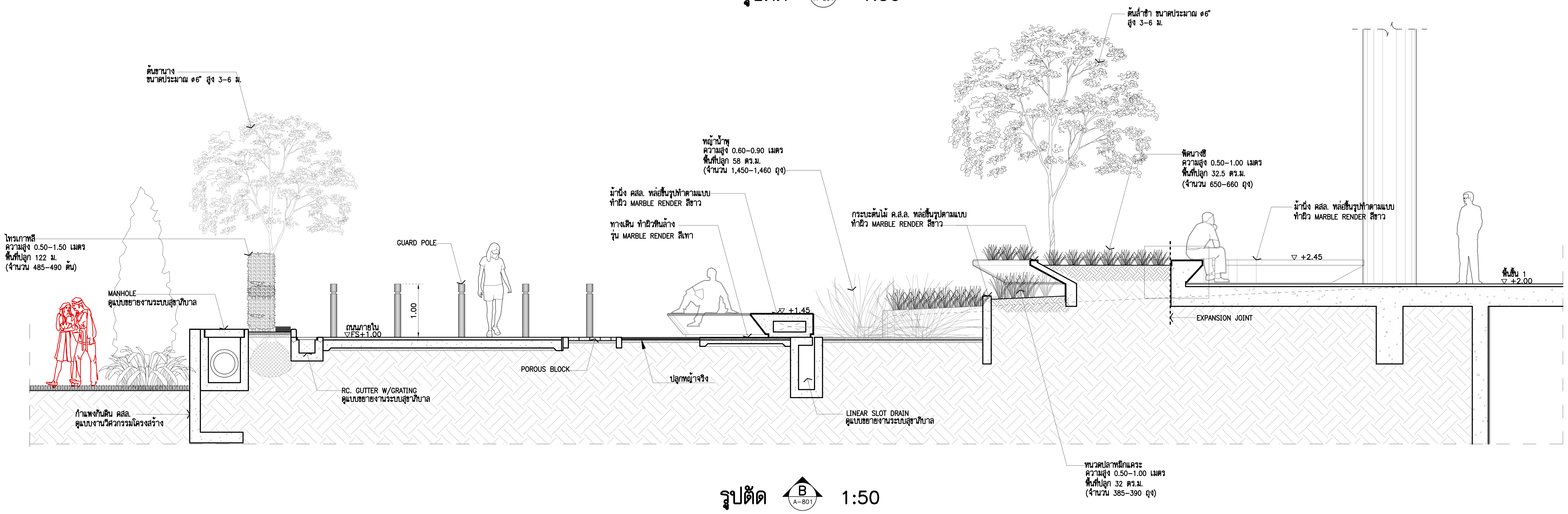

รูปตัด B A-801 1:50

THESE DRAWINGS ARE THE PROPERTY OF :
760i ARCHITECT & CONSULTANT CO.,LTD.
AND SHALL NOT BE USED OR REPRODUCED
WITHOUT SPECIFIC PERMISSION.

OWNER

คณะเทคโนโลยีสารสนเทศและการสื่อสาร(ICT)
มหาวิทยาลัยมหิดล

ARCHITECTS

อุดมศักดิ์	ตั้งอมรศิริ	ว-สถ 605
ปณาสิน	จันทเสนา	ส-สถ 3559
บัญชา	กลิ่นบัว	ส-สถ 3560
พรรษา	แก้วแพง	ภ-สถ 15443
ธิรดา	ธิติรัชนนท์	ภ-สถ 22867

INTERIOR DESIGNER

ฉัตราภรณ์	เจียสกุล	ส-สน 263
วิชชรัตน์	มงคลธารณ์	ส-สน 271

GRAPHIC DESIGNER

ภราดร มึ่งลำแดง
ปิยะนุช กรองสุวรรณ

STRUCTURAL ENGINEERS

พิสิฐ	กาญจนรุจิวุฒิ	สย.5673
อาคม	เตชะธัญญกุล	สย.5661
วิสาพร	ลิตยางกูร	สย.7245
นัจจารี	สุวรรณทัพพะ	ภย.65185

ELECTRICAL ENGINEERS

ประชานาถ	ด่านสกุลเจริญกิจ	สฟก. 4390
ลักคิกา	รัตนศักดากุล	สฟก. 4587
นิวัติ	จิณณธรรมพงษ์	ภฟก. 31088
กันตภณ	วินิยกุล	

MECHANICAL ENGINEERS

ยงยศ รักวรา สก. 3171

SANITARY ENGINEERS

ไพโรจน์	ไชยมงคล	สส. 44
ศิระณัชจ์	สิทธิโชคธนากร	ภส. 2590
ณัฐธนุ	เกตุมา	

PROJECT NO. AR-18305

PROJECT NAME

ศูนย์รวมเทคโนโลยีดิจิทัล อัจฉริยะเพื่อสร้างเศรษฐกิจ การเรียนรู้ นวัตกรรมบูรณาการ ปัญญาประดิษฐ์ เพื่อการแพทย์ (Intelligent Digital Hub in Medicine) (IDHM) คณะเทคโนโลยีสารสนเทศและการสื่อสาร(ICT) มหาวิทยาลัยมหิดล

760i

760i ARCHITECT & CONSULTANT CO.,LTD.
Address : 355 Soi Sukumvit 50 , Prakanong
Klongtoey Bangkok 10260
Tel : (662) 742 - 7303 - 04 Fax : (662) 742 - 7310
E - mail address : info @ 760i. com
www. 760i. com

DRAWING TITLE :

รูปตัด A, B

NO.	DATE	DESCRIPTION

REVISION

DRAWN BY ปิยะพันธ์ ,ชัยวุฒิ ,กริษฐา ,ศราวุฒิ
CHECKED BY ปิยะพันธ์ ตันทัศน์
APPROVE BY ปณาสิน จันทเสนา
DATE 18-09-2020 SCALE

DRAWING NO. A-805
TOTAL 267

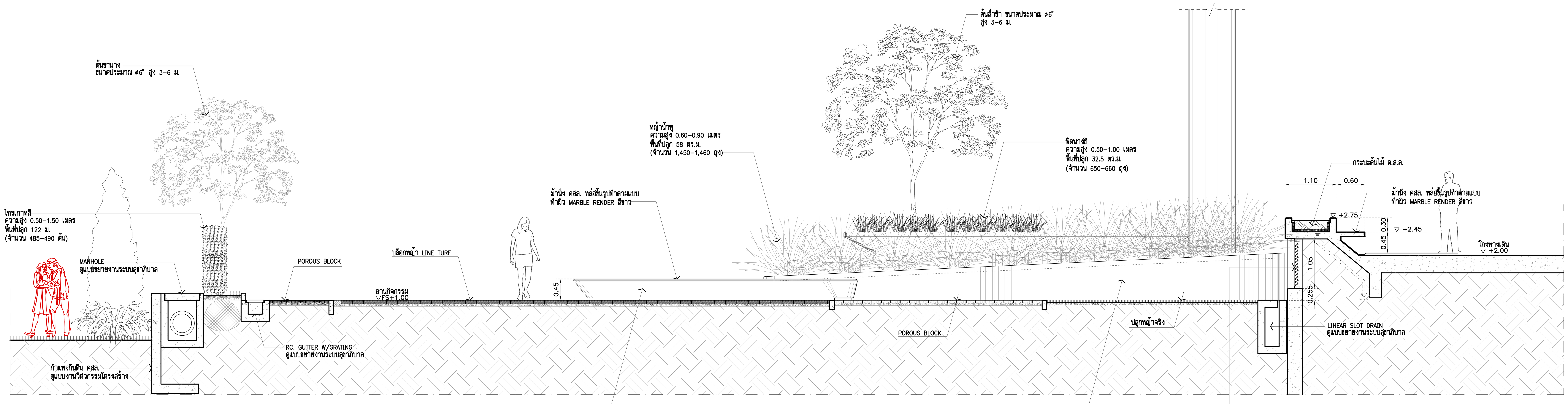

รูปตัด C A-801 1:50

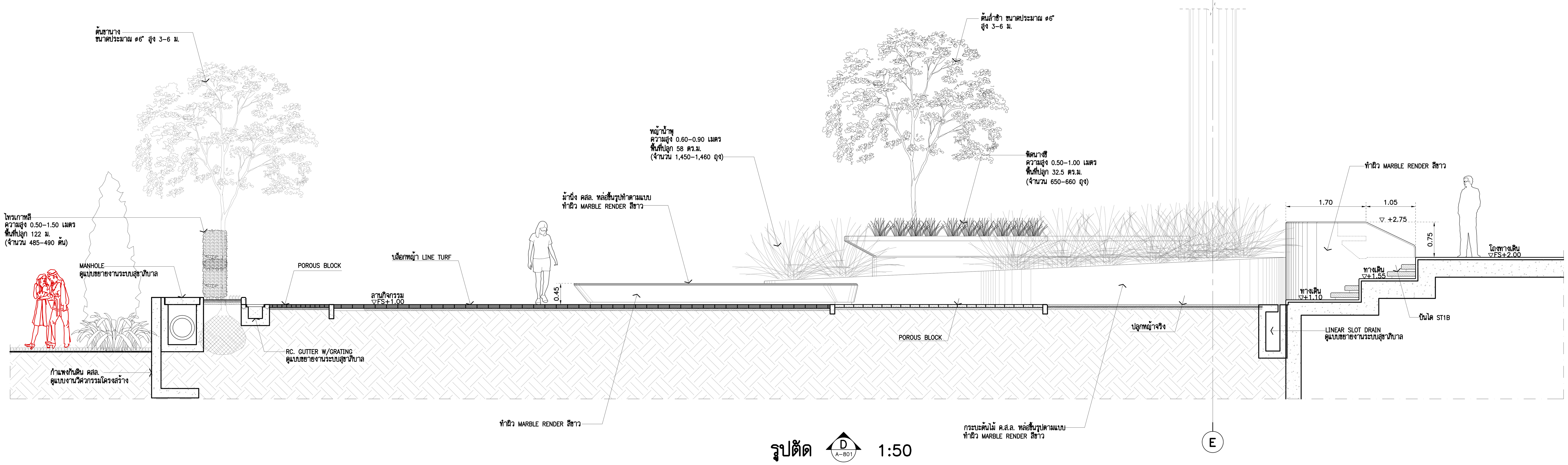

รูปตัด D A-801 1:50

THESE DRAWINGS ARE THE PROPERTY OF :
760i ARCHITECT & CONSULTANT CO.,LTD.
AND SHALL NOT BE USED OR REPRODUCED
WITHOUT SPECIFIC PERMISSION.

OWNER

คณะเทคโนโลยีสารสนเทศและการสื่อสาร(ICT)
มหาวิทยาลัยมหิดล

ARCHITECTS

อุดมศักดิ์ ตั้งอมรศิริ	วุ-สถ 605	
ปณาลิน จันทเสนา	ส-สถ 3559	
บัญชา กลิ่นบัว	ส-สถ 3560	
พรรษา แก้วแพง	ภ-สถ 15443	
ธิรดา ธิติรัชนนท์	ภ-สถ 22867	

INTERIOR DESIGNER

ฉัตราภรณ์ เจียสกุล	ส-สน 263
วิชชรัตน์ มงคลธารณ์	ส-สน 271

GRAPHIC DESIGNER

ภราดร มิ่งลำแดง
ปิยะนุช กรองสุวรรณ

STRUCTURAL ENGINEERS

พิสิฐ กาญจนรุจิวุฒิ	สย.5673
อาคม เตชะธัญญกุล	สย.5661
วิสาพร ลิตยางกูร	สย.7245
นัจจารี สุวรรณทัพพะ	ภย.65185

ELECTRICAL ENGINEERS

ประชานาถ ด่านสกุลเจริญกิจ	สฟก. 4390
ลักคิกา รัตนศักดากุล	สฟก. 4587
นิวัติ จิณณธรรมพงษ์	ภฟก. 31088
กันตภณ วินิยกุล	

MECHANICAL ENGINEERS

ยงยศ รักวรา สก. 3171

SANITARY ENGINEERS

ไพโรจน์ ไชยมงคล	สส. 44
ศิระณัชจ์ สิทธิโชคธนากร	ภส. 2590
ณัฐธนุ เกตุมา	

PROJECT NO. AR-18305

PROJECT NAME

ศูนย์รวมเทคโนโลยีดิจิทัล อัจฉริยะเพื่อสร้างเศรษฐกิจ การเรียนรู้ นวัตกรรมบูรณาการ ปัญญาประดิษฐ์ เพื่อการแพทย์ (Intelligent Digital Hub in Medicine) (IDHM) คณะเทคโนโลยีสารสนเทศและการสื่อสาร(ICT) มหาวิทยาลัยมหิดล

760i ARCHITECT & CONSULTANT CO.,LTD.
Address : 355 Soi Sukumvit 50 , Prakanong
Klongtoey Bangkok 10260
Tel : (662) 742-7303-04 Fax : (662) 742-7310
E-mail address : info@760i.com
www.760i.com

DRAWING TITLE :

รูปตัด C ,D

NO.	DATE	DESCRIPTION

REVISION

DRAWN BY	ปิยะพันธ์ ,ชัยวุฒิ ,กริษฐา ,ศราวุฒิ
CHECKED BY	ปิยะพันธ์ ตันทัศน์
APPROVE BY	ปณาลิน จันทเสนา
DATE 18-09-2020	SCALE
DRAWING NO. A-806	TOTAL 267

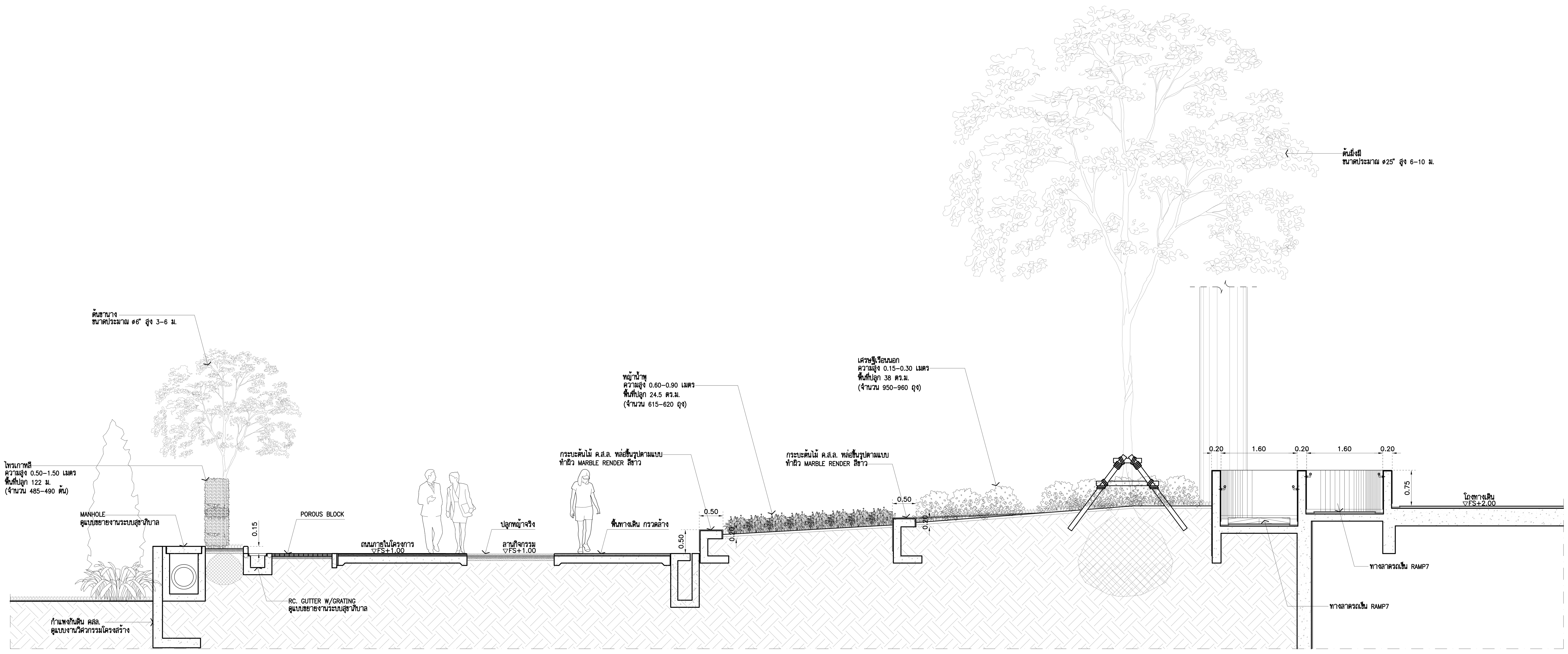

รูปตัด E A-801 1:50

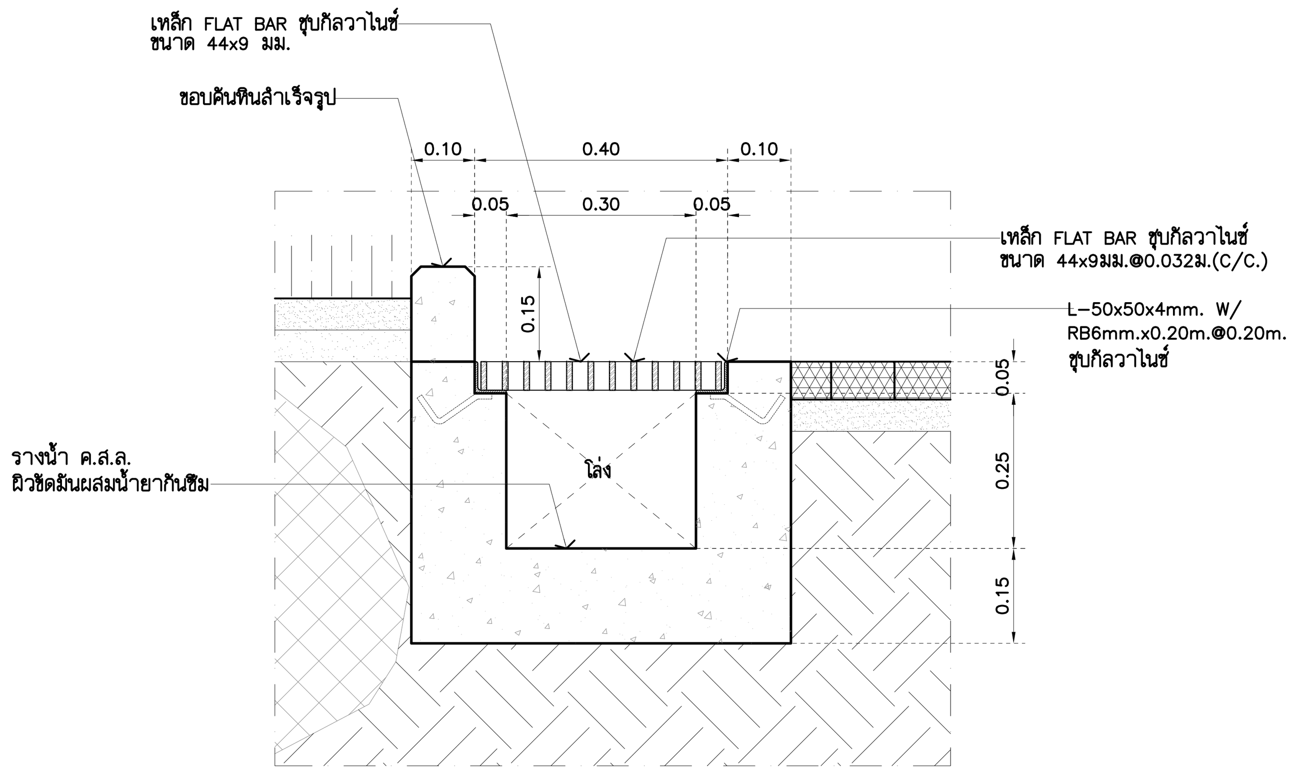

แบบขยาย RC. GUTTER W/GRATING A-807

รูปตัดขยาย 1:10

(TYPICAL)

หมายเหตุ : แนว SLOPE ของรางน้ำ ดูแบบขยายวิศวกรรมงานระบบ

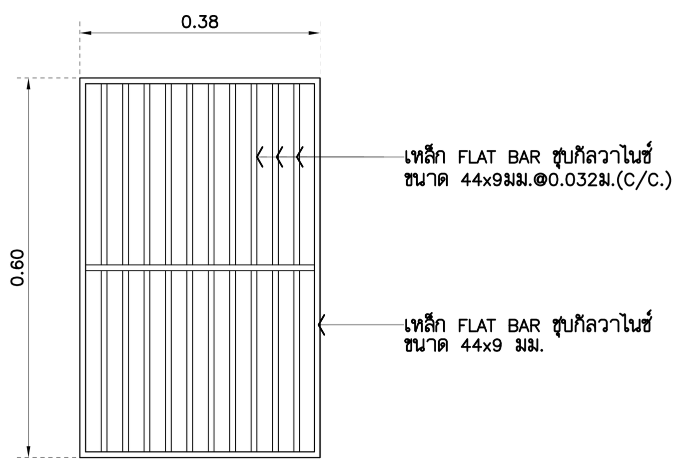

แบบขยายฝาปิดตะแกรงเหล็ก

แปลน 1:10

(TYPICAL)

THESE DRAWINGS ARE THE PROPERTY OF :
760i ARCHITECT & CONSULTANT CO.,LTD.
AND SHALL NOT BE USED OR REPRODUCED
WITHOUT SPECIFIC PERMISSION.

OWNER
คณะเทคโนโลยีสารสนเทศและการสื่อสาร(ICT) มหาวิทยาลัยมหิดล

ARCHITECTS
อุดมศักดิ์ ตั้งอมรศิริ วุ-สถ 605
ปฌาลิน จันทเสนา ส-สถ 3559
ปิยฉัตร กลิ่นบัว ส-สถ 3560
พรรษา แก้วแพง ภ-สถ 15443
ธิดา ชิติรัชนนท์ ภ-สถ 22867

INTERIOR DESIGNER
จิตราภรณ์ เจียสกุล ส-สน 263
วัชรินทร์ มงคลธารณ์ ส-สน 271

GRAPHIC DESIGNER
ภราดร มีงลำแดง
ปิยะนุช กรองสุวรรณ

STRUCTURAL ENGINEERS
พิสิฐ กาญจนรุจิวุฒิ สย.5673
อาคม เตชะธัญญกูล สย.5661
วิลาพร ลิตยางกูร สย.7245
นิจจารี สุวรรณทัศพล ภย.65185

ELECTRICAL ENGINEERS
ประชาบาล ด่านสกุลเจริญกิจ สฟก. 4390
ลักคิกา วิตนศักดากูล สฟก. 4587
นิวัติ จิณณธรรมพงษ์ ภฟก. 31088
กันตณณ วิบัยกูล

MECHANICAL ENGINEERS
ยงยศ ริกวรา สก. 3171

SANITARY ENGINEERS
ไพโรจน์ ไชยมงคล สส. 44
ศิระณัชจ์ สิทธิโชคอนากร ภส. 2590
ณัฐกุษ เกตุมา

PROJECT NO. AR-18305

PROJECT NAME
ศูนย์รวมเทคโนโลยีดิจิทัล อัจฉริยะเพื่อสร้างเศรษฐกิจ การเรียนรู้ นวัตกรรม บูรณาการ ปัญญาประดิษฐ์ เพื่อการแพทย์ (Intelligent Digital Hub in Medicine) (IDHM) คณะเทคโนโลยีสารสนเทศและการสื่อสาร(ICT) มหาวิทยาลัยมหิดล

760i
760i ARCHITECT & CONSULTANT CO.,LTD.
Address : 355 Soi Sukumvit 50 , Prakanong
Klongtoey Bangkok. 10260
Tel : (662) 742-7303-04 Fax : (662) 742-7310
E-mail address : info@760i.com
www.760i.com

DRAWING TITLE :

รูปตัด E
แบบขยาย RC. GUTTER W/GRATING

NO.	DATE	DESCRIPTION

REVISION

DRAWN BY ปิยะพันธ์ ,ธีรวุฒิ ,กริษฐา ,ศราวุฒิ
CHECKED BY ปิยะพันธ์ ดันทัศน์
APPROVE BY ปณาลิน จันทเสนา
DATE 18-09-2020 SCALE

DRAWING NO. A-807 TOTAL 267

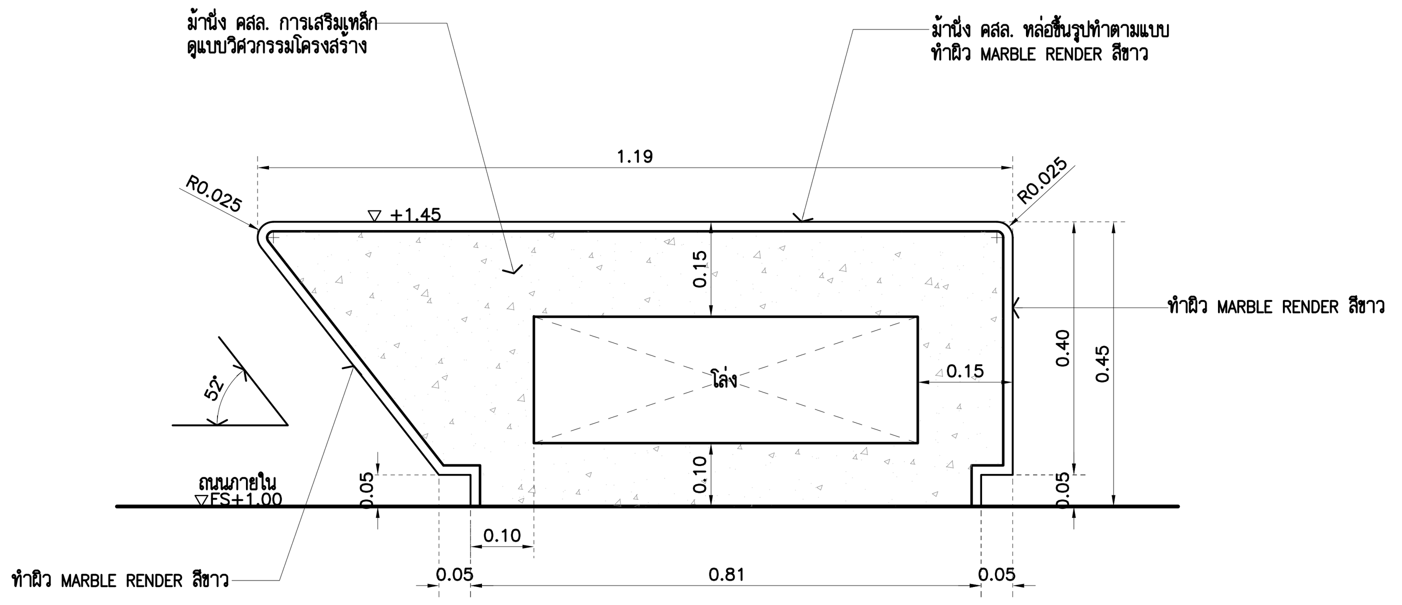

แบบขยายม้านั่ง ค.ส.ล. A-805
รูปตัดขยาย 1:10

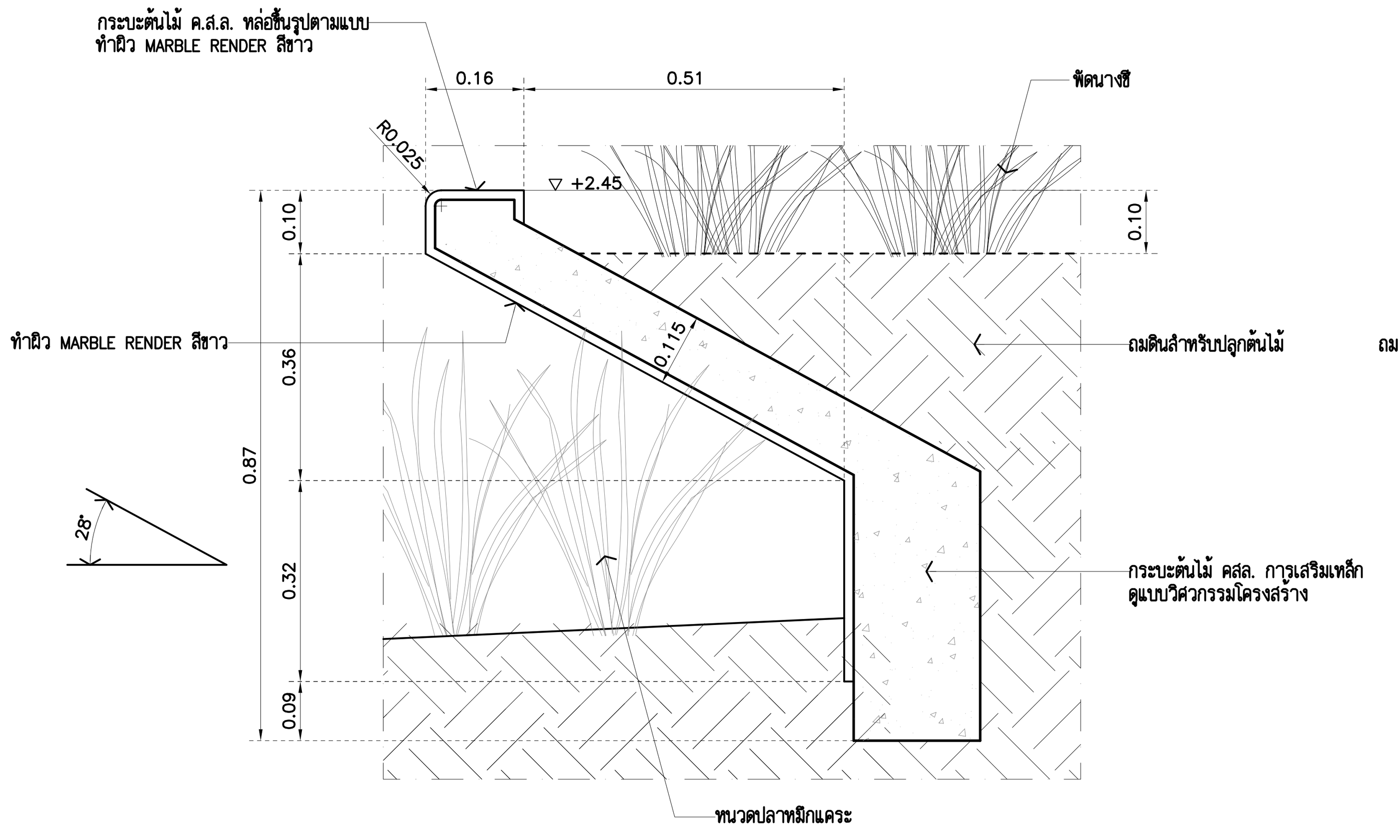

แบบขยายกระบะต้นไม้ ค.ส.ล. A-805
รูปตัดขยาย 1:10

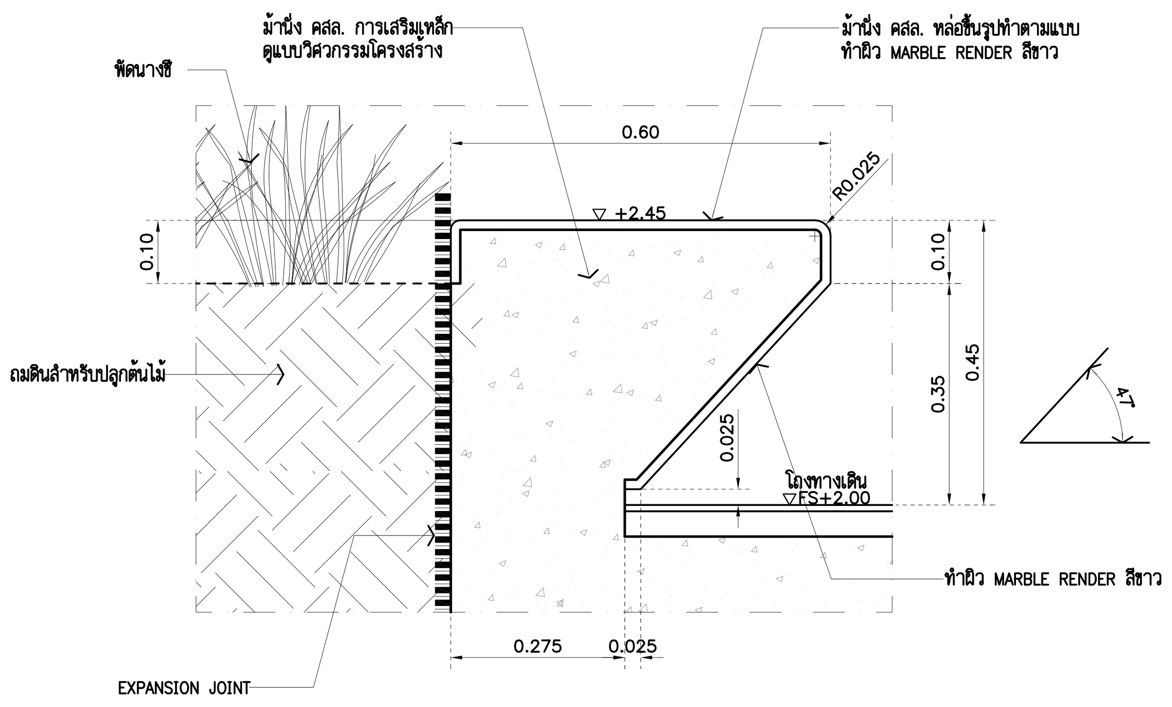

แบบขยายม้านั่ง ค.ส.ล. A-805
รูปตัดขยาย 1:10

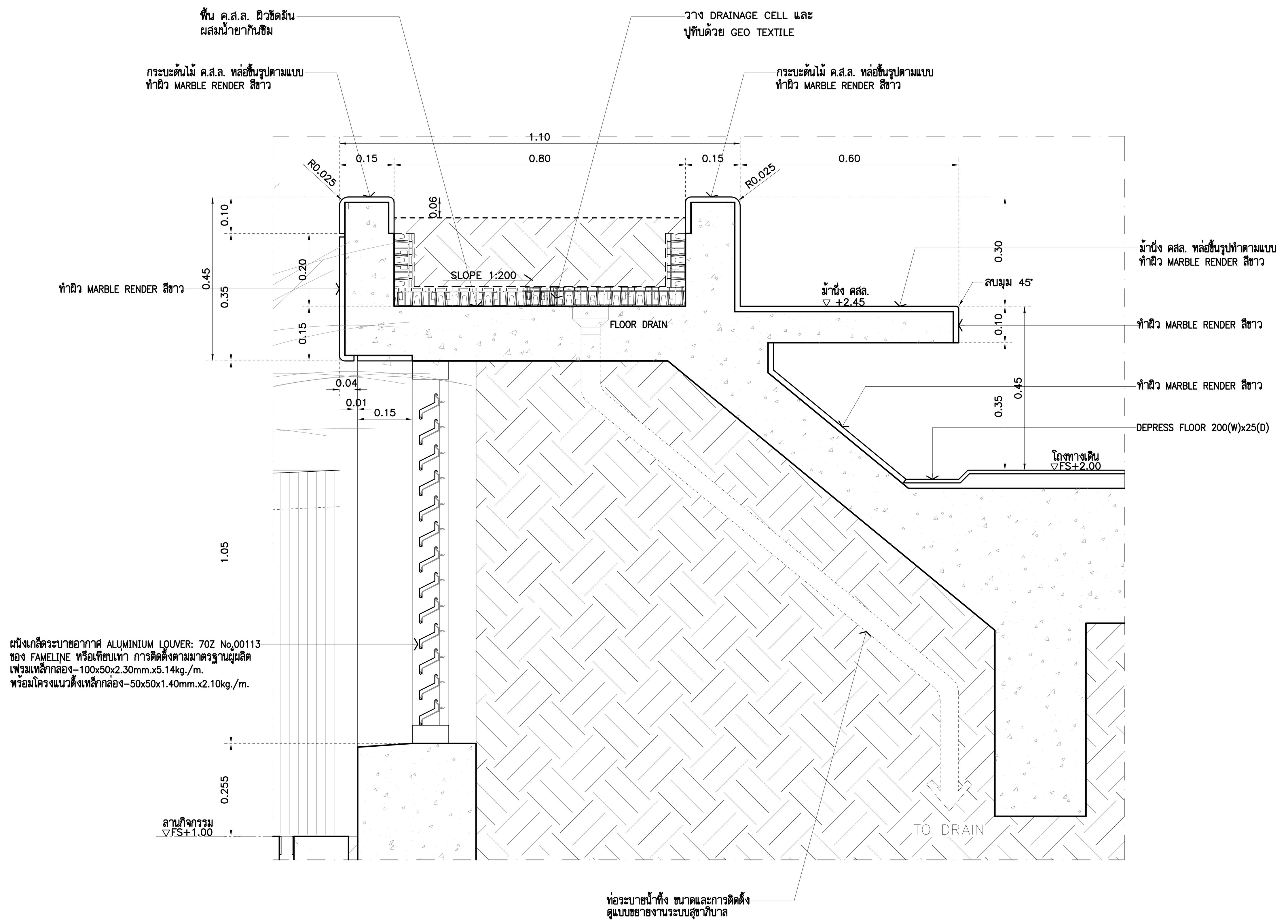

แบบขยายม้านั่ง ค.ส.ล.และกระบะต้นไม้ ค.ส.ล. A-806
รูปตัดขยาย 1:10

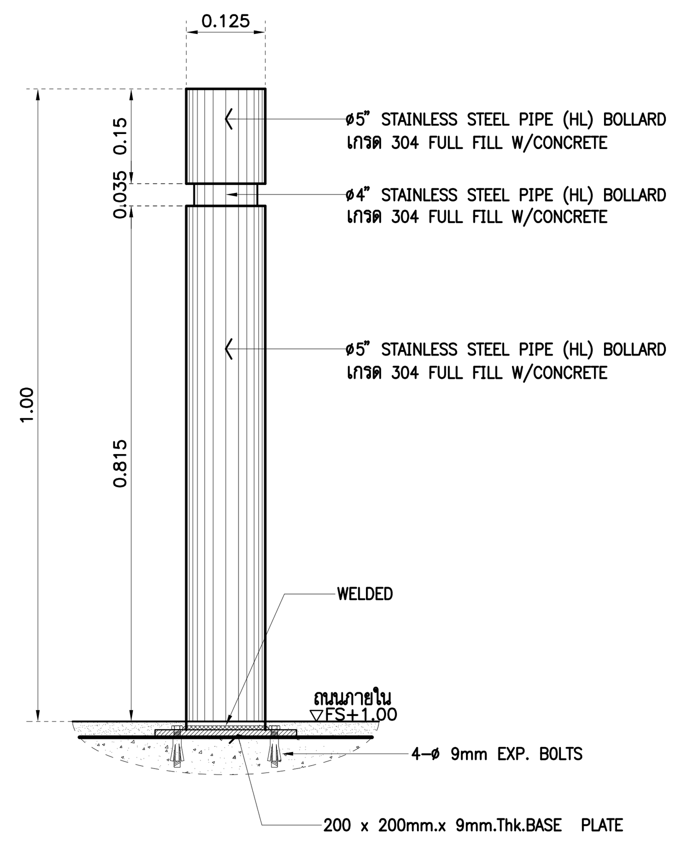

แบบขยาย GUARD POLE A-805
รูปด้าน 1:10

***หมายเหตุ :
1. เสา STAINLESS STEEL PIPE (HL) หนา 4 มม.
2. ให้ทำ GUARD POLE ทุกต้นสามารถถอดเก็บได้

THESE DRAWINGS ARE THE PROPERTY OF : 760i ARCHITECT & CONSULTANT CO.,LTD. AND SHALL NOT BE USED OR REPRODUCED WITHOUT SPECIFIC PERMISSION.

OWNER
คณะเทคโนโลยีสารสนเทศและการสื่อสาร(ICT) มหาวิทยาลัยมหิดล

ARCHITECTS
อุดมศักดิ์ ตั้งอมรศิริ วุ-สถ 605
ปณาสิน จินทเสนา ส-สถ 3559
ปิยะดา กลิ่นบัว ส-สถ 3560
พรรษา แก้วแพง ภ-สถ 15443
ธิรดา อิศริยะนนท์ ภ-สถ 22867

INTERIOR DESIGNER
ฉัตรวาภรณ์ เจียสกุล ส-สม 263
วัชรรัตน์ มงคลธารณ์ ส-สม 271

GRAPHIC DESIGNER
ภราดร มิ่งสำแดง
ปิยะนุช กรองสุวรรณ

STRUCTURAL ENGINEERS
พิสิฐ กาญจนรุจิวุฒิ สย.5673
อาคม เตชะธัญญกูล สย.5661
วิสาพร ลิตยางกูร สย.7245
นิจจารี สุวรรณทัพพะ ภย.65185

ELECTRICAL ENGINEERS
ประชานาถ ด่านสกุลเจริญกิจ สฟก. 4390
ลักษิกา วัฒนศักดากุล สฟก. 4587
นิวัติ จิณณธรรมพงษ์ ภฟก. 31088
กันตภณ วินิยกุล

MECHANICAL ENGINEERS
ธงชศ ริกวรา สก. 3171

SANITARY ENGINEERS
ไพโรจน์ ไชยมงคล สส. 44
ศิระณัชจ์ สิทธิโชคอนากร ภส. 2590
ณัฐชนุ เกตุมา

PROJECT NO. AR-18305

PROJECT NAME
ศูนย์รวมเทคโนโลยีดิจิทัล อัจฉริยะเพื่อสร้างเศรษฐกิจ การเรียนรู้ นวัตกรรม บูรณาการ ปัญญาประดิษฐ์ เพื่อการแพทย์ (Intelligent Digital Hub in Medicine) (IDHM) คณะเทคโนโลยีสารสนเทศและการสื่อสาร(ICT) มหาวิทยาลัยมหิดล

760i

760i ARCHITECT & CONSULTANT CO.,LTD.
Address : 355 Soi Sukumvit 50 , Prakanong Klongtoey Bangkok, 10260
Tel : (662) 742-7303~04 Fax : (662) 742-7310
E-mail address : info@760i.com
www.760i.com

DRAWING TITLE :
แบบขยายม้านั่ง ค.ส.ล.
แบบขยายกระบะต้นไม้ ค.ส.ล.
แบบขยาย GUARD POLE

NO.	DATE	DESCRIPTION

REVISION

DRAWN BY ปิยะพันธ์ ,ธีรวุฒิ ,กริษฐา ,ศราวุฒิ
CHECKED BY ปิยะพันธ์ สันทัศน์
APPROVE BY ปณาสิน จินทเสนา
DATE 18-09-2020 SCALE

DRAWING NO. A-808
TOTAL 267

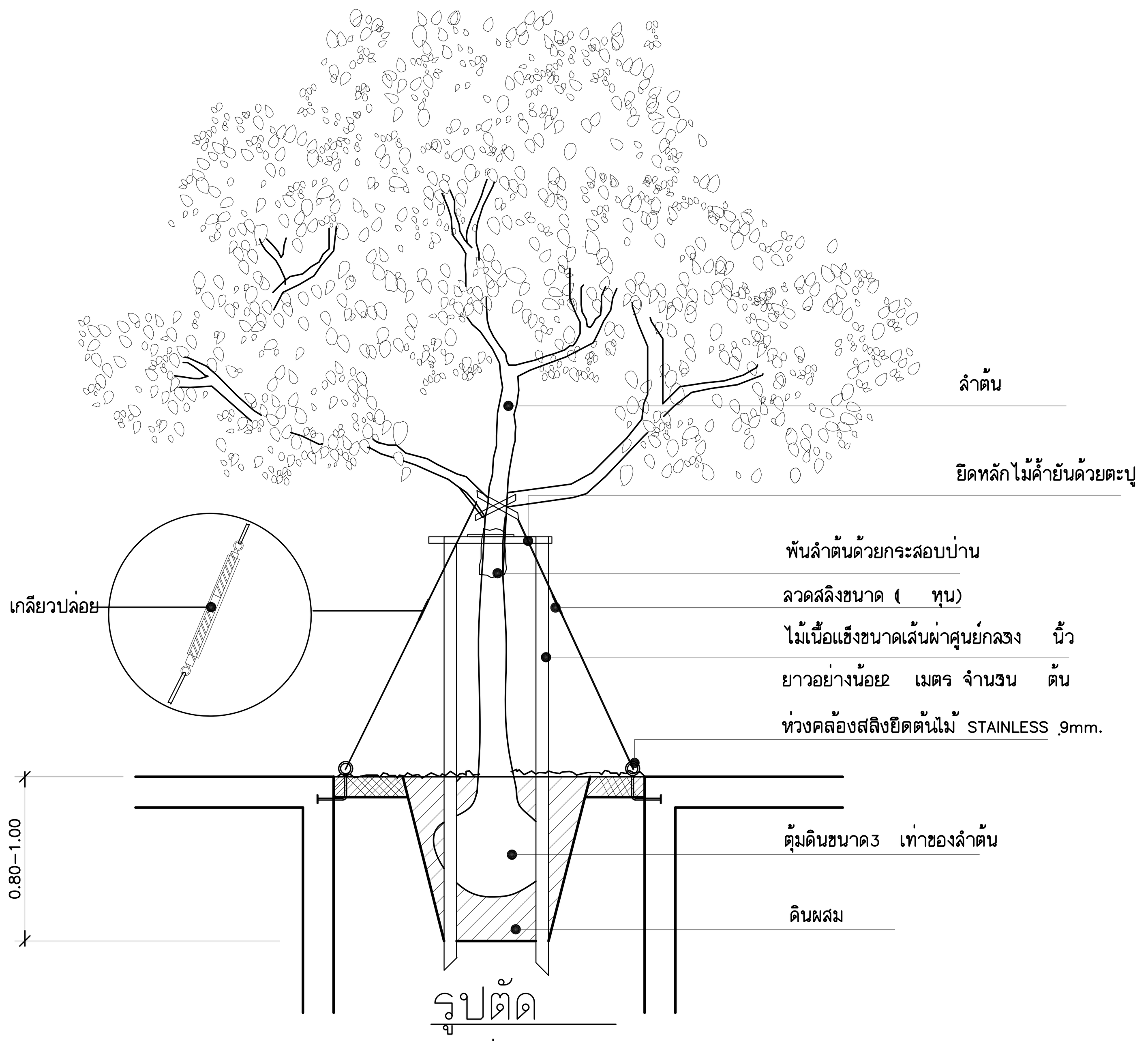

รูปตัด

มาตราส่วน 1:25

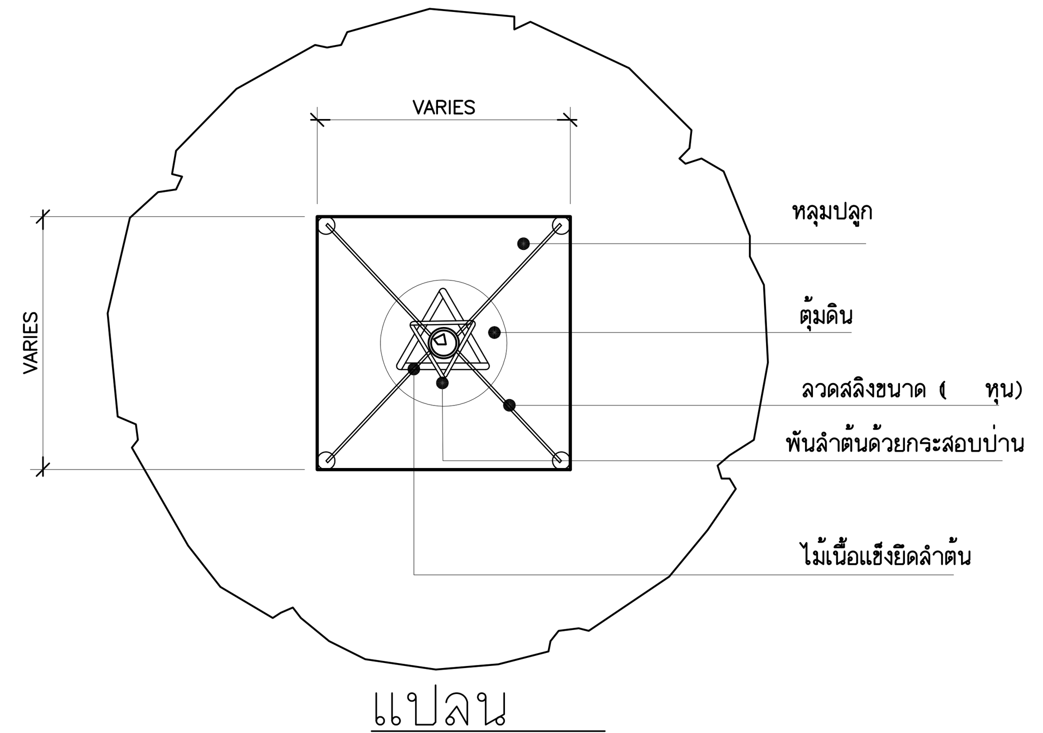

แปลน

มาตราส่วน 1:25

รายละเอียดการปลูกไม้ยืนต้นโดยทั่วไป

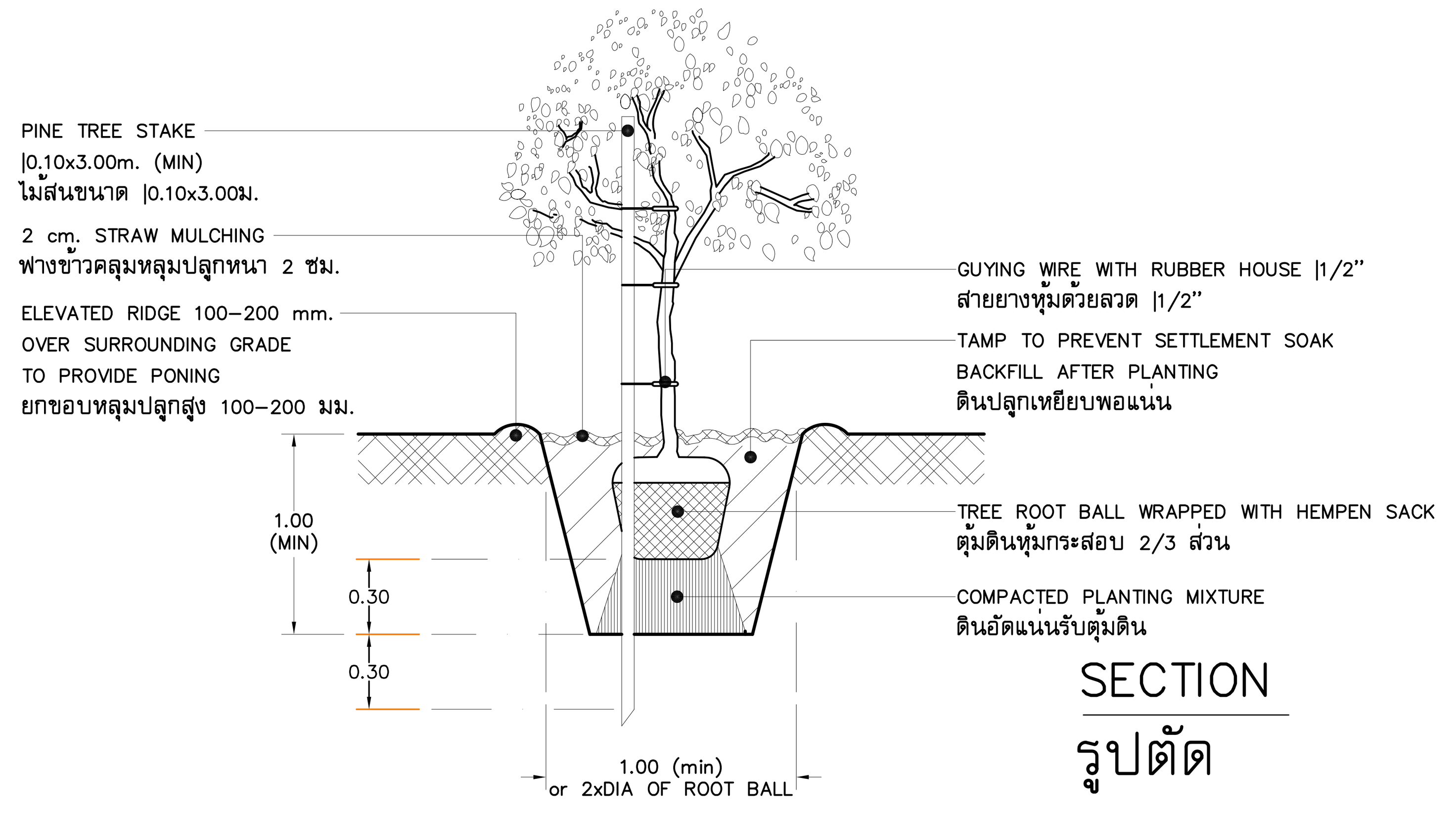

SECTION

รูปตัด

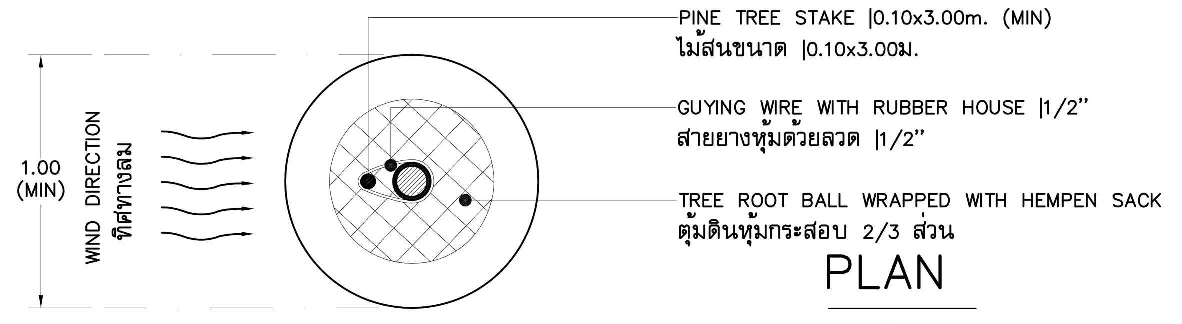

PLAN

แปลน

SMALL TREE/BIG SHRUB PLANTING DETAIL

การปลูกไม้ยืนต้นขนาดเล็กหรือไม้พุ่มขนาดใหญ่

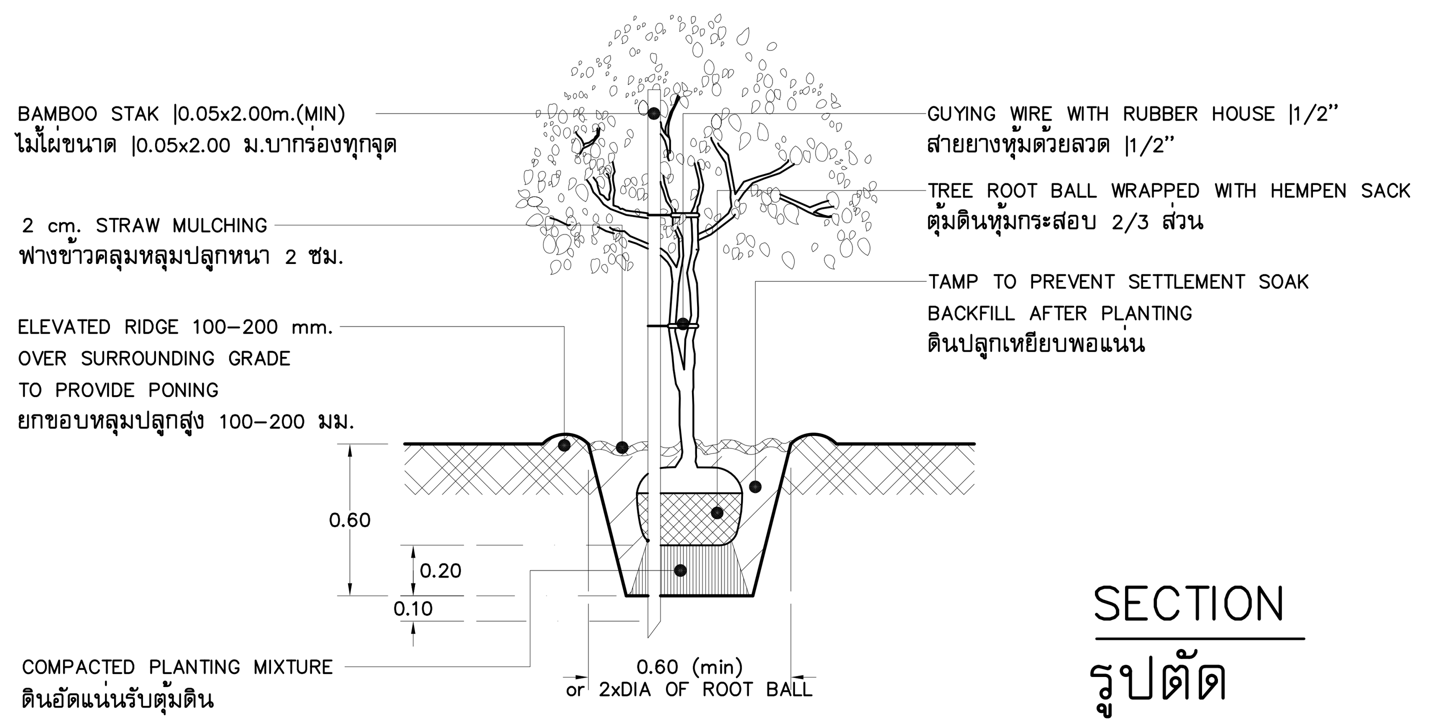

SECTION

รูปตัด

MEDIUM SHRUB PLANTING DETAIL

การปลูกไม้พุ่มขนาดกลาง

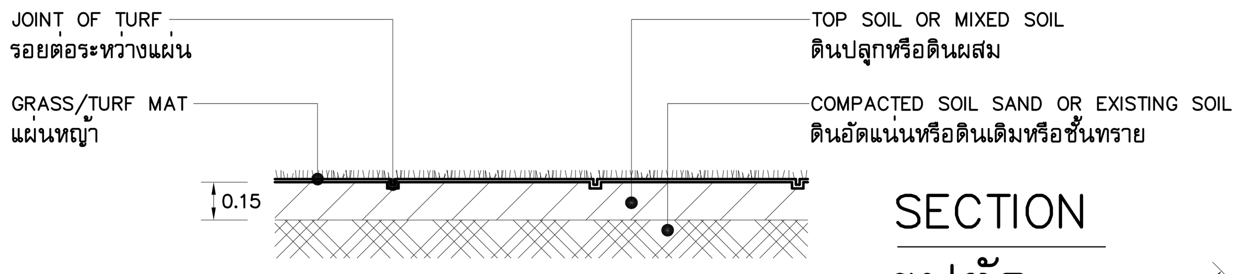

SECTION

รูปตัด

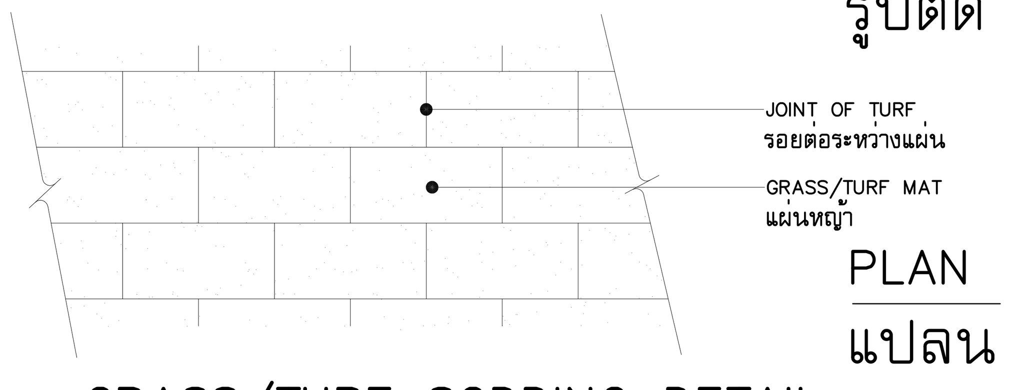

PLAN

แปลน

GRASS/TURF SODDING DETAIL

การปลูกหญ้าแบบแผ่น

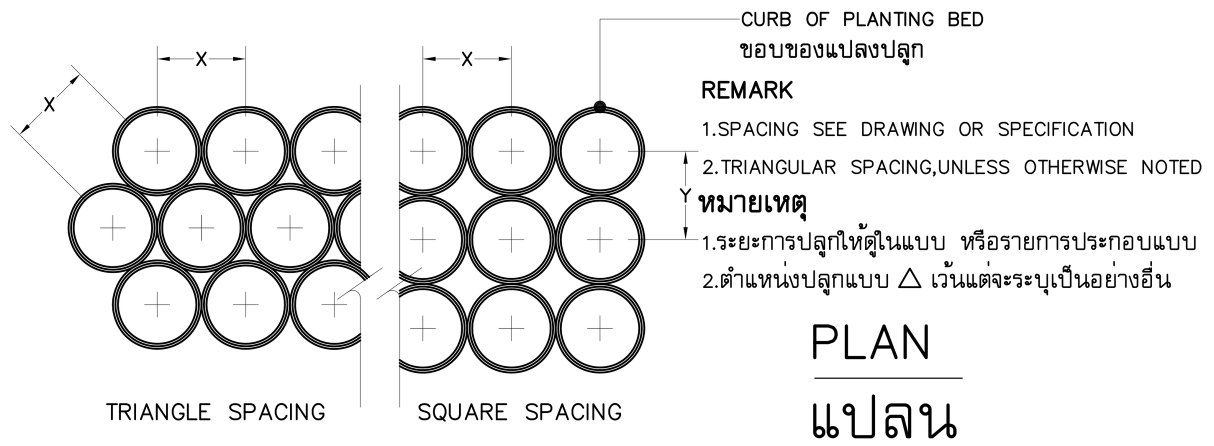

REMARK

1.SPACING SEE DRAWING OR SPECIFICATION

2.TRIANGULAR SPACING,UNLESS OTHERWISE NOTED

หมายเหตุ

1.ระยะการปลูกให้ดูในแบบ หรือรายการประกอบแบบ

2.ตำแหน่งปลูกแบบ △ เว้นแต่จะระบุเป็นอย่างอื่น

PLAN

แปลน

SPACING OF SHRUBS AND GROUNDCOVERS

การปลูกไม้พุ่มและไม้คลุมดิน

SECTION

รูปตัด

LOW SHRUB/GROUNDCOVERS AND TURF PLANTING DETAIL

การปลูกไม้พุ่ม/ไม้คลุมดินและหญ้า

THESE DRAWINGS ARE THE PROPERTY OF :
760i ARCHITECT & CONSULTANT CO.,LTD.
AND SHALL NOT BE USED OR REPRODUCED
WITHOUT SPECIFIC PERMISSION.

OWNER

คณะเทคโนโลยีสารสนเทศและการสื่อสาร(ICT)
มหาวิทยาลัยมหิดล

ARCHITECTS

อุดมศักดิ์ ตั้งอมรศิริ	ว–สถ	605
ปณาสิน จันทเสนา	ส–สถ	3559
บัญชา กลิ่นบัว	ส–สถ	3560
พรรษา แก้วแพง	ภ–สถ	15443
ธิรดา ธิติรัชนนท์	ภ–สถ	22867

INTERIOR DESIGNER

ฉัตราภรณ์ เจียสกุล	ส–สน	263
วิชชรัตน์ มงคลธารณ์	ส–สน	271

GRAPHIC DESIGNER

ภราดร มิ่งลำแดง

ปิยะนุช กรองสุวรรณ

STRUCTURAL ENGINEERS

พิสิฐ กาญจนรุจิวุฒิ	สย.5673
อาคม เตชะธัญญกุล	สย.5661
วิสาพร ลิตยางกูร	สย.7245
นัจจารี สุวรรณทัพพะ	ภย.65185

ELECTRICAL ENGINEERS

ประชานาถ ด่านสกุลเจริญกิจ	สฟก. 4390
ลักคิกา รัตนศักดากุล	สฟก. 4587
นิวัติ จิณณธรรมพงษ์	ภฟก. 31088
กันตภณ วินิยกูล	

MECHANICAL ENGINEERS

ยงยศ รักวรา สก. 3171

SANITARY ENGINEERS

ไพโรจน์ ไชยมงคล	สส. 44
ศิระณัชจ์ สิทธิโชคธนากร	ภส. 2590
ณัฐธนุ เกตุมา	

PROJECT NO. AR-18305

PROJECT NAME

ศูนย์รวมเทคโนโลยีดิจิทัล อัจฉริยะเพื่อสร้างเศรษฐกิจ การเรียนรู้ นวัตกรรม บูรณาการ ปัญญาประดิษฐ์ เพื่อการแพทย์ (Intelligent Digital Hub in Medicine) (IDHM) คณะเทคโนโลยีสารสนเทศและการสื่อสาร(ICT) มหาวิทยาลัยมหิดล

760i

760i ARCHITECT & CONSULTANT CO.,LTD.
Address : 355 Soi Sukumvit 50 , Prakanong
Klongtoey Bangkok 10260
Tel : (662) 742 - 7303 - 04 Fax : (662) 742 - 7310
E - mail address : info @ 760i. com
www. 760i. com

DRAWING TITLE :

รายละเอียดการปลูกต้นไม้

NO.	DATE	DESCRIPTION

REVISION

DRAWN BY	ปิยะพันธ์ ,ชัยวุฒิ ,กริษฐา ,ศราวุฒิ
CHECKED BY	ปิยะพันธ์ ตันทัศน์
APPROVE BY	ปณาสิน จันทเสนา
DATE 18–09–2020	SCALE

DRAWING NO.	TOTAL
A–809	267

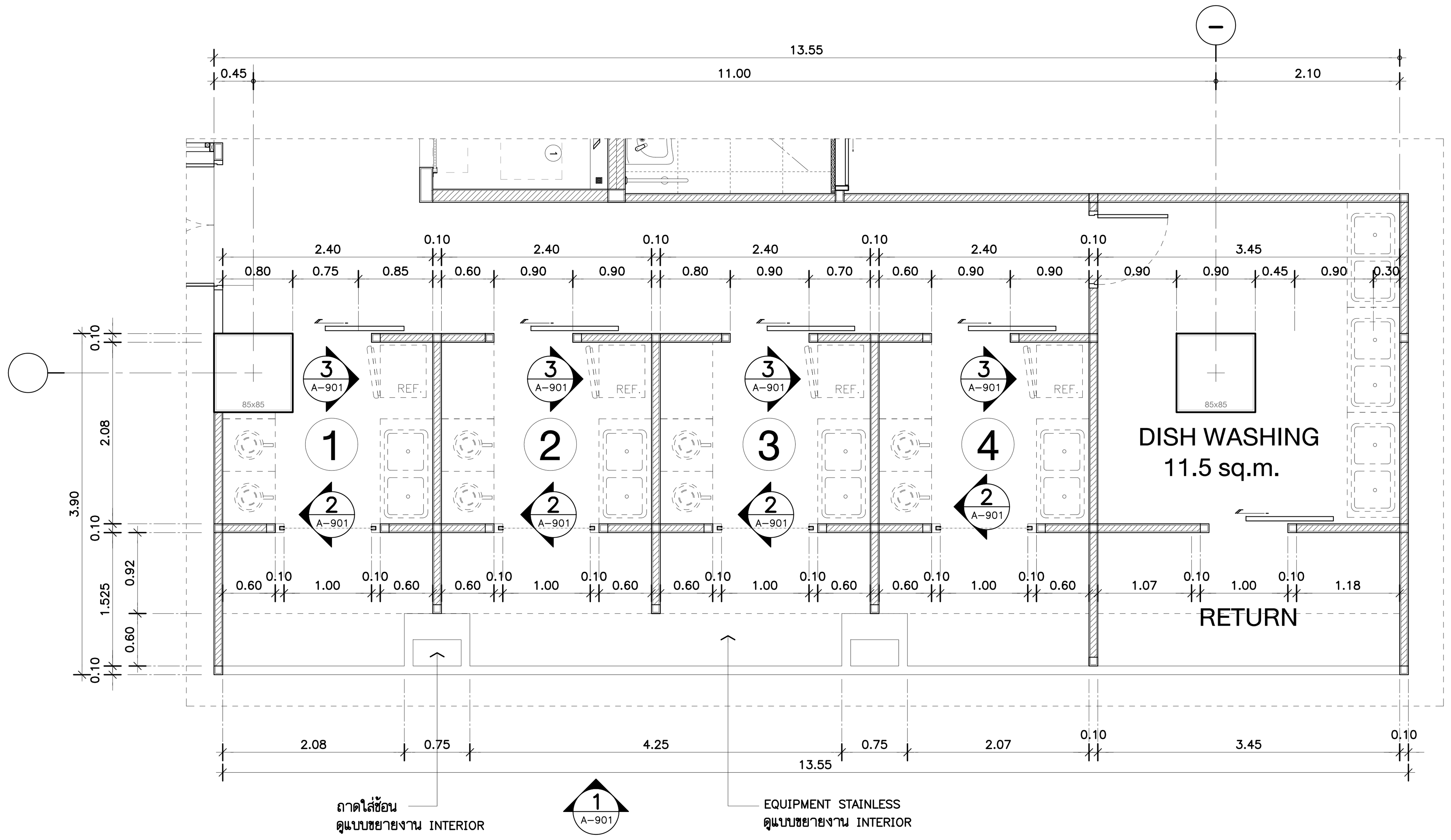

แบบขยายร้านขายอาหาร A-106

แปลนพื้นชั้น 1 1:50

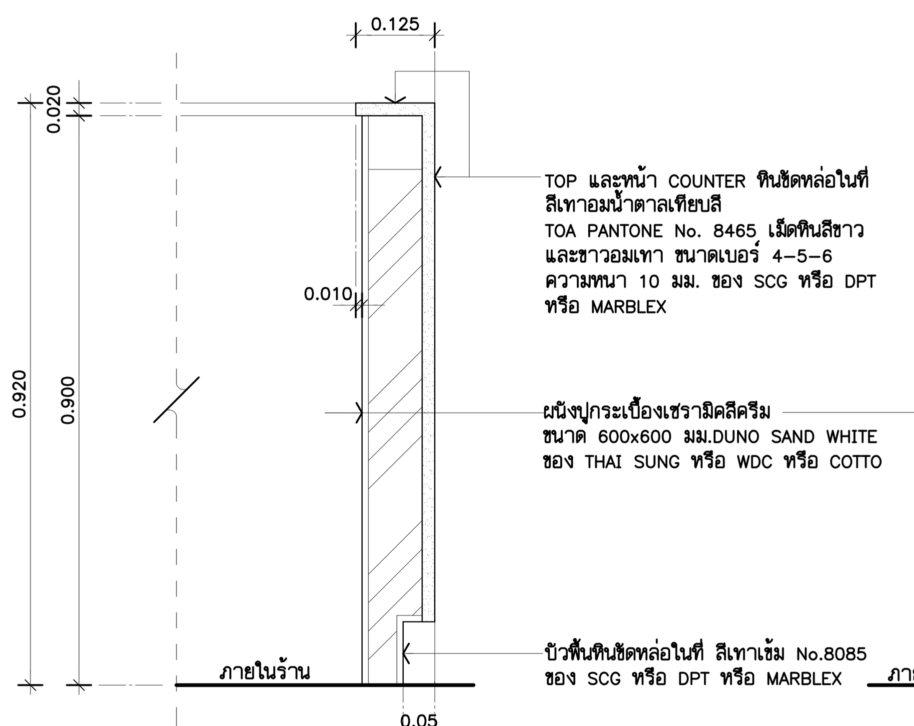

รูปตัด S1 A-901 1:10

(หน้า COUNTER)

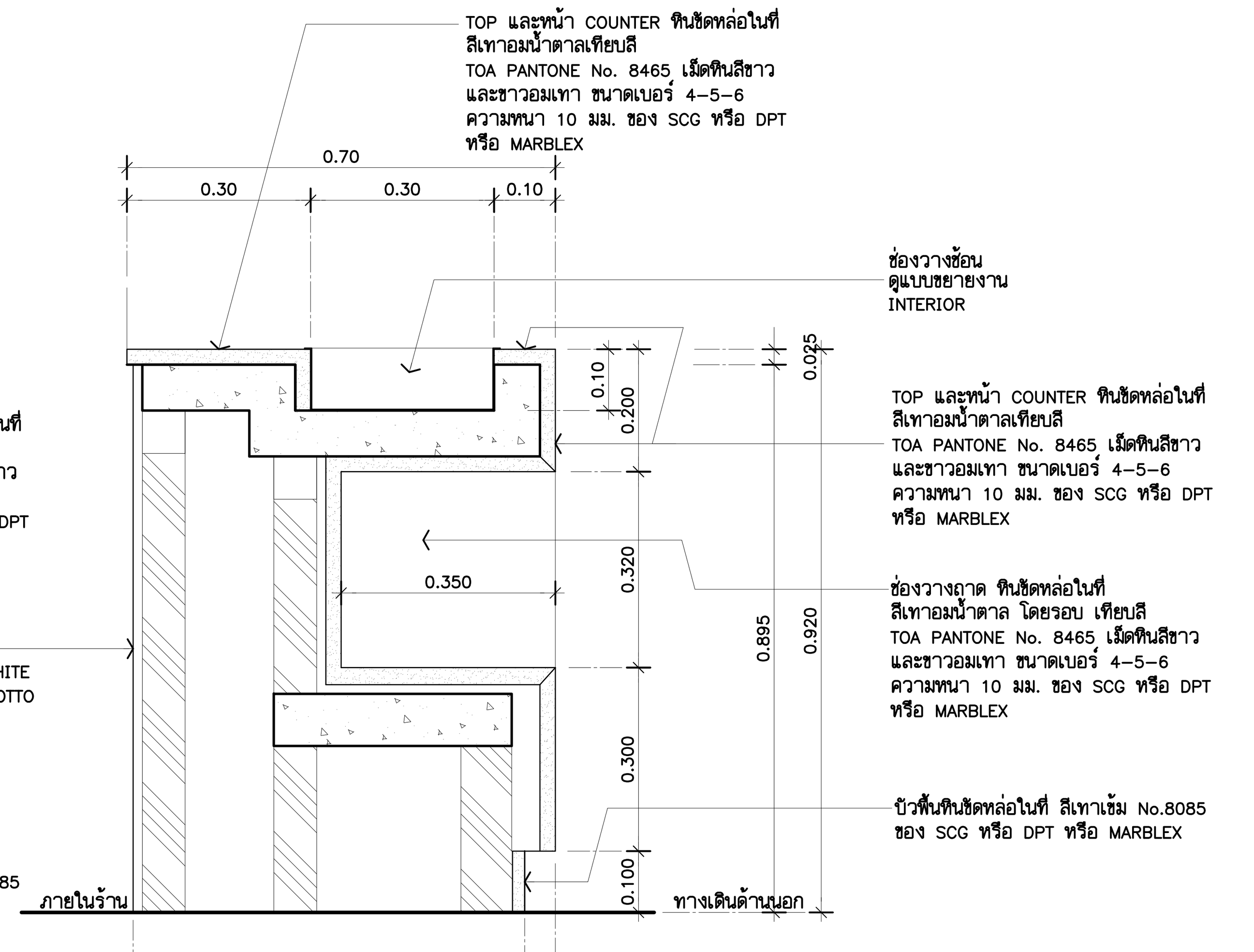

รูปตัด S2 A-901 1:10

(หน้า COUNTER)

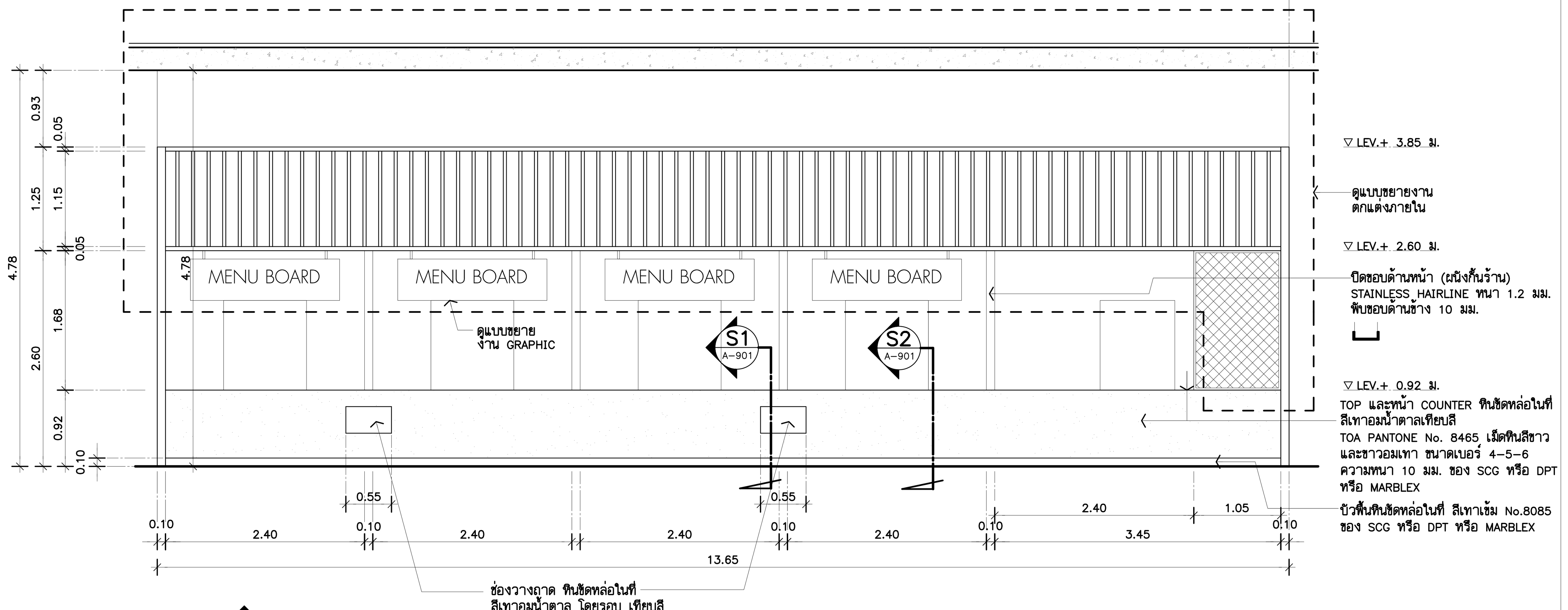

รูปด้าน 1 A-901 1:50

(ชั้น 1.)

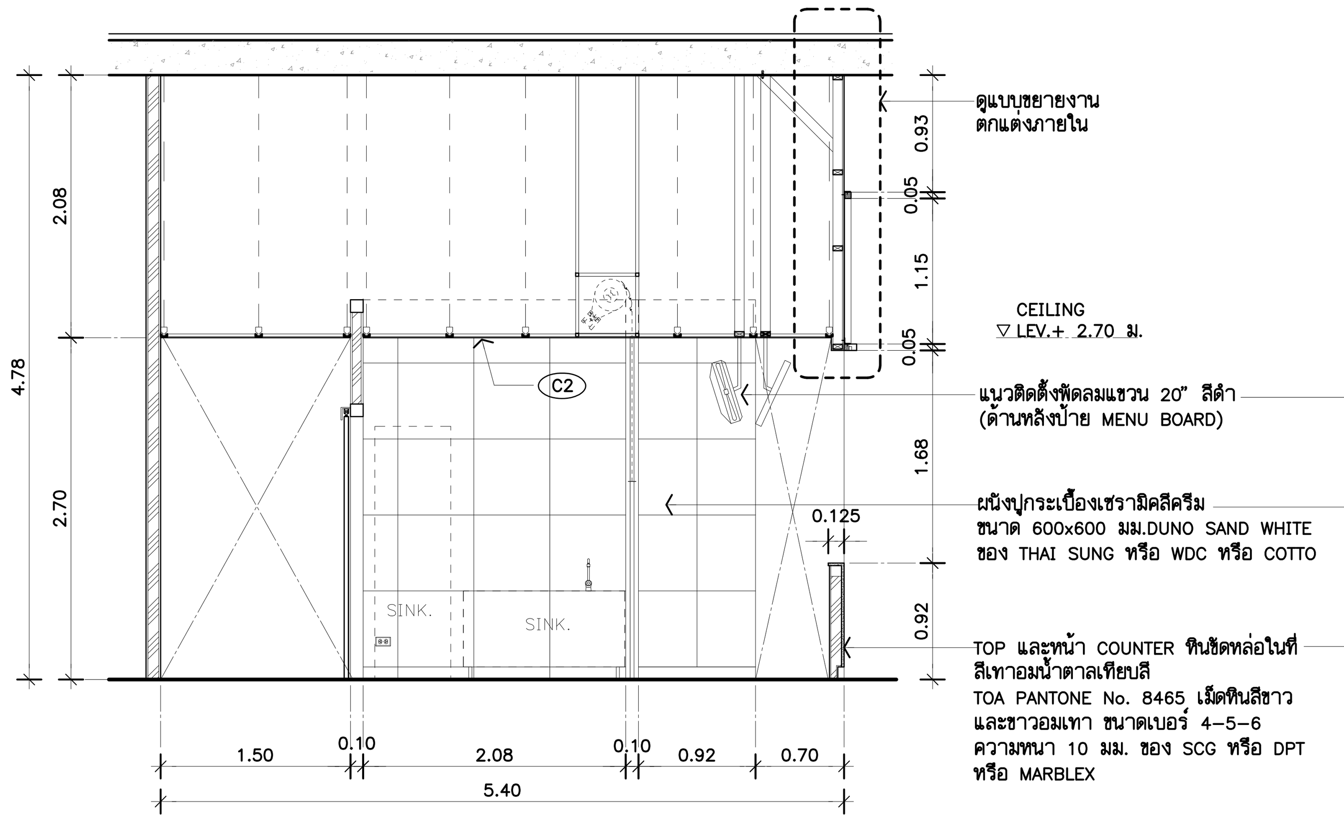

รูปด้าน 3 A-901 1:50

(ชั้น 1.)

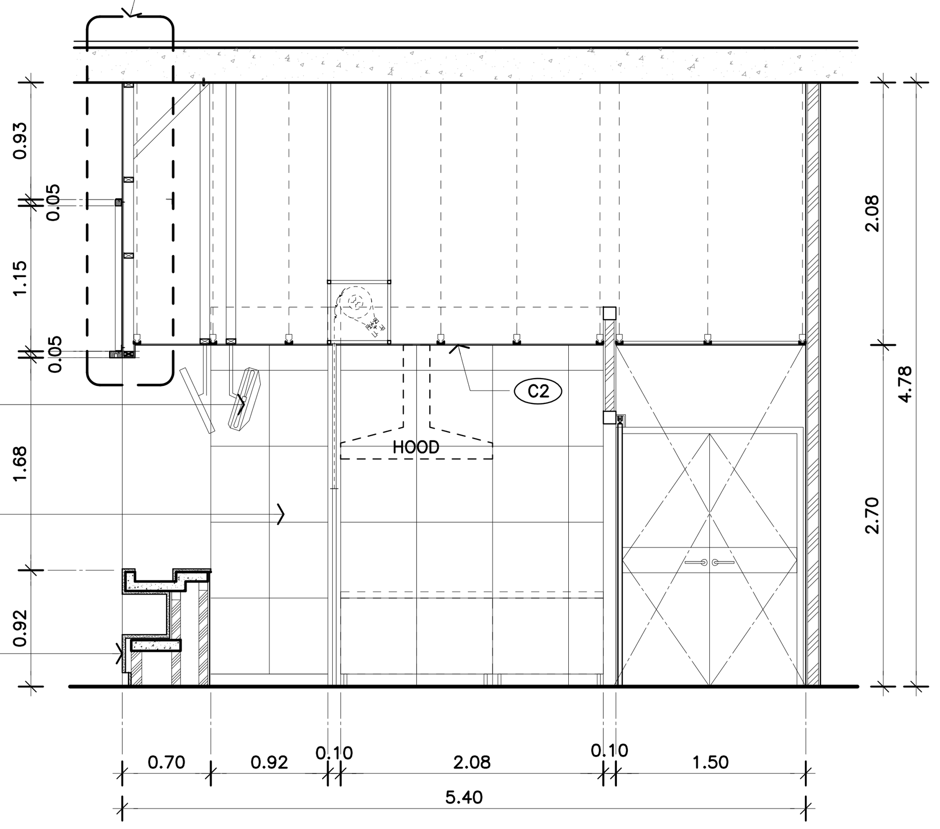

รูปด้าน 2 A-901 1:50

(ชั้น 1.)

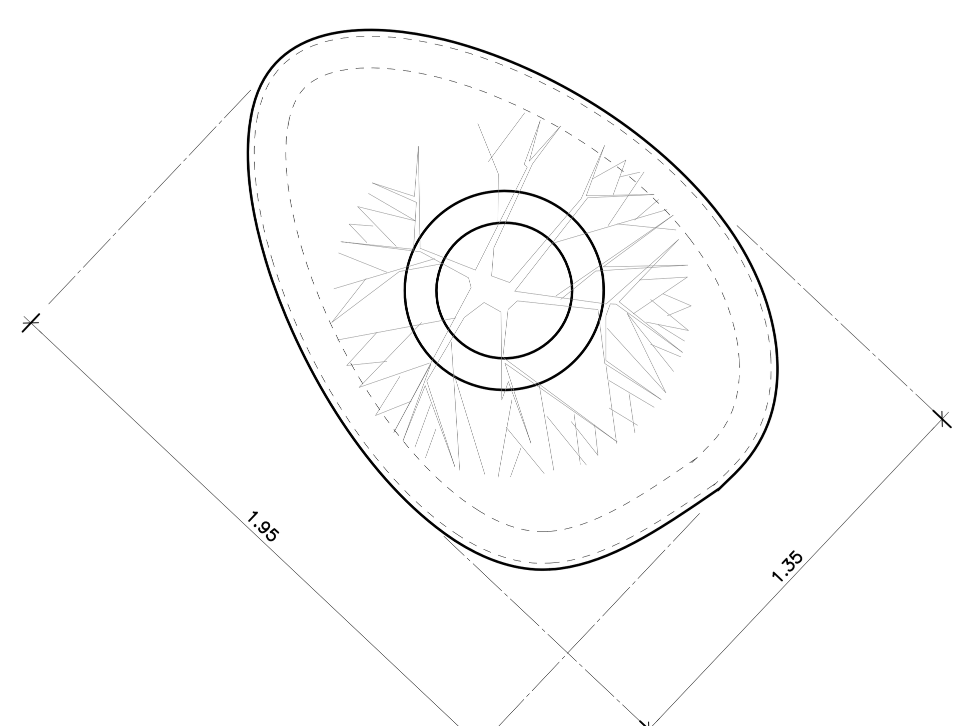

แบบขยายที่นั่ง A-106

แปลนพื้นชั้น 1 1:20

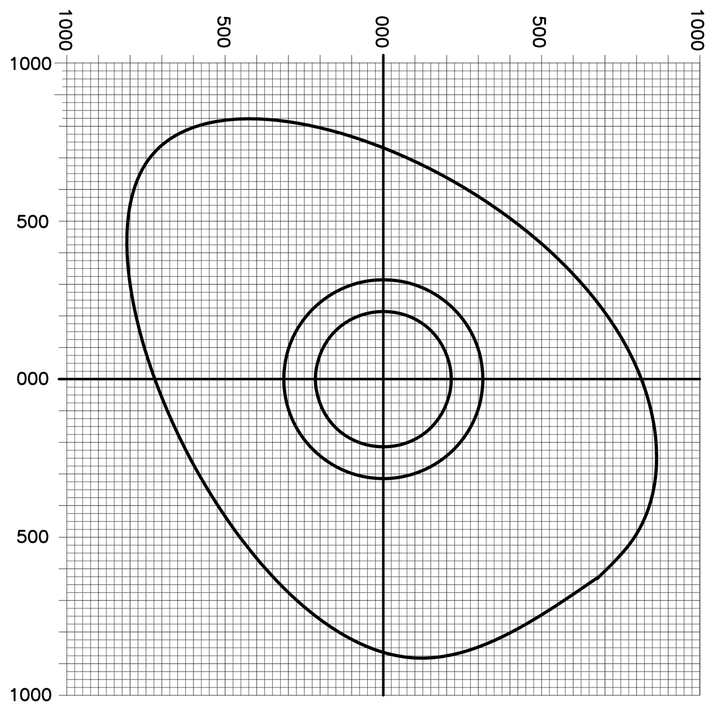

แบบขยายระยะที่นั่ง A-106

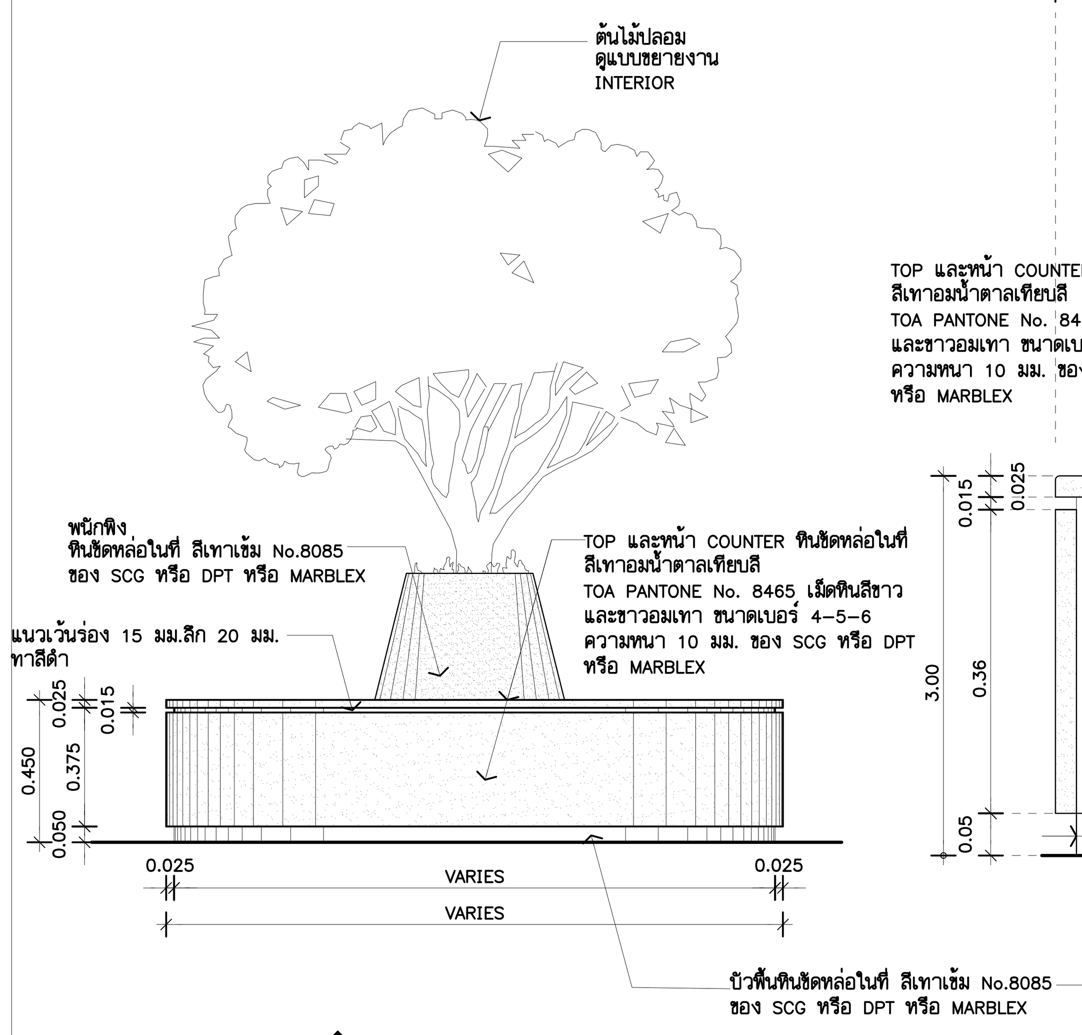

รูปด้าน A A-901 1:50

(แบบขยายที่นั่ง)

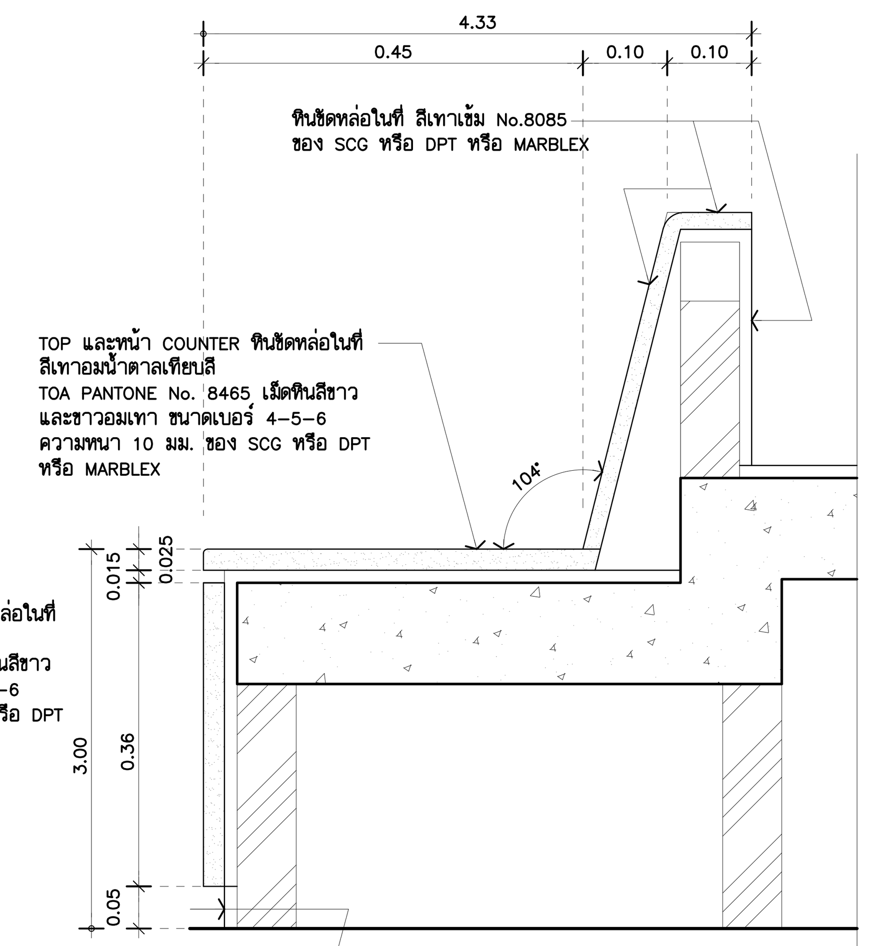

รูปตัด S1 A-901 1:7.5

(แบบขยายที่นั่ง)

THESE DRAWINGS ARE THE PROPERTY OF :
760i ARCHITECT & CONSULTANT CO.,LTD.
AND SHALL NOT BE USED OR REPRODUCED
WITHOUT SPECIFIC PERMISSION.

OWNER

คณะเทคโนโลยีสารสนเทศและการสื่อสาร(ICT)
มหาวิทยาลัยมหิดล

ARCHITECTS

อุดมศักดิ์ ตั้งอมรศิริ	ว-สถ	605
ปณาสิน จันทเสนา	ส-สถ	3559
บัญชา กลิ่นบัว	ส-สถ	3560
พรรษา แก้วแพง	ภ-สถ	15443
ธิรดา ธิติรัชนนท์	ภ-สถ	22867

INTERIOR DESIGNER

ฉัตราภรณ์ เจียสกุล	ส-สน	263
วิชชรัตน์ มงคลธารณ์	ส-สน	271

GRAPHIC DESIGNER

ภราดร มิ่งลำแดง
ปิยะนุช กรองสุวรรณ

STRUCTURAL ENGINEERS

พิสิฐ กาญจนรุจิวุฒิ	สย.5673
อาคม เตชะธัญญกุล	สย.5661
วิสาพร ลิตยางกูร	สย.7245
นัจจารี สุวรรณทัพพะ	ภย.65185

ELECTRICAL ENGINEERS

ประชานาถ ด่านสกุลเจริญกิจ	สฟก. 4390
ลักคิกา รัตนศักดากุล	สฟก. 4587
นิวัติ จิณณธรรมพงษ์	ภฟก. 31088
กันตภณ วินิยกุล	

MECHANICAL ENGINEERS

ยงยศ รักวรา สก. 3171

SANITARY ENGINEERS

ไพโรจน์ ไชยมงคล	สส. 44
ศิระณัชจ์ สิทธิโชคธนากร	ภส. 2590
ณัฐธนุ เกตุมา	

PROJECT NO. AR-18305

PROJECT NAME

ศูนย์รวมเทคโนโลยีดิจิทัล อัจฉริยะเพื่อสร้างเศรษฐกิจ การเรียนรู้ นวัตกรรม บูรณาการ ปัญญาประดิษฐ์ เพื่อการแพทย์ (Intelligent Digital Hub in Medicine) (IDHM) คณะเทคโนโลยีสารสนเทศและการสื่อสาร(ICT) มหาวิทยาลัยมหิดล

760i ARCHITECT & CONSULTANT CO.,LTD.
Address : 355 Soi Sukumvit 50 , Prakanong
Klongtoey Bangkok 10260
Tel : (662) 742 - 7303 - 04 Fax : (662) 742 - 7310
E - mail address : info @ 760i. com
www. 760i. com

DRAWING TITLE :

แบบขยายร้านขายอาหาร
แบบขยายที่นั่งหินขัด

NO.	DATE	DESCRIPTION

REVISION

DRAWN BY ปิยะพันธ์ ,ชัยวุฒิ ,กริษฐา ,ศราวุฒิ
CHECKED BY ปิยะพันธ์ ตันทัศน์
APPROVE BY ปณาสิน จันทเสนา
DATE 18-09-2020 SCALE

DRAWING NO. A-901 TOTAL 267

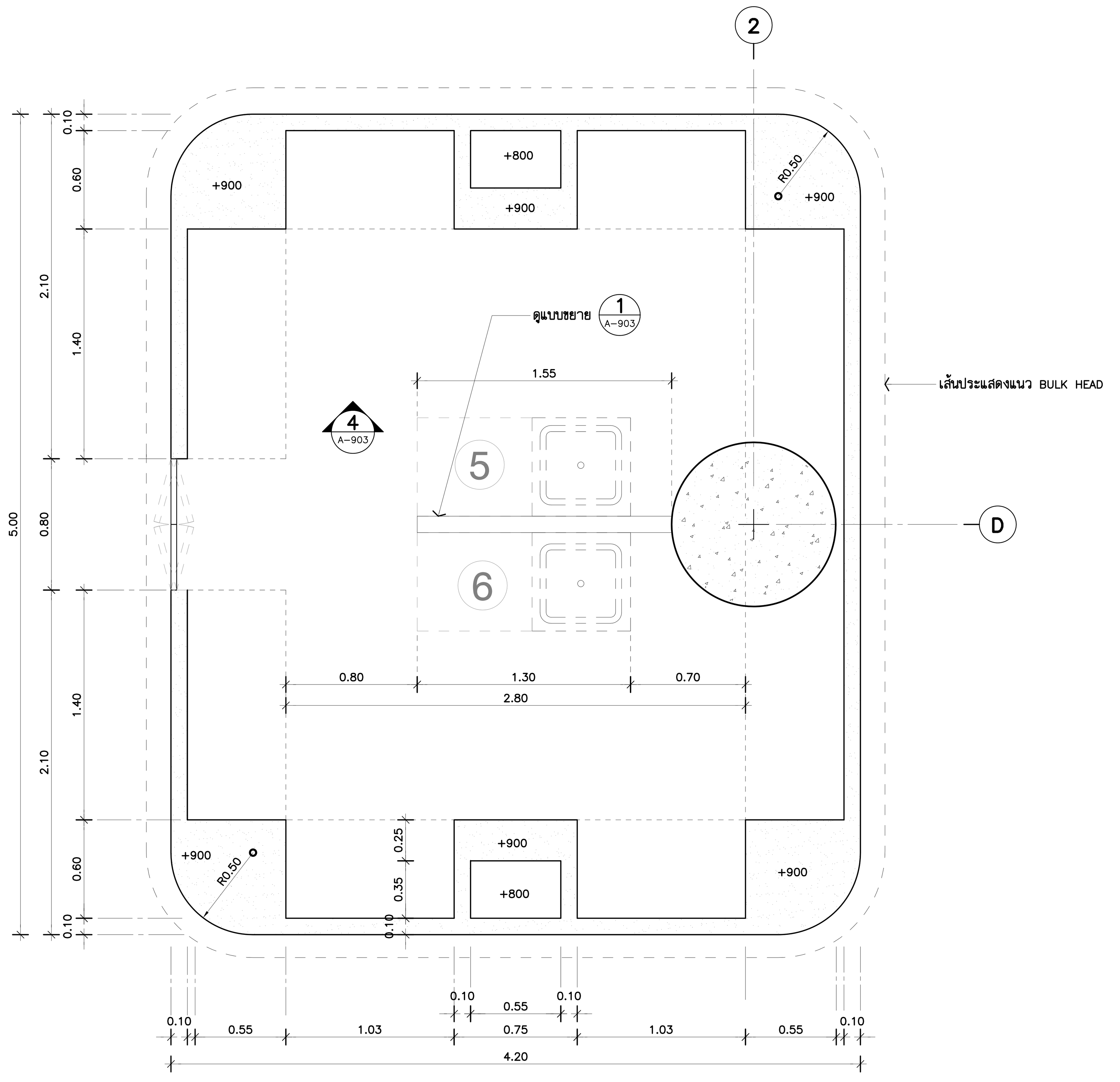

แบบขยายร้านขายอาหาร
แปลนพื้นชั้น 1 1:25

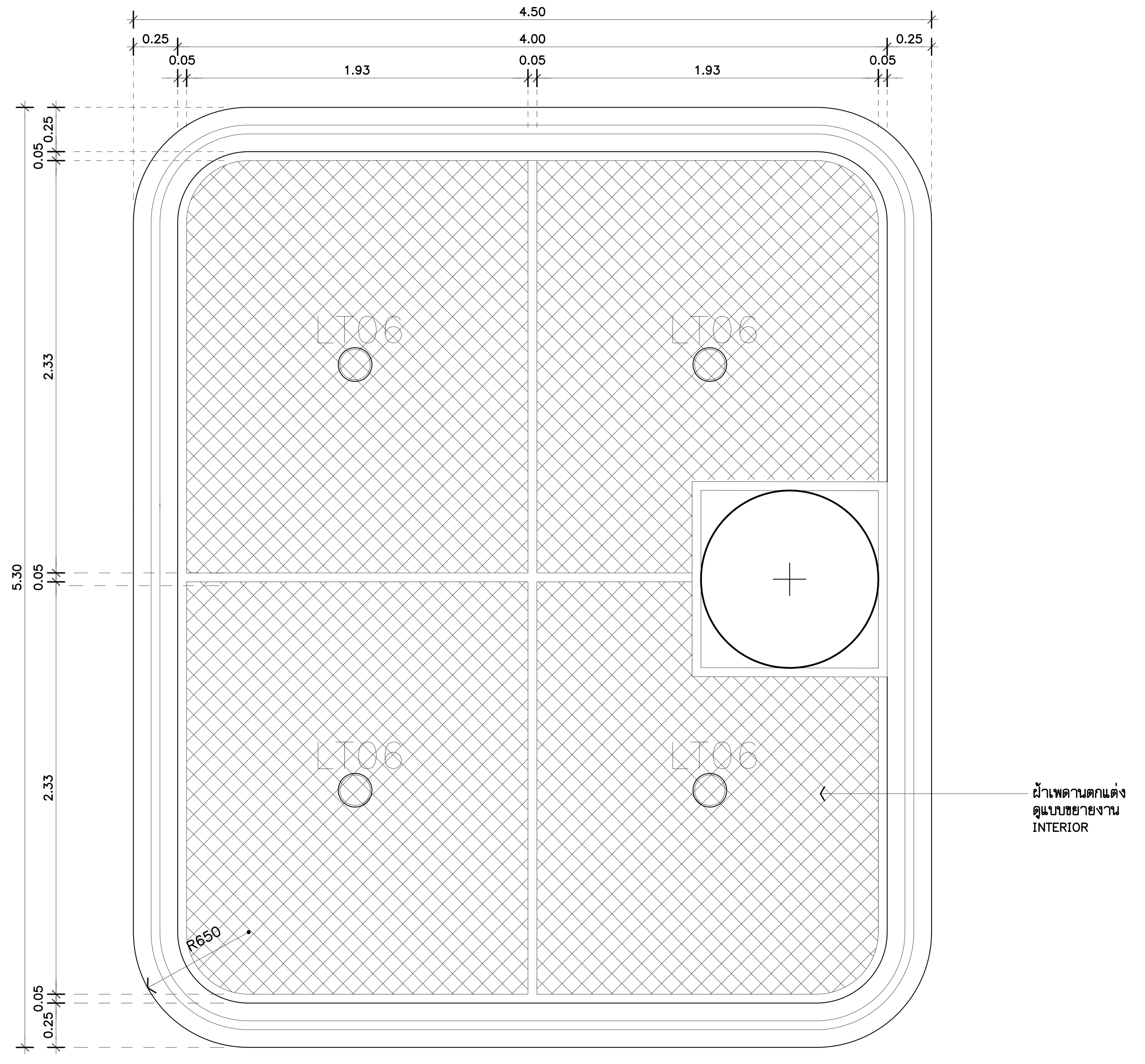

แบบขยายฝ้าเพดาน
แปลนพื้นชั้น 1 1:25

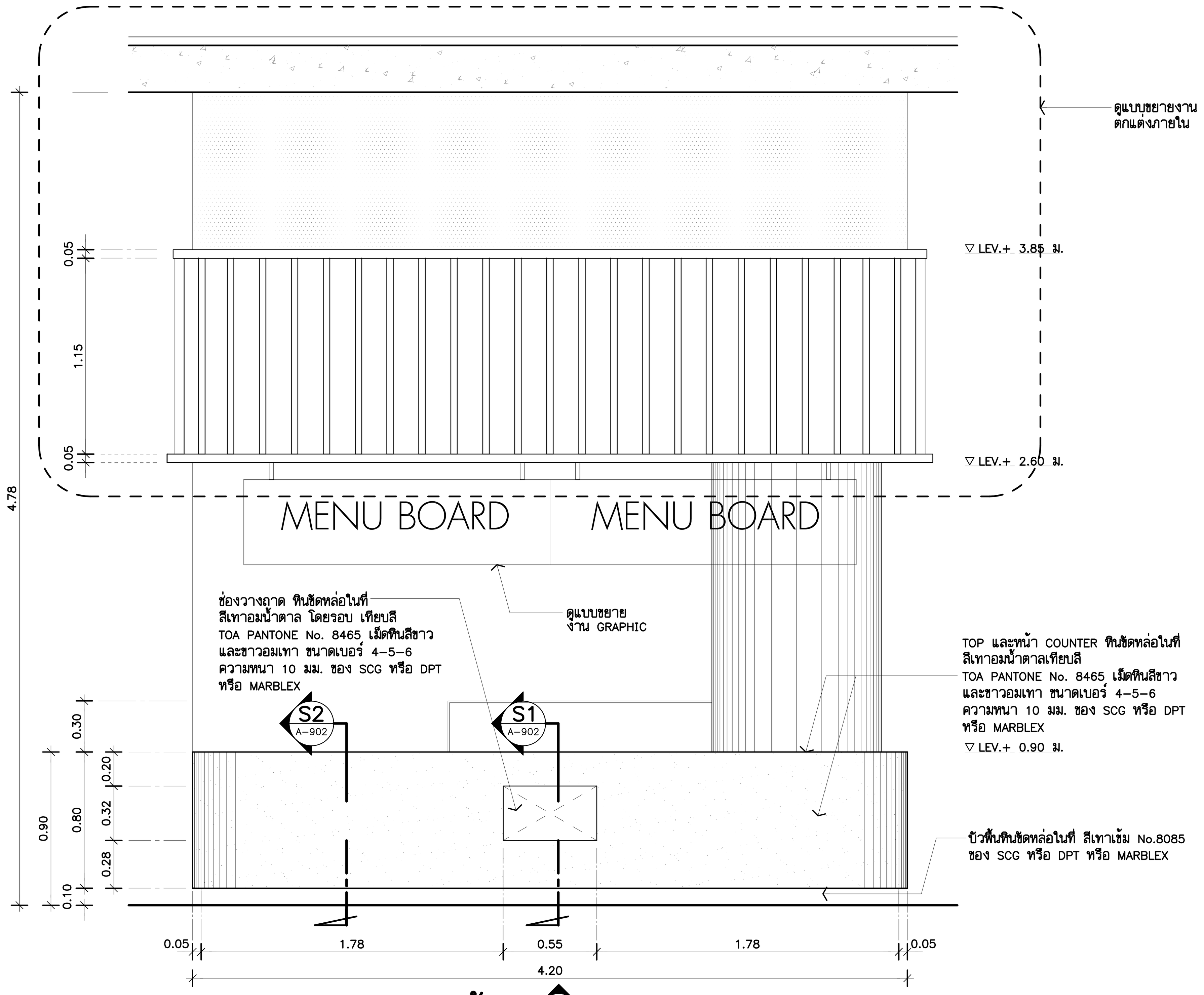

รูปด้าน 1 A-902 1:25
(ชั้น 1.)

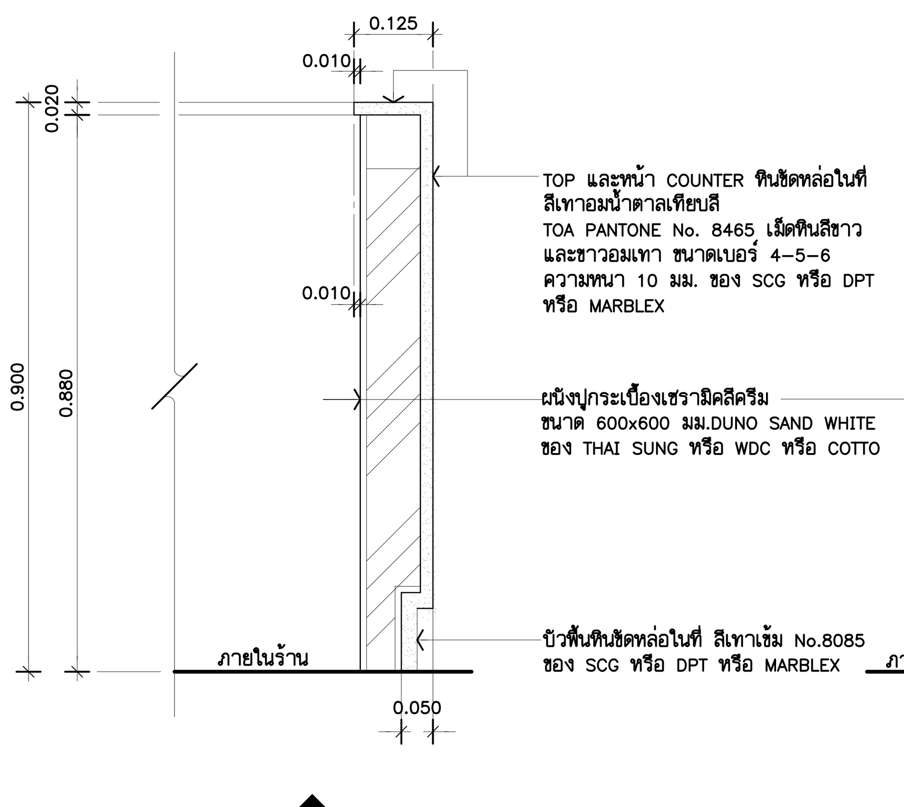

รูปตัด S1 A-902 1:10
(หน้า COUNTER)

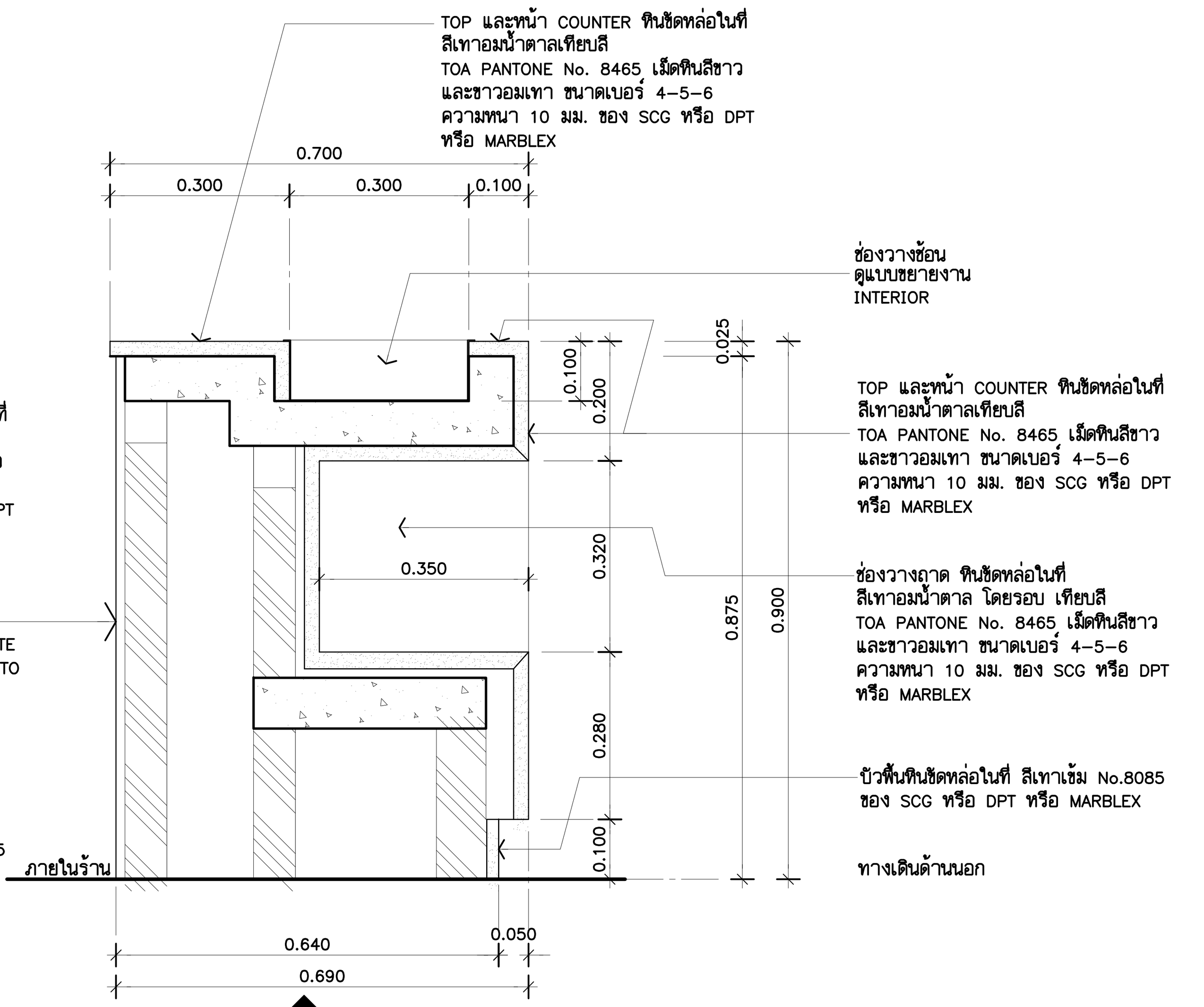

รูปตัด S2 A-902 1:10
(หน้า COUNTER)

THESE DRAWINGS ARE THE PROPERTY OF :
760i ARCHITECT & CONSULTANT CO.,LTD.
AND SHALL NOT BE USED OR REPRODUCED
WITHOUT SPECIFIC PERMISSION.

OWNER
คณะเทคโนโลยีสารสนเทศและการสื่อสาร(ICT) มหาวิทยาลัยมหิดล

ARCHITECTS
อุดมศักดิ์ ตั้งอมรศิริ ว-สถ 605
ปณาสิน จันทเสนา ส-สถ 3559
บัญชา กลิ่นบัว ส-สถ 3560
พรรษา แก้วแพง ภ-สถ 15443
ธิรดา ธิติรัชนนท์ ภ-สถ 22867

INTERIOR DESIGNER
ฉัตราภรณ์ เจียสกุล ส-สน 263
วิชชรัตน์ มงคลธารณ์ ส-สน 271

GRAPHIC DESIGNER
ภราดร มิ่งลำแดง
ปิยะนุช กรองสุวรรณ

STRUCTURAL ENGINEERS
พิสิฐ กาญจนรุจิวุฒิ สย.5673
อาคม เตชะธัญญกุล สย.5661
วิสาพร ลิตยางกูร สย.7245
นัจจารี สุวรรณทัพพะ ภย.65185

ELECTRICAL ENGINEERS
ประชานาถ ด่านสกุลเจริญกิจ สฟก. 4390
ลักศิกา รัตนศักดากุล สฟก. 4587
นิวัติ จิณณธรรมพงษ์ ภฟก. 31088
กันตภณ วินิยกูล

MECHANICAL ENGINEERS
ยงยศ รักวรา สก. 3171

SANITARY ENGINEERS
ไพโรจน์ ไชยมงคล สส. 44
ศิระณัชจ์ สิทธิโชคธนากร ภส. 2590
ณัฐธนุ เกตุมา

PROJECT NO. AR-18305

PROJECT NAME
ศูนย์รวมเทคโนโลยีดิจิทัล อัจฉริยะเพื่อสร้างเศรษฐกิจ การเรียนรู้ นวัตกรรมบูรณาการ ปัญญาประดิษฐ์ เพื่อการแพทย์ (Intelligent Digital Hub in Medicine) (IDHM) คณะเทคโนโลยีสารสนเทศและการสื่อสาร(ICT) มหาวิทยาลัยมหิดล

760i ARCHITECT & CONSULTANT CO.,LTD.
Address : 355 Soi Sukumvit 50 , Prakanong
Klongtoey Bangkok 10260
Tel : (662) 742-7303-04 Fax : (662) 742-7310
E-mail address : info@760i.com
www.760i.com

DRAWING TITLE :
แบบขยาย DESERT & DRINK

NO.	DATE	DESCRIPTION

REVISION

DRAWN BY ปิยะพันธ์ ,ชัยวุฒิ ,กริษฐา ,ศราวุฒิ
CHECKED BY ปิยะพันธ์ ตันทัศน์
APPROVE BY ปณาสิน จันทเสนา
DATE 18-09-2020 SCALE

DRAWING NO. A-902
TOTAL 267

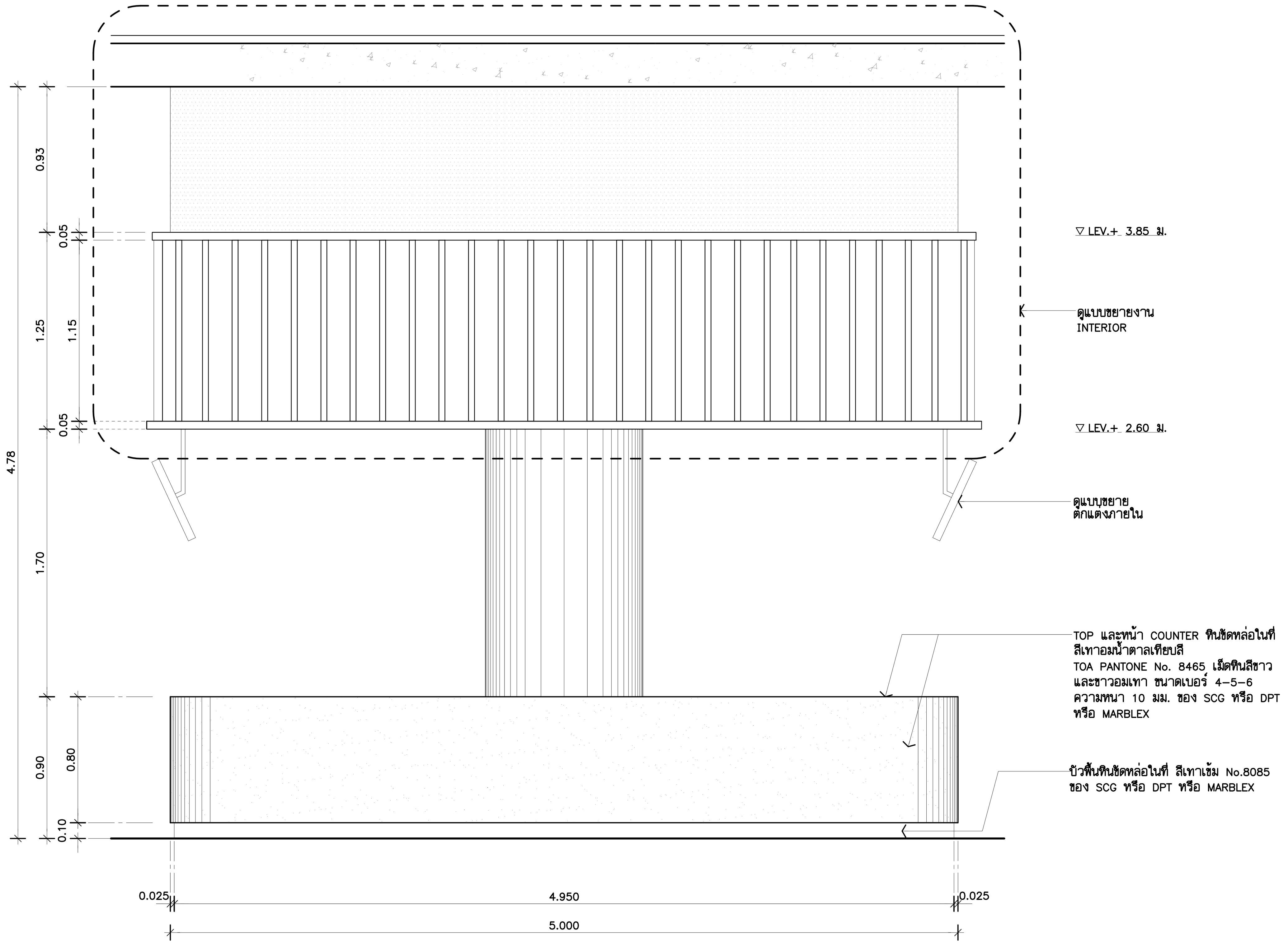

รูปด้าน 2 A-902 1:25

(ชั้น 1.)

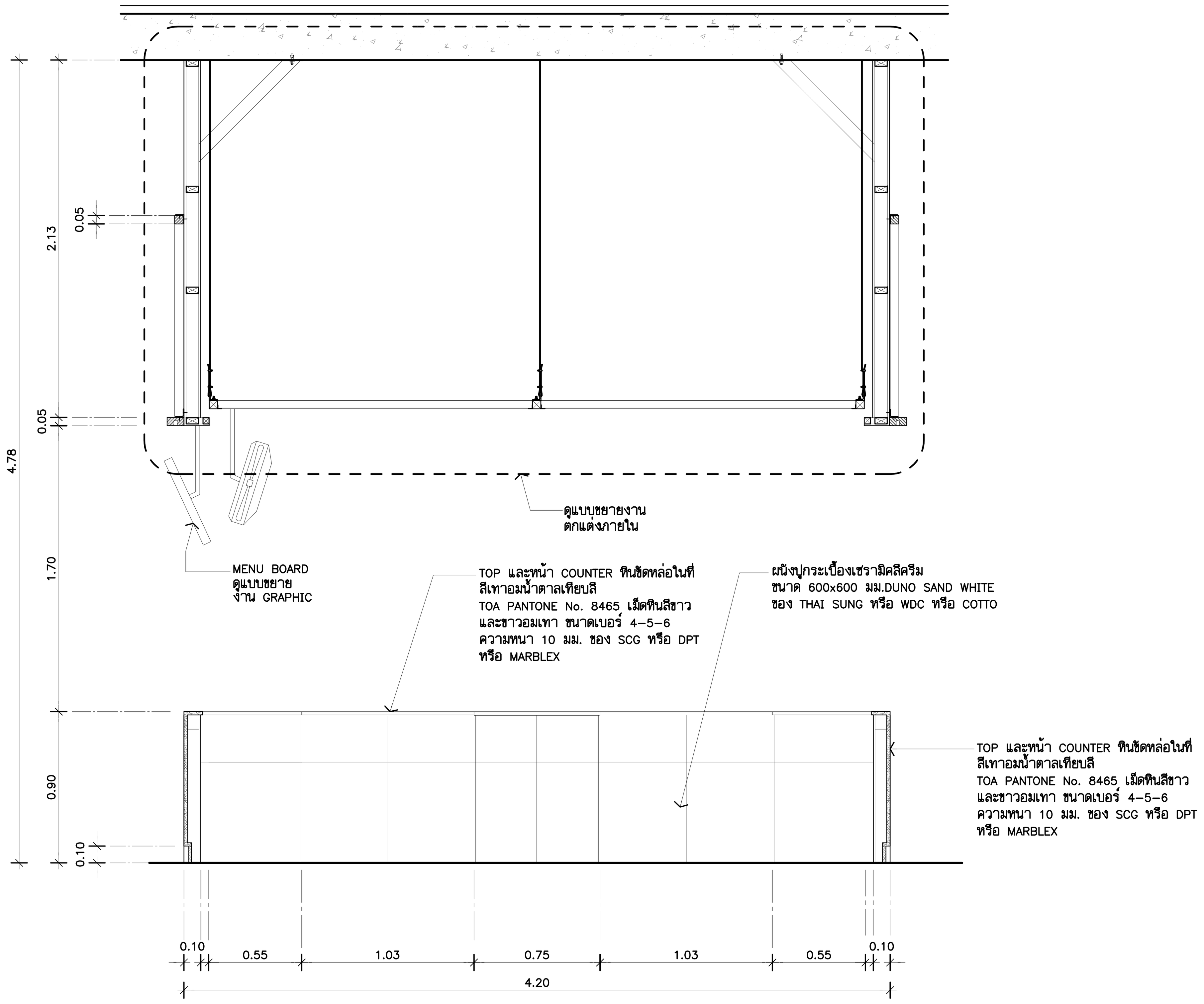

รูปด้าน 4 A-902 1:25

(ชั้น 1.)

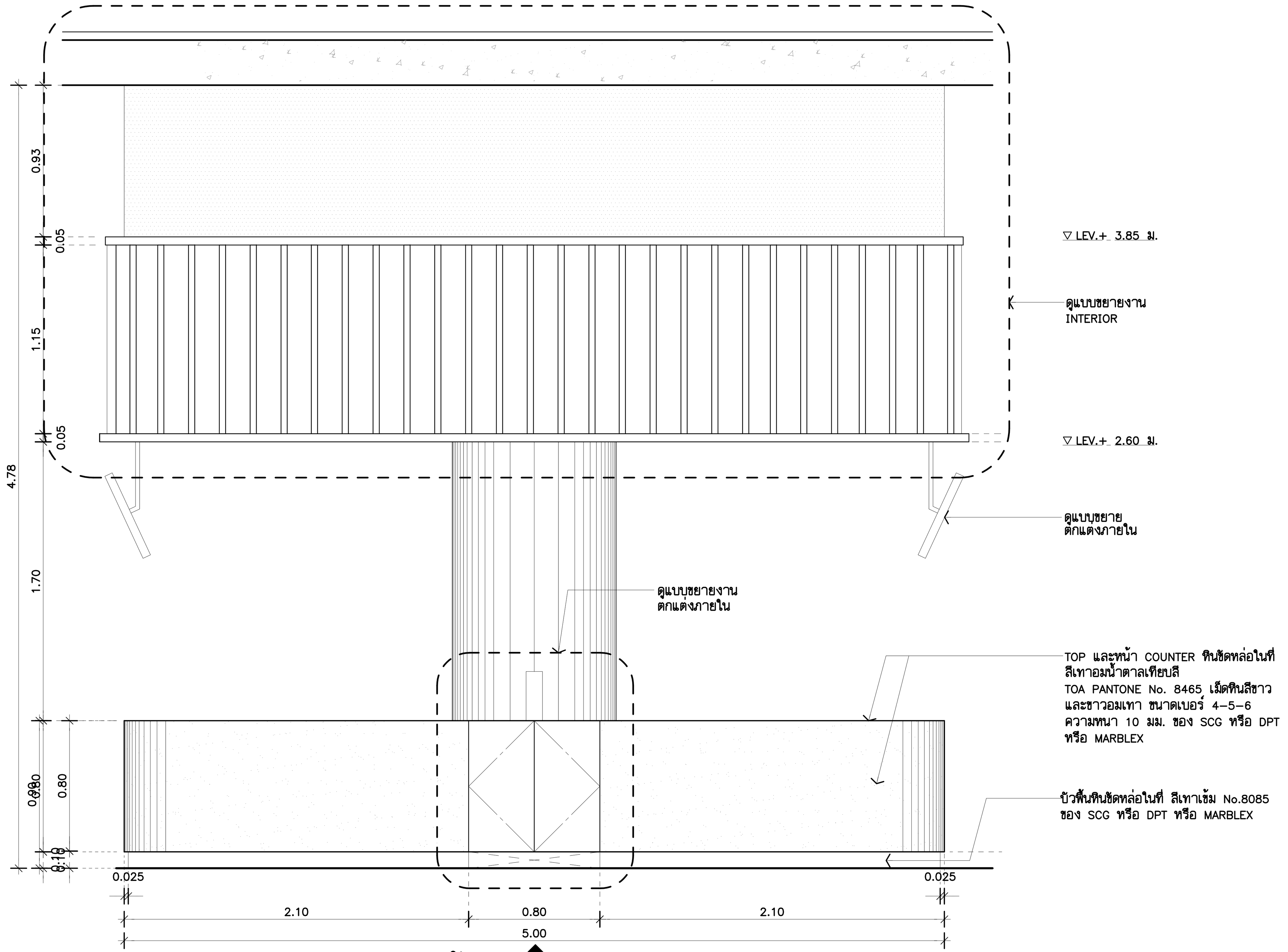

รูปด้าน 3 A-902 1:25

(ชั้น 1.)

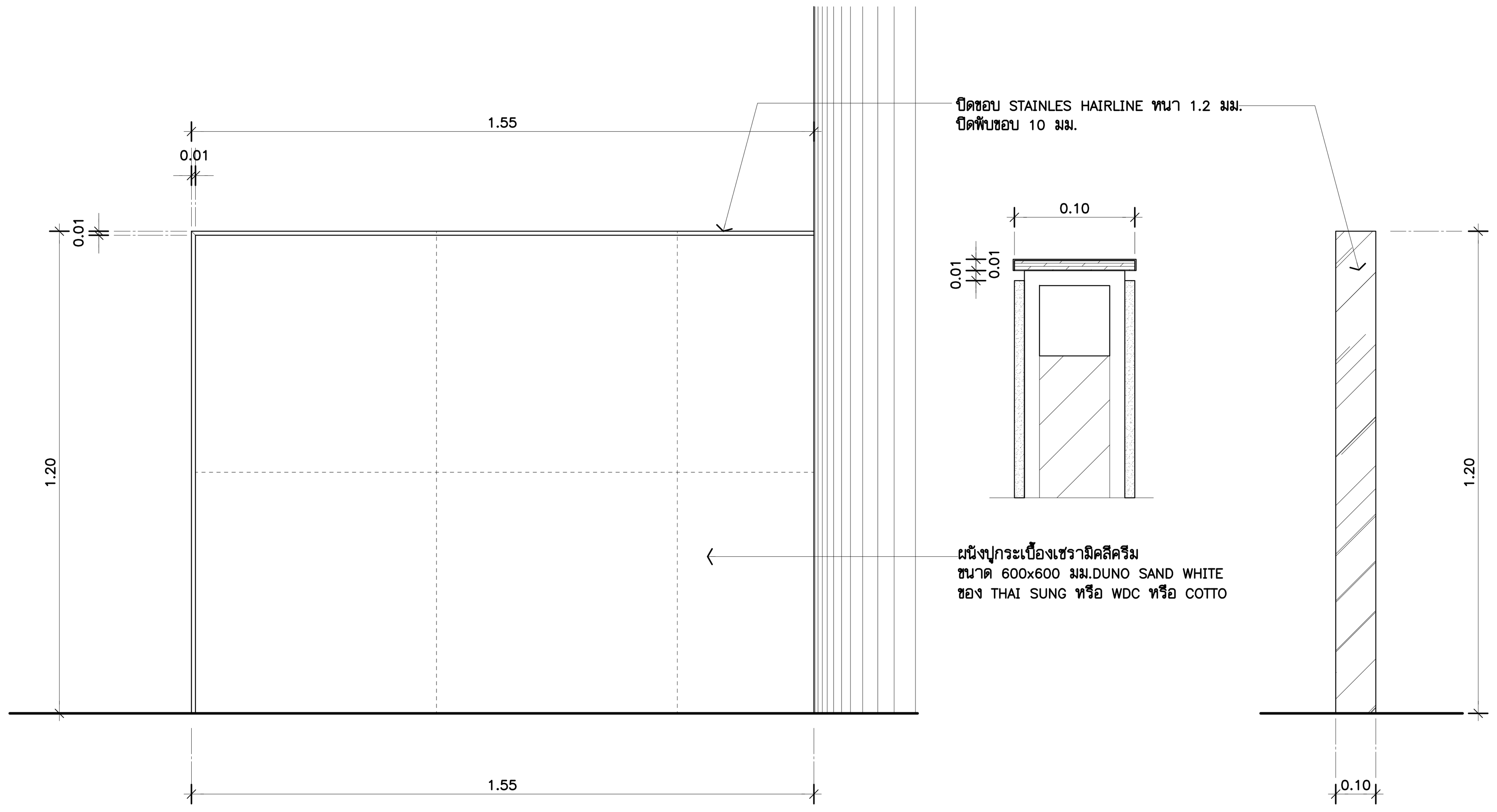

แบบขยาย 1 A-902 1:12.5

(FRONT)

แบบขยาย 1 A-902 1:12.5

(SIDE)

THESE DRAWINGS ARE THE PROPERTY OF :
760i ARCHITECT & CONSULTANT CO.,LTD.
AND SHALL NOT BE USED OR REPRODUCED
WITHOUT SPECIFIC PERMISSION.

OWNER

คณะเทคโนโลยีสารสนเทศและการสื่อสาร(ICT)
มหาวิทยาลัยมหิดล

ARCHITECTS

อุดมศักดิ์ ตั้งอมรศิริ	ว–สถ 605
ปณาลิน จันทเสนา	ส–สถ 3559
บัญชา กลิ่นบัว	ส–สถ 3560
พรรษา แก้วแพง	ภ–สถ 15443
ธิรดา ธิติรัชนนท์	ภ–สถ 22867

INTERIOR DESIGNER

ฉัตราภรณ์ เจียสกุล	ส–สน 263
วิชชรัตน์ มงคลธารณ์	ส–สน 271

GRAPHIC DESIGNER

ภราดร มิ่งลำแดง
ปิยะนุช กรองสุวรรณ

STRUCTURAL ENGINEERS

พิสิฐ กาญจนรุจิวุฒิ	สย.5673
อาคม เตชะธัญญกุล	สย.5661
วิสาพร ลิตยางกูร	สย.7245
นัจจารี สุวรรณทัพพะ	ภย.65185

ELECTRICAL ENGINEERS

ประชานาถ ด่านสกุลเจริญกิจ	สฟก. 4390
ลักคิกา รัตนศักดากุล	สฟก. 4587
นิวิติ จิณณธรรมพงษ์	ภฟก. 31088
กันตภณ วินิยกุล	

MECHANICAL ENGINEERS

ยงยศ รักวรา สก. 3171

SANITARY ENGINEERS

ไพโรจน์ ไชยมงคล	สส. 44
ศิระณัชจ์ สิทธิโชคธนากร	ภส. 2590
ณัฐธนุ เกตุมา	

PROJECT NO. AR-18305

PROJECT NAME

ศูนย์รวมเทคโนโลยีดิจิทัล อัจฉริยะเพื่อสร้างเศรษฐกิจ การเรียนรู้ นวัตกรรม บูรณาการ ปัญญาประดิษฐ์ เพื่อการแพทย์ (Intelligent Digital Hub in Medicine) (IDHM) คณะเทคโนโลยีสารสนเทศและการสื่อสาร(ICT) มหาวิทยาลัยมหิดล

760i ARCHITECT & CONSULTANT CO.,LTD.
Address : 355 Soi Sukumvit 50 , Prakanong
Klongtoey Bangkok 10260
Tel : (662) 742 - 7303 - 04 Fax : (662) 742 - 7310
E - mail address : info @ 760i. com
www. 760i. com

DRAWING TITLE :

แบบขยาย DESERT & DRINK

NO.	DATE	DESCRIPTION

REVISION

DRAWN BY ปิยะพันธ์ ,ชัยวุฒิ ,กริษฐา ,ศราวุฒิ
CHECKED BY ปิยะพันธ์ ตันทัศน์
APPROVE BY ปณาลิน จันทเสนา
DATE 18–09–2020 SCALE

DRAWING NO. A–903 TOTAL 267

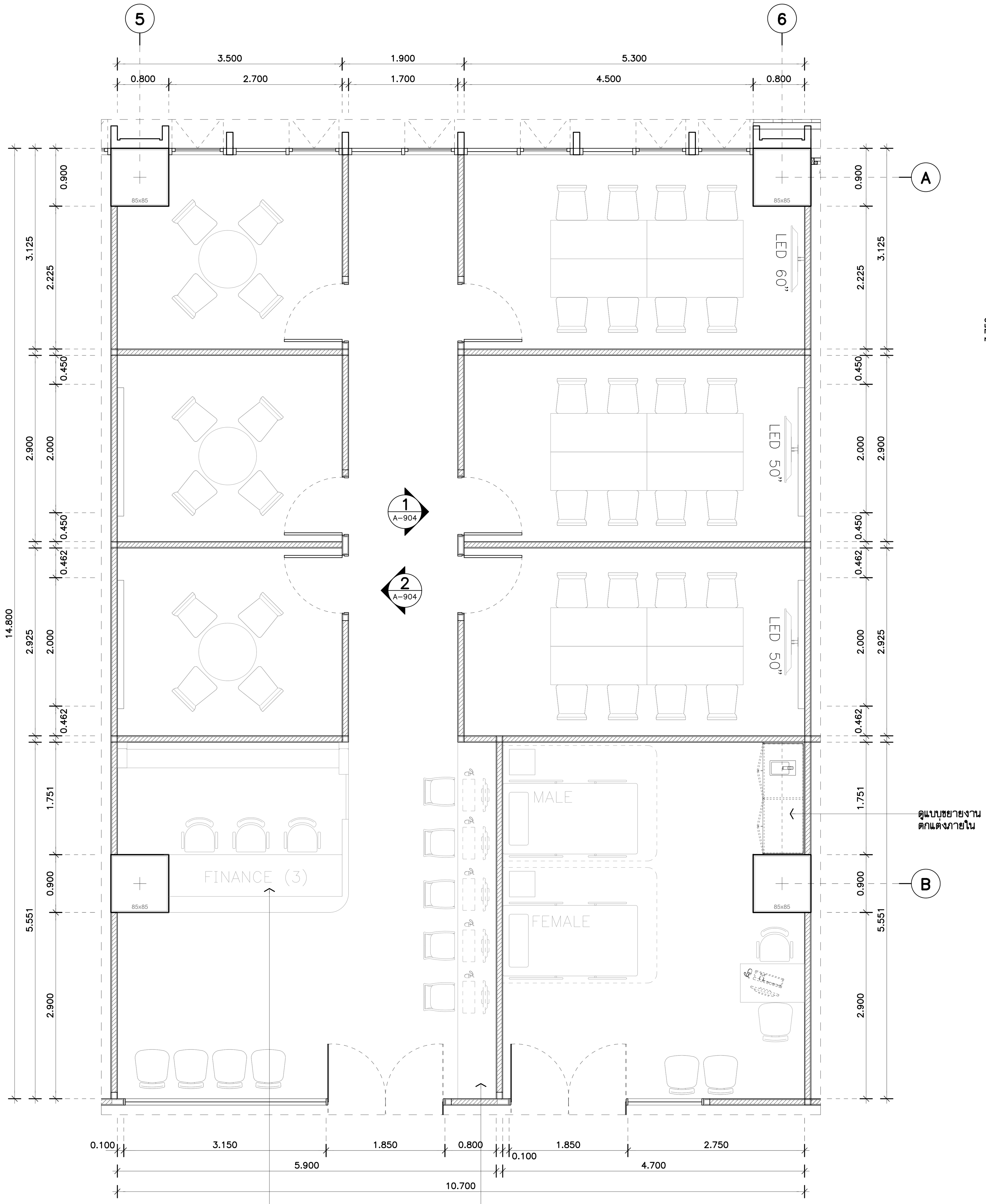

แบบขยาย
STUDENT REGIS.AREA (A-106)
แปลนพื้นชั้นที่ 1 1:50

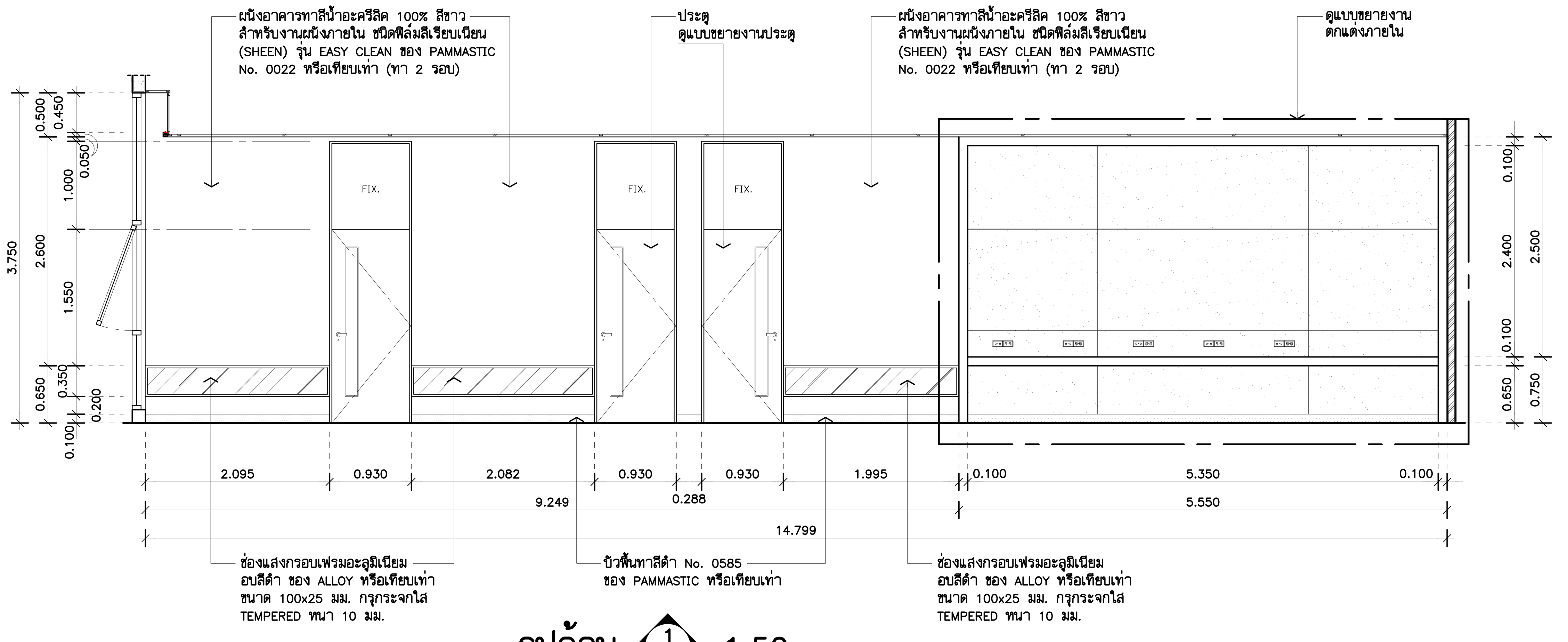

รูปด้าน (1 / A-904) 1:50
(ชั้นที่ 1)

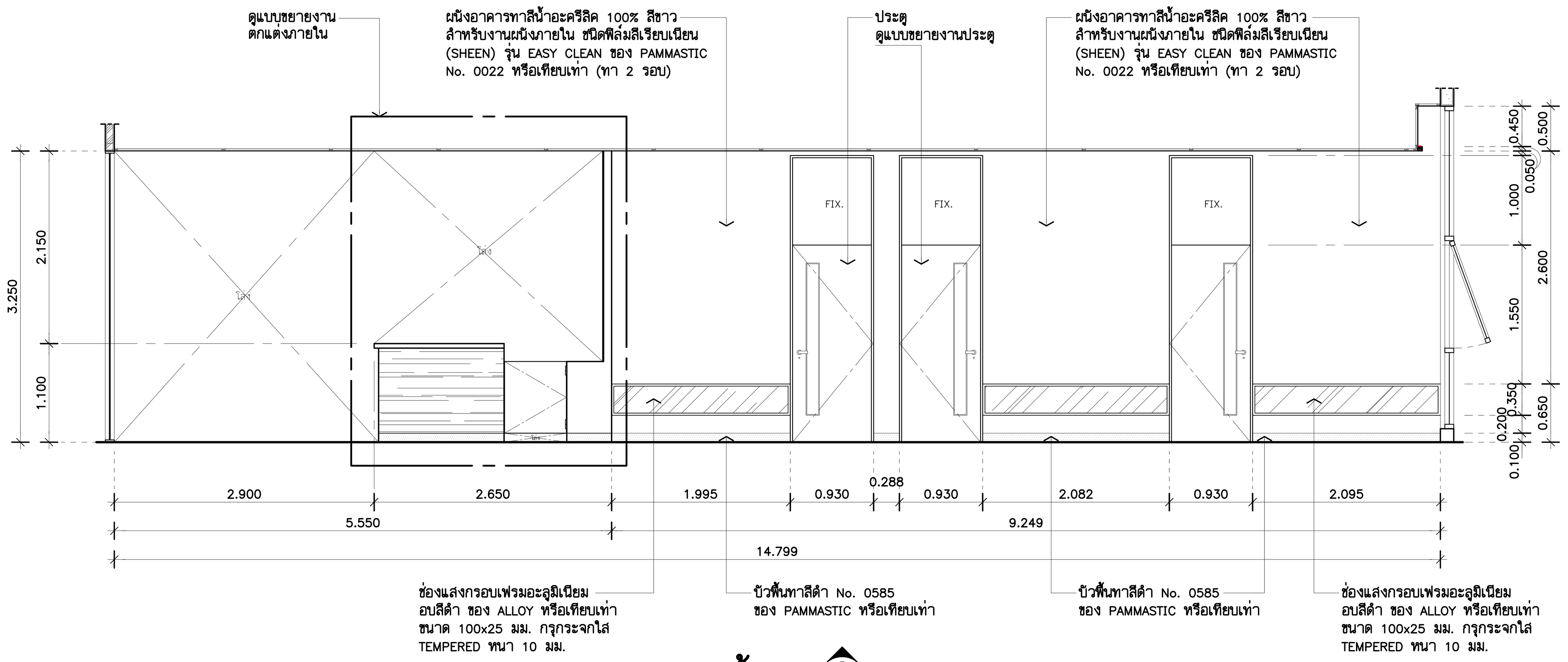

รูปด้าน (2 / A-904) 1:50
(ชั้นที่ 1)

หมายเหตุ : อุปกรณ์ของ ALLOY/ALUINCH/JEB หรือเทียบเท่า ให้ผู้รับเหมาเช็คระยะตามหน้างานจริง ก่อนดำเนินการและ ตรวจสอบ SPEC. และวิธีการติดตั้งกับทางผู้ผลิต ก่อนสั่งซื้อและดำเนินการ
สีของ PAMMASTIC หรือ JOTUN หรือ DULUX ICI หรือ เทียบเท่า

THESE DRAWINGS ARE THE PROPERTY OF : 760i ARCHITECT & CONSULTANT CO.,LTD. AND SHALL NOT BE USED OR REPRODUCED WITHOUT SPECIFIC PERMISSION.

OWNER
คณะเทคโนโลยีสารสนเทศและการสื่อสาร(ICT) มหาวิทยาลัยมหิดล

ARCHITECTS
อุดมศักดิ์ ตั้งอมรศิริ ว-สถ 605
ปณาลิน จันทเสนา ส-สถ 3559
บัญชา กลิ่นบัว ส-สถ 3560
พรรษา แก้วแพง ภ-สถ 15443
ธิรดา ธิติรัชนนท์ ภ-สถ 22867

INTERIOR DESIGNER
ฉัตราภรณ์ เจียสกุล ส-สน 263
วิชชรัตน์ มงคลธารณ์ ส-สน 271

GRAPHIC DESIGNER
ภราดร มิ่งลำแดง
ปิยะนุช กรองสุวรรณ

STRUCTURAL ENGINEERS
พิสิฐ กาญจนรุจิวุฒิ สย.5673
อาคม เตชะธัญญกุล สย.5661
วิสาพร ลิตยางกูร สย.7245
นัจจารี สุวรรณทัพพะ ภย.65185

ELECTRICAL ENGINEERS
ประชานาถ ด่านสกุลเจริญกิจ สฟก. 4390
ลักคิกา รัตนศักดากุล สฟก. 4587
นิวัติ จิณณธรรมพงษ์ ภฟก. 31088
กันตภณ วินิยกูล

MECHANICAL ENGINEERS
ยงยศ รักวรา สก. 3171

SANITARY ENGINEERS
ไพโรจน์ ไชยมงคล สส. 44
ศิระณัชจ์ ลิทธิโชคธนากร ภส. 2590
ณัฐธนุ เกตุมา

PROJECT NO. AR-18305

PROJECT NAME
ศูนย์รวมเทคโนโลยีดิจิทัล อัจฉริยะเพื่อสร้างเศรษฐกิจ การเรียนรู้ นวัตกรรม บูรณาการ ปัญญาประดิษฐ์ เพื่อการแพทย์ (Intelligent Digital Hub in Medicine) (IDHM) คณะเทคโนโลยีสารสนเทศและการสื่อสาร(ICT) มหาวิทยาลัยมหิดล

760i ARCHITECT & CONSULTANT CO.,LTD.
Address : 355 Soi Sukumvit 50 , Prakanong Klongtoey Bangkok 10260
Tel : (662) 742 - 7303 - 04 Fax : (662) 742 - 7310
E - mail address : info @ 760i. com
www. 760i. com

DRAWING TITLE :
ชั้นที่ 1
แบบขยาย : STUDENT REGIS.AREA

NO.	DATE	DESCRIPTION

REVISION

DRAWN BY ปิยะพันธ์ ,ชัยวุฒิ ,กริษฐา ,ศราวุฒิ
CHECKED BY ปิยะพันธ์ ตันทัศน์
APPROVE BY ปณาลิน จันทเสนา
DATE 18-09-2020 SCALE

DRAWING NO. A-904
TOTAL 267

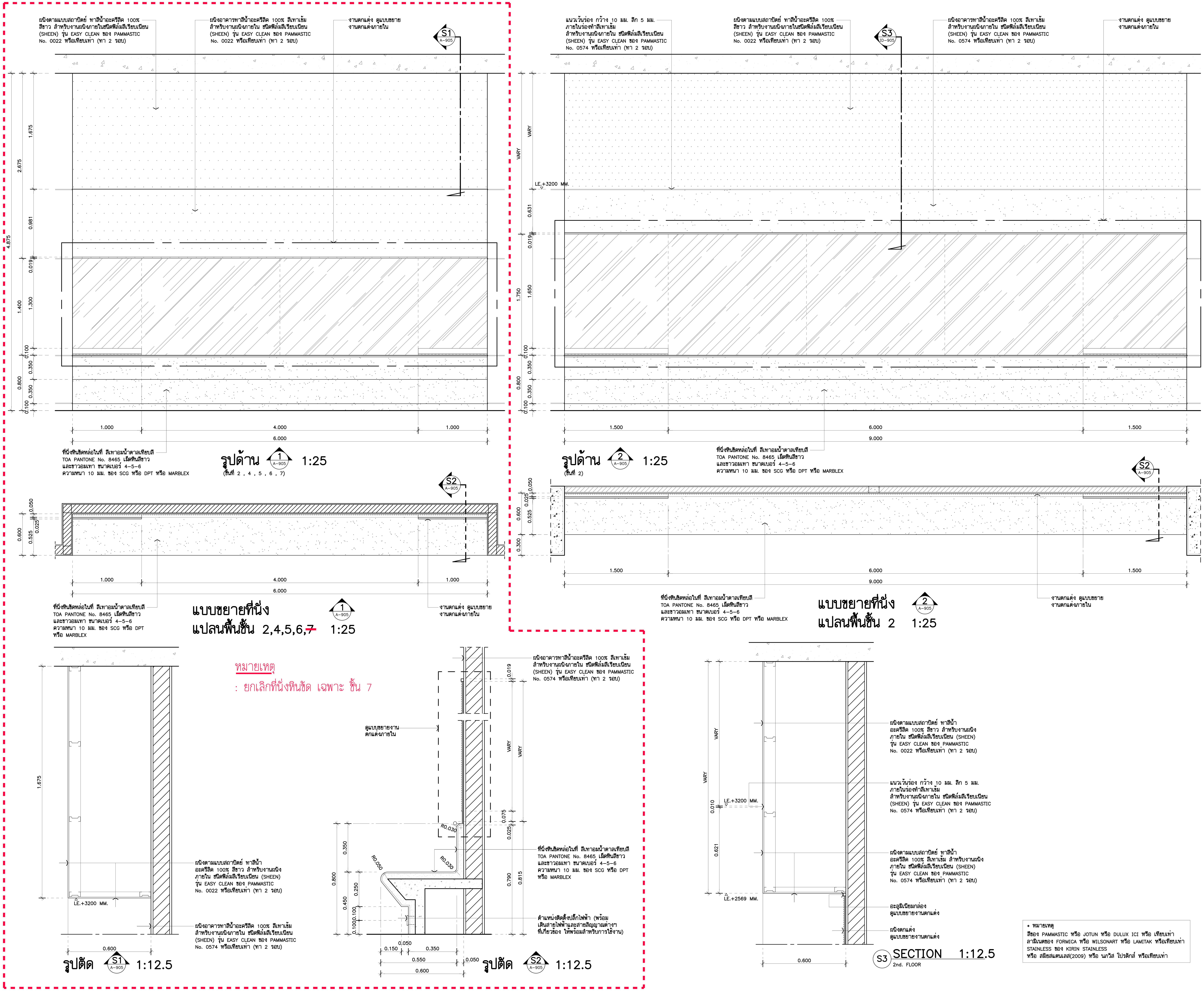

THESE DRAWINGS ARE THE PROPERTY OF :
760i ARCHITECT & CONSULTANT CO.,LTD.
AND SHALL NOT BE USED OR REPRODUCED
WITHOUT SPECIFIC PERMISSION.

OWNER

คณะเทคโนโลยีสารสนเทศและการสื่อสาร(ICT)
มหาวิทยาลัยมหิดล

ARCHITECTS

อุดมศักดิ์	ตั้งอมรศิริ	ว-สถ 605
ปณาลิน	จันทเสนา	ส-สถ 3559
บัญชา	กลิ่นบัว	ส-สถ 3560
พรรษา	แก้วแพง	ภ-สถ 15443
ธิรดา	ธิติรัชนนท์	ภ-สถ 22867

INTERIOR DESIGNER

ฉัตราภรณ์	เจียสกุล	ส-สน 263
วิชชรัตน์	มงคลธารณ์	ส-สน 271

GRAPHIC DESIGNER

ภราดร มิ่งลำแดง
ปิยะนุช กรองสุวรรณ

STRUCTURAL ENGINEERS

พิสิฐ	กาญจนรุจิวุฒิ	สย.5673
อาคม	เตชะธัญญกุล	สย.5661
วิสาพร	ลิตยางกูร	สย.7245
นัจจารี	สุวรรณทัพพะ	ภย.65185

ELECTRICAL ENGINEERS

ประชานาถ	ด่านสกุลเจริญกิจ	สฟก. 4390
ลักคิกา	รัตนศักดากุล	สฟก. 4587
นิวัติ	จิณณธรรมพงษ์	ภฟก. 31088
กันตภณ	วินิยกุล	

MECHANICAL ENGINEERS

ยงยศ รักวรา สก. 3171

SANITARY ENGINEERS

ไพโรจน์	ไชยมงคล	สส. 44
ศิระณัชจ์	สิทธิโชคธนากร	ภส. 2590
ณัฐธนุ	เกตุมา	

PROJECT NO. AR-18305

PROJECT NAME

ศูนย์รวมเทคโนโลยีดิจิทัล อัจฉริยะเพื่อสร้างเศรษฐกิจ การเรียนรู้ นวัตกรรมบูรณาการ ปัญญาประดิษฐ์ เพื่อการแพทย์ (Intelligent Digital Hub in Medicine) (IDHM) คณะเทคโนโลยีสารสนเทศและการสื่อสาร(ICT) มหาวิทยาลัยมหิดล

760i ARCHITECT & CONSULTANT CO.,LTD.
Address : 355 Soi Sukumvit 50 , Prakanong
Klongtoey Bangkok 10260
Tel : (662) 742 - 7303 - 04 Fax : (662) 742 - 7310
E - mail address : info @ 760i. com
www. 760i. com

DRAWING TITLE :

แบบขยาย ที่นั่ง

NO.	DATE	DESCRIPTION

REVISION

DRAWN BY ปิยะพันธ์ ,ชัยวุฒิ ,กริษฐา ,ศราวุฒิ
CHECKED BY ปิยะพันธ์ ตันทัศน์
APPROVE BY ปณาลิน จันทเสนา
DATE 18-09-2020 SCALE

DRAWING NO. A-905
TOTAL 267

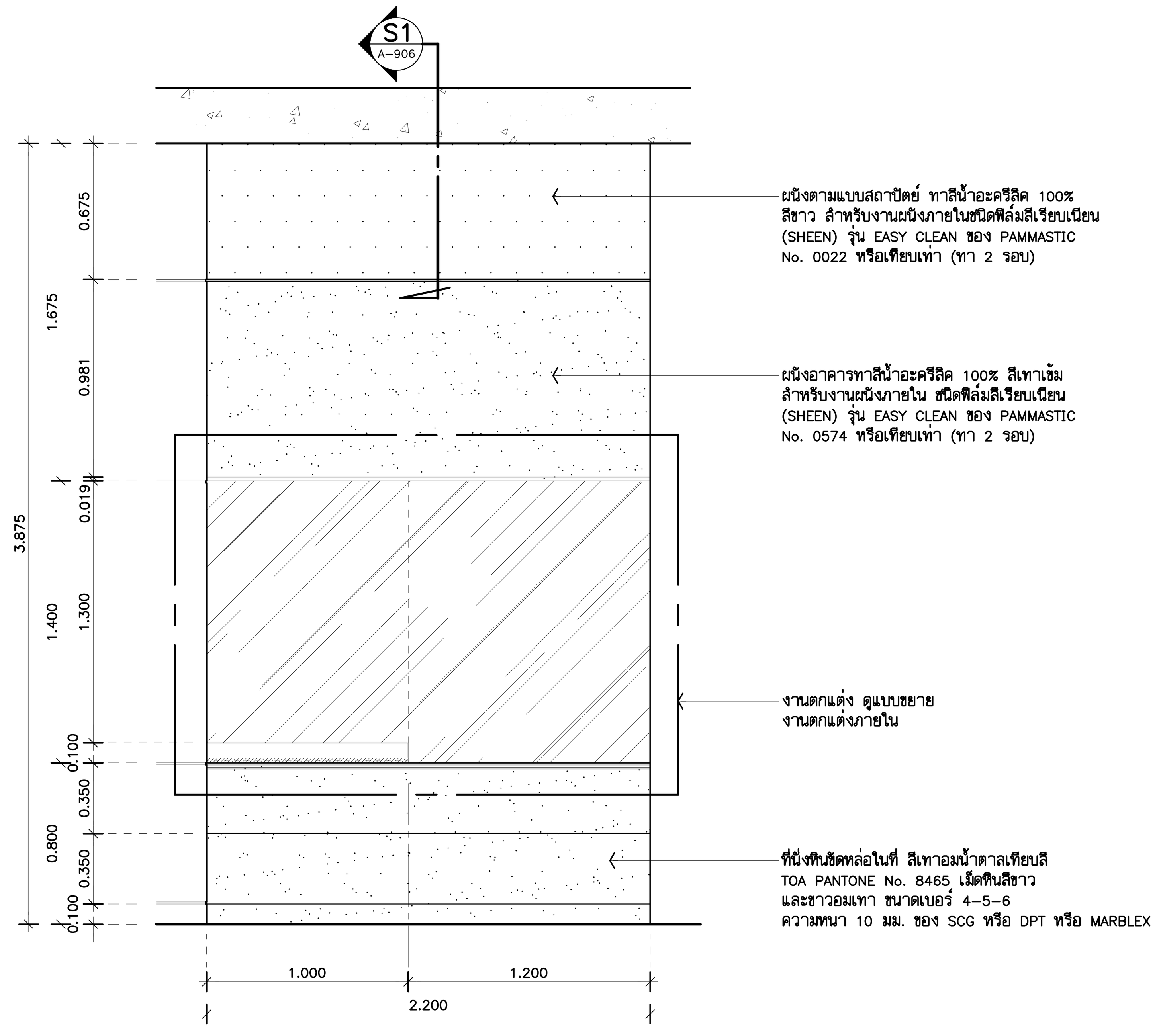

รูปด้าน 1 A-906 1:25
(ชั้นที่ 3)

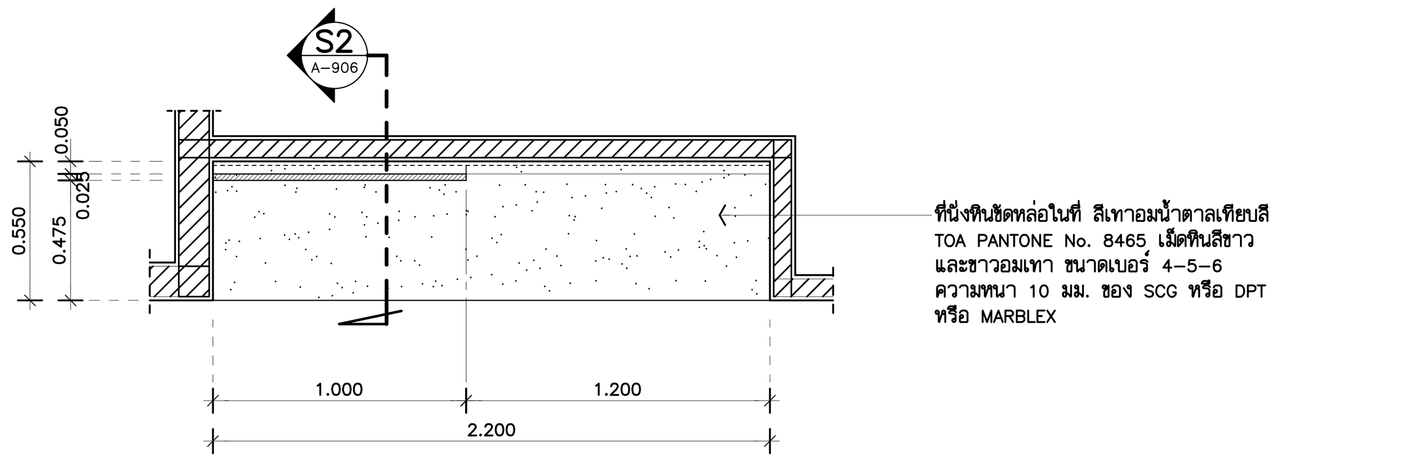

แบบขยายที่นั่ง 1 ID-108
แปลนพื้นชั้น 3 1:25

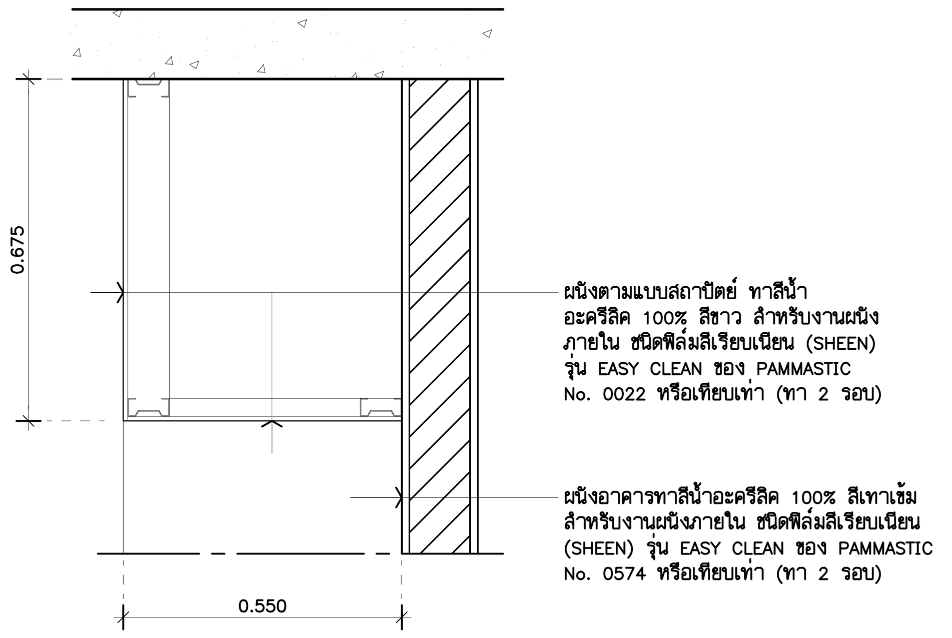

รูปตัด S1 A-906 1:12.5

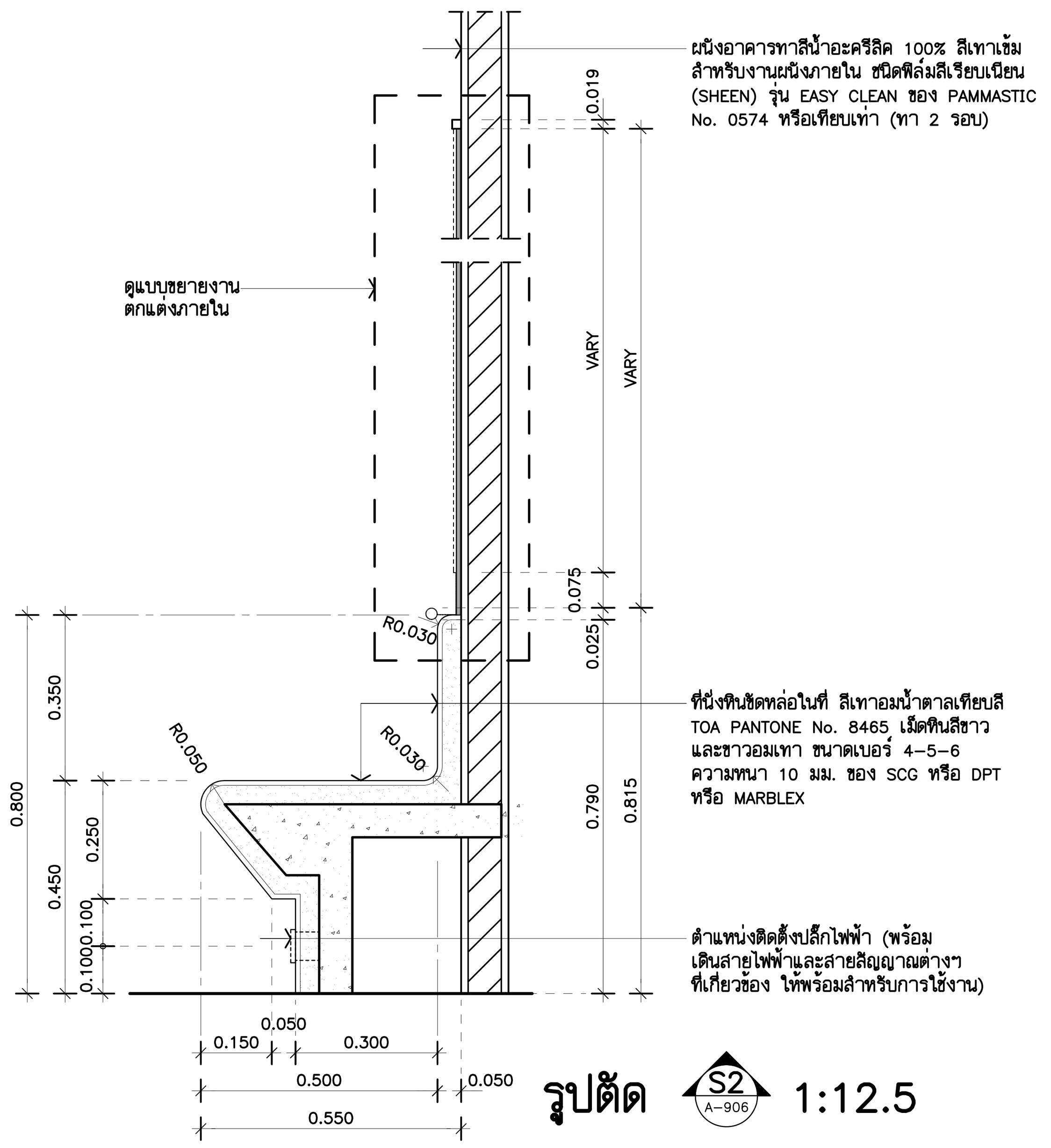

รูปตัด S2 A-906 1:12.5

THESE DRAWINGS ARE THE PROPERTY OF : 760i ARCHITECT & CONSULTANT CO.,LTD. AND SHALL NOT BE USED OR REPRODUCED WITHOUT SPECIFIC PERMISSION.

OWNER

คณะเทคโนโลยีสารสนเทศและการสื่อสาร(ICT) มหาวิทยาลัยมหิดล

ARCHITECTS

อุดมศักดิ์ ตั้งอมรศิริ	ว-สถ 605	
ปณาสิน จันทเสนา	ส-สถ 3559	
บัญชา กลิ่นบัว	ส-สถ 3560	
พรรษา แก้วแพง	ภ-สถ 15443	
ธิรดา ธิติรัชนนท์	ภ-สถ 22867	

INTERIOR DESIGNER

ฉัตราภรณ์ เจียสกุล	ส-สน 263
วิชชรัตน์ มงคลธารณ์	ส-สน 271

GRAPHIC DESIGNER

ภราดร มิ่งลำแดง
ปิยะนุช กรองสุวรรณ

STRUCTURAL ENGINEERS

พิสิฐ กาญจนรุจิวุฒิ	สย.5673
อาคม เตชะธัญญกุล	สย.5661
วิสาพร ลิตยางกูร	สย.7245
นัจจารี สุวรรณทัพพะ	ภย.65185

ELECTRICAL ENGINEERS

ประชานาถ ด่านสกุลเจริญกิจ	สฟก. 4390
ลักคิกา รัตนศักดากุล	สฟก. 4587
นิวัติ จิณณธรรมพงษ์	ภฟก. 31088
กันตภณ วินิยกูล	

MECHANICAL ENGINEERS

ยงยศ รักวรา สก. 3171

SANITARY ENGINEERS

ไพโรจน์ ไชยมงคล	สส. 44
ศิระณัชจ์ สิทธิโชคธนากร	ภส. 2590
ณัฐธนุ เกตุมา	

PROJECT NO. AR-18305

PROJECT NAME

ศูนย์รวมเทคโนโลยีดิจิทัล อัจฉริยะเพื่อสร้างเศรษฐกิจ การเรียนรู้ นวัตกรรม บูรณาการ ปัญญาประดิษฐ์ เพื่อการแพทย์ (Intelligent Digital Hub in Medicine) (IDHM) คณะเทคโนโลยีสารสนเทศและการสื่อสาร(ICT) มหาวิทยาลัยมหิดล

760i ARCHITECT & CONSULTANT CO.,LTD.
Address : 355 Soi Sukumvit 50 , Prakanong Klongtoey Bangkok 10260
Tel : (662) 742 - 7303 - 04 Fax : (662) 742 - 7310
E - mail address : info @ 760i. com
www. 760i. com

DRAWING TITLE :

แบบขยาย ที่นั่ง

NO.	DATE	DESCRIPTION

REVISION

DRAWN BY	ปิยะพันธ์ ,ชัยวุฒิ ,กริษฐา ,ศราวุฒิ
CHECKED BY	ปิยะพันธ์ ตันทัศน์
APPROVE BY	ปณาสิน จันทเสนา
DATE 18-09-2020	SCALE
DRAWING NO. A-906	TOTAL 267

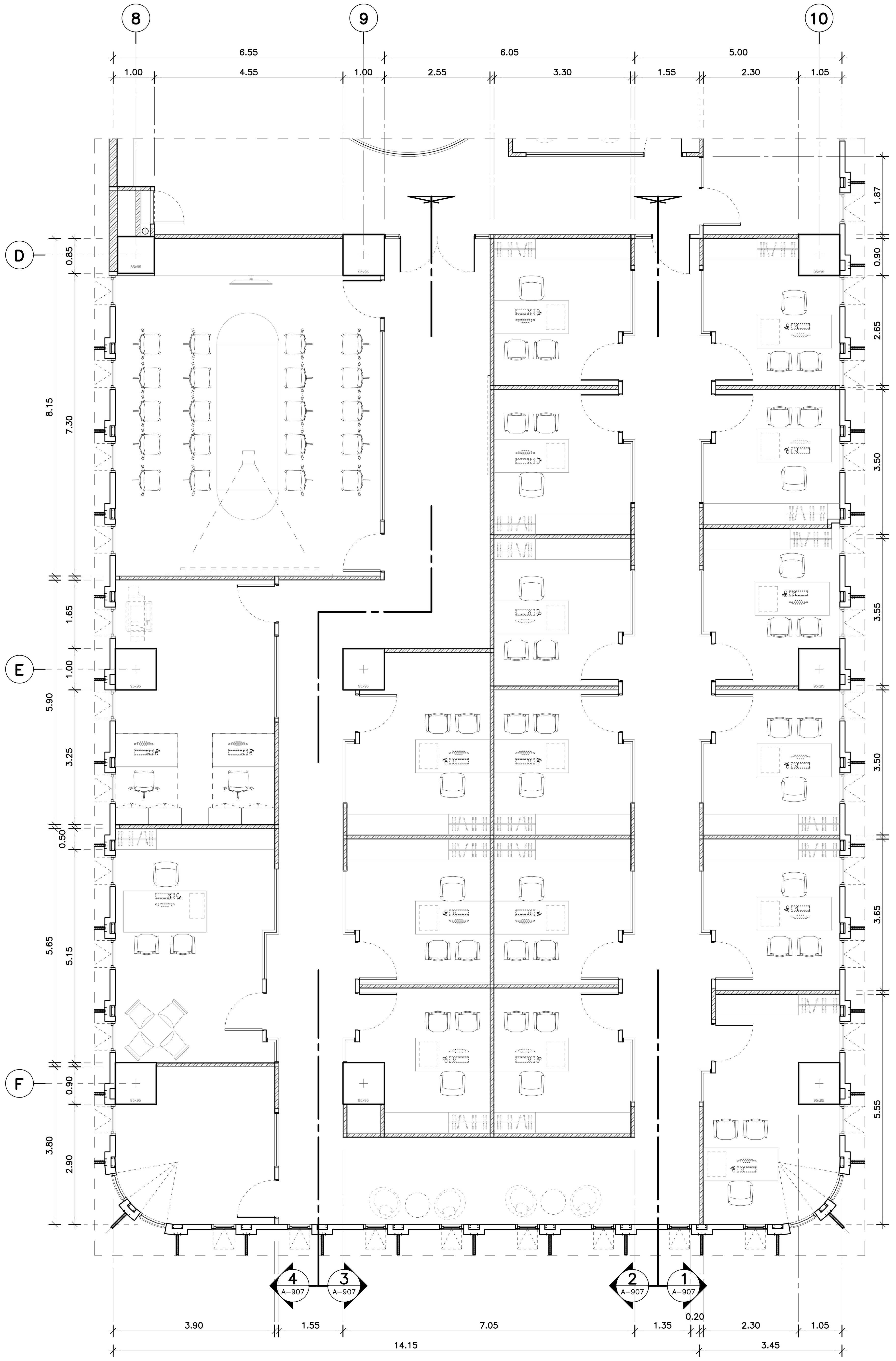

แบบขยาย
แปลนพื้นชั้น 3 1:75

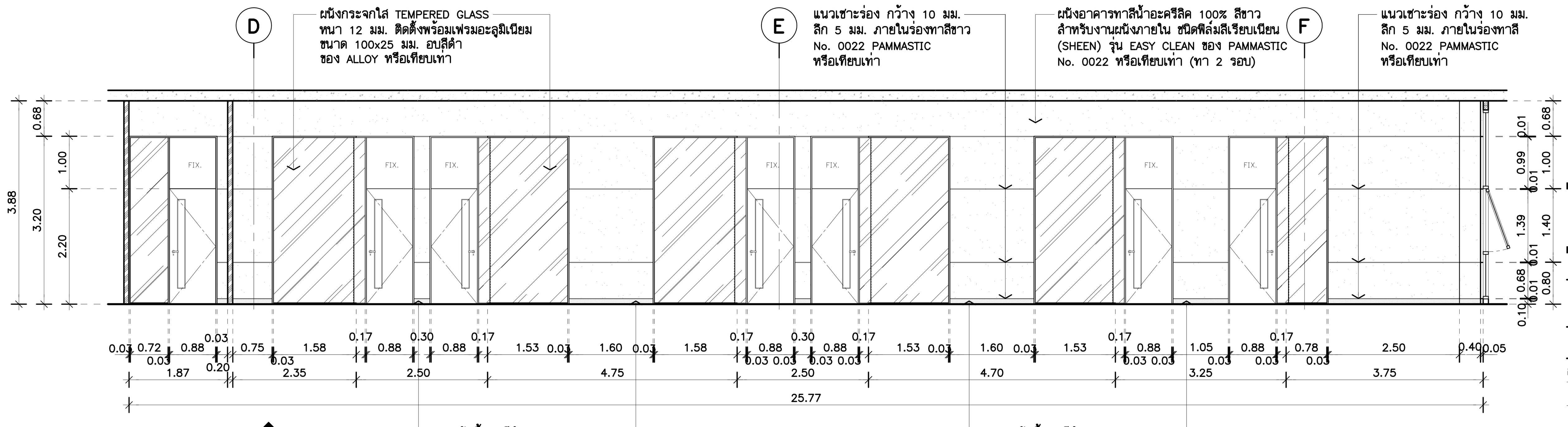

รูปด้าน 1 1:75
(ชั้นที่ 3)

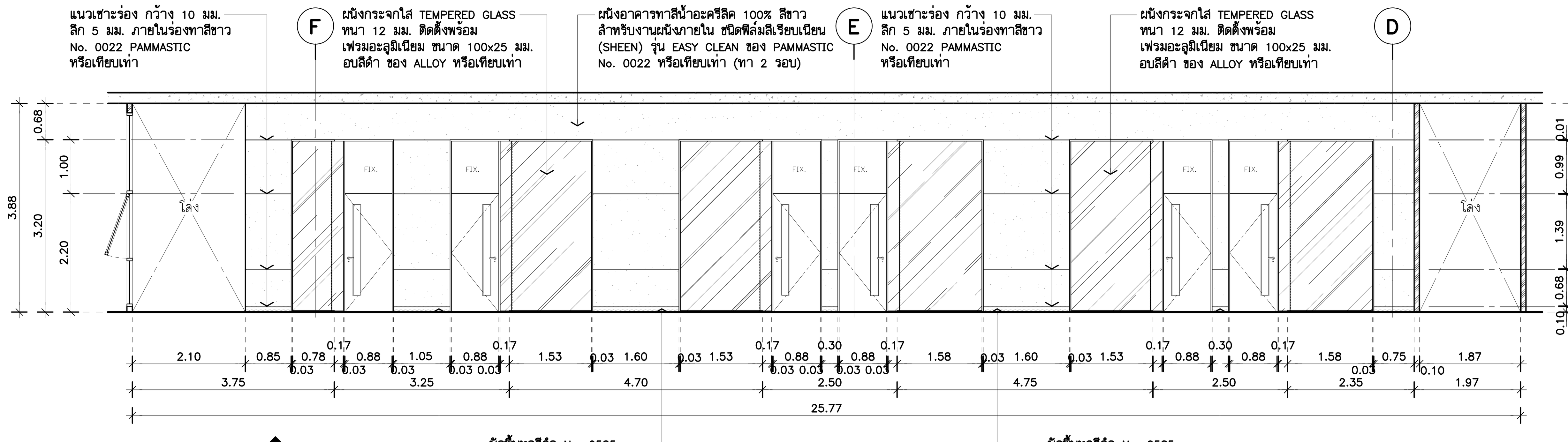

รูปด้าน 2 1:75
(ชั้นที่ 3)

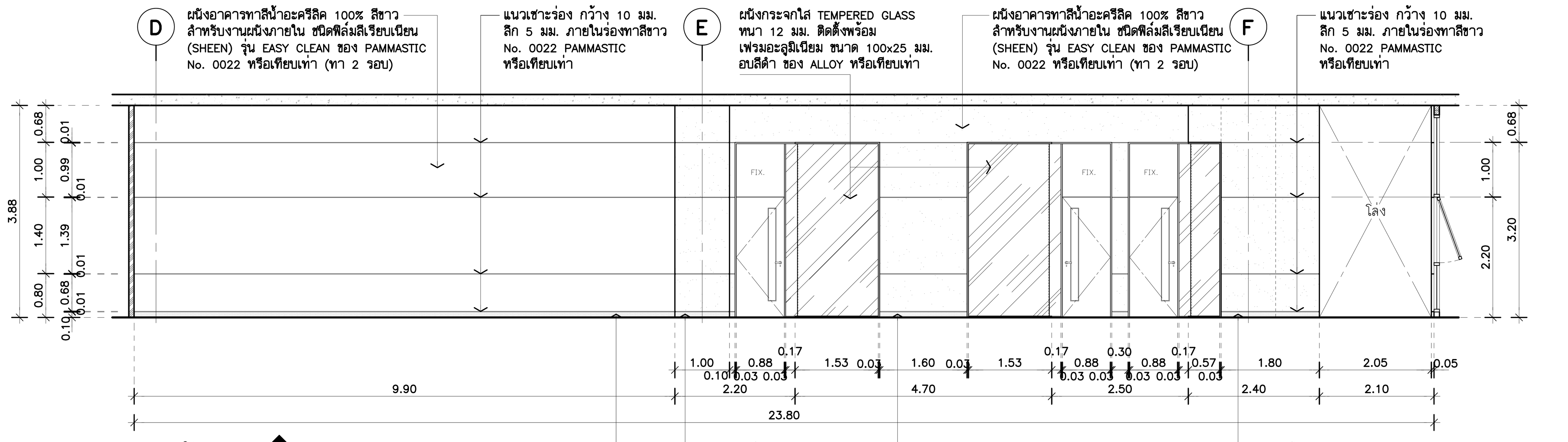

รูปด้าน 3 1:75
(ชั้นที่ 3)

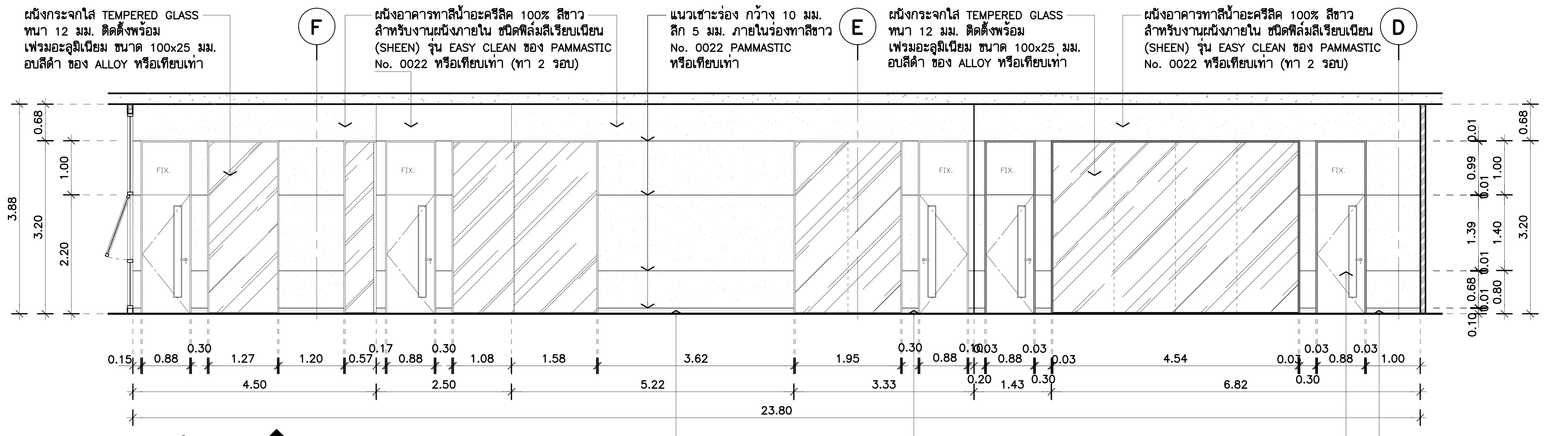

รูปด้าน 4 1:75
(ชั้นที่ 3)

* หมายเหตุ
สีของ PAMMASTIC หรือ JOTUN หรือ DULUX ICI หรือ เทียบเท่า
ลามิเนตของ FORMICA หรือ WILSONART หรือ LAMITAK หรือเทียบเท่า
STAINLESS ของ KIRIN STAINLESS
หรือ สมัยสแตนเลส(2009) หรือ นภวัส โปรดักส์ หรือเทียบเท่า

THESE DRAWINGS ARE THE PROPERTY OF : 760i ARCHITECT & CONSULTANT CO.,LTD. AND SHALL NOT BE USED OR REPRODUCED WITHOUT SPECIFIC PERMISSION.

OWNER
คณะเทคโนโลยีสารสนเทศและการสื่อสาร(ICT) มหาวิทยาลัยมหิดล

ARCHITECTS
อุดมศักดิ์ ตั้งอมรศิริ วุ-สถ 605
ปณาสิน จันทเสนา ส-สถ 3559
บัญชา กลิ่นบัว ส-สถ 3560
พรรษา แก้วแพง ภ-สถ 15443
ธิรดา ธิติรัชนนท์ ภ-สถ 22867

INTERIOR DESIGNER
ฉัตราภรณ์ เจียสกุล ส-สน 263
วิชชรัตน์ มงคลธารณ์ ส-สน 271

GRAPHIC DESIGNER
ภราดร มิ่งลำแดง
ปิยะนุช กรองสุวรรณ

STRUCTURAL ENGINEERS
พิสิฐ กาญจนรุจิวุฒิ สย.5673
อาคม เตชะธัญญกุล สย.5661
วิสาพร ลิตยางกูร สย.7245
นัจจารี สุวรรณทัพพะ ภย.65185

ELECTRICAL ENGINEERS
ประชานาถ ด่านสกุลเจริญกิจ สฟก. 4390
ลักคิกา รัตนศักดากุล สฟก. 4587
นิวิติ จิณณธรรมพงษ์ ภฟก. 31088
กันตภณ วินิยกุล

MECHANICAL ENGINEERS
ยงยศ รักวรา สก. 3171

SANITARY ENGINEERS
ไพโรจน์ ไชยมงคล สส. 44
ศิระณัชจ์ สิทธิโชคธนากร ภส. 2590
ณัฐธนุ เกตุมา

PROJECT NO. AR-18305

PROJECT NAME
ศูนย์รวมเทคโนโลยีดิจิทัล อัจฉริยะเพื่อสร้างเศรษฐกิจ การเรียนรู้ นวัตกรรมบูรณาการ ปัญญาประดิษฐ์ เพื่อการแพทย์ (Intelligent Digital Hub in Medicine) (IDHM) คณะเทคโนโลยีสารสนเทศและการสื่อสาร(ICT) มหาวิทยาลัยมหิดล

760i ARCHITECT & CONSULTANT CO.,LTD.
Address : 355 Soi Sukumvit 50 , Prakanong
Klongtoey Bangkok 10260
Tel : (662) 742-7303-04 Fax : (662) 742-7310
E-mail address : info@760i.com
www.760i.com

DRAWING TITLE :
ชั้นที่ 3
แบบขยาย : แปลน , รูปด้าน

NO.	DATE	DESCRIPTION

REVISION

DRAWN BY ปิยะพันธ์ ,ชัยวุฒิ ,กริษฐา ,ศราวุฒิ
CHECKED BY ปิยะพันธ์ ตันทัศน์
APPROVE BY ปณาสิน จันทเสนา
DATE 18–09–2020 SCALE

DRAWING NO. A–907
TOTAL 267

ทางเข้าห้องพัก

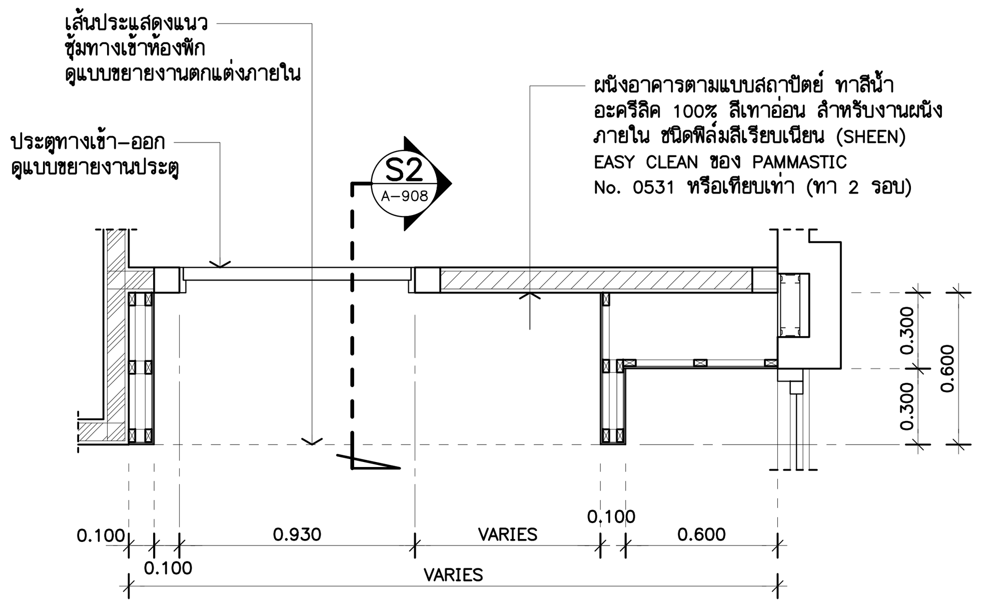

แบบขยาย
แปลนพื้นชั้นที่ 7 Y A-908 1:25

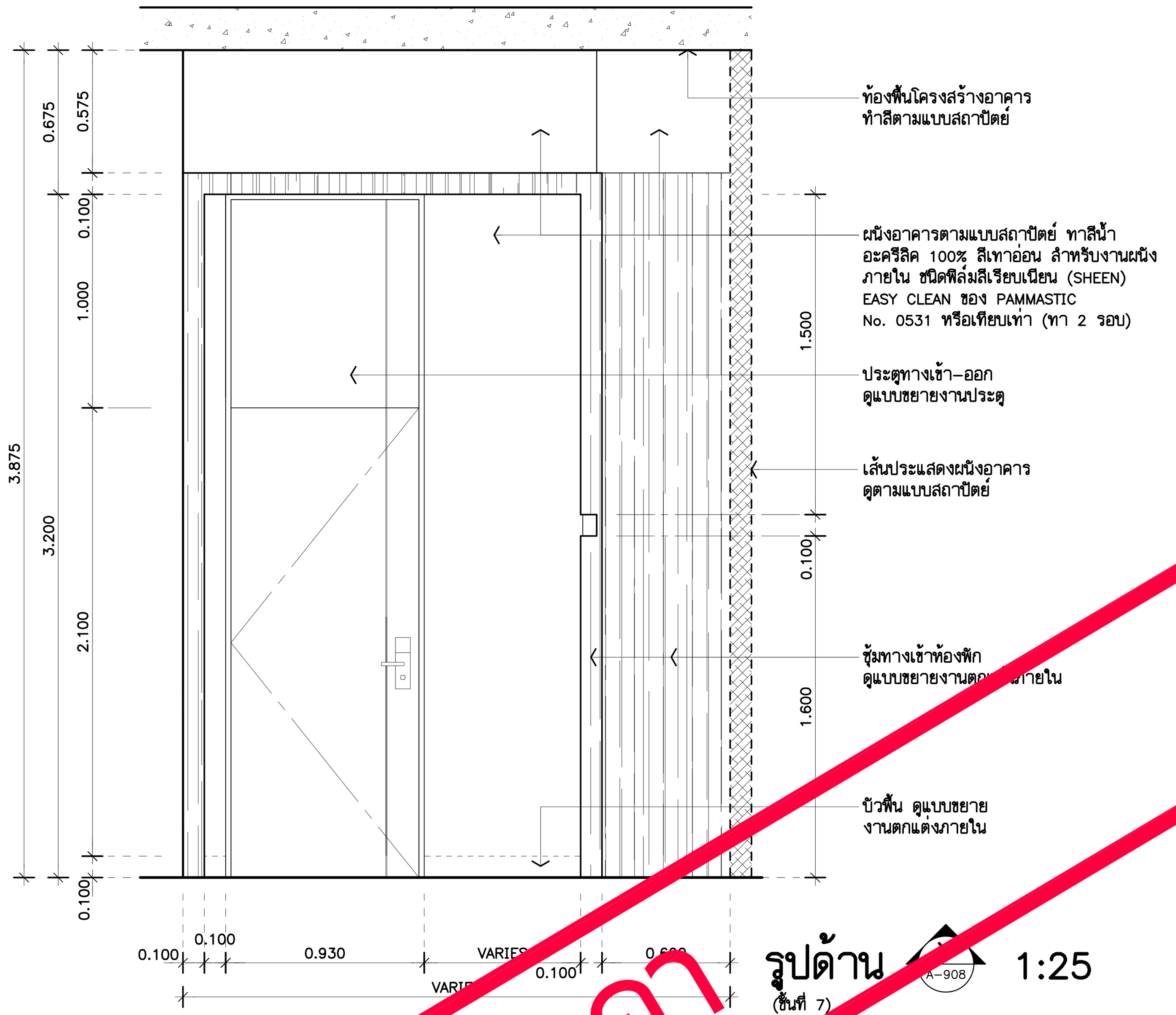

รูปด้าน (ชั้นที่ 7) A-908 1:25

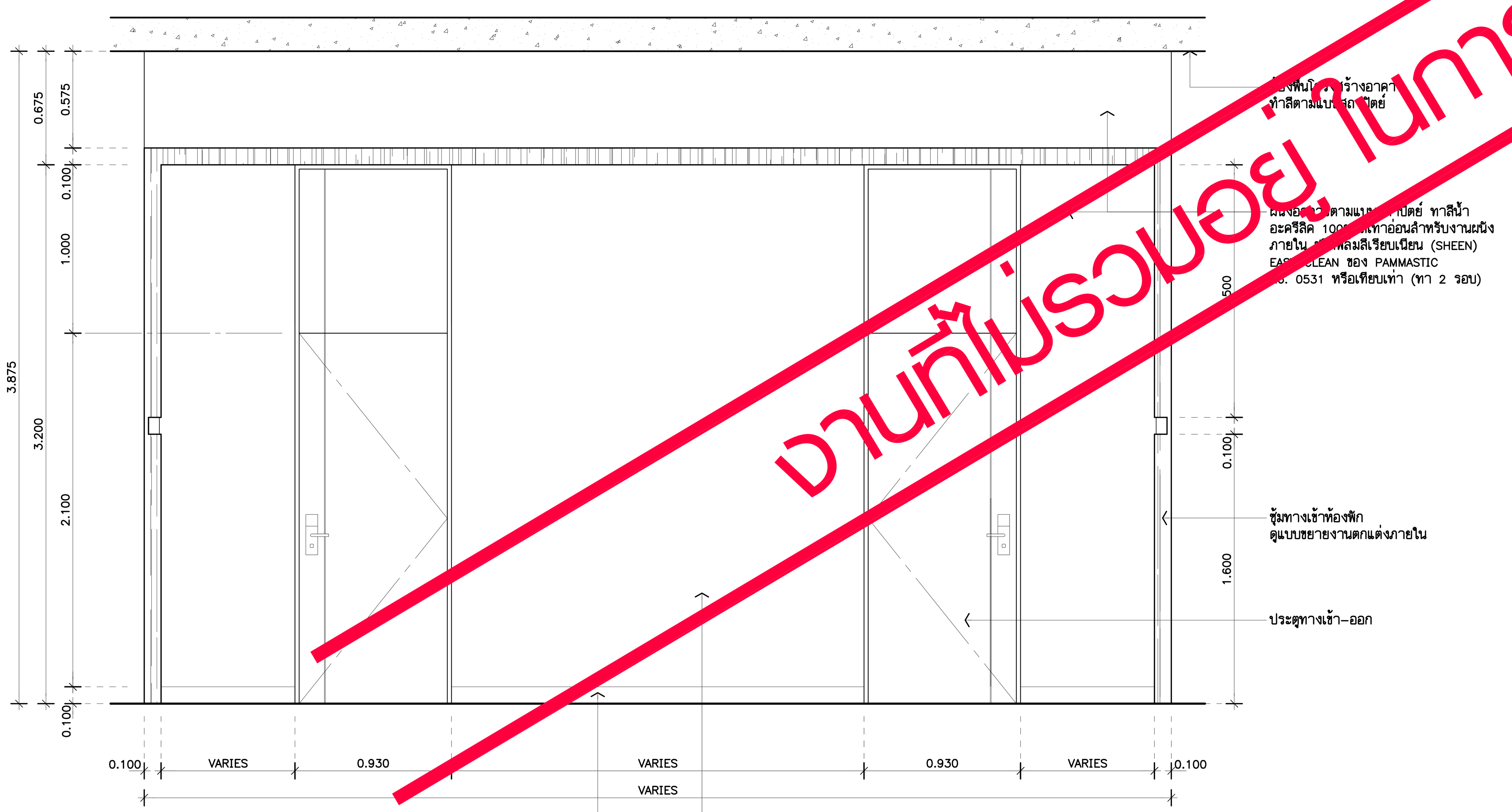

A ELEVATION 1:25
7th. FLOOR PLAN

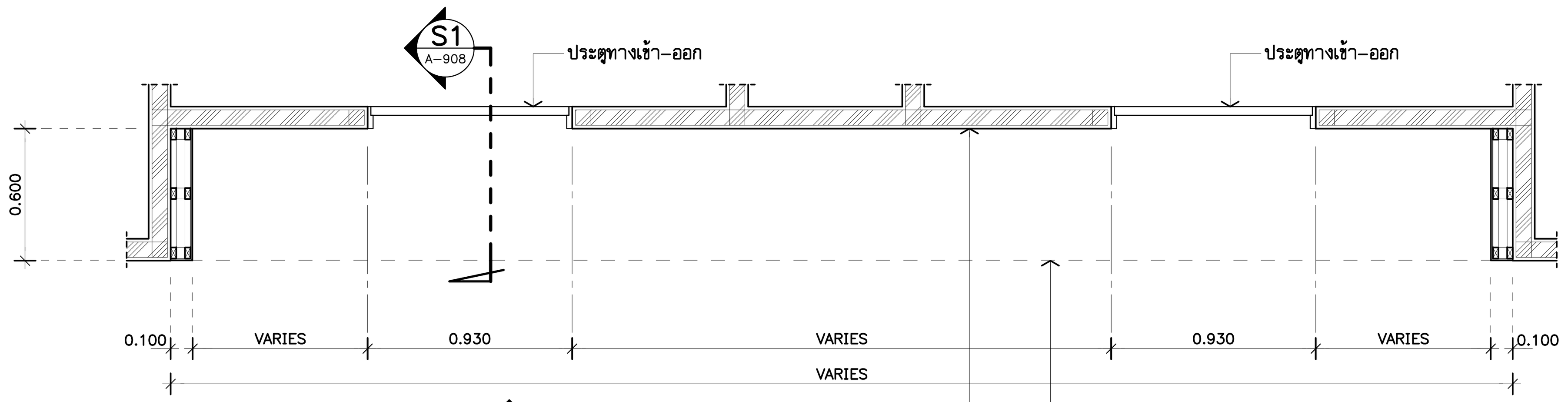

แบบขยาย
แปลนพื้นชั้นที่ 7 Z A-908 1:25

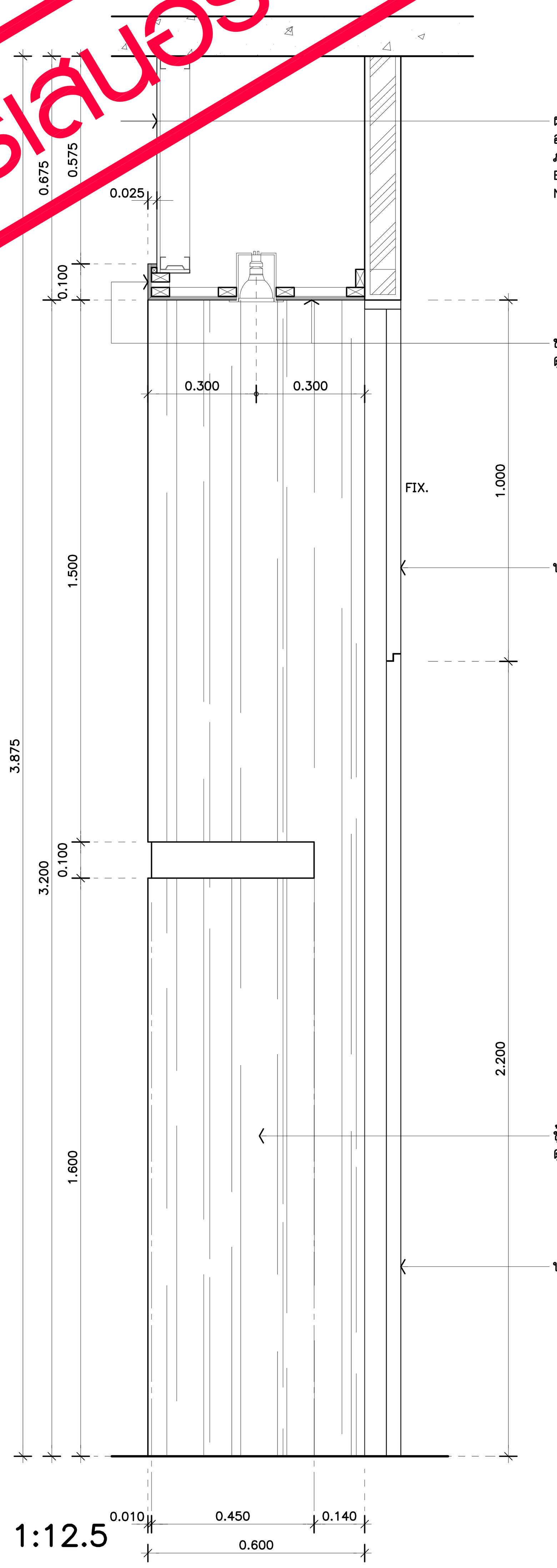

รูปตัด S1 A-908 1:12.5

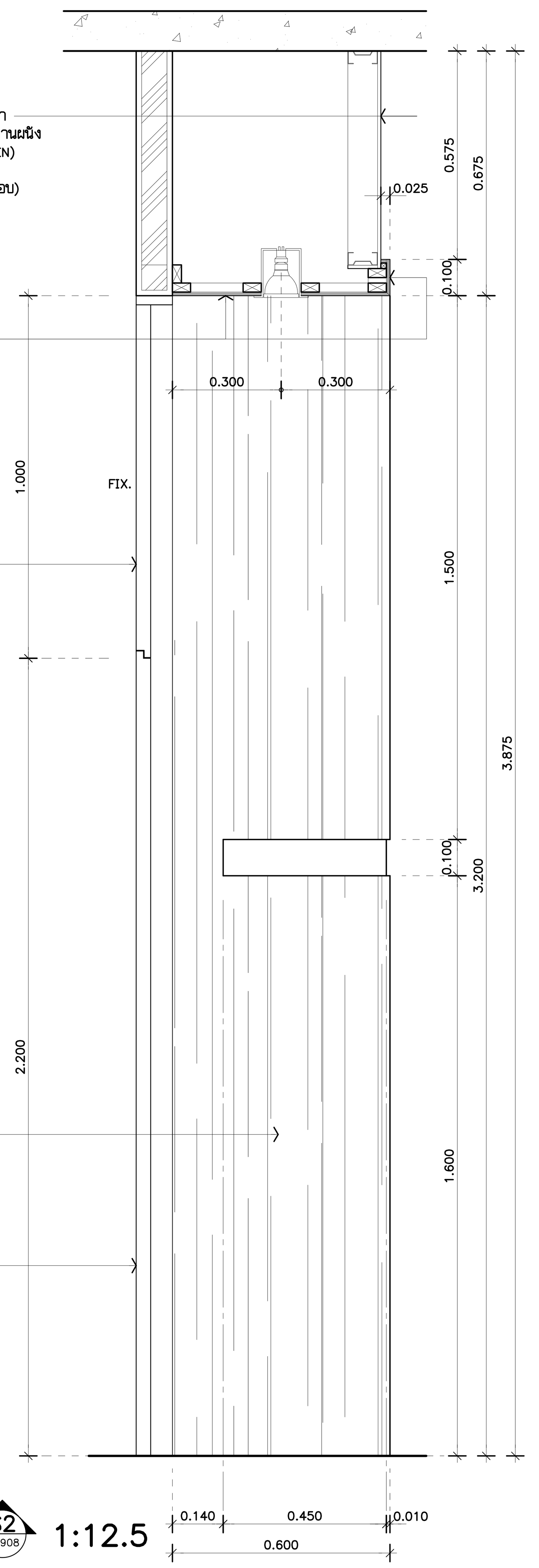

รูปตัด S2 A-908 1:12.5

งานที่ไม่รวมอยู่ ในการเสนอราคา

THESE DRAWINGS ARE THE PROPERTY OF : 760i ARCHITECT & CONSULTANT CO.,LTD. AND SHALL NOT BE USED OR REPRODUCED WITHOUT SPECIFIC PERMISSION.

OWNER

คณะเทคโนโลยีสารสนเทศและการสื่อสาร(ICT) มหาวิทยาลัยมหิดล

ARCHITECTS

อุดมศักดิ์ ตั้งอมรศิริ ว-สถ 605
ปณาสิน จันทเสนา ส-สถ 3559
บัญชา กลิ่นบัว ส-สถ 3560
พรรษา แก้วแพง ภ-สถ 15443
ธิรดา ธิติรัชนนท์ ภ-สถ 22867

INTERIOR DESIGNER

ฉัตราภรณ์ เจียสกุล ส-สน 263
วิชชรัตน์ มงคลธารณ์ ส-สน 271

GRAPHIC DESIGNER

ภราดร มิ่งลำแดง
ปิยะนุช กรองสุวรรณ

STRUCTURAL ENGINEERS

พิสิฐ กาญจนรุจิวุฒิ สย.5673
อาคม เตชะธัญญกูล สย.5661
วิสาพร สิตยางกูร สย.7245
นัจจารี สุวรรณทัพพะ ภย.65185

ELECTRICAL ENGINEERS

ประชานาถ ด่านสกุลเจริญกิจ สฟก. 4390
ลักคิกา รัตนศักดากุล สฟก. 4587
นิวัติ จิณณธรรมพงษ์ ภฟก. 31088
กันตภณ วินิยกูล

MECHANICAL ENGINEERS

ยงยศ รักวรา สก. 3171

SANITARY ENGINEERS

ไพโรจน์ ไชยมงคล สส. 44
ศิระณัชจ์ สิทธิโชคธนากร ภส. 2590
ณัฐธนุ เกตุมา

PROJECT NO. AR-18305

PROJECT NAME

ศูนย์รวมเทคโนโลยีดิจิทัล อัจฉริยะเพื่อสร้างเศรษฐกิจ การเรียนรู้ นวัตกรรมบูรณาการ ปัญญาประดิษฐ์ เพื่อการแพทย์ (Intelligent Digital Hub in Medicine) (IDHM) คณะเทคโนโลยีสารสนเทศและการสื่อสาร(ICT) มหาวิทยาลัยมหิดล

760i ARCHITECT & CONSULTANT CO.,LTD.
Address : 355 Soi Sukumvit 50 , Prakanong
Klongtoey Bangkok 10260
Tel : (662) 742-7303-04 Fax : (662) 742-7310
E-mail address : info @ 760i. com
www. 760i. com

DRAWING TITLE :

ชั้นที่ 7 : ทางเข้าห้องพัก Y , Z
แปลน , รูปด้าน , รูปตัด

NO.	DATE	DESCRIPTION

REVISION

DRAWN BY ปิยะพันธ์ ,ชัยวุฒิ ,กริษฐา ,ศราวุฒิ
CHECKED BY ปิยะพันธ์ ตันทัศน์
APPROVE BY ปณาสิน จันทเสนา
DATE 18-09-2020 SCALE

DRAWING NO. A-908 TOTAL 267